SAMSUNG

Customizable Frame

Assembly Guide
조립 가이드
Udhëzuesi i vendosjes
Guia de montagem
Ръководство за сглобяване
တပ်ဆင်မှု လမ်းညွှန်
Guide d'assemblage
安装指南
Vodič za postavljanje
Montážní příručka
Monteringsvejledning
Montageanleitung
Montagehandleiding
Kokkupanekujuhend
Asennusohje
Guide d'assemblage
Οδηγός συναρμολόγησης
組裝指南
Felszerelési útmutató
Panduan Pemasangan
Guida al montaggio
Орнату нұсқаулығы
Uzstādīšanas rokasgrāmata
Tvirtinimo instrukcija
Водич за составување
Guía de ensamble
Monteringsveiledning
Instrukcja montażu
Guia de montagem
Ghid de asamblare
Инструкция по сборке
Vodič za sastavljanje
Montážna príručka
Navodila za namestitev
Guía de montaje
Monteringsguide
คำแนะนำในการประกอบ
組裝指南
MONTAJ KILAVUZU
Довідник із кріплення
Hướng dẫn lắp ráp
دليل التجميع
מדריך התקנה
راهنمای نصب

[English]
Caution
- The Customizable Frames (sold separately) are a set of parts for the LS003 (The Frame) TV only.
- The Customizable Frames are assembled to the exterior bezel with magnets inside the LS003 (The Frame) TV.
- Make sure to assemble each Customizable Frame (top, bottom, right, left) in alignment with its guide.
- The enclosed holders are used to fix the Customizable Frames. Be sure to use them.
- Be careful not to damage the appearance of the Customizable Frames by sharp objects.
- After each Customizable Frame is installed, be careful not to strongly pull or shock it. Failing to do so may make it fall off the TV.
- When disassembling the Customizable Frames from the TV, disassemble them in the reverse order of assembly.
- The Customizable Frames installed may cover some pixels on the screen.

[한국어]
주의 사항
- 본 벨ezel은 LS003 (The Frame) TV 전용 부품입니다.
- 본 벨ezel은 LS003 (The Frame) TV 내부에 있는 자석을 이용해 외관 베젤에 결합되는 부품입니다.
- 교체 가능한 프레임을 반드시 가이드에 맞추어 조립하십시오.
- 동봉된 홀더는 교체 가능한 프레임의 고정을 부품입니다. 반드시 사용하십시오.
- 제품 외관이 날카로운 물건에 의해 손상 되지 않게 주의 하십시오.
- 장착 후 강하게 당기거나 충격이 가해지면 제품에서 분리될 수 있으니 주의하십시오.
- 교체 가능한 프레임을 TV로부터 분해할 때는 조립 역순으로 분해하십시오.
- 교체 가능한 프레임을 장착하면 화면의 일부 픽셀이 가려질 수 있습니다.

[Shqip]
Kujdes
- Customizable Frames (shiten veçmas) janë grup pjesësh vetëm për televizorin LS003 (The Frame).
- Customizable Frames vendosen në panelin e jashtëm me magnet brenda televizorit LS003 (The Frame).
- Sigurohuni të vendosni çdo Customizable Frame (lart, poshtë, djathtas, majtas) në përputhje me udhëzuesin e tij.
- Mbajtëset e përfshira përdoren për të fiksuar Customizable Frame. Sigurohuni t'i përdorni.
- Bëni kujdes që të mos dëmtoni pamjen e Customizable Frames me objekte të mprehta.
- Pas vendosjes së çdo Customizable Frame, bëni kujdes të mos e tërhiqni apo goditni fort. Përndryshe, televizori mund të rrëzohet.
- Për heqjen e Customizable Frames nga televizori, veproni sipas rendit të kundërt të vendosjes së tyre.
- "Customizable Frames" të instaluara mund të mbulojnë disa pikëza në ekran.

[Português (Brazil)]
Cuidado
- As Customizable Frames (vendidas separadamente) são um conjunto de peças apenas para a TV LS003 (The Frame).
- As Customizable Frames são montadas na moldura exterior com ímãs dentro da TV LS003 (The Frame).
- Certifique-se de montar cada Customizable Frame (superior, inferior, direita, esquerda) em alinhamento com sua guia.
- Os suportes inclusos são usados para fixar as Customizable Frame. Certifique que usa esses suportes.
- Tenha cuidado para não danificar a aparência das Customizable Frames com objetos afiados.
- Após a instalação de cada Customizable Frame, tenha cuidado para não puxá-la fortemente ou chocá-la. Do contrário, ele poderá cair da TV.
- Ao desmontar as Customizable Frames da TV, desmonte-as na ordem inversa da montagem.
- As Customizable Frames instaladas podem cobrir alguns pixéis na tela.

[Български]
Внимание
- Customizable Frames (продавано отделно) е набор от части само за телевизора LS003 (The Frame) .
- Частите на Customizable Frames се сглобяват към външната рамка с магнити във вътрешността на телевизора LS003 (The Frame) TV.
- Уверете се, че сглобявате всяка част на Customizable Frame (отгоре, отдолу, отдясно и отляво), подравнена с водача й.
- Приложените държачи се използват за фиксиране на частите на Customizable Frame. Уверете се, че ги използвате.
- Внимавайте да не повредите външния вид на Customizable Frames с остри предмети.
- След монтиране на всяка част на Customizable Frame внимавайте да не я дърпате или удряте силно. Това може да сбори телевизора.
- Когато разглобявате частите на Customizable Frames от телевизора, го направете в обратен ред на сглобяването.
- Монтираните на Customizable Frames може да покрие част от пикселите на екрана.

[ᱥᱟᱱᱛᱟᱲᱤ]
ᱪᱟᱵᱷᱟᱨᱤᱞᱟᱜᱤ
- Customizable Frames ᱢᱩᱠᱚᱞᱛᱮ (ᱯᱟᱰᱤᱞᱟᱠᱷᱤ ᱜᱩᱨᱩᱠᱤᱨᱮ) ᱢᱚᱞᱚᱜᱚᱨᱚᱞᱮᱫᱚᱱᱤᱫᱤᱱᱤᱫᱤᱱᱤᱫᱤ

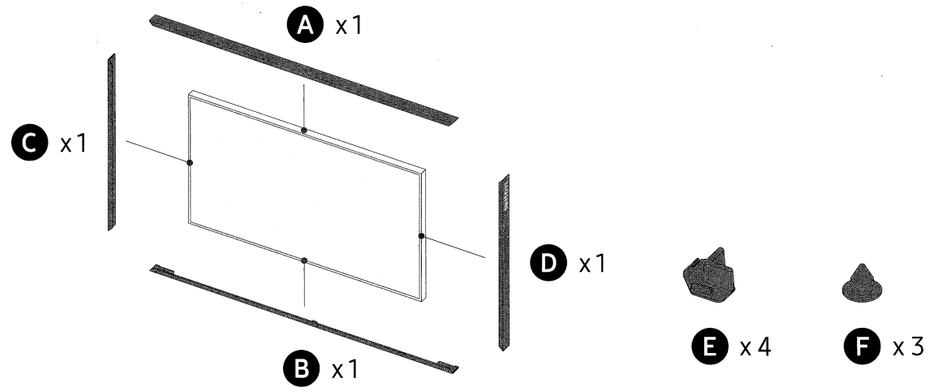

1

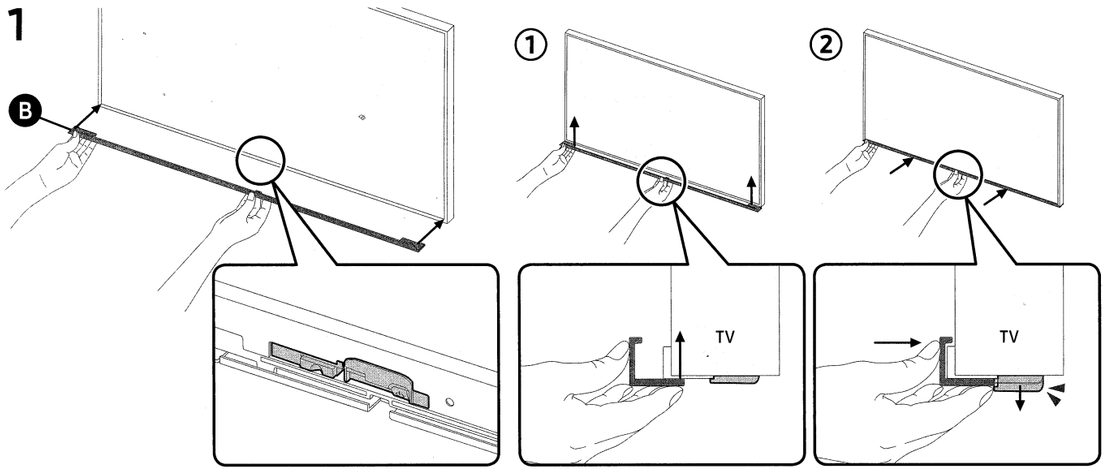

2

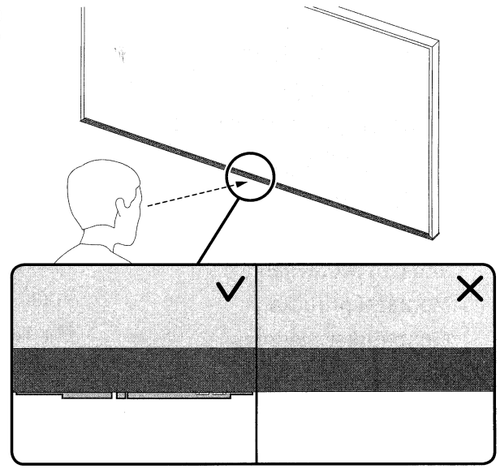

3

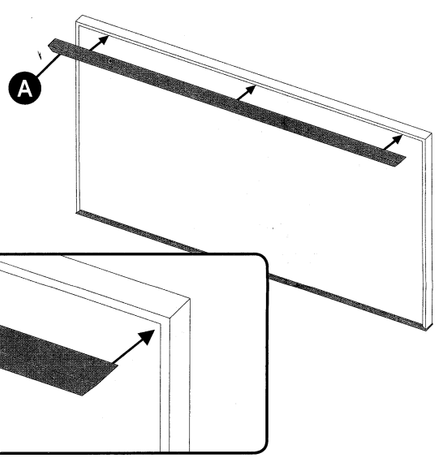

4

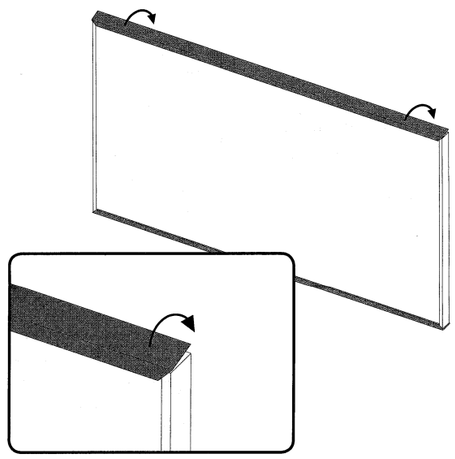

5

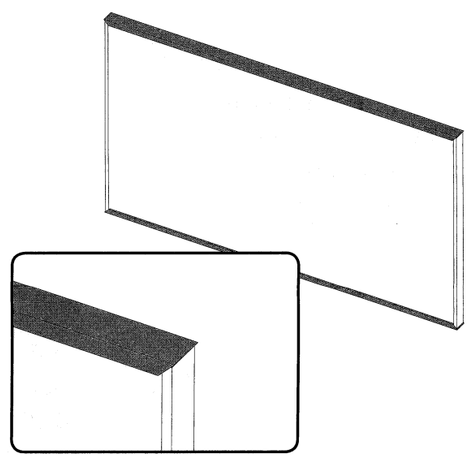

6

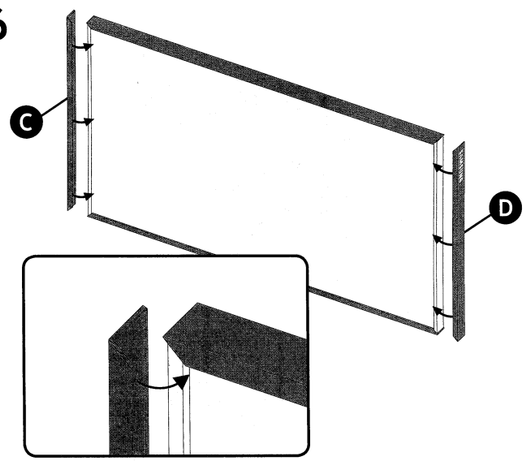

7

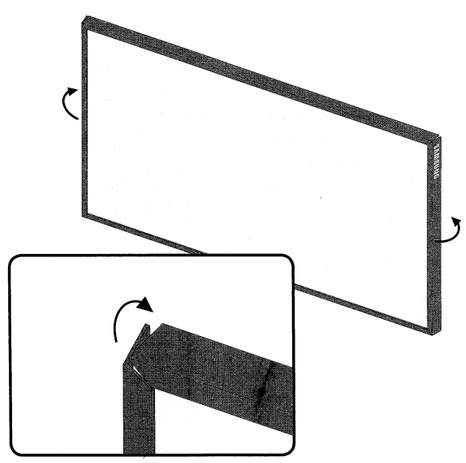

8

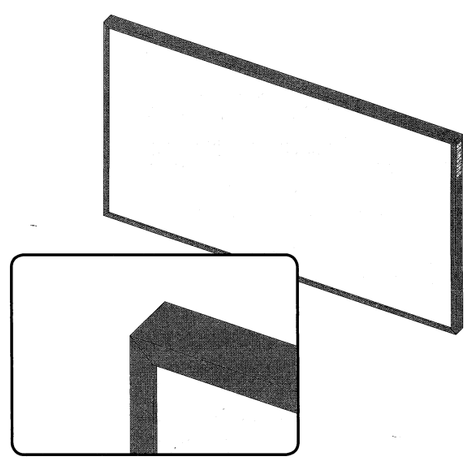

9

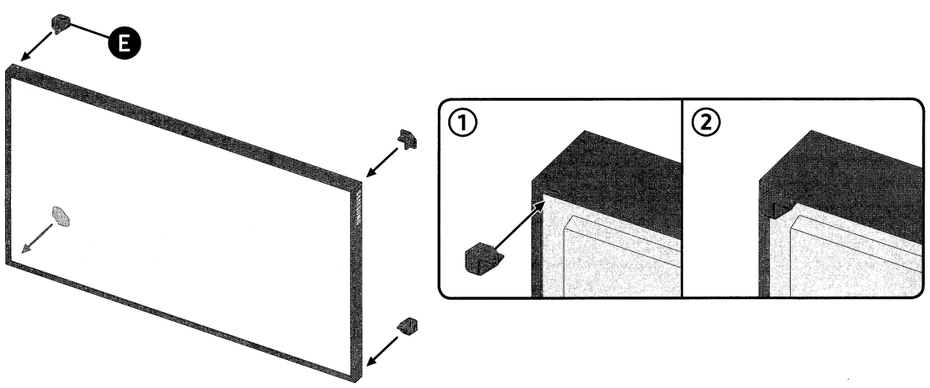
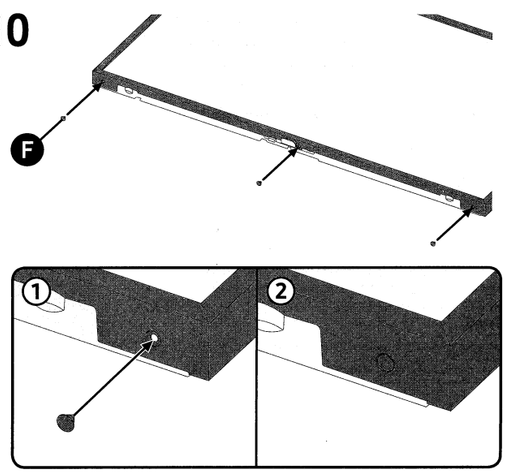
10