SAMSUNG

Customizable Frame

Assembly Guide
조립 가이드
Udhëzuesi i vendosjes
Guia de montagem
Ръководство за сглобяване
တပ်ဆင်မှု လမ်းညွှန်
Guide d'assemblage
安装指南
Vodič za postavljanje
Montážní příručka
Monteringsvejledning
Montageanleitung
Montagehandleiding
Kokkupanekujuhend
Asennusohje
Guide d'assemblage
Οδηγός συναρμολόγησης
組裝指南
Felszerelési útmutató
Panduan Pemasangan
Guida al montaggio
Орнату нұсқаулығы
Uzstādīšanas rokasgrāmata
Tvirtinimo instrukcija
Водич за составување
Guía de ensamble
Monteringsveiledning
Instrukcja montażu
Guia de montagem
Ghid de asamblare
Инструкция по сборке
Vodič za sastavljanje
Montážna príručka
Navodila za namestitev
Guía de montaje
Monteringsguide
คำแนะนำในการประกอบ
組裝指南
MONTAJ KILAVUZU
Довідник із кріплення
Hướng dẫn lắp ráp
دليل التجميع
מדריך התקנה
راهنمای نصب

[English]
Caution
- The Customizable Frames (sold separately) are a set of parts for the LS003 (The Frame) TV only.
- The Customizable Frames are assembled to the exterior bezel with magnets inside the LS003 (The Frame) TV.
- Make sure to assemble each Customizable Frame (top, bottom, right, left) in alignment with its guide.
- The enclosed holders are used to fix the Customizable Frames. Be sure to use them.
- Be careful not to damage the appearance of the Customizable Frames by sharp objects.
- After each Customizable Frame is installed, be careful not to strongly pull or shock it. Failing to do so may make it fall off the TV.
- When disassembling the Customizable Frames from the TV, disassemble them in the reverse order of assembly.
- The Customizable Frames installed may cover some pixels on the screen.

[한국어]
주의 사항
- 본 벨ezel 제품은 LS003 (The Frame) TV 전용 부품입니다.
- 본 벨제품은 LS003 (The Frame) TV 내부에 있는 자석을 이용해 외관 베젤에 결합되는 부품입니다.
- 교체 가능한 프레임을 반드시 가이드에 맞추어 조립하십시오.
- 동봉된 홀더는 교체 가능한 프레임의 고정용 부품입니다. 반드시 사용하십시오.
- 제품 외관이 날카로운 물건에 의해 손상 되지 않게 주의 하십시오.
- 장착 후 강하게 당기거나 충격이 가해지면 제품에서 분리될 수 있으니 주의하십시오.
- 교체 가능한 프레임을 TV로부터 분해할 때는 조립 역순으로 분해하십시오.
- 교체 가능한 프레임을 장착하면 화면의 일부 픽셀이 가려질 수 있습니다.

[Shqip]
Kujdes
- Customizable Frames (shiten veçmas) janë grup pjesësh vetëm për televizorin LS003 (The Frame).
- Customizable Frames vendosen në panelin e jashtëm me magnet brenda televizorit LS003 (The Frame).
- Sigurohuni të vendosni çdo Customizable Frame (lart, poshtë, djathtas, majtas) në përputhje me udhëzuesin e tij.
- Mbajtëset e përfshira përdoren për të fiksuar Customizable Frame. Sigurohuni t'i përdorni.
- Bëni kujdes që të mos dëmtoni pamjen e Customizable Frames me objekte të mprehta.
- Pas vendosjes së çdo Customizable Frame, bëni kujdes të mos e tërhiqni apo goditni fort. Përndryshe, televizori mund të rrëzohet.
- Për heqjen e Customizable Frames nga televizori, veproni sipas rendit të kundërt të vendosjes së tyre.
- "Customizable Frames" të instaluara mund të mbulojnë disa pikëza në ekran.

[Português (Brazil)]
Cuidado
- As Customizable Frames (vendidas separadamente) são um conjunto de peças apenas para a TV LS003 (The Frame).
- As Customizable Frames são montadas na moldura exterior com ímãs dentro da TV LS003 (The Frame).
- Certifique-se de montar cada Customizable Frame (superior, inferior, direita, esquerda) em alinhamento com sua guia.
- Os suportes inclusos são usados para fixar as Customizable Frame. Certifique que usa esses suportes.
- Tenha cuidado para não danificar a aparência das Customizable Frames com objetos afiados.
- Após a instalação de cada Customizable Frame, tenha cuidado para não puxá-la fortemente ou chocá-la. Do contrário, ele poderá cair da TV.
- Ao desmontar as Customizable Frames da TV, desmonte-as na ordem inversa da montagem.
- As Customizable Frames instaladas podem cobrir alguns pixéis na tela.

[Български]
Внимание
- Customizable Frames (продавано отделно) е набор от части само за телевизора LS003 (The Frame) .
- Частите на Customizable Frames се сглобяват към външната рамка с магнити във вътрешността на телевизора LS003 (The Frame) TV.
- Уверете се, че сглобявате всяка част на Customizable Frame (отгоре, отдолу, отдясно и отляво), подравнена с водача й.
- Приложените държачи се използват за фиксиране на частите на Customizable Frame. Уверете се, че ги използвате.
- Внимавайте да не повредите външния вид на Customizable Frames с остри предмети.
- След монтиране на всяка част на Customizable Frame внимавайте да не я дърпате или удряте силно. Това може да събори телевизора.
- Когато разглобявате частите на Customizable Frames от телевизора, го направете в обратен ред на сглобяването.
- Монтирането на Customizable Frames може да покрие част от пикселите на екрана.

[ဗမာ]
သတိပေးချက်
- Customizable Frames များသည် (သီးသန့် ရောင်းချ) အစိတ်အပိုင်းများ၏တစ်စိုးတစ်ပိုင်းပြီး LS003 (The Frame) တီဗီအတွက်သာ ဖြစ်သည်။
- LS003 (The Frame) တီဗီအတွင်းတွင် သံလိုက်ဓာတ်ပါသော ပြင်ပအမြှောင်းတွင် Customizable Frames တပ်ဆင်ထားသည်။
- လမ်းညွှန်ချက်ပြင် ရိုးရှင်းပြီးကာ တစ်စုစီ Customizable Frame (အပေါ်၊ အောက်၊ဘယ် ညာ၊ ဘယ်) ကိုသေချာစွာ တပ်ဆင်ပါ။
- ပါဝင်ထားသော လက်ကိုင်များမှာ Customizable Frameများကို တပ်ဆင်ရာတွင် အသုံးပြုရန်ဖြစ်သည်။ ၎င်းတို့ကို သေချာစွာ အသုံးပြုပါ။
- ချွန်ထက်သော ပစ္စည်းများဖြင့် Customizable Frames မျက်နှာပြင် မယိုကာစီးအောင် သတိပြုပါ။
- တစ်စုစီ Customizable Frame တပ်ဆင်ပြီးနောက် ပြင်းပြင်းထန်ထန် ဆွဲဖြတ်၊ မတင်းခြင်း သို့ မဟုတ် လုပ်ခြင်း မပြုရန် သတိထားပါ။ ထိုသို့လုပ်ဆောင်ရန် ပေအောင်မြင်ပါက တီဗီကို ပြုတ်ကျစေနိုင်ပါသည်။
- တီဗီမှ Customizable Frames ဖြုတ်ရာတွင် တပ်ဆင်မှုပြောင်းပြန်အစီအစဉ်အတိုင်း ဖြုတ်ပါ။
- တပ်ဆင်ထားသော Customizable Frames သည် မျက်နှာပြင်ပေါ်ရှိ ပစ်ဆဲလ်အချို့ကို ဖုံးကွယ်စေနိုင်သည်။

[Français (Canada)]
Mise en garde
- Les Customizable Frames (vendus séparément) sont un ensemble de pièces pour le modèle de téléviseur LS003 (The Frame) seulement.
- Les Customizable Frames sont fixés au boîtier extérieur à l'aide d'aimants qui se trouvent à l'intérieur du téléviseur LS003 (The Frame).
- Veillez à assembler chaque Customizable Frame (haut, bas, droite, gauche) en l'alignant avec son dispositif de guidage.
- Les supports fournis servent à fixer les Customizable Frames. Assurez-vous de les utiliser.
- Veillez à ne pas endommager l'apparence des Customizable Frames avec des objets pointus.
- Une fois que tous les Customizable Frames sont installés, veillez à ne pas les tirer avec force ni leur faire subir de chocs. Le fait de ne pas respecter ces consignes peut avoir pour conséquence que ces pièces se détachent du téléviseur.
- Lorsque vous retirez les Customizable Frames du téléviseur, procédez dans l'ordre inverse de l'assemblage.
- Les Customizable Frames installés peuvent couvrir un certain nombre de pixels à l'écran.

[简体中文]
注意
- Customizable Frame（需单独购买）是仅适用于 LS003 (The Frame) 电视的一组零件。
- Customizable Frame 通过 LS003 (The Frame) 电视内部的磁体安装于电视外框上。
- 请确保将每个 Customizable Frame（上下左右）对齐导轨安装。
- 随附的支架用于固定Customizable Frame。确保使用它们。
- 请注意不要让尖锐物体损伤 Customizable Frame 的外观。
- 安装完所有 Customizable Frame 后，请注意不要用力拉扯或晃动它。否则可能使它从电视上脱落。
- 从电视上拆卸 Customizable Frame 时，请按照安装时的相反方式进行拆卸。
- Customizable Frame 装好后，可能会遮挡屏幕的少许像素。

[Hrvatski]
Oprez
- Dijelovi Customizable Frame (koji se prodaju zasebno) nalaze se u sklopu dijelova koji su namijenjeni isključivo televizorima LS003 (The Frame).
- Dijelovi Customizable Frame postavljaju se na vanjski okvir s pomoću magneta unutar televizora LS003 (The Frame).
- Postavite svaki dio Customizable Frame (gornji, donji, desni, lijevi) u skladu s vodičem.
- Priloženi nosači upotrebljavaju se za pričvršćivanje dijelova Customizable Frame. Svakako ih koristite.
- Pazite da oštrim predmetima ne oštetite izgled dijelova Customizable Frame.
- Nakon postavljanja svakog dijela Customizable Frame pazite da ga ne povučete ili udarite. U suprotnome može otpasti s televizora.
- Prilikom odvajanja dijelova Customizable Frame od televizora odvojite ih obrnutim redoslijedom postavljanja.
- Postavljeni dijelovi Customizable Frame mogu prekriti neke piksele na zaslonu.

[Čeština]
Upozornění
- Lišty Customizable Frame (prodávají se zvlášť) jsou sadou dílů určených pouze pro televizory LS003 (The Frame).
- Lišty Customizable Frame je možné připevnit na vnější rám díky magnetům uvnitř televizoru LS003 (The Frame).
- Každou lištu Customizable Frame (horní, spodní, pravá, levá) je nutné připevnit tak, aby byla zarovnaná se svým vodítkem.
- Držáky, které jsou součástí balení, slouží k upevnění lišt Customizable Frame. Nezapomeňte je použít.
- Buďte opatrní, ostré předměty mohou poškodit vzhled lišt Customizable Frame.
- Po připevnění všech lišt Customizable Frame za ně netahejte, ani je nevystavujte nárazům. Mohlo by dojít k jejich odpadnutí z televizoru.
- Při odpojování lišt Customizable Frame od televizoru je odpojujte v opačném pořadí, než když jste je připevňovali.
- Připevněné lišty Customizable Frame mohou částečně zakrývat některé pixely obrazovky.

[Dansk]
Forsigtig
- Customizable Frames (sælges separat) er et sæt af dele udelukkende til LS003 (The Frame)-tv'et.
- Customizable Frames monteres på den udvendige kant med magneter inde i LS003 (The Frame)-tv'et.
- Sørg for at montere hver Customizable Frame (øverst, nederst, højre, venstre) i henhold til vejledningen.
- De medfølgende holdere bruges til at fastgøre de Customizable Framer. Sørg for at bruge dem.
- Pas på ikke at beskadige det ydre af Customizable Frames med skarpe genstande.
- Når hver Customizable Frame er monteret, skal du passe på ikke at trække hårdt i den eller støde til den. I modsat fald kan det medføre, at tv'et falder ned.
- Når Customizable Frames fjernes fra tv'et, skal de fjernes i modsat rækkefølge af, hvordan de blev monteret.
- Installerede Customizable Frames kan dække nogle pixels på skærmen.

[Deutsch]
Achtung!
- Bei den Customizable Frames (gesondert lieferbar) handelt es sich um einen Teilesatz nur für das Fernsehgerät LS003 (The Frame)
- Die Customizable Frames werden mit Hilfe von Magneten im Inneren des Fernsehgeräts LS003 (The Frame) an der Außenblende befestigt.
- Achten Sie darauf, jeden Customizable Frame (oben, unten, rechts, links) bei der Montage an seiner Führung auszurichten.
- Die beiliegenden Halter dienen zur Befestigung der Customizable Frames. Verwenden Sie sie unbedingt.
- Achten Sie darauf, das Aussehen der Customizable Frames nicht mit scharfen Gegenständen zu beschädigen.
- Nach dem Einbau eines Customizable Frame dürfen Sie nicht mit Kraft daran ziehen oder darauf schlagen. Andernfalls könnte sich die DECORATION vom Fernsehgerät lösen und herunterfallen.
- Gehen Sie beim Demontieren der Customizable Frames vom Fernsehgerät in umgekehrter Reihenfolge wie bei der Montage vor.
- Es kann sein, dass die Customizable Frames nach dem Anbringen einige Pixel auf dem Bildschirm abdecken.

[Nederlands]
Let op
- De Customizable Frames-onderdelenset (apart verkocht) is uitsluitend geschikt is voor de LS003 (The Frame)-tv.
- De Customizable Frames moeten worden bevestigd aan de buitenste gegroefde ring met behulp van magneten in de LS003 (The Frame)-tv.
- Zorg er bij de montage voor dat de Customizable Frames de juiste positie hebben ten opzichte van de groef (boven, onder, links en rechts).
- De meegeleverde houders zijn bedoeld om de Customizable Frames vast te klemmen. Zorg ervoor dat u deze houders gebruikt.
- Kijk uit met scherpe voorwerpen om beschadiging van de Customizable Frames te voorkomen.
- Zorg ervoor dat u niet hard aan de Customizable Frames trekt of er tegenaan stoot nadat ze zijn gemonteerd. Gebeurt dit wel, dan kunnen ze van de tv vallen.
- Bij demontage dienen de Customizable Frames in omgekeerde volgorde van de tv te worden verwijderd.
- Als de Customizable Frames zijn geïnstalleerd, bedekken ze mogelijk een aantal pixels op het scherm.

[Eesti]
Ettevaatust!
- Detailid Customizable Frames (müüakse eraldi) on ainult telerile LS003 (The Frame) mõeldud osade komplekt.
- Detailid Customizable Frames kinnitatakse välisraamile teleri LS003 (The Frame) sees olevate magnetite abiga.
- Veenduge, et paneksite iga detaili Customizable Frame (ülemine, alumine, parem, vasak) kokku selle juhendit järgides.
- Kaasasolevad hoidikud on mõeldud detailide Customizable Frames kinnitamiseks. Kindlasti kasutage neid.
- Olge ettevaatlik, et te ei kahjustaks detailide Customizable Frames välimust teravate esemetega.
- Pärast iga detaili Customizable Frame paigaldamist olge ettevaatlik, et te seda tugevasti ei tõmbaks ega lööks. Vastasel juhul võib teler maha kukkuda.
- Detailide Customizable Frames teleri küljest eemaldamisel toimige kokkupanekule vastupidises järjekorras.
- Paigaldatud detailid Customizable Frames võivad ekraanil mõned pikslid varjata.

[Suomi]
Huomio
- Customizable Frame-osat (myydään erikseen) ovat vain LS003 (The Frame)-televisiolle tarkoitettuja osia.
- Customizable Frame-osat kiinnitetään LS003 (The Frame)-television ulkopaneeliin television sisällä olevien magneettien avulla.
- Kiinnitä kukin Customizable Frame-osa (ylös, alas, oikealle ja vasemmalle) kohdistamalla se sille varattuun paikkaan.
- Customizable Frame kiinnitetään toimitukseen sisältyvillä pidikkeillä. Muista käyttää niitä.
- Varo, ettei mikään terävä esine vaurioita Customizable Frame-osia.
- Kun Customizable Frame-osat on asennettu, älä vedä niitä voimakkaasti äläkä kohdista niihin iskuja. Muutoin ne saattavat irrota televisiosta.
- Customizable Frame-osat irrotetaan televisiosta käänteisessä järjestyksessä asennusjärjestykseen nähden.
- Asennetut Customizable Frames saattavat peittää joitakin pikseleitä kuvaruudusta.

[Français]
Avertissement
- Les Customizable Frames (vendus séparément) sont un ensemble de pièces uniquement destinées au téléviseur LS003 (The Frame).
- Les Customizable Frames se fixent au cadre extérieur à l'aide d'aimants intégrés au téléviseur LS003 (The Frame).
- Veillez à fixer chaque Customizable Frames (supérieur, inférieur, droit, gauche) dans l'alignement du guide correspondant.
- Les supports fournis sont utilisés afin d'attacher les Customizable Frame. Veillez à bien les utiliser.
- Manipulez tout objet pointu avec précaution afin de ne pas abîmer les Customizable Frames.
- Après l'installation de chaque Customizable Frame, veillez à ne pas tirer violemment dessus et à ne pas le heurter. Elles risqueraient alors de se détacher du téléviseur.
- Démontez les Customizable Frames du téléviseur dans l'ordre inverse du montage.
- Ils est possible que les Customizable Frames installés recouvrent quelques pixels de l'écran.

[Ελληνικά]
Προσοχή
- Τα Customizable Frame (πωλούνται ξεχωριστά) είναι ένα σετ εξαρτημάτων μόνο για την τηλεόραση LS003 (The Frame).
- Τα εξαρτήματα Customizable Frame συναρμολογούνται στο εξωτερικό πλαίσιο με τους μαγνήτες που βρίσκονται στο εσωτερικό της τηλεόρασης LS003 (The Frame).
- Φροντίστε να συναρμολογήσετε κάθε εξάρτημα Customizable Frame (επάνω, κάτω, δεξιό, αριστερό) ώστε να είναι ευθυγραμμισμένο με τον οδηγό του.
- Οι βάσεις που εσωκλείονται χρησιμοποιούνται για τη στερέωση των εξαρτημάτων Customizable Frame. Φροντίστε να τις χρησιμοποιήσετε.
- Προσέχετε να μην προκαλέσετε ζημιά στην επιφάνεια των εξαρτημάτων Customizable Frame με αιχμηρά αντικείμενα.
- Αφού εγκαταστήσετε κάθε εξάρτημα Customizable Frame, προσέχετε να μην το τραβάτε με δύναμη και να μην το τραντάζετε. Διαφορετικά, ενδέχεται να αποκολληθεί και να πέσει από την τηλεόραση.
- Όταν αποσυναρμολογείτε τα εξαρτήματα Customizable Frame από την τηλεόραση, αποσυναρμολογήστε τα με την αντίστροφη σειρά από αυτή της συναρμολόγησης.
- Τα εγκατεστημένα εξαρτήματα Customizable Frame ενδέχεται να καλύπτουν μερικά pixel στην οθόνη.

[繁體中文（香港）]
注意
- Customizable Frame（單獨販售）是一組僅適用於 LS003 (The Frame) 電視的零件。
- Customizable Frame 使用 LS003 (The Frame) 電視內側的磁鐵組裝到外部擋板。
- 組裝每個 Customizable Frame（上、下、右、左）時務必與其導件對齊。
- 隨附的支架用於固定Customizable Frame，務必使用。
- 小心勿讓尖物損壞 Customizable Frame 外觀。
- 安裝好每個 Customizable Frame 後，小心勿對其強力拉扯或碰撞。否則可能使其從電視掉落。
- 從電視上拆卸 Customizable Frame 時，以組裝時的相反順序拆下。
- 所安裝的 Customizable Frame 可能蓋住畫面的一些像素。

[Magyar]
Vigyázat!
- A (külön megvásárolható) Customizable Frame-ek csak az LS003 (The Frame) típushoz való alkatrészkészletek.
- A Customizable Frame-ek elemeit az LS003 (The Frame) típusnál belül elhelyezett mágnesek rögzítik a külső keretre.
- A Customizable Frame minden elemét (felső, alsó, jobb, bal) az útmutatásnak megfelelően szerelje fel.
- A mellékelt tartóelemek rögzítik a Customizable Frame-eket. Feltétlenül használja őket.
- Ügyeljen rá, hogy éles, hegyes tárgyakkal ne károsítsa a Customizable Frame-ek felületét.
- Miután felszerelte a Customizable Frame minden elemét, ügyeljen rá, hogy ne húzza erősen, és ne tegye ki hirtelen erőhatásnak. Ezek hatására leeshet a tv-készülékről.
- Amikor a Customizable Frame-eket eltávolítja a tv-készülékről, az elemeit a felszereléssel ellentétes sorrendben távolítsa el.
- A felszerelt Customizable Frame-ek néhány pixelt eltakarhatnak a képernyőn.

[Bahasa Indonesia]
Perhatian
- Customizable Frame (dijual terpisah) merupakan rangkaian komponen khusus untuk TV LS003 (The Frame).
- Customizable Frame dipasang ke bagian luar bezel menggunakan magnet di dalam TV LS003 (The Frame).
- Pastikan untuk memasang setiap Customizable Frame (atas, bawah, kanan, kiri) sesuai panduannya.
- Dudukan yang disertakan digunakan untuk menempatkan Customizable Frame. Pastikan untuk menggunakannya.
- Hati-hati agar tidak merusak permukaan Customizable Frame dengan benda tajam.
- Setelah setiap Customizable Frame dipasang, pastikan Anda tidak dengan kuat menarik atau menggunca ngnya. Jika tidak, pemasangannya dapat terlepas dari TV.
- Bila membongkar Customizable Frame dari TV, bongkar dalam urutan terbalik dari pemasangan.
- Customizable Frames yang dipasang mungkin menutupi sebagian piksel pada layar.

[Italiano]
Attenzione
- Le Customizable Frame (vendute a parte) sono un set di componenti specifici per il TV LS003 (The Frame).
- Le Customizable Frame vengono fissate alla cornice esterna mediante alcune calamite poste all'interno del TV LS003 (The Frame).
- Assicurarsi di fissare ogni Customizable Frame (alto, basso, destra, sinistra) allineandola alla propria guida.
- I fermi in dotazione servono per fissare le Customizable Frame. Assicurarsi che vengano utilizzati.
- Prestare attenzione a non danneggiare l'aspetto delle Customizable Frame con oggetti appuntiti.
- Una volta installata una Customizable Frame, prestare attenzione a non tirarla con forza o colpirla. Il mancato rispetto di questa indicazione potrebbe provocare la caduta del TV.
- Nel separare la Customizable Frame dal TV, seguire le indicazioni fornite per il montaggio in ordine inverso.
- Le Customizable Frames installate possono coprire alcuni pixel sullo schermo.

[Қазақ]
Назар салыңыз
- Customizable Frame керек-жарақтары (жеке сатылады) LS003 (The Frame) теледидарына ғана арналған бөлшектер жиынағы болып табылады.
- Customizable Frame керек-жарақтары LS003 (The Frame) теледидарының ішіндегі магниттердің көмегімен сыртқы жақтауға орнатылады.
- Әр Customizable Frame керек-жарағы (үстіңгі, астыңғы, оң) элементті өз бағыттағышына келтіре орнату керек.
- Жинақтағы ұстағыштар Customizable Frame бекіту үшін қолданылады. Міндетті түрде осыларды пайдаланыңыз.
- Өткер заттармен Customizable Frame керек-жарақтарының сынын бұзбаңыз.
- Әр Customizable Frame керек-жарағын орнатқаннан кейін, оны қатты тартпауға немесе соқпауға тырысыңыз. Бұлай істесеңіз, теледидар құлап қалуы мүмкін.
- Customizable Frame керек-жарақтарын теледидардан ажытқанда, орнату тәртібін керісінше орындаңыз.
- Орнатылған Customizable Frame элементтері экрандағы пиксельдердің біразын далдалауы мүмкін.

[Latviešu]
Uzmanību
- Customizable Frames (nopērkami atsevišķi) dekorativie ietvari ir īpašs detaļu komplekts, kas paredzēts izmantošanai tikai ar LS003 (The Frame) modeļa televizoriem.
- Customizable Frames dekorativie ietvari tiek uzstādīti pie televizora ekrāna ietvara ārējās malas, izmantojot LS003 (The Frame) modeļa televizoros iebūvētos magnētus.
- Raugieties, lai katra Customizable Frame dekorativā ietvara daļa (augšējā, apakšējā, labās un kreisās malas) tiek uzstādīta saskaņā ar vadlīnijām.
- Komplektācijā iekļautie fiksatori ir paredzēti, lai nostiprinātu Customizable Frame dekorativo ietvaru daļas. Obligāti izmantojiet šos fiksatorus.
- Ievērojiet piesardzību, lai nesabojātu Customizable Frames dekorativo ietvaru daļas ar asiem priekšmetiem.
- Pēc katras Customizable Frame dekorativā ietvara daļas uzstādīšanas ievērojiet piesardzību, lai nejauši to nepaviltku vai nesakustinātu. Pretējā gadījumā tas var nokrist no televizora.
- Noņemot Customizable Frames dekorativo ietvaru daļas no televizora, sekojiet uzstādīšanas norādījumiem pretējā secībā.
- Customizable Frames dekorativie ietvari pēc uzstādīšanas var aizklāt nelielu ekrāna daļu.

[Lietuvių kalba]
Įspėjimas
- Customizable Frames (įsigyjami atskirai) – tai dalių rinkinys, skirtas tik LS003 (The Frame) televizoriams.
- Customizable Frames yra tvirtinami prie išorinio rėmo magnetukais, esančiais LS003 (The Frame) televizoriaus viduje.
- Kiekvienas Customizable Frame (viršutinis, apatinis, kairysis ir dešinysis) turi būti tvirtinamas, kaip nurodyta instrukcijoje.
- Kartu tiekiami laikikliai skirti Customizable Frame pritvirtinti. Juos naudoti būtina.
- Būkite atsargūs ir neapgadinkite Customizable Frames jokiais aštriais daiktais.
- Pritvirtinę kiekvieną Customizable Frame, netraukite jo per stipriai ir nekratykite. Priešingu atveju jos gali atsiskirti nuo televiziorius.
- Norėdami nuimti Customizable Frames nuo televizoriaus, visus instrukcijoje nurodytus veiksmus atlikite atvirkštine tvarka.
- Įrengti „Customizable Frames" gali uždengti tam tikrą pikselių skaičių ekrane.

[Македонски]
Внимание
- Додатоците Customizable Frames (се продаваат посебно) се комплет делови наменети само за телевизорот LS003 (The Frame).
- Додатоците Customizable Frames се поставуваат на надворешната рамка со помош на магнети во внатрешноста на телевизорот LS003 (The Frame).
- Поставете ги сите додатоци Customizable Frame (горе, долу, десно, лево) според нивните ознаки.
- Испорачаните држачи се наменети за прицврстување на додатоците Customizable Frame. Не заборавајте да ги употребите.
- Внимавајте да не ја оштетите надворешната површина на додатоците Customizable Frames со остри предмети.
- По поставувањето на додатоците Customizable Frame, внимавајте да не ги повлечете силно или да ги удрите. Доколку не се придржувате до тоа, тие може да се откачат од телевизорот и да паднат.
- Додатоците Customizable Frames од телевизорот се отстрануваат по обратен редослед од редоследот по кој сте ги составиле.
- Додатоците Customizable Frames што се поставени може да покријат неколку пиксели на екранот.

[Español (México)]
Precaución
- Los Customizable Frames (se venden por separado) son una serie de piezas únicamente para los televisores LS003 (The Frame).
- Los Customizable Frames se ensamblan en el marco externo con imanes dentro del televisor LS003 (The Frame).
- Asegúrese de ensamblar cada Customizable Frame (arriba, abajo, derecha, izquierda) alineado con su guía.
- Los soportes incorporados se utilizan para fijar los Customizable Frame. Asegúrese de utilizarlos.
- Tenga cuidado de no dañar el aspecto de los Customizable Frames con objetos filosos.
- Una vez instalado cada Customizable Frame, tenga cuidado de que no reciba tirones o impactos. De lo contrario, el televisor podría caerse.
- Para desensamblar los Customizable Frames del televisor, siga el orden inverso al ensamble.
- Los Customizable Frames instalados pueden cubrir algunos píxeles de la pantalla.

[Norsk]
Forsiktig
- Customizable Frames (selges separat) er et sett med deler kun til LS003 (The Frame) TV-en.
- Customizable Frames monteres på den ytre rammen med magneter inni LS003 (The Frame) TV-en.
- Sørg for å montere hver Customizable Frame (øverst, nederst, høyre, venstre) på linje med veiledningen.
- De medfølgende holderne brukes til å feste Customizable Frames. Sørg for å bruke dem.
- Vær forsiktig så du ikke skader utseendet på Customizable Frames med skarpe gjenstander.
- Etter at hver Customizable Frame har blitt installert, må du ikke dra hardt i eller utsette den for støt. Det kan føre til at den faller av TV-en.
- Når du demonterer Customizable Frames fra TV-en, demonterer du dem i omvendt rekkefølge av monteringen.
- De installerte Customizable Frames kan dekke enkelte piksler på skjermen.

[Polski]
Przestroga
- Ramki Customizable Frame (sprzedawane oddzielnie) to zestaw części przeznaczonych wyłącznie do telewizorów LS003 (The Frame).
- Ramki Customizable Frame montuje się do zewnętrznego obramowania za pomocą magnesów znajdujących się wewnątrz telewizora LS003 (The Frame).
- Upewnij się, że każda część ramki Customizable Frame (górna, dolna, prawa, lewa) montowana jest zgodnie z towarzyszącą jej instrukcją.
- Dołączone elementy montażowe służą do mocowania ramek Customizable Frame. Należy używać ich podczas montażu.
- Zachowaj ostrożność, aby nie uszkodzić ramek Customizable Frame ostrymi przedmiotami.
- Po zamontowaniu ramki Customizable Frame należy uważać, aby mocno za nią nie ciągnąć ani w nią nie uderzyć. Niezastosowanie się do tego zalecenia może spowodować jego oderwanie się od telewizora.
- Podczas demontażu ramek Customizable Frame zamocowanych na telewizorze wszystkie czynności należy wykonywać w odwrotnej kolejności w stosunku do montażu.
- Zamocowane ramki Customizable Frame mogą zakryć niektóre piksele na ekranie.

[Português]
Atenção
- As Customizable Frames (vendidas em separado) são um conjunto de peças apenas para o televisor LS003 (The Frame).
- As Customizable Frames montam-se na moldura exterior com ímanes no interior do televisor LS003 (The Frame).
- Certifique-se de que monta cada Customizable Frame (superior, inferior, direita, esquerda) alinhada com o respectivo guia.
- Os suportes incluídos são utilizados para fixar as Customizable Frame. Certifique-se de que os utiliza.
- Tenha cuidado para não danificar as Customizable Frames com objectos afiados.
- Depois de cada Customizable Frame ser instalada, tenha o cuidado de não aplicar demasiada força nelas. Se o fizer, podem cair do televisor.
- Ao desmontar as Customizable Frames do televisor, desmonte na ordem inversa à da montagem.
- As Customizable Frames instaladas podem cobrir alguns pixéis do ecrã.

[Română]
Atenţie
- Customizable Frames (comercializate separat) sunt seturi de piese numai pentru televizoarele LS003 (The Frame).
- Customizable Frames se montează pe marginea exterioară cu ajutorul magneţilor din interiorul televizorului LS003 (The Frame).
- Asiguraţi-vă că aţi aliniat fiecare Customizable Frame (sus, jos, dreapta, stânga) cu şina de ghidare.
- Suporţii incluşi sunt utilizaţi pentru a fixa Customizable Frame. Asiguraţi-vă că îi utilizaţi.
- Aveţi grijă să nu deterioraţi aspectul Customizable Frames prin utilizarea de obiecte ascuţite.
- După instalarea fiecărui Customizable Frame, aveţi grijă să nu trageţi cu putere de aceasta sau să îi aplicaţi un şoc fizic. În caz contrar, aceasta va cădea de pe televizor.
- Atunci când scoateţi Customizable Frames de pe televizor, dezasamblaţi-le în ordinea inversă asamblării.
- Customizable Frames instalate pot acoperi câţiva pixeli de pe ecran.

[Русский]
Внимание!
- Customizable Frame (продается отдельно) – это набор деталей, предназначенных исключительно для телевизоров LS003 (The Frame).
- Customizable Frame крепится на внешней панели при помощи магнитов, расположенных внутри телевизора LS003 (The Frame).
- При установке Customizable Frame убедитесь, что каждая из них (верхняя, нижняя, правая и левая) корректно расположена относительно своих направляющих.
- Крепления, поставляющиеся в комплекте, необходимы для фиксации элементов Customizable Frame. Их использование обязательно.
- Соблюдайте осторожность, чтобы не повредить поверхность Customizable Frame острыми предметами.
- После установки всех Customizable Frame не тяните за них и не допускайте сильных ударов по ним. Под воздействием таких чрезмерных нагрузок они могут отсоединиться от телевизора.
- Выполняйте снятие Customizable Frame с телевизора в порядке, обратном порядку установки.
- Установленные элементы Customizable Frame могут закрывать несколько пикселей на экране.

[Srpski]
Oprez
- Delovi Customizable Frame (prodaju se zasebno) se nalaze u sklopu delova samo za televizore LS003 (The Frame).
- Delovi Customizable Frame se montiraju na spoljašnji okvir pomoću magneta unutar televizora LS003 (The Frame).
- Postarajte se da svaki deo Customizable Frame (gornji, donji, desni, levi) sastavite u skladu sa vodičem.
- Isporučeni držači se koriste za pričvršćivanje delova Customizable Frame. Vodite računa da ih koristite.
- Pazite da ne oštetite izgled delova Customizable Frame oštrim predmetima.
- Nakon montiranja svakog dela Customizable Frame pazite da ga snažno ne povučete ili udarite. U suprotnom može pasti sa televizora.
- Prilikom uklanjanja delova Customizable Frame sa televizora, rastavite ih obrnutim redosledom od sastavljanja.
- Postavljeni delovi Customizable Frame mogu prekriti neke piksele na ekranu.

[Slovenčina]
Výstraha
- Lišty Customizable Frames (predávajú sa samostatne) tvoria súpravu dielov len pre televízory LS003 (The Frame).
- Lišty Customizable Frames sa pripájajú k vonkajšiemu rámu pomocou magnetov vo vnútri televízora LS003 (The Frame).
- Zaistite, aby bola každá lišta Customizable Frame (horná, spodná, pravá, ľavá) pripojená tak, aby bola zarovno s jej vodiacim prvkom.
- Pribalené držiaky sa používajú na upevnenie líšt Customizable Frame. Použite ich.
- Dbajte na to, aby ste vzhľad líšt Customizable Frames nezničili ostrými predmetmi.
- Po pripojení každej lišty Customizable Frame dbajte na to, aby ste za ne neťahali alebo ich nevystavovali nárazom. V opačnom prípade hrozí ich odpadnutie z televízora.
- Pri odpojovaní líšt Customizable Frames z televízora ich odpojujte v opačnom poradí ako pri ich pripojovaní.
- Nainštalované lišty Customizable Frames môžu zakrývať niektoré pixely na obrazovke.

[Slovenščina]
Pozor
- Izdelki Customizable Frame (na prodaj posebej) so komplet delov, ki je na voljo samo za televizor LS003 (The Frame).
- Izdelki Customizable Frame se namestijo na zunanji okvir, kar omogočajo magneti v televizorju LS003 (The Frame).
- Vsak Customizable Frame (zgornji, spodnji, desni in levi) poravnajte z njegovim vodilom.
- Priložena držala so namenjena pritrditvi izdelkov Customizable Frame. Uporabite jih.
- Pazite, da zunanjosti izdelkov Customizable Frame ne poškodujete z ostrimi predmeti.
- Ko posamezni Customizable Frame namestite, pazite, da ga ne povlečete in ne udarite močno. V nasprotnem primeru lahko odpade s televizorja.
- Izdelke Customizable Frame s televizorja odstranite v obratnem vrstnem redu, v katerem ste jih namestili.
- Ko so izdelki Customizable Frame nameščeni, lahko zakrijejo nekaj slikovnih pik na zaslonu.

[Español]
Precaución
- Los Customizable Frames (se venden por separado) son una serie de piezas solo para los televisores LS003 (The Frame).
- Los Customizable Frames se montan en el marco exterior con imanes dentro del televisor LS003 (The Frame).
- Asegúrese de montar cada Customizable Frame (arriba, abajo, derecha, izquierda) alineado con su guía.
- Las sujeciones incluidas sirven para fijar los Customizable Frame. Asegúrese de utilizarlas.
- Tenga cuidado de no dañar el aspecto de los Customizable Frames con objetos afilados.
- Después de instalar cada Customizable Frame, tenga cuidado de que no reciba tirones o impactos. De lo contrario, el televisor podría caerse.
- Para desmontar los Customizable Frames del televisor, siga el orden inverso al del montaje.
- Los Customizable Frames instalados pueden cubrir algunos píxeles de la pantalla.

[Svenska]
Var försiktig!
- Customizable Frames (säljs separat) är en uppsättning med delar endast för TV:n LS003 (The Frame).
- Customizable Frames monteras på den utvändiga ramen med magneter inuti TV:n LS003 (The Frame).
- Se till att du montera varje Customizable Frame (övre, nedre, höger, vänster) inriktad med guiden.
- De medföljande hållarna används för att fästa Customizable Frames. Se till att de används.
- Var försiktig så att du inte skadar utseendet av Customizable Frames med vassa objekt.
- Efter att varje Customizable Frame har installerats ska du vara försiktig och inte dra eller slå på den kraftigt. Om du inte gör det kan de ramla av TV:n.
- När du demonterar Customizable Frames från TV:n ska du demontera dem i omvänd ordning för monteringen.
- Installerade Customizable Frames kan dölja några bildpunkter på skärmen.

[ไทย]
ข้อควรระวัง
- Customizable Frame (จำหน่ายแยกต่างหาก) เป็นชุดชิ้นส่วนสำหรับ TV รุ่น LS003 (The Frame) เท่านั้น
- Customizable Frame เป็นการประกอบเข้ากับกรอบหน้าจอภายนอกด้วยแม่เหล็กที่อยู่ภายใน LS003 (The Frame) TV
- โปรดประกอบ Customizable Frame แต่ละส่วน (บน, ล่าง, ซ้าย, ขวา) ให้ตรงกับ

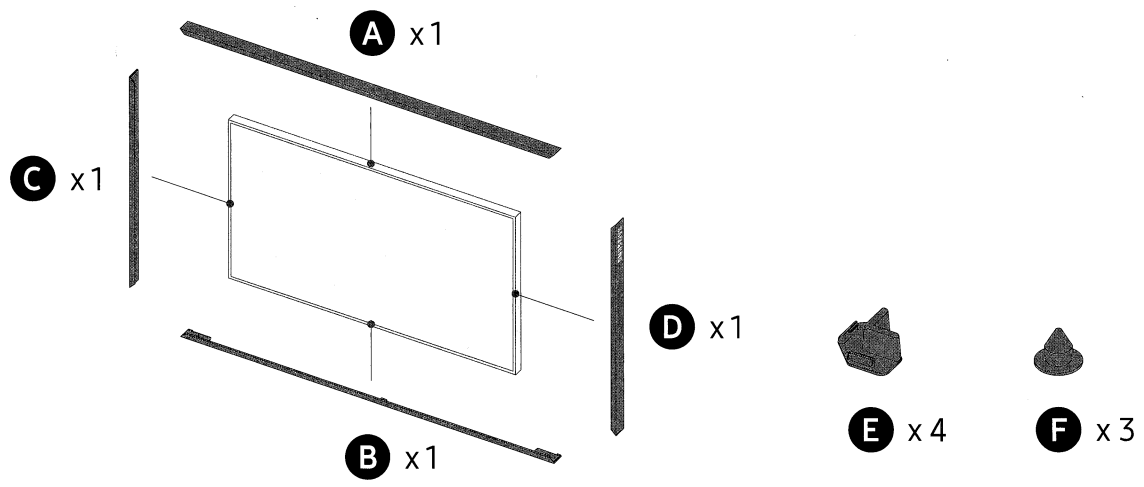

1

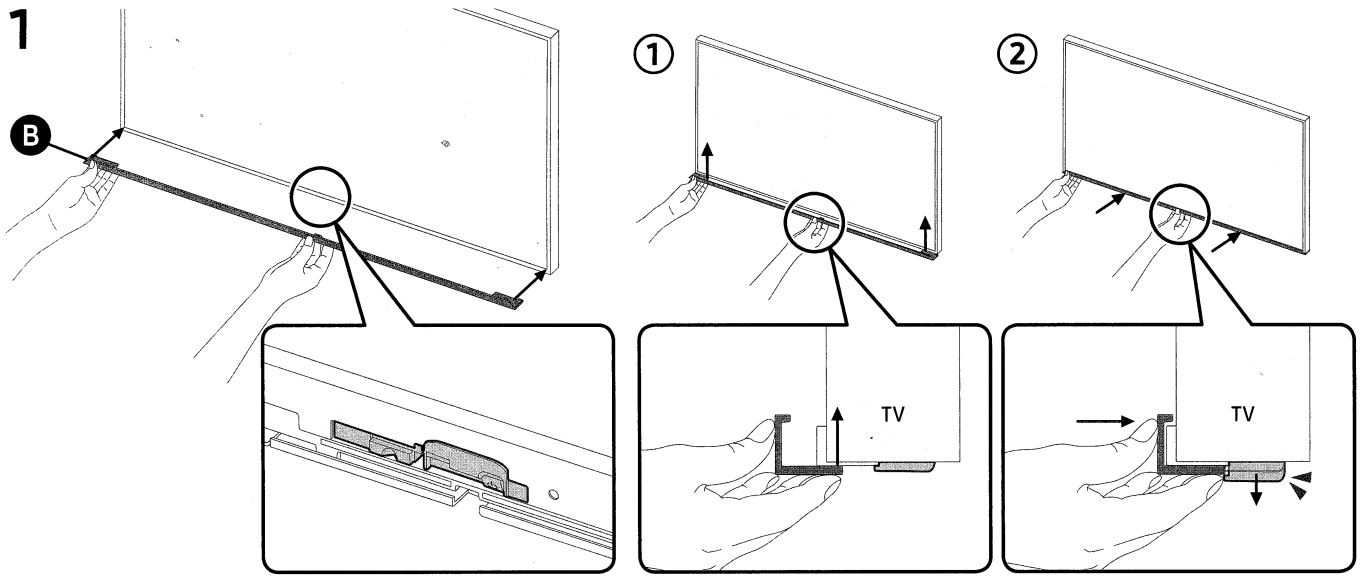

2

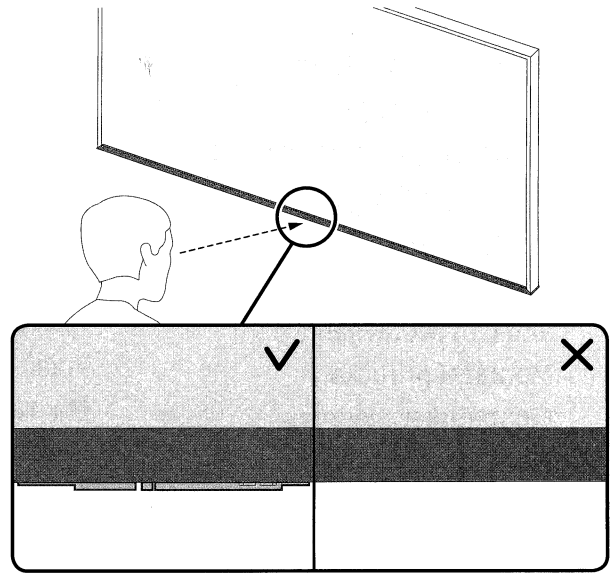

3

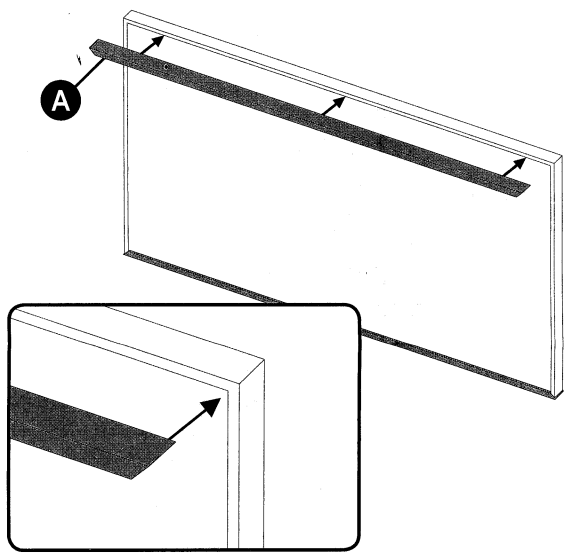

4

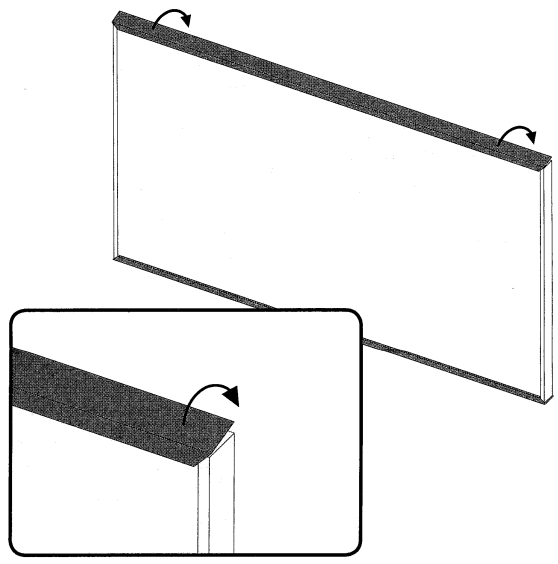

5

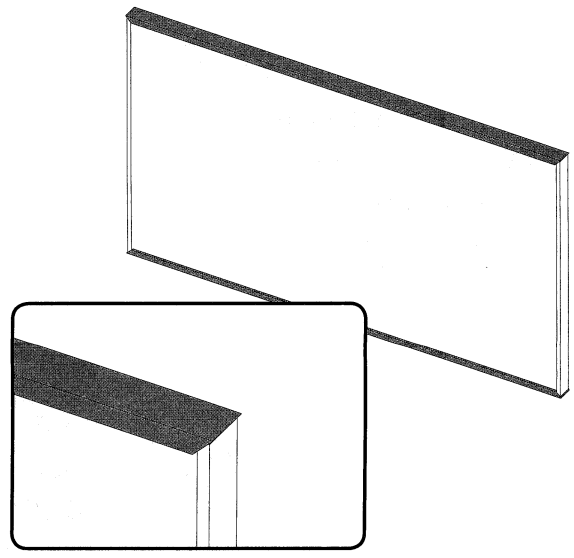

6

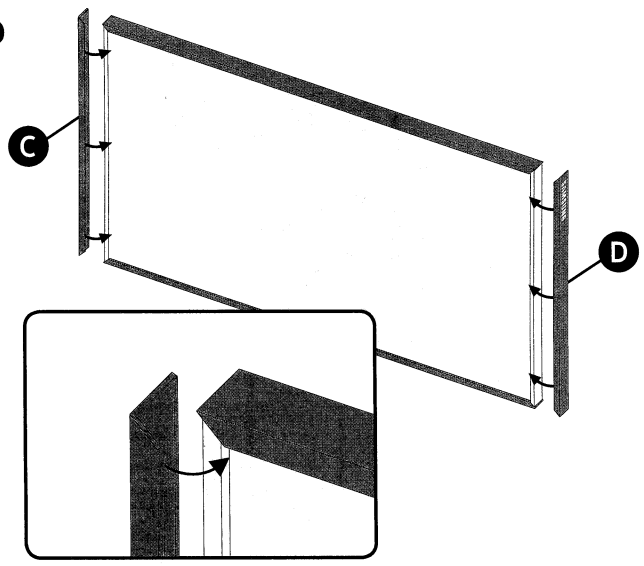

7

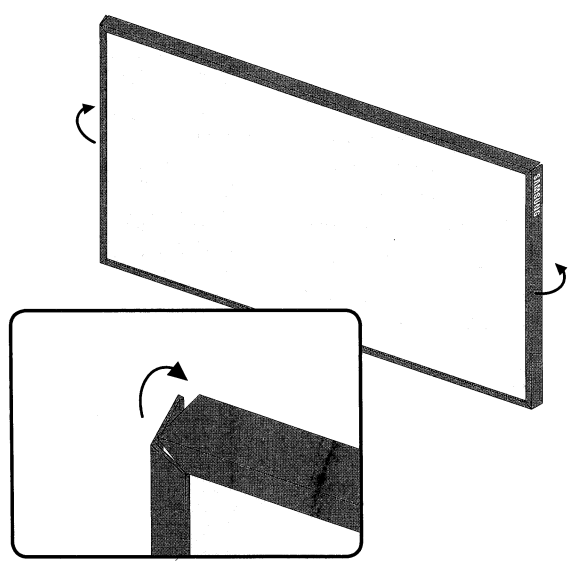

8

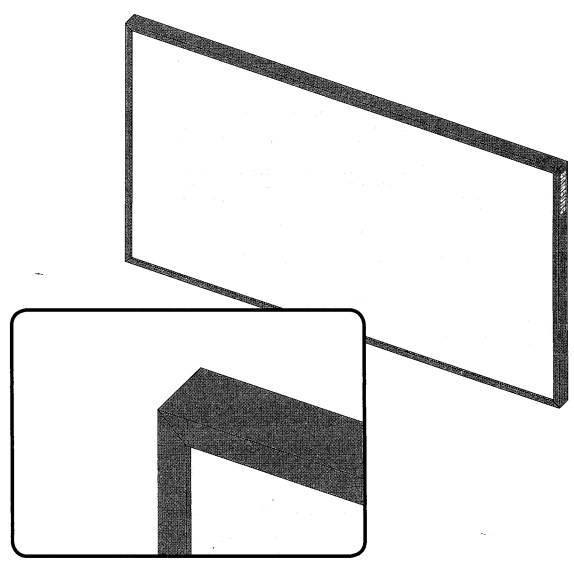

9

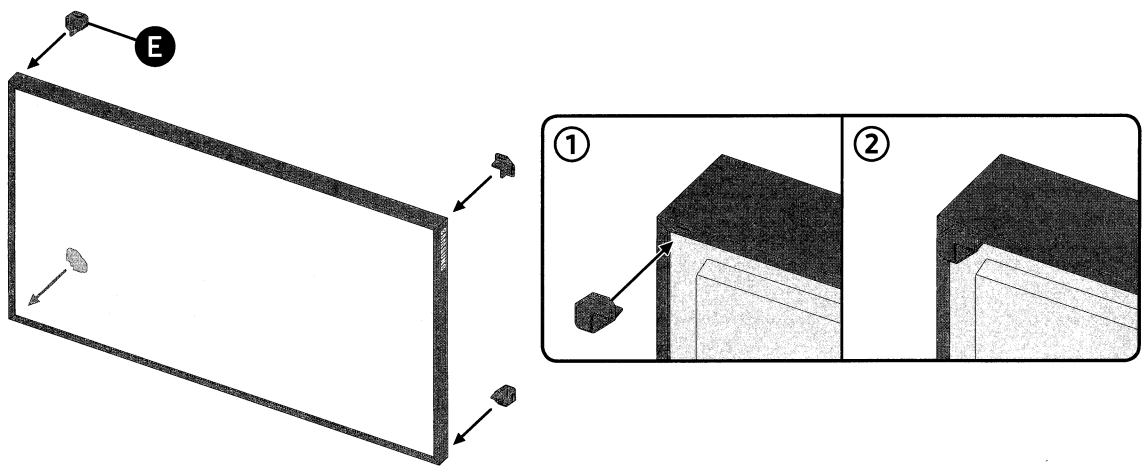
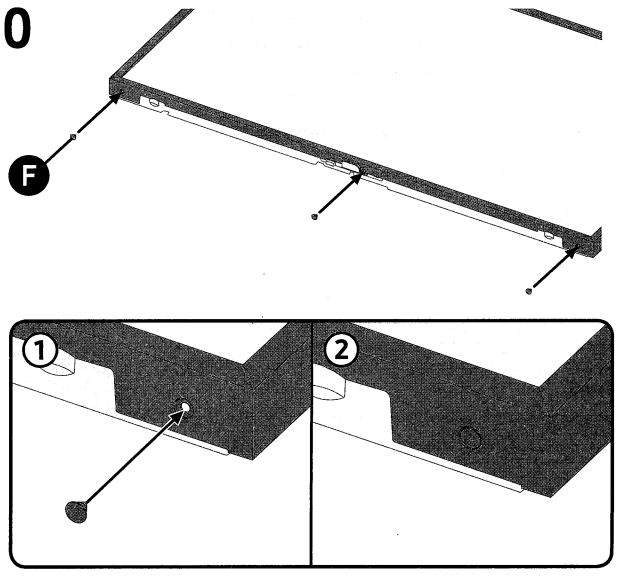
10