РУКОВОДСТВО ПОЛЬЗОВАТЕЛЯ

ТЕПЛОВЕНТИЛЯТОР PTC

МОДЕЛЬ: W-HC1603

Прежде чем вы начнете:

Предполагаемое использование

Устройство предназначено исключительно для некоммерческой эксплуатации в качестве мобильного нагревательного устройства.

Данный продукт не предназначен для коммерческого использования. Необходимо соблюдать общепризнанные правила предотвращения несчастных случаев и прилагаемые инструкции по технике безопасности.

Выполняйте только работы, описанные в данной инструкции по эксплуатации. Любое другое использование является неподходящим. Производитель не несет ответственности за ущерб, возникший в результате такого использования.

Каковы значения используемых символов?

Указания об опасности и информация четко обозначены в данной инструкции по применению. Используются следующие символы:

Опасность! Непосредственная опасность для жизни и опасность травм! Непосредственно опасная ситуация, которая может привести к смерти или тяжелым травмам.
Предупреждение! Возможная опасность для жизни и опасность травм! В целом опасная ситуация, которая может привести к смерти или тяжелым травмам.
Осторожно! Возможный риск получения травмы! Опасная ситуация, которая может привести к травмам.
Уведомление! Риск повреждения устройства! Ситуация, которая может привести к материальному ущербу.
Примечание: Информация, которая поможет Вам лучше понять задействованные процессы.

Наименование	Символ	Значение	Единица измерения		Наименование	Единица измерения
Выход тепла					**Тип подводимого тепла, только для электрических накопительных локальных обогревателей (выберите одно из них)**	
Номинальная тепловая мощность	P*nom*	1.5	Квт		Ручное управление расходом тепла со встроенным термостатом	нет данных
Минимальная тепловая мощность (ориентировочная)	P*min*	0.75	Квт		Ручное управление расходом тепла с обратной связью по комнатной и/или наружной температуре	нет данных
Максимальная непрерывная тепловая мощность	P*max, c*	1.5	Квт		Электронное управление расходом тепла с обратной связью по комнатной и/или наружной температуре	нет данных
Потребление вспомогательной электроэнергии					Тепловая мощность с помощью вентилятора	нет данных
При номинальной тепловой мощности	el*max*	нет данных	Квт		**Тип тепловой мощности /контроль комнатной температуры (выберите одно из них)**	
При минимальной тепловой мощности	el*min*	нет данных	Квт		Одноступенчатая тепловая мощность и отсутствие контроля комнатной температуры	[нет]
В режиме ожидания	el*SB*	0.0005268	Вт		Две или более ступеней ручного управления, без контроля комнатной температуры	[нет]
					С механическим термостатом для контроля комнатной температуры	[нет]
					С электронным термостатом для контроля комнатной температуры	[нет]
					Электронный контроль комнатной температуры плюс дневной таймер	[да]
					Электронный контроль комнатной температуры плюс недельный таймер	[нет]
					Другие параметры управления (возможно несколько вариантов выбора)	
					Контроль комнатной температуры с определением присутствия	[нет]
					Контроль комнатной температуры с обнаружением открытого окна	[нет]
					С возможностью дистанционного управления	[нет]
					С адаптивным управлением пуском	[нет]
					С ограничением рабочего времени	[нет]
					С датчиком черной лампы накаливания	[нет]
Контактная информация						

Общие указания по технике безопасности

- Для безопасной эксплуатации данного устройства, пользователь должен прочитать и понять эти инструкции по эксплуатации перед первым использованием прибора.
- Соблюдайте все инструкции по технике безопасности! Невыполнение этого требования может нанести вред вам и другим лицам.
- Сохраните все инструкции по использованию и инструкции по технике безопасности для дальнейшего использования.
- Если вы продаете или передаете устройство, вы также должны передать это руководство по эксплуатации.
- Устройство должно использоваться только тогда, когда оно функционирует должным образом. Если изделие или его часть неисправны, его необходимо вывести из эксплуатации и правильно утилизировать.
- Никогда не используйте устройство в помещении, где существует опасность взрыва, или вблизи легковоспламеняющихся жидкостей или газов.
- Всегда следите за тем, чтобы выключенное устройство не могло быть случайно перезапущено.
- Не используйте устройства с переключателем включения/выключения, который работает неправильно.
- Держите детей подальше от устройства! Храните устройство в недоступном для детей и других посторонних лиц месте.
- Не перегружайте устройство. Не используйте устройство для целей, для которых оно не предназначено.
- Убедитесь, что у детей нет возможности играть с устройством.
- Всегда соблюдайте все применимые внутренние и международные правила техники безопасности, охраны труда и эксплуатации.

Электробезопасность

- Устройство можно подключать только к правильно установленной и заземленной розетке.
- Предохранитель должен быть автоматическим выключателем остаточного тока с измеренным остаточным током не более 30 мА.
- Перед подключением убедитесь, что источник питания соответствует спецификациям подключения устройства.
- Инструмент можно использовать только в пределах указанных ограничений по напряжению и мощности (см. заводскую табличку).
- Не прикасайтесь к сетевой вилке мокрыми руками! Всегда вынимайте вилку из розетки,

держась за вилку, а не за кабель.

- Не сгибайте, не сминайте, не тяните и не водите по силовому кабелю, не допускайте попадания на него острых краев, масла и тепла.
- Не поднимайте устройство с помощью кабеля и не используйте кабель не по назначению.
- Проверяйте вилку и кабель перед каждым использованием.

- Если кабель питания поврежден, немедленно отсоедините вилку от питания. Никогда не используйте устройство, если кабель питания поврежден.
- Если устройство не используется, убедитесь, что вилка вынута из розетки.
- Перед подключением сетевого кабеля убедитесь, что устройство выключено.
- Убедитесь, что устройство выключено, прежде чем отсоединять его от сети.
- Перед транспортировкой устройства отключите источник питания.
- Если кабель подключения питания данного устройства поврежден, он должен быть заменен производителем или отделом обслуживания клиентов производителя или аналогичным квалифицированным специалистом во избежание рисков.

Инструкции по технике безопасности для конкретного устройства

- В окружающей среде устройства не должно быть легковоспламеняющихся или взрывоопасных материалов.
- Устройство должно стоять свободно со всех сторон на ровной горизонтальной поверхности.
- Расстояние по направлению к передней части между передней решеткой и другими предметами должно составлять не менее 65 см. Ближе к задней части, устройство должно иметь доступ к подаче воздуха.
- При использовании поворотной модели, область поворота должна быть свободной от препятствий.
- Устройство не может быть прикреплено к стене.
- Запрещается эксплуатировать устройство на открытом воздухе.
- Устройство ни в коем случае нельзя эксплуатировать без присмотра.
- Никогда не помещайте в устройство посторонние предметы через вентиляционную решетку. Смертельная опасность!
- Никогда не подвергайте устройство воздействию воды или других жидкостей.
- Устройство нельзя эксплуатировать в помещениях с ванной, душем или бассейном, а также вблизи умывальников или водопроводных труб.
- Устройство может быть не закрыто. Существует опасность возгорания.
- Не используйте адаптеры или удлинители.
- Не используйте нагреватель совместно с таймером или любым другим выключателем,

способным автоматически включаться, так как это создает опасность пожара.

- Этим прибором могут пользоваться дети в возрасте от 8 лет и старше, а также лица с ограниченными физическими, сенсорными или умственными способностями, либо с недостатком опыта и знаний, если они находятся под наблюдением или проинструктированы относительно безопасного использования прибора, а также если они понимают связанные с этим опасности. Не разрешайте детям играть с прибором. Чистка и техническое обслуживание не должны производиться детьми без присмотра взрослых.
- Детей младше 3 лет следует держать подальше от устройства, если они не находятся под постоянным присмотром взрослых.
- Дети в возрасте от 3 лет и младше 8 лет должны включать/выключать прибор только при условии, что он был помещен или установлен в предназначенное для него нормальное рабочее положение, и они находятся под присмотром или получили инструктаж по безопасному использованию прибора и понимают связанные с этим опасности. Дети в возрасте от 3 лет и младше 8 лет не должны подключать, регулировать и чистить прибор, а также выполнять техническое обслуживание пользователя.
- ОСТОРОЖНО! Некоторые части этого изделия могут сильно нагреться и вызвать ожоги. Особое внимание необходимо уделять там, где присутствуют дети и уязвимые слои населения.

Прочтите и соблюдайте инструкции по применению перед первым использованием продукта.

ОПИСАНИЕ УСТРОЙСТВА

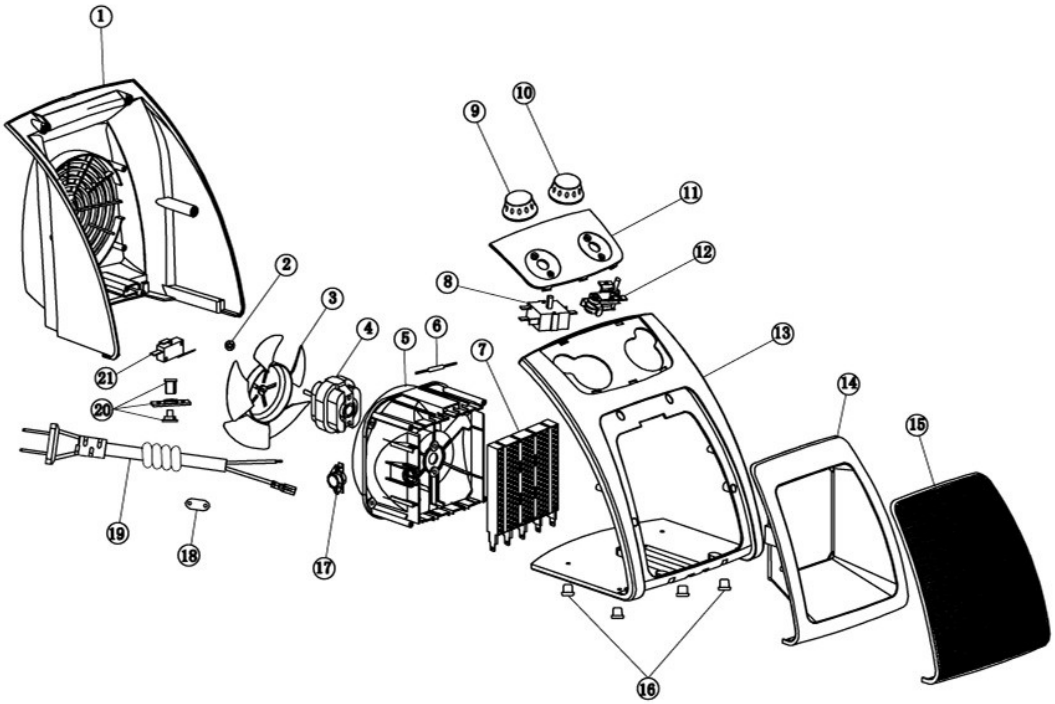

Номер	Название детали	Номер	Название детали
1	Задняя крышка	12	Термостат
2	Фиксатор лопасти	13	Передняя крышка
3	Лопасть	14	Ветроотвод
4	Двигатель с экранированным полюсом	15	Сетчатая крышка
5	Воздухозаборник	16	Ножки
6	Тепловая защита	17	Сброс термостата
7	Нагревательный элемент	18	Панель
8	Переключатель	19	Шнур питания
9	Ручка	20	Шпиндель
10	Терморегулирующая ручка	21	Выключатель, срабатывающий при опрокидывании
11	Панель управления		

1. Переключатель мощности нагрева

2. Регулятор температуры

Эксплуатация

Опасность! Риск получения травмы! Устройство должно быть введено в эксплуатацию только в том случае, если при проверке не были обнаружены неисправности. Если какая-либо часть устройства неисправна, ее необходимо заменить перед следующим использованием

Проверьте безопасное состояние устройства.

– Проверьте, нет ли каких-либо видимых дефектов.

– Проверьте, все ли части устройства надежно закреплены.

– Перед тем, как вставить вилку в розетку, убедитесь, что переключатель находится в положении [ВЫКЛ].

Включение

Установите переключатель мощности нагрева (1) и регулятор температуры (2) следующим образом:

Регулирование мощности нагрева

Поворотный переключатель в положении [●]: меньшая мощность нагрева (750 Вт)

Поворотный переключатель в положении [●●]: более высокая мощность нагрева (1500 Вт)

Регулирование температуры

– Установите поворотный переключатель в положение между МИНИМАЛЬНЫМ и МАКСИМАЛЬНЫМ.

Поворотный переключатель влево (МИН): более низкая комнатная температура

Поворотный переключатель вправо (МАКС): более высокая комнатная температура

При достижении желаемой температуры, воздуходув автоматически отключается. Чтобы повысить комнатную температуру, поверните поворотный регулятор еще дальше вправо.

Вентиляция без нагрева

- Поверните регулятор температуры (2) вправо
- Установите переключатель мощности нагрева в положение **[○]**.
- Устройство вентилирует неотапливаемым воздухом.

Выключение

Установите переключатель мощности нагрева в положение **[ВЫКЛ.]**.

Примечание: Если защитный выключатель находится на полу, устройство автоматически выключается, если его поднять.

Очистка

Опасность! Риск получения травмы! Перед всеми работами на устройстве, всегда отключайте сетевой штекер.

- Выключите устройство и дайте ему полностью остыть.
- Выньте вилку из розетки.
- Протрите устройство слегка влажной тканевой салфеткой.

Неисправности и меры по их устранению

Опасность! Риск получения травмы! Ненадлежащим образом выполненный ремонт может привести к небезопасной работе устройства. Это подвергает опасности Вас и окружающую среду.

Неисправности часто вызываются незначительными поломками. Вы можете легко исправить большинство из них самостоятельно. Пожалуйста, ознакомьтесь со следующей таблицей, прежде чем обращаться к поставщику.

Неисправность/отказ	Причина	Мера по исправлению положения
Устройство не работает или не нагревается	Выключено ли устройство или настроено на вентиляцию без нагрева?	Включите устройство или установите желаемый уровень нагрева.
	Нет сетевого напряжения?	Проверьте кабель, вилку, розетку и предохранитель.

Если вы не можете устранить неисправность самостоятельно, обратитесь к ближайшему поставщику. Пожалуйста, имейте в виду, что любой неправильный ремонт также приведет к аннулированию/гарантии.

Утилизация

Утилизация прибора

Приборы, обозначенные этим символом, не должны утилизироваться вместе с бытовыми отходами. Вы должны утилизировать такое электрическое и электронное оборудование отдельно.

Пожалуйста, проконсультируйтесь с местными муниципальными органами о возможностях правильной утилизации.

При раздельной утилизации, вы отправляете использованное оборудование на переработку или для других форм повторного использования.

Утилизация упаковки

Упаковка состоит из картона и пластика с соответствующей маркировкой, которые могут быть переработаны.

Технические характеристики

Номинальное напряжение: 220-240 В ~, 50-60 Гц

Номинальная мощность: 1500 Вт

Класс защиты: II

Размеры: 18.8 x 17.3 x 23.5 см

USER MANUAL

PTC FAN HEATER

MODEL.: W-HC1603

Before you begin:

Intended use

The device is intended exclusively for non-commercial operation as a mobile heating device. This product is not intended for commercial use. Generally acknowledged accident prevention regulations and enclosed safety instructions must be observed.

Only perform work described in these instructions for use. Any other use is improper. The manufacturer will not assume responsibility for damage resulting from such use.

What are the meanings of the symbols used?

Danger notices and information are clearly marked throughout these instructions for use. The following symbols are used:

DANGER! Direct danger to life and risk of injury! Directly dangerous situation that may lead to death or severe injuries.

WARNING! Probable danger to life and risk of injury! Generally dangerous situation that may lead to death or severe injuries.

CAUTION! Possible risk of injury! Dangerous situation that may lead to injuries.

NOTICE! Risk of damage to the device! Situation that may lead to property damage.

Note: Information to help you reach a better understanding of the processes involved.

Item	Symbol	Value	Unit		Item	Unit
Heat output					**Type of heat input, for electric storage local space heaters only (select one)**	
Nominal heat output	P*nom*	1.5	KW		Manual heat charge control, with integrated thermostat	N/A
Minimum heat output (indicative)	P*min*	0.75	KW		Manual heat charge control, with room and/or outdoor temperature feedback	N/A
Maximum continuous heat output	P*max, c*	1.5	KW		Electronic heat charge control with room and/or outdoor temperature feedbach	N/A
Auxiliary electricity consumption					Fan assisted heat output	N/A
At nominal heat output	el*max*	N/A	KW		**Type of heat output/room temperature control (select one)**	
At minimum heat output	el*min*	N/A	KW		Single stage heat output and no room temperature control	[no]
In standby mode	el*SB*	0.0005268	W		Two or more manual stages, no room temperature control	[no]
					With mechanic thermostat room temperature control	[no]
					With electronic thermostat room temperature control	[no]
					Electronic room temperature control plus day timer	[yes]
					Electronic room temperature control plus week timer	[no]
					Other control options (multiple selections possible)	
					Room temerature control, with presence detection	[no]
					Rroom temperature control, with open window detection	[no]
					With distance control option	[no]
					With adaptive start control	[no]
					With working time limitation	[no]
					With black bulb sensor	[no]
Contact details						

General safety instructions

- To operate this device safely, the user must have read and understood these instructions for use before using the device for the first time.
- Observe all safety instructions! Failure to do so may cause harm to you and others.
- Retain all instructions for use, and safety instructions for future reference.
- If you sell or pass the device on, you must also hand over these operating instructions.
- The device must only be used when it functions properly. If the product or part of the product is defective, it must be taken out of operation and disposed of correctly.
- Never use the device in a room where there is a danger of explosion or in the vicinity of flammable liquids or gases.
- Always ensure that a device which has been switched off cannot be restarted unintentionally.
- Do not use devices with an on/off switch that does not function correctly.
- Keep children away from the device! Keep the device out of the way of children and other unauthorized persons.
- Do not overload the device. Do not use the device for purposes for which it is not intended.
- Ensure that children are not able to play with the device.
- Always comply with all applicable domestic and international safety, health, and working regulations.

Electrical safety

- The device may only be connected to a socket that is correctly installed and grounded.
- The fuse must be a residual current circuit-breaker with a measured residual current of no more than 30 mA.
- Make sure that the power supply corresponds with the connection specifications of the device before it is connected.
- The tool may only be used within the specified limitations for voltage and power (see type plate).
- Do not touch the mains plug with wet hands! Always pull out the mains plug at the plug and not by the cable.
- Do not bend, crush, pull or drive over the power cable, protect from sharp edges, oil and heat.
- Do not lift the device using the cable or use the cable for purposes other than intended.
- Check the plug and cable before each use.

- If the power cable is damaged immediately disconnect the plug. Never use the device if the power cable is damaged.
- If the device is not in use make sure the plug is pulled out.

- Make sure that the device is switched off before plugging in the mains cable.
- Make sure that the device is switched off before unplugging it.
- Disconnect the power supply before transporting the device.
- If the power connection cable of this device is damaged, it must be replaced by the manufacturer or the manufacturer's customer service department or a similarly qualified person in order to prevent risks.

Device-specific safety instructions

- The surroundings must be free of highly flammable or explosive materials.
- The device must be standing clear all around on an even, horizontal surface.
- The distance towards the front between the front grate and objects must be at least 65 cm. Towards the back, the device must be clear for air supply.
- With the pivoting model, the pivot area must be kept clear.
- The device may not be fastened to the wall.
- The device may not be operated outdoors.
- The device may never be operated without supervision.
- Never put objects through the ventilation grate into the device. Mortal danger!
- Never subject the device to water or other liquids.
- The device may neither be operated in rooms with a bathtub, shower or swimming pool nor near washbasins or water connections.
- The device may not be covered. There is danger of fire.
- Do not use adapters or extension cords.
- Do not use the heater in conjunction with a timer or any other switch capable of automatic activation, as this creates a fire hazard.
- This appliance can be used by children aged from 8 years and above and by persons with reduced physical, sensory or mental capabilities or lack of experience and knowledge if they have been given supervision or instruction concerning use of the appliance in a safe way and if they understand the hazards involved. Children shall not play with the appliance. Cleaning and user maintenance shall not be made by children with-out supervision.
- Children of less than 3 years should be kept away unless continuously supervised.
- Children aged from 3 years and less than 8 years shall only switch on/off the appliance provided that it has been placed or installed in its intended normal operating position and they have been given supervision or instruction concerning use of the appliance in a safe way and understand the hazards involved. Children aged from 3 years and less than 8 years shall not plug in, regulate and clean the appliance or perform user maintenance.
- CAUTION! Some parts of this product can become very hot and cause burns. Particular attention

has to be given where children and vulnerable people are present.

Read and observe the instructions for use before using the product for the first time.

OPIS URZĄDZENIA

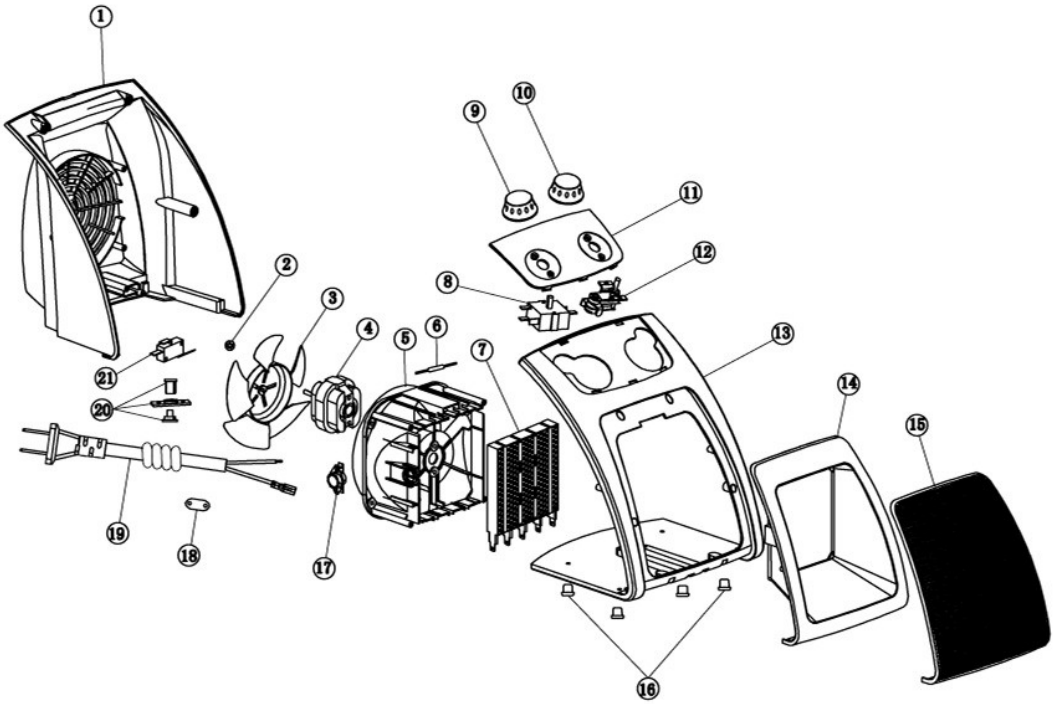

No	Part name	No	Part name
1	Back cover	12	Thermostat
2	Blade retainer	13	Front cover
3	Blade	14	Wind outlet
4	Shaded pole motor	15	Net cover
5	Wind inlet	16	Feet
6	Thermal protection	17	Reset thermostat
7	Heating element	18	Board
8	Switch	19	Power cord
9	Knob	20	Mandrel
10	Thermal knob	21	Tip-over switch
11	Control board		

1. Heating power switch

2. Temperature regulator

Operation

DANGER! Risk of injury! The device must only be put into operation if no faults are found during the check-up. If any part of the device is defective, it must be replaced before the next use.

Check the safe condition of the device.

– Check whether there are any visible defects.

– Check whether all parts of the device are firmly attached.

– Check whether the switch is on [OFF] before you insert the plug into the outlet.

Switching on

Set heating power switch (1) and temperature regulator (2) as follows:

Heating power regulation

Rotary switch on [ν]: lower heating power (750W)

Rotary switch on [νν]: higher heating power (1500 W)

Temperature regulation

– Set the rotary switch to a position between MIN and MAX.

Rotary switch to the left (MIN): lower room temperature

Rotary switch to the right (MAX): higher room temperature

When the desired temperature has been reached, the blower shuts off automatically. To increase the room temperature, turn the rotary regulator further to the right.

Ventilation without heat

- Turn temperature regulator (2) to the right
- Set heating power switch to **[ϒ]**.
- The device ventilates with unheated air.

Switching off

Set heating power switch to **[OFF]**.

Note: With the safety switch on the floor, the device switches off automatically if it is lifted up.

Cleaning

DANGER! Risk of injury! Before all work on the device, always disconnect the mains plug.

- Switch off the device and let it cool off completely.
- Pull out the plug.
- Wipe the device with a slightly damp cloth.

Faults and remedial measures

DANGER! Risk of injury! Improperly performed repairs can lead to the device not functioning safely. This endangers yourself and your environment.

Malfunctions are often caused by minor faults. You can easily remedy most of these yourself. Please consult the following table before contacting the vendor.

Fault/malfunction	Cause	Remedial measure
Device does not work or does not heat	Is the device switched off or set on ventilation without heat?	Switch on the device or set the desired heat level.
	No mains voltage?	Check cable, plug, socket and fuse.

If you can't fix the fault yourself, contact your nearest vendor. Please be aware that any improper repairs will also invalidate the warranty.

Disposal

Disposal of the appliance

Appliances which are labeled with the adjacent symbol must not be disposed of in household waste. You must dispose of such old electrical and electronic equipment separately.

Please check with your local authority about the possibilities for correct disposal.

Through separate disposal you send old equipment for recycling or for other forms of re-use.

Disposal of the packaging

The packaging consists of cardboard and correspondingly marked plastics that can be recycled.

Technical data

Nominal voltage: 220-240 V ~, 50-60Hz

Nominal output: 1500 W

Protection class: II

Dimensions: 18.8 x 17.3 x 23.5 cm

ПАЙДАЛАНУШЫ ЖЕТЕКШІЛІГІ

PTC ЖЫЛУ ЖЕЛДЕТКІШІ

МОДЕЛЬ: W-HC1603

Сіз бастамас бұрын:

Болжалды пайдалану

Құрылғы тек мобильді қыздыру құрылғысы ретінде коммерциялық емес пайдалануға арналған.

Бұл өнім коммерциялық пайдалануға арналмаған. Жазатайым оқиғалардың алдын алудың көпшілік мойындаған ережелері мен қоса берілген қауіпсіздік техникасы жөніндегі нұсқаулықтарды сақтау қажет.

Осы пайдалану жөніндегі нұсқаулықта сипатталған жұмыстарды ғана орындаңыз. Кез келген басқа пайдалану жарамсыз болып табылады. Өндіруші осындай пайдалану нәтижесінде туындаған залал үшін жауап бермейді.

Пайдаланылатын символдардың мәні қандай?

Қауіп туралы нұсқаулар мен ақпарат осы қолдану жөніндегі нұсқаулықта нақты белгіленген. Келесі символдар пайдаланылады:

Қауіп! Тікелей өмір үшін қауіп және жарақат алу қаупі! Өлімге немесе ауыр жарақатқа әкелуі мүмкін тікелей қауіпті жағдай.
Ескерту! Ықтимал өмір үшін қауіп және жарақат алу қаупі! Өлімге немесе ауыр жарақатқа әкелуі мүмкін жалпы қауіпті жағдай.
Абай болыңыз! Ықтимал жарақат алу қаупі! Жарақаттарға әкелуі мүмкін қауіпті жағдай.
Хабарлама! Құрылғының зақымдану қаупі! Материалдық шығынға әкелуі мүмкін жағдай.
Ескертпе: Сізге қолданылатын процестерді жақсы түсінуге көмектесетін ақпарат.

Атауы	Символ	Мәні	Өлшем бірлігі		Атауы	Өлшем бірлігі
Жылу шығысы					**Жеткізілетін жылу түрі, тек электрлік жинақтағыш жергілікті қыздырғыштар үшін (олардың біреуін таңдаңыз)**	
Номиналды жылу қуаты	P*nom*	1.5	Квт		Кіріктірілген термостатпен жылу шығынын қолмен басқару	деректер жоқ
Минималды жылу қуаты (бағдарлы)	P*min*	0.75	Квт		Бөлме және/немесе сыртқы температура бойынша кері байланыспен жылу шығынын қолмен басқару	деректер жоқ
Максималды үздіксіз жылу қуаты	P *max, c*	1.5	Квт		Бөлме және/немесе сыртқы температура бойынша кері байланыспен жылу шығынын электронды басқару	деректер жоқ
Қосалқы электр энергиясын тұтыну					Желдеткіш көмегімен берілетін жылу қуаты	деректер жоқ
Номиналды жылу қуаты кезінде	el*max*	деректер жоқ	Квт		**Жылу қуатының түрі /бөлме температурасын бақылау (олардың біреуін таңдаңыз)**	
Минималды жылу қуаты кезінде	el*min*	деректер жоқ	Квт		Бір сатылы жылу қуаты және бөлме температурасын бақылаудың болмауы	[жоқ]
Күту режимінде	el*SB*	0.0005268	Вт		Бөлме температурасын бақылаусыз, қолмен басқарудың екі немесе одан да көп сатылары	[жоқ]
					Бөлме температурасын бақылауға арналған механикалық термостатпен	[жоқ]
					Бөлме температурасын бақылауға арналған электронды термостатпен	[жоқ]
					Бөлме температурасын электронды бақылау және күндік таймер	[иә]
					Бөлме температурасын электронды бақылау және апталық таймер	[жоқ]
					Басқарудың басқа параметрлері (таңдаудың бірнеше нұсқасы болуы мүмкін)	
					Қатысуды анықтай отырып, бөлме температурасын бақылау	[жоқ]
					Ашық терезені анықтай отырып, бөлме температурасын бақылау	[жоқ]
					Қашықтан басқару мүмкіндігімен	[жоқ]
					Бейімді іске қосу басқаруымен	[жоқ]
					Жұмыс уақытын шектеумен	[жоқ]
					Қара қыздыру шамының бергішімен	[жоқ]
Байланыс ақпараты						

Қауіпсіздік техникасы жөніндегі жалпы нұсқаулар

- Бұл құрылғыны қауіпсіз пайдалану үшін пайдаланушы құрылғыны бірінші рет пайдалану алдында осы пайдалану жөніндегі нұсқаулықты оқып, түсінуі керек.
- Барлық қауіпсіздік техникасы жөніндегі нұсқаулықтарды сақтаңыз! Осы талапты орындамау сізге және басқа тұлғаларға зиян тигізуі мүмкін.
- Әрі қарай пайдалану үшін барлық пайдалану жөніндегі нұсқаулықтар мен қауіпсіздік техникасы жөніндегі нұсқаулықтарды сақтаңыз.
- Егер сіз құрылғыны сатсаңыз немесе табыстасаңыз, сіз осы пайдалану жөніндегі нұсқаулықты да табыстауыңыз керек.
- Құрылғыны ол тиісті түрде жұмыс істеген кезде ғана пайдалану керек. Егер бұйым немесе оның бір бөлігі ақаулы болса, оны пайдаланудан шығару және дұрыс кәдеге жарату қажет.
- Ешқашан құрылғыны жарылыс қаупі бар үйжайда немесе тезтұтанғыш сұйықтықтар мен газдардың жанында пайдаланбаңыз.
- Әрқашан сөндірілген құрылғы кездейсоқ қайта іске қосылмайтынын қадағалаңыз.
- Дұрыс жұмыс істемейтін қосу/сөндіру ажыратып-қосқышы бар құрылғыларды пайдаланбаңыз.
- Балаларды құрылғыдан алыс ұстаңыз! Құрылғыны балалар мен басқа бөгде адамдардың қолы жетпейтін жерде сақтаңыз.
- Құрылғыны шамадан тыс жүктемеңіз. Құрылғыны ол арналмаған мақсаттар үшін пайдаланбаңыз.
- Балалардың құрылғымен ойнауға мүмкіндігі жоқ екеніне көз жеткізіңіз.
- Әрқашан қауіпсіздік техникасы, еңбекті қорғау және пайдалану жөніндегі барлық қолданылатын ішкі және халықаралық ережелерді сақтаңыз.

Электр қауіпсіздігі

- Құрылғыны тек дұрыс орнатылған және жерге қосылған розеткаға қосуға болады.
- Сақтандырғыш өлшенген қалдық тогы 30 мА аспайтын қалдық токтың автоматты ажыратқышы болуы тиіс.
- Қосу алдында қоректендіру көзі құрылғының қосу спецификацияларына сәйкес келетініне көз жеткізіңіз.
- Құралды тек көрсетілген кернеу мен қуат шектеулері шегінде пайдалануға болады (зауыттық тақтайшаны қараңыз).
- Желілік ашаға дымқыл қолмен жанаспаңыз! Әрқашан ашаны розеткадан шығарғанда, кабельден емес, ашадан ұстаңыз.
- Күштік кабельді майыстырмаңыз, мыжымаңыз, тартпаңыз және баспаңыз, оған өткір

жиектердің, майдың және жылудың түсуіне жол бермеңіз.

- Құрылғыны кабель көмегімен көтермеңіз және кабельді тағайындалуынан тыс пайдаланбаңыз.
- Әр пайдалану алдында аша мен кабельді тексеріңіз.

- Егер қоректендіру кабелі зақымдалған болса, ашаны дереу қоректенуден ажыратыңыз. Егер қоректендіру кабелі зақымдалған болса, құрылғыны ешқашан пайдаланбаңыз.
- Егер құрылғы пайдаланылмаса, ашаның розеткадан шығарылғанына көз жеткізіңіз.
- Желілік кабельді қоспас бұрын құрылғының сөндірілгеніне көз жеткізіңіз.
- Оны желіден ажыратпас бұрын құрылғының сөндірілгеніне көз жеткізіңіз.
- Құрылғыны тасымалдау алдында қоректендіру көзін ажыратыңыз.
- Егер осы құрылғының қоректендіру кабелі зақымдалған болса, қауіпті болдырмау үшін оны өндіруші немесе өндірушінің клиенттерге қызмет көрсету бөлімі немесе ұқсас білікті маман ауыстыруы керек.

Нақты құрылғыға арналған қауіпсіздік техникасы жөніндегі нұсқаулықтар

- Қоршаған ортада құрылғылар тезтұтанғыш немесе жарылу қаупі бар материалдар болмауы тиіс.
- Құрылғы барлық жағынан тегіс көлденең бетте еркін тұруы керек.
- Алдыңғы бөлігіне қарай алдыңғы тор мен басқа да заттар арасындағы қашықтық кемінде 65 см құрауы тиіс. Артқы жағына жақын жерде құрылғыда ауа беруге қолжетімділік болуы тиіс.
- Бұрылмалы модельді пайдалану кезінде бұрылу аймағы кедергілерден бос болуы керек.
- Құрылғы қабырғаға бекітілмеуі тиіс.
- Құрылғыны ашық ауада пайдалануға тыйым салынады.
- Ешбір жағдайда құрылғыны қараусыз пайдалануға болмайды.
- Ешқашан құрылғыға желдеткіш тор арқылы бөгде заттарды салмаңыз. Өлім қаупі!
- Ешқашан құрылғыны судың немесе басқа сұйықтықтардың әсеріне ұшыратпаңыз.
- Құрылғыны ванна, душ немесе бассейн бар үйжайларда, сондай-ақ қолжуғыштардың немесе су құбырларының жанында пайдалануға болмайды.
- Құрылғы жабық болмауы мүмкін. Жану қаупі бар.
- Адаптерлерді немесе ұзартқыштарды пайдаланбаңыз.
- Қыздырғышты таймермен немесе автоматты түрде қосылуға қабілетті кез келген басқа ажыратқышпен бірге пайдаланбаңыз, себебі бұл өрт қаупін тудырады.
- Бұл аспапты 8 және одан жоғары жастағы балалар, сондай-ақ физикалық, сенсорлық немесе ақыл-ой қабілеті шектеулі, не тәжірибесі мен білімі жеткіліксіз адамдар, егер олар

бақылауда болса немесе аспапты қауіпсіз пайдалануға қатысты нұсқау берілсе, сондай-ақ олармен байланысты қауіптерді түсінсе, пайдалана алады. Балаларға аспаппен ойнауға рұқсат бермеңіз. Тазарту мен техникалық қызмет көрсетуді балалар ересектердің қарауынсыз жүргізбеуі тиіс.

- 3 жасқа дейінгі балаларды, егер олар ересектердің тұрақты бақылауында болмаса, құрылғыдан алыс ұстау керек.
- 3 жастан асқан және 8 жастан кіші балалар аспапты тек аспап оған арналған қалыпты жұмыс қалпына орналастырылған немесе орнатылған және олар қадағалау астында болған немесе аспапты қауіпсіз пайдалану жөнінде нұсқама алған және осыған байланысты қауіптерді түсінген жағдайда ғана қосу/сөндіру керек. 3 жастан асқан және 8 жастан кіші балаларға аспапты қосуға, реттеуге және тазалауға, сондай-ақ пайдаланушыға техникалық қызмет көрсетуді орындауға болмайды.
- АБАЙ БОЛЫҢЫЗ! Осы бұйымның кейбір бөліктері қатты қызуы мүмкін және күйікке әкелуі мүмкін. Балалар мен халықтың осал топтары бар жерлерде ерекше назар аудару қажет.

Өнімді бірінші рет пайдалану алдында пайдалану жөніндегі нұсқаулықты оқып, сақтаңыз.

ҚҰРЫЛҒЫ СИПАТТАМАСЫ

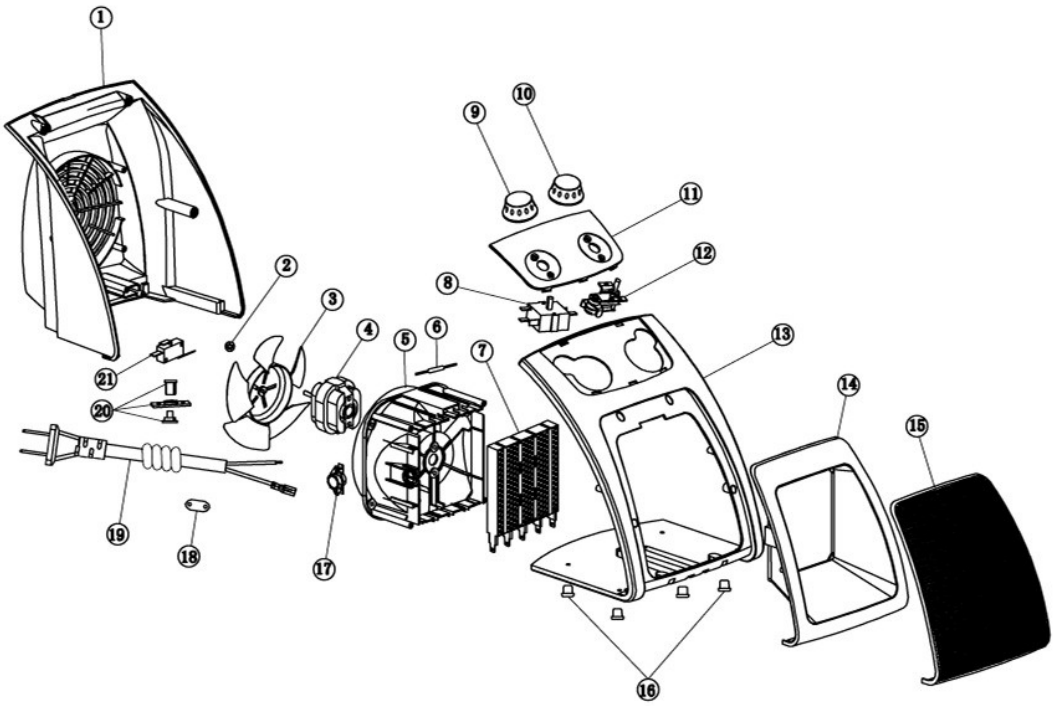

Нөмірі	Бөлшек атауы	Нөмірі	Бөлшек атауы
1	Артқы қақпақ	12	Термостат
2	Қалақша бекіткіші	13	Алдыңғы қақпақ
3	Қалақша	14	Жел бұрғыш
4	Экрандалған полюсі бар қозғалтқыш	15	Торлы қақпақ
5	Ауа жинағыш	16	Табандар
6	Жылулық қорғаныс	17	Термостатты арылту
7	Қыздырғыш элемент	18	Панель
8	Ажыратып-қосқыш	19	Қоректендіру баусымы
9	Тұтқа	20	Айналдырғы
10	Термореттеуші тұтқа	21	Аударылу кезінде іске қосылатын ажыратқыш
11	Басқару панелі		

1. Қыздыру қуатының ажыратып-қосқышы

2. Температура реттегіші

Пайдалану

Қауіп! Жарақат алу қаупі! Тексеру кезінде ақаулықтар анықталмаған жағдайда ғана құрылғы пайдалануға берілуі тиіс. Егер құрылғының қандай да бір бөлігі ақаулы болса, оны келесі пайдалану алдында ауыстыру керек

Құрылғының қауіпсіз жай-күйін тексеріңіз.

- Қандай да бір көрінетін ақаулардың бар-жоғын тексеріңіз.
- Құрылғының барлық бөліктері сенімді бекітілгенін тексеріңіз.
- Ашаны розеткаға енгізбес бұрын ажыратып-қосқыш [СӨНД] қалпында тұрғанына көз жеткізіңіз.

Қосу

Жылу қуатының ажыратып-қосқышын (1) және температура реттегішін (2) келесідей орнатыңыз:

Жылу қуатын реттеу

Бұрылмалы ажыратып-қосқыш [●] қалпында: аз қыздыру қуаты (750 Вт)

Бұрылмалы ажыратып-қосқыш [●●] қалпында: жоғарырақ қыздыру қуаты (1500 Вт)

Температураны реттеу

- Бұрылмалы ажыратып-қосқышты МИНИМАЛДЫ және МАКСИМАЛДЫ арасындағы қалыпқа орнатыңыз.

Бұрылмалы ажыратып-қосқыш солға (МИН): төменірек бөлме температурасы

Бұрылмалы ажыратып-қосқыш оңға (МАКС): жоғарырақ бөлме температурасы

Қалаулы температураға жеткен кезде ауа үрлегіш автоматты түрде сөндіріледі. Бөлме температурасын көтеру үшін бұрылмалы реттегішті одан әрі оңға бұраңыз.

Қыздырусыз желдету

- Температура реттегішін (2) оңға бұраңыз
- Қыздыру қуатының ажыратып-қосқышын **[O]** қалпына орнатыңыз.
- Құрылғы жылытылмаған ауамен желдетеді.

Сөндіру

Қыздыру қуатының ажыратып-қосқышын **[СӨНД]** қалпына орнатыңыз.

Ескертпе: Егер қорғаныс қосқышы еденде болса, көтерген кезде құрылғы автоматты түрде сөнеді.

Тазарту

Қауіп! Жарақат алу қаупі! Құрылғыдағы барлық жұмыстардың алдында әрқашан желілік істікшені сөндіріңіз.

- Құрылғыны сөндіріп, оны толығымен суытыңыз.
- Ашаны розеткадан шығарыңыз.
- Құрылғыны сәл дымқыл мата майлықпен сүртіңіз.

Ақаулықтар және оларды жою бойынша шаралар

Қауіп! Жарақат алу қаупі! Тиісті түрде орындалмаған жөндеу құрылғының қауіпті жұмысына әкелуі мүмкін. Бұл Сізге және қоршаған ортаға қауіп төндіреді.

Ақаулықтар жиі кішігірім сынулардан туындайды. Сіз олардың көпшілігін өздігінен оңай түзете аласыз. Өтінеміз, жеткізушіге жүгінбес бұрын келесі кестемен танысыңыз.

Ақаулық/істен шығу	Себебі	Жағдайды түзету бойынша шара
Құрылғы жұмыс істемейді немесе қызбайды	Құрылғы сөндірулі ме немесе қыздырусыз желдетуге бапталған ба?	Құрылғыны қосыңыз немесе қажетті қыздыру деңгейін орнатыңыз.
	Желілік кернеу жоқ па?	Кабельді, ашаны, розетканы және сақтандырғышты тексеріңіз.

Егер сіз ақаулықты өздігінен жоя алмасаңыз, ең жақын жеткізушіге жүгініңіз. Өтінеміз, кез келген дұрыс емес жөндеу кепілдіктің жойылуына әкелетінін есте сақтаңыз.

Кәдеге жарату

Аспапты кәдеге жарату

Осы символмен белгіленген аспаптар тұрмыстық қалдықтармен бірге кәдеге жаратылмауы тиіс. Сіз осындай электрлік және электронды жабдықты бөлек кәдеге жаратуыңыз керек.

Өтінеміз, жергілікті муниципалдық органдармен дұрыс кәдеге жарату мүмкіндігі туралы кеңесіңіз.

Бөлек кәдеге жарату кезінде сіз пайдаланылған жабдықты қайта өңдеуге немесе қайта пайдаланудың басқа түрлеріне жібересіз.

Қаптаманы кәдеге жарату

Қаптама қайта өңдеуге болатын, тиісті таңбасы бар картон мен пластиктен тұрады.

Техникалық сипаттамалары

Номиналды кернеуі: 220-240 В ~, 50-60 Гц

Номиналды қуаты: 1500 Вт

Қорғаныс сыныбы: II

Өлшемдері: 18.8 x 17.3 x 23.5 см

КОЛДОНУУЧУ НУСКАМАСЫ
PTC ЖЫЛУУЛУК ЖЕЛДЕТКИЧИ

ҮЛГҮ: W-HC1603

Баштооңуздан мурун:

Болжолдонгон колдонуу

Аппарат алып жүрүүчү ысытуу түзүлүшү катары коммерциялык эмес колдонуу үчүн арналат. Бул продукт коммерциялык колдонуу үчүн арналбайт. Кырсыктардын алдын алуу үчүн жалпыга анык эрежелерди жана сактык чара техникасы боюнча нускамаларды жолдоо керек.

Ушул колдонуу нускамасында берилген иштерди гана аткарыңыз. Кандайдыр бир башка колдонуу туура келбейт. Өндүрүүчү мындай колдонуудан улам келип чыккан зыянга жоопкерчилик тартпайт.

Колдонулган символдордун маанилери кандай?

Коркунуч боюнча көрсөтүүлөр жана маалымат ушул колдонуучу нускамасында так көрсөтүлгөн. Төмөндөгү символдор колдонулат:

Коркунуч! Өмүргө жана жаракат алуу коркунучу! Өлүмгө же оор жаракаттарга алып келген коркунучтуу абал.
Көңүл буруу! Өмүргө же травма алуу коркунучу! Жалпысынан караганда өлүмгө же олуттуу травмаларга алып келген коркунучтуу.
Этият болуңуз! Травма алуу коркунучу! Травмаларга алып келиши мүмкүн болгон коркунучтуу абал.
Эскертүү! Түзүлүштү бузуу коркунучу! Материалдык зыянга алып келиши мүмкүн болгон абал.
Билдирүү: Жүргүзүлгөн процесстерди түшүнүүңүз үчүн жардам берген маалымат.

Аталышы	Символ	Маанисии	Чен өлчөм		Аталышы	Чен өлчөм
Жылуулуктун чыгуусу					**Локалдык жылыткычтар үчүн Тип подводимого тепла, только для электрических накопительных локальных обогревателей (выберите одно из них)**	
Номиналдык жылуулук кубаты	P*nom*	1.5	Квт		Орнотулган термостат аркылуу жылуулукту кол менен башкаруу	дайын жок
Минималдык жылуулук кубаты (болжолдонгон)	P*min*	0.75	Квт		Бөлмөнүн жана/же сырткы температураны кайтарым жооп аркылуу жылуулук агымын кол менен башкаруу	дайын жок
Максималдык үзгүлтүксүз жылуулук кубаты	P *max, c*	1.5	Квт		Бөлмөнүн жана/же сырткы температураны кайтарым жооп аркылуу жылуулук электрдик башкаруу	дайын жок
Кошумча электр кубатын керектөө					Желдеткичтин жардамы менен жылуулук куьбаттуулугу	дайын жок
Номиналдык жылуулук кубатында	el*max*	дайын жок	Квт		**Жылуулук кубатынын түрү/бөлмө температурасын көзөмөлдөө (бирин тандаңыз)**	
Минималдык жылуулук кубатында	el*min*	дайын жок	Квт		Бир кадамдуу жылуулук кубаты жана бөлмө температурасын көзөмөлдөнбөйт	[жок]
Күтүү режиминде	el*SB*	0.0005268	Вт		Эки же көбүрөөк кол менен башкаруу, бөлмө температурасын көзөмөлдөбөйт	[жок]
					Бөлмө температурасын көзөмөлдөө үчүн механикалык термостаты бар	[нет]
					Бөлмө температурасын көзөмөлдөө үчүн электрондук термостаты бар	[нет]
					Болмө температурасын электрондук көзөмөлдөө плюс күнүмдүк таймер	[ооба]
					Болмө температурасын электрондук көзөмөлдөө плюс жумалык таймер	[жок]
					Башка башкаруу параметрлери (бир нече тандоо варианты мүмкүн)	
					Адам бар экенин аныктаган бөлмө температурасын көзөмөлдөө	[жок]
					Терезеси ачык экенин аныктаган бөлмө температурасын көзөмөлдөө	[жок]
					Алыстан башкаруу мүмкүндүгү бар	[жок]
					Күйгүзүүнү адаптивдүү башкаруу менен	[жок]
					Жумуш убагын чектөө менен	[жок]
					Кара ысытуу лампасынын көрсөткүчү менен	[жок]
Байланыш маалыматы						

Коопсуздук чаралары боюнча жалпы көрсөтмөлөр

- Бул прибор коопсуз иштеши үчүн, колдонуучу биринчи жолу колдонуудан мурун бул иштетүү нускамаларын окуп, түшүнүшү керек.
- Бардык коопсуздук нускамаларын аткарыңыз! Антпесеңиз, сизге жана башкаларга зыян келтириши мүмкүн.
- Колдонуу боюнча бардык нускамаларды жана коопсуздук нускамаларын келечекте маалымат алуу үчүн сактаңыз.
- Эгер аппаратты сатсаңыз же белекке берсеңиз, анда бул нускаманы да тапшырышыңыз керек.
- Аппарат туура иштеп турганда гана колдонулушу керек. Эгерде аппарат же анын бир бөлүгү бузулган болсо, ал иштен чыгарылып, туура утилдештирилиши керек.
- Аппаратты эч качан жарылуу коркунучу бар бөлмөдө же күйүүчү суюктуктардын же газдардын жанында колдонбоңуз.
- Өчүрүлгөн аппарат кокустан кайра күйгүзүлбөй турганына ар дайым караңыз.
- Туура иштебеген күйгүзүү/өчүрүү баскычы бар түзмөктөрдү колдонбоңуз.
- Балдарды аппараттан алыс кармаңыз! Аппаратты балдар жана башка уруксаты жок адамдар жетпеген жерде сактаңыз.
- Аппаратты ашыкча жүктөбөңүз. Аппаратты ал арналбаган максаттарда колдонбоңуз.
- Балдардын аппарат менен ойноо мүмкүнчүлүгү жок экенин текшериңиз.
- Бардык тиешелүү улуттук жана эл аралык ден соолук, коопсуздук жана иштетүү эрежелерин ар дайым сактаңыз.

Электркоопсуздук

- Аппарат туура орнотулган жана жерге туташтырылган розеткага гана туташтырылышы мүмкүн.
- Сактагыч 30 мА-дан аз өлчөнгөн калдык ток менен калдык токтун өчүргүчү болушу керек.
- Туташтыруудан мурун, кубат булагы аппараттын туташуу өзгөчөлүктөрүнө туура келгенин текшериңиз.
- Аппаратты белгиленген чыңалуу жана кубаттуулук чегинде гана колдонууга болот (заводдук табакчаны караңыз).
- Электр сайгычын нымдуу колуңуз менен кармабаңыз! Айрыны розеткадан сууруганда, кабелден эмес, айрыны кармап сууруңуз.
- Электр шнурун ийбеңиз, эзбеңиз, тартпаңыз же күчтүү кабелден өткөрбөңүз жана аны учтуу нерселерден, майдан жана ысыктан алыс кармаңыз.
- Аппаратты кабелинен тартып көтөрбөңүз же кабелди башка максаттарда колдонбоңуз.

- Ар бир колдонуудан мурун айрыны жана кабелди текшериңиз.
- Электр кабели бузулган болсо, аны дароо розеткадан сууруп алыңыз. Электр кабели бузулган болсо, аппаратты эч качан колдонбоңуз.
- Аппарат колдонулбай турганда, айрынын розеткадан ажыратылганын текшериңиз.
- Тармак кабелин туташтырардан мурун аппарат өчүк экенин текшериңиз.
- Аппаратты розеткадан сууруп алардан мурун, анын өчүрүлгөнүн текшериңиз.
- Аппаратты ташуудан мурун кубат камсыздоосун өчүрүңүз.
- Эгер аппараттын кубат туташтыруу кабели бузулуп калса, тобокелдиктерди болтурбоо үчүн аны өндүрүүчү же өндүрүүчүнүн кардарларды тейлөө бөлүмү же ушуга окшогон квалификациялуу адам алмаштырышы керек.

Белгилүү аппарат үчүн чактык чаралары боюнча нускама

- Аппараттын айланасы күйүүчү же жарылуучу материалдардан таза болушу керек.
- Аппарат туруктуу, тегиз жерде бардык тараптан эркин турушу керек.
- Алдыңкы тор менен башка нерселердин ортосундагы аралык эң аз 65 см болушу керек, аппараттын арткы жагында аба менен камсыздоо мүмкүнчүлүгү болушу керек.
- Бурулуу моделин колдонуп жатканда, бурулуу аймагында тоскоолдуктар болбошу керек.
- Аппаратты дубалга бекитүүгө болбойт.
- Аппаратты сыртта колдонбоңуз.
- Аппаратты эч качан кароосуз иштетүүгө болбойт.
- Аппараттын ичине желдетүүчү тор аркылуу эч качан бөтөн нерселерди салбаңыз. Өлүмгө алып келүүчү коркунуч бар!
- Аппаратты эч качан сууга же башка суюктуктарга тийгизбеңиз.
- Аппаратты ваннасы, душу же бассейни бар бөлмөлөрдө же бассейндердин же суу түтүктөрүнүн жанында колдонбоңуз.
- Аппарат жабылбашы мүмкүн. Өрт чыгуу коркунучу бар.
- Адаптерлерди же узарткычтарды колдонбоңуз.
- Жылыткычты таймер же автоматтык түрдө күйгүзүүчү башка өчүргүч менен бирге колдонбоңуз, анткени бул өрт коркунучун жаратат.
- Бул аппаратты 8 жаштан улуу балдар же физикалык, сезүү же акыл-эс жөндөмү начар же тажрыйбасы жана билими жок адамдар, эгерде алардын көзөмөлүндө же шайманды коопсуз колдонуу боюнча жана аны менен байланышкан коркунучтарды түшүндүргөн нускама берилген болсо, колдоно алат. Балдарга шайман менен ойноого уруксат бербеңиз. Тазалоо жана тейлөө чоңдордун көзөмөлү жок балдар тарабынан жүргүзүлбөшү керек.
- 3 жашка чейинки балдар ар дайым чоңдордун көзөмөлүндө болбосо, аппараттан алыс болушу керек.

- 3 жаштан 8 жашка чейинки балдар аппарат орнотулган же кадимки иштөө абалына коюлганда жана алар көзөмөлгө алынганда же ппаратты коопсуз колдонуу боюнча нускама берилгенде жанан коркунучту түшүнгөндө гана күйгүзүп/өчүрүүлөрү керек. 3 жаштан 8 жашка чейинки балдар аппаратты туташтырып, жөндөп же тазалабашы керек же колдонуучунун техникалык тейлөөсүн аткарбашы керек.
- ЭТИЯТ БОЛУҢУЗ! Бул өнүмдүн кээ бир бөлүктөрү өтө ысып, күйүккө алып келиши мүмкүн. Өзгөчө көңүл балдар жана калктын аярлуу катмары бар жерлерге бурулушу керек.

Продуктту биринчи жолу колдонуудан мурун колдонуу нускамасын окуп, аткарыңыз.

АППАРАТТЫН СҮРӨТТӨМӨСҮ

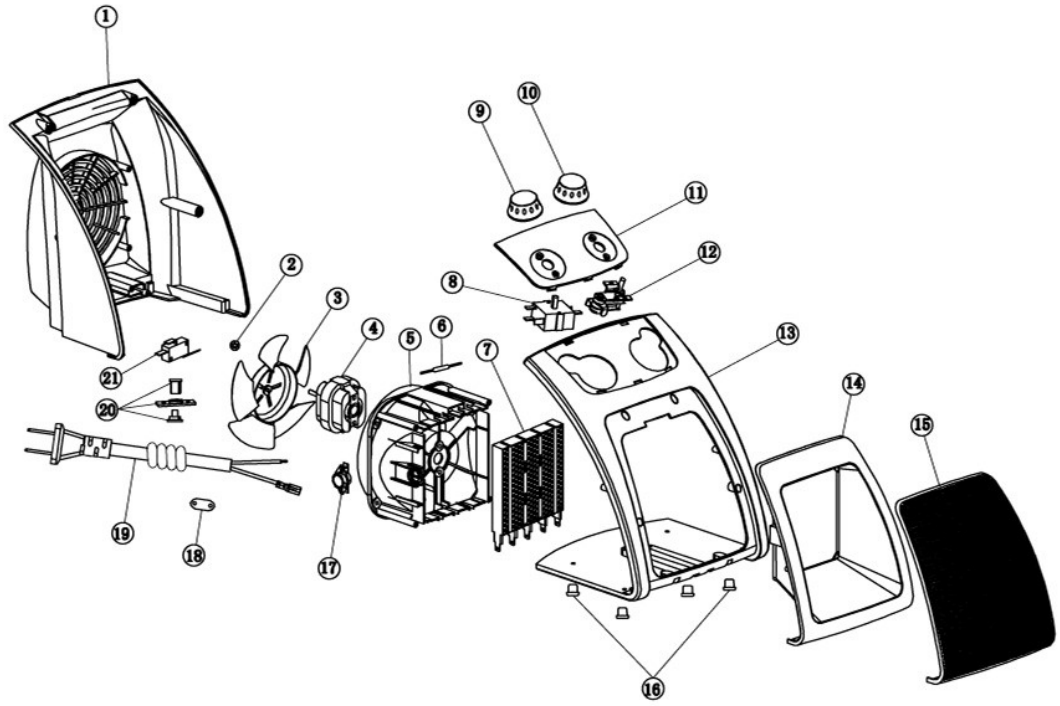

Номер	Бөлүкчөнүн аталышы	Номер	Бөлүкчөнүн аталышы
1	Арткы капкак	12	Термостат
2	Бычакчалардын бекиткичи	13	Алдыңкы капкак
3	Бычакча	14	Шамал чыгаргыч
4	Экрандалган уюлу бар кыймылдаткыч	15	Тор капкак
5	Аба алгыч	16	Буттары
6	Жылуулук коргогучу	17	Термостатты баштапкы абалга келтирүү
7	Ысытуу элементи	18	Панель
8	Которгуч	19	Кубат шнуру
9	Кармагыч	20	Шпиндель
10	Терможөндөөчү кармагыч	21	Көңтөрүп алганда иштеген өчүргүч
11	Башкаруу панели		

1. Жылытуу кубатынын которгучу

2. Температура жөндөгүчү

Иштетүү

Коркунуч! Травма алуу коркунучу! Текшерүү учурунда эч кандай мүчүлүштүктөр табылбаса, аппаратты ишке киргизүү керек. Аппараттын кайсы бир бөлүгү бузулуп калса, аны кийинки колдонуудан мурун алмаштыруу керек.

Аппараттын коопсуз абалын текшерүү.

– Көзгө крүнгөн кемчиликтерди текшериңиз.

– Аппараттын бардык бөлүктөрү бекем бекитилгенин текшериңиз.

– Айрыны розеткага аюудан мурун которгучтун [ӨЧК.] абалында экенин текшериңиз.

Күйгүзүү

Ысытуу кубатынын которгучун (1) жана температура жөндөгүчүн (2) төмөнкүдөй орнотуңуз:

Ысытуу кубатын түзөтүү

Бурама которгучу [●] абалында: ысытуунун азыраак кубаты (750 Вт)

Бурама которгучу [●●] абалында: ысытуунун жогорку кубаты (1500 Вт)

Температураны тууралоо

– Бурама которгучун МИНИМАЛДЫК жана МАКСИМАЛДЫК көрсөткүчүнүн ортосуна коюңуз.

Бурама которгучун солго (МИН): бөлмө температурасы төмөнүрөөк

Бурама которгучун оңго (МАКС): бөлмө температурасы жогураак

Каалаган температурага жеткенде, аба үйлөгүчү автоматтык түрдө өчүрүлөт. Бөлмө температурасын жогорулатуу үчүн, бурагыычты арыраак оңго тураңыз.

Жылытуусуз желдетүү

- Температура жөндөгүчүн (2) оңго бураңыз
- Ысытуу кубатын жөндөгүчтү **[O]** абалына коюңуз.
- Аппарат ысытылбаган аба менен желдетет.

Өчүрүү

Ысытуу кубатын жөндөгүчтү **[ӨЧР.]** абалына коюңуз.

Эскертүү: Эгер коргоочу өчүргүч жертаманда болсо, аппаратты көтөргөндө, ал автоматтык түрдө өчөт.

Тазалоо

Коркунуч! Жаракат алуу коркунучу! Аппаратта кандайдыр бир ишти аткаруудан мурун, ар дайым электр сайгычын сууруп алыңыз.

- Аппаратты өчүрүп, аны толугу менен муздагыча күтө туруңуз.
- Айрыны розеткадан сууруңуз.
- Аппаратты нымдуу чүпүрөк менен сүрүңүз.

Бузулуулар жана аларды жокко чыгаруу чаралары

Коркунуч! Жаракат алуу тобокели! Оңдоо туура эмес жүргүзүлгөн болсо, аппараттын туура эмес иштешине алып келет. Бул жагдай сизге жана айлана-чөйрөгө коркунуч жаратат.

Бузулуулар көбүнчө өтө маанилүү эмес бузулууларга алып келет. Сиз алардын көбүн өз алдынча оңдой аласыз. Камсыздоочуга кайрылуудан мурун, төмөндөгү жадыбалды карап чыгыңыз.

Бузулуу/иштебөө	Себеп	Оңдоо чарасы
Аппарат иштебей же ысыбай жатат	Аппарат өчүрүлгөнбү же ысытуусуз желдетүүгө жөндөлгөнбү?	Аппаратты өчүрүп же каалаган ысытуу деңгээлин орнотуңуз.
	Тармак чыңалуусу жокпу?	Кабель, айры, розетка жана сактагычты текшериңиз.

Эгер бузулууну өз алдынча чече албай жатсаңыз, жакын арадагы камсыздоочуга кайрылыңыз. Туура эмес жургүзүлгөн оңдоо кепилдиктин жокко чыгарылышына алып келээрин унутпаңыз.

Утилдөө

Приборду утилдөө

Бул белги менен белгиленген аппараттарды тиричилик таштандылары менен таштоого болбойт. Мындай электрдик жана электрондук жабдууларды өзүнчө таштаңыз.

Таштандыга чыгаруунун туура жолдорун билүү үчүн жергиликтүү муниципалдык бийликтерге кайрылыңыз.

Өзүнчө утилдөө менен, колдонулган жабдууларды кайра иштетүүгө же кайра колдонуунун башка түрлөрүнө жөнөтөсүз.

Таңгактаманы утилдөө

Таңгактама кайра иштетүүгө мүмкүн болгон тиешелүү белгиси бар картон менен пластиктен турат.

Техникалык мүнөздөмөлөр

Номиналдык чыңалуу: 220-240 В ~, 50-60 Гц

Номиналдык кубаттуулук: 1500 Вт

Коргроо классы: II

Өлчөмдөрү: 18.8 x 17.3 x 23.5 см

ARG	
Наименование изделия: Бұйымның түрі : Product name: Буюмдун аталышы:	Тепловентилятор ARG / W-HF1603 Fan Heater ARG / W-HF1603 ARG / W-HC1603 жылу желдеткіші Жылуулук желдетмеси ARG / W-HC1603
Модель: Үлгісі: Model: Түрү:	W-PC1603
Изготовитель (наименование, адрес): Жасаушы (атауы, мекен-жайы): Manufacturer (name and address: Өндүрүчү завод:	TIMIT TECHNOLOGY CO., LTD. (ROOM 1001, BLOCK A, SHARED BUILDING, NO.78, KEYUAN NORTH RD, NANSHAN DISTRICT, SHENZHEN, CHINA
Дата изготовления (месяц, год): Жасалған күні (ай, жыл): Date of production (month/year): Даярдоо датасы (ай, жыл):	08.2022
Технические характеристики: Техникалық сипаттамалары: Technical specifications: Техникалык мүнөздөмөлөр:	Мощность: 2000 Вт, Напряжение: 220-240V AC 50-60Hz Rated Power 1500W. Voltage: 220-240V AC 50-60Hz Қуаты: 2000 Вт, Кернеуі: 220-240V AC 50-60Hz Кубаттуулугу 2000 Вт, чыңалуу: 220-240V AC 50-60Hz
Адрес уполномоченной организации принимающей претензии от потребителей на территории Республики Казахстан (юридический и фактический адрес, телефон). Қазақстан Республикасының аумағындағы тұтынушылардан шағым қабылдаушы өкілетті ұйымның мекен-жайы (заңды және нақты мекен-жайы, телефоны). The address of the authorized organization receiving claims from consumers in the territory of the Republic of Kazakhstan (legal and actual address, phone number). Казахстан Республикасынын территориясында керектөөчүлөрдөн дооматтарды алган ыйгарым укуктуу уюмдун дареги :	ТОО Arena S (Арена S) LLC 050016, Республика Казахстан, Алматы, Ул. Суюнбая, 38А Arena S" ЖШС, 050016, Қазақстан Республикасы, Алматы қ., Сүйінбай даңғ., 38А ТОО Arena S (Арена S) LLC 050016, Republic of Kazakhstan, Almaty, Suyunbay street, 38A ТОО "Arena S", 050016, Казахстан Республикасы, Алматы ш., Суюнбай пр. 38А