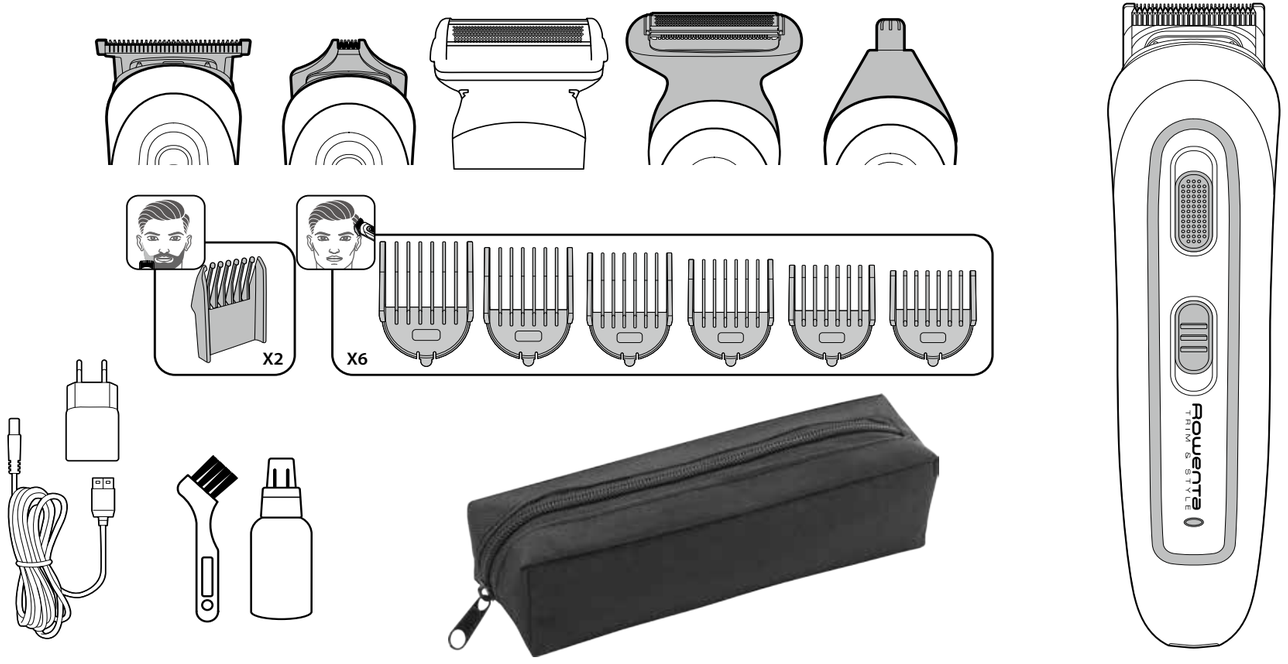

EN *According to model / **FR** *Selon modèle / **DE** *Afhängigt af model / **NL** *Afhankelijk van het model / **IT** *Secondo il modello / **ES** *Según modelo / **PT** * Consoante o modelo / **EL** *Ανάλογα με το μοντέλο / **NO** *Avhengig av modell / **SV** *BEROENDE PÅ MODELL / **DA** *Afhængigt af model / **FI** *Mallista riippuen / **TR** *Modele göre / **PL** *w zależności od modelu / **RO** *în funcţie de model / **RU** *В зависимости от модели / **CS** *Dle modelu / **SL** *Odvisno od modela / **UK** *залежно від моделі / **SK** *Podľa modelu / **SR** *U zavisnosti od modela / **ET** *sõltuvalt mudelist / **HU** *Modeltől függően / **HR** *ovisno o modelu / **LT** *Priklausomai nuo modelio / **BG** *Според модела / **BS** *Ovisno o modelu / **LV** *Atbilstoši modelim / AR* حسب الموديل

Rowenta
FOR MEN

EN SK
FR BG
DE RO
NL BS
IT HU
ES HR
PT SR
EL ET
TR LT
RU LV
UK AR
CS
PL
SL

TRIM & STYLE

www.rowenta.com

1820005280

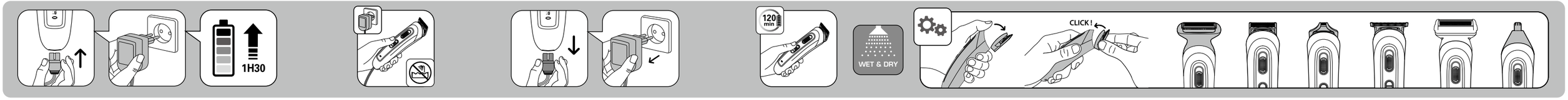
1H30
120 min
WET & DRY
CLICK !

x2
CLICK
3 - 4 - 5 - 6 - 7 mm
8 - 9 – 10 – 11- 12 mm
ON
OFF
18mm
15mm
12mm
9mm
6mm
3mm
CLICK

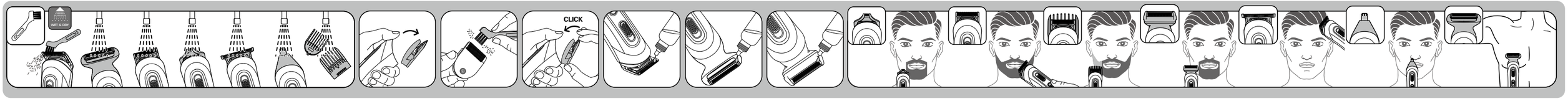
WET & DRY
CLICK

FR

Lisez les instructions avant d'utiliser l'appareil
et éviter tout danger dû à une mauvaise utilisation.

Tondeuse multifonctions

CONSEILS DE SÉCURITÉ

• Pour votre sécurité, cet appareil est conforme aux normes et réglementations applicables (Directives Basse Tension, Compatibilité Electromagnétique, Environnement...).
• Vérifiez que la tension de votre installation électrique correspond à celle de votre appareil.
• Toute erreur de branchement peut causer des dommages irréversibles non couverts par la garantie.
• L'installation de l'appareil et son utilisation doit toutefois être conforme aux normes en vigueur dans votre pays.

• Cette tondeuse barbe peut être utilisée par des enfants âgés d'au moins 3 ans sous surveillance.

• Cet appareil peut être utilisé par des enfants âgés de 8 ans et plus et des personnes ayant des capacités physiques, sensorielles ou mentales réduites ou un manque d'expérience et de connaissances, s'ils ont reçu un encadrement ou des instructions concernant l'utilisation de l'appareil en toute sécurité et comprennent les risques encourus. Les enfants ne doivent pas jouer avec l'appareil. Les enfants ne doivent ni nettoyer l'appareil ni s'occuper de son entretien sans surveillance. Il convient de surveiller les enfants pour s'assurer qu'ils ne jouent pas avec l'appareil.

• Si le câble d'alimentation est endommagé, il doit être remplacé par le fabricant, son service après vente ou des personnes de qualification similaire afin d'éviter un danger.

• **MISE EN GARDE** : Les parties tenues à la main doivent être débranchées avant le nettoyage sous l'eau. Convient pour utilisation dans la baignoire et sous la douche. Convient pour le nettoyage sous un robinet d'eau.

• MISE EN GARDE : Pour le rechargement de la batterie, utilisez uniquement l'unité d'alimentation amovible fournie avec l'appareil.

• Unité d'alimentation amovible 0950 : L'appareil doit être exclusivement utilisé avec le bloc d'alimentation fourni 0950.

• La batterie doit être retirée de l'appareil avant que celui-ci ne soit mis au rebut.

• L'appareil doit être déconnecté du réseau d'alimentation lorsqu'on retire la batterie.

• La batterie doit être éliminée de façon sûre.

• Cet appareil contient des batteries qui ne peuvent être remplacées que par des personnes qualifiées.

• Ne pas utiliser les têtes de rasage corps et barbe sous l'eau.
• Cet appareil n'est pas prévu pour être utilisé par des personnes (y compris les enfants) dont les capacités physiques, sensorielles ou mentales sont réduites, ou des personnes dénuées d'expérience ou de connaissance, sauf si elles ont pu bénéficier, par l'intermédiaire d'une personne responsable de leur sécurité, d'une surveillance ou d'instructions préalables concernant l'utilisation de l'appareil. Il convient de surveiller les enfants pour s'assurer qu'ils ne jouent pas avec l'appareil.
• N'utilisez pas votre appareil et contactez un Centre Service Agréé si :
- votre appareil est tombé,
- s'il ne fonctionne pas normalement.
• L'appareil doit être débranché :
- avant le nettoyage et l'entretien,
- en cas d'anomalie de fonctionnement,
- dès que vous avez terminé de l'utiliser.
• Ne pas utiliser si le cordon est endommagé.
• Ne pas débrancher en tirant sur le cordon, mais en tirant par la prise.
• Ne pas utiliser de prolongateur électrique.
• Ne pas nettoyer avec des produits abrasifs ou corrosifs.
• Ne pas utiliser par température inférieure à 0 °C et supérieure à 35 °C.

GARANTIE

Votre appareil est destiné à un usage domestique seulement.
Il ne peut être utilisé à des fins professionnelles.
La garantie devient nulle et invalide en cas d'utilisation incorrecte.

MISE EN GARDE : avant toute utilisation, veillez à bien recharger votre appareil. Cet appareil ne fonctionne pas sur secteur.

PARTICIPONS À LA PROTECTION DE L'ENVIRONNEMENT !

Votre appareil contient de nombreux matériaux valorisables ou recyclables. Confiez celui-ci dans un point de collecte ou à défaut dans un centre service agréé pour que son traitement soit effectué.

Recyclage des batteries.
Pour le retrait des accus LI-ION, décharger complètement les accus avant démontage. Ouvrir les boîtiers de l'appareil avec un outil, couper les connexions, recycler les accus de façon sûre.

Ces instructions sont également disponibles sur notre site internet www.rowenta.com

EN

Read the instructions before use to avoid any danger due to misuse.

Multi-trimmer

SAFETY INSTRUCTIONS

• For your safety, this appliance complies with the applicable standards and regulations (Low Voltage Directive, Electromagnetic Compatibility, Environmental…).
• Check that the voltage of your electricity supply matches the voltage of your appliance. Any error when connecting the appliance can cause irreparable harm, not covered by the guarantee.
• The installation of the appliance and its use must however comply with the standards in force in your country.

• This multi-trimmer can be used by children aged from 3 years under supervision.

• This appliance can be used by children aged from 8 years and above and persons with reduced physical, sensory or mental capabilities or lack of experience and knowledge if they have been given supervision or instruction concerning use of the appliance in a safe way and understand the hazards involved. Children shall not play with the appliance. Cleaning and user maintenance shall not be made by children without supervision.

• If the supply cord is damaged, it must be replaced by the manufacturer, its service agent or similarly qualified persons in order to avoid a hazard.

• **WARNING**: The parts held in the hand must be unplugged before being cleaned with water. Suitable for a use in the bathtub or under the shower. May be cleaned under running water.

• WARNING: For the purposes of recharging the battery, only use the detachable supply unit provided with this appliance.

• Detachable supply unit 0950: The appliance must only be used with the power pack supplied 0950.

• This appliance contains batteries that are only replaceable by skilled persons.

• The appliance must be disconnected from the supply mains when removing the battery.

• The battery must be removed from the appliance before it is scrapped.

• The battery is to be disposed of safely.

• Do not use body and beard shaving heads underwater.
• This appliance is not intended for use by persons (including children) with reduced physical, sensory or mental capabilities, or lack of experience and knowledge, unless they have been given supervision or instruction concerning use of the appliance by a person responsible for their safety.
Children should be supervised to ensure that they do not play with the appliance.
• Stop using your appliance and contact an Authorised Service Centre if:
- your appliance has fallen.
- it does not work correctly.
• The appliance must be unplugged:
- before cleaning and maintenance procedures.
- if it is not working correctly.
- as soon as you have finished using it.
- if you leave the room, even momentarily.
• Do not use if the cord is damaged.
• Do not unplug by pulling on the cord, rather pull out by the plug.
• Do not use an electrical extension lead.
• Do not clean with abrasive or corrosive products.
• Do not use at temperatures below 0°C and above 35°C.

GUARANTEE

Your appliance is designed for use in the home only.
It should not be used for professional purposes.
The guarantee becomes null and void in the case of improper usage.

USING FOR THE FIRST TIME: before use, make sure your appliance is charged. This appliance does not work in AC mode.

ENVIRONMENT PROTECTION FIRST !

Your appliance contains valuable materials which can be recovered or recycled.
Leave it at a local civic waste collection point.

Recycling the batteries.
Before removing the LI-ION batteries, discharge them completely. Open the battery compartment using a tool, cut all the connections and then recycle the batteries in a safe manner.

These instructions are also available on our website www.rowenta.com

DE

Lesen Sie vor der Benutzung des Geräts die Anweisungen durch,
um jedwedes Risiko durch unsachgemäßen Gebrauch auszuschließen.

Multi-Rasierer

SICHERHEITSHINWEISE

• Lesen Sie die Gebrauchsanleitung sorgfältig vor der ersten Inbetriebnahme ihres Gerätes durch.
• Eine unsachgemäße Bedienung entbindet den Hersteller von jeglicher Haftung.
• Um Ihre Sicherheit zu gewährleisten, entspricht dieses Gerätes den gültigen Normen und Bestimmungen (Niederspannungsrichtlinien, elektromagnetischeVerträglichkeit, Umwelt...).
• Überprüfen Sie, dass die Betriebsspannung Ihres Geräts mit der Spannung Ihrer Elektroinstallation übereinstimmt. Ein fehlerhafter Anschluss kann irreparable Schäden hervorrufen, die nicht von der Garantie abgedeckt sind.
• Die Installation des Geräts muss den in Ihrem Land gültigenNormen entsprechen.

• Dieser Bartschneider darf von Kindern ab 3 Jahren unter Beaufsichtigung verwendet werden.

• Das Gerät darf von Kindern ab 8 Jahren und Personen, deren körperliche oder geistige Unversehrtheit oder deren Wahrnehmungsfähigkeit eingeschränkt ist, oder Personen mit mangelnden Kenntnissen und Erfahrungen benutzt werden, sofern sie beaufsichtigt werden oder eine Einweisung in den sicheren Gebrauch des Geräts erhalten haben und die damit verbundenen Risiken verstehen. Kindern sollte das Spielen mit dem Gerät untersagt werden. Kinder dürfen das Gerät ohne Aufsicht nicht reinigen oder warten.

• Wenn das Stromkabel beschädigt ist, darf es, um jedwede Gefahr zu vermeiden, nur vom Hersteller, dem Kundendienst oder ähnlich qualifizierten Personen ausgetauscht werden.

• **WARNHINWEIS**: Das handgehaltene Teil ist von der Anschlussleitung zu trennen, bevor es unter fließendem Wasser gereinigt wird. Geeignet für die Verwendung in der Badewanne oder unter der Dusche. Das Gerät kann unter fließendem Wasser gereinigt werden.

• WARNUNG: Verwenden Sie zum Aufladen des Akkus nur das mit diesem Gerät mitgelieferte und abtrennbare Netzgerät.

• Abtrennbares Netzgerät 0950: Das Gerät darf ausschließlich mit dem mitgelieferten Netzteil 0950 betrieben werden.

• Vor der Entsorgung muss der Akku aus dem Gerät entfernt werden.

• Zum Herausnehmen des Akkus muss das Gerät vom Netz getrennt werden.

• Der Akku muss sicher entsorgt werden.

• Dieses Gerät enthält Batterien, die nur von qualifizierten Personen ausgetauscht werden können.

• Dieses Gerät darf nicht von Personen (inbegriffen Kindern) mit eingeschränkten körperlichen, sensorischen oder geistigen Fähigkeiten benutzt werden. Das Gleiche gilt für Personen, die keine Erfahrung mit dem Gerät besitzen oder sich mit ihm nicht auskennen, außer wenn sie von einer für ihre Sicherheit verantwortlichen Person beaufsichtigt werden oder von dieser mit demGebrauch des Gerätes vertraut gemacht wurden. Kindermüssen beaufsichtigt werden, damit sie nicht mit dem Gerät spielen.
• Benutzen Sie das Gerät nicht und treten Sie mit einem zugelassenen Kundendienstcenter in Kontakt, wenn das Gerät zu Boden gefallen ist sichtbare Schäden aufweist oder nicht richtig funktioniert.
• Das Gerät muss ausgesteckt werden: vor Reinigung und Wartung, bei Funktionsstörungen und sofort nach dem Gebrauch. Lassen Sie das Kabel niemals herunter hängen, oder in die Nähe von, oder in Berührung mit einer Wärmequelle oder einer scharfen Kante kommen.
• Wenn das Stromkabel beschädigt ist, darf das Gerät nicht benutzt werden.
• Stecken Sie das Gerät nicht durch Ziehen am Stromkabel aus, sondern ziehen Sie den Stecker aus der Steckdose.
• Benutzen Sie kein Verlängerungskabel.
• Reinigen Sie das Gerät nicht mit scheuernden oder ätzenden Produkten.
• Betreiben Sie das Gerät nicht bei Temperaturen unter 0 °C oder über 35 °C.
• Legen Sie das Gerät nicht ab solange es eingeschaltet ist. Verwenden Sie nur original Zubehör. Das Gerät nie unbeaufsichtigt betreiben.

GARANTIE

Jeder Eingriff, außer der im Haushalt üblichen Reinigung und Pflege durch den Kunden muss durch den Kundendienst erfolgen. Dieses Gerät ist ausschließlich für den Hausgebrauch bestimmt. Es darf nicht für gewerbliche Zwecke eingesetzt werden.
Bei unsachgemäßer Benutzung erlischt die Garantie.

INBETRIEBNAHME: versichern Sie sich, daß es vor Gebrauch komplett aufgeladen ist. Das Gerät arbeitet nicht mit Netzanschluß.

TUN SIE ETWAS FÜR DEN UMWELTSCHUTZ!

Ihr Gerät enthält zahlreiche wieder verwertbare oder recyclebare Materialien.
Bringen Sie das Gerät zur Entsorgung zu einer Sammelstelle Ihrer Stadt oder Gemeinde.

Recycling der Batterien.
Die LI-ION Akkus müssen vor dem Herausnehmen völlig geleert werden. Machen Sie das Gerät mit einem Werkzeug auf, durchtrennen Sie die Verbindungen und entsorgen Sie die Akkus auf sichere Weise.
- Richtiger Umgang mit Batterien (Akkus): Achten Sie darauf, dass Batterien nicht in die Hände von Kindern gelangen. Kinder könnten Batterien in den Mund nehmen und verschlucken.
- Batterien können Giftstoffe enthalten, die die Umwelt schädigen. Entsorgen Sie die Batterien deshalb unbedingt entsprechend der geltenden gesetzlichen Bestimmungen.Werfen Sie die Batterien niemals in den normalen Hausmüll.

Diese Sicherheitshinweise sind auch auf unserer Website www.rowenta.com verfügbar.

NL

Lees de instructies voordat u het apparaat gaat gebruiken en vermijd
gevaarlijke situaties als gevolg van een verkeerd gebruik.

Veelzijdige groomer

VEILIGHEIDSADVIEZEN

• Controleer of de spanning van uw elektriciteitsinstallatie overeenkomt met die van het apparaat. Een verkeerde aan-sluiting kan onherstelbare schade veroorzaken die niet door de garantie gedekt wordt.
• De installatie van het apparaat en het gebruik moeten echter beantwoorden aan de in uw land geldende normen.

• Deze baardtrimmer kan worden gebruikt door kinderen vanaf 3 jaar oud als ze onder toezicht staan.
• Dit apparaat mag gebruikt worden door kinderen vanaf 8 jaar, personen met verminderde fysieke, mentale of zintuiglijke capaciteiten en personen die weinig ervaring of kennis hebben op voorwaarde dat ze onder de supervisie staan van een persoon die verantwoordelijk is voor hen of ze genoeg richtlijnen gekregen hebben om het apparaat veilig te kunnen hanteren en de gevaren kennen. Kinderen mogen niet met dit apparaat spelen. Schoonmaak- en onderhoudswerkzaamheden mogen nooit door kinderen zonder toezicht uitgevoerd worden.

• Indien het netsnoer beschadigd is, moet het vervangen worden door de fabrikant, diens servicedienst of een persoon met een geljkwaardige kwalificatie, om gevaarlijke situaties te voorkomen.

• **WAARSCHUWING**: U dient de stroomvoorziening van de in de hand gehouden delen af te sluiten voordat u deze onder de kraan reinigt. Geschikt om in bad of onder de douche te gebruiken. Geschikt voor reiniging onder de stromende kraan.

• WAARSCHUWING: Om de accu op te laden, gebruik alleen de afneembare voedingseenheid die met dit apparaat is meegeleverd.

• Afneembare voedingseenheid 0950 : Dit apparaat dient alleen gebruikt te worden met de geleverde adapter 0950.

• Haal de batterij uit voordat het apparaat wordt afgedankt.

• Ontkoppel het apparaat van de netvoeding voordat de batterij wordt verwijderd.

• Gooi de afgedankte batterij weg op een juiste manier.

• Dit toestel bevat batterijen die alleen mogen worden vervangen door gekwalificeerde personen.

• Dit apparaat is niet bedoeld om zonder hulp of toezicht gebruikt te worden door kinderen of andere personen, indien hun fysieke, zintuiglijke of mentale vermogen hen niet in staat stellen dit apparaat op een veilige wijze te gebruiken, tenzij zij van tevoren instructies hebben ontvangen betreffende het gebruik van dit apparaat door een verantwoordelijke persoon. Er moet toezicht zijn op kinderen zodat zij niet met het apparaat kunnen spelen.
• Gebruik het apparaat niet meer en neem contact op met een erkende Servicedienst indien:
- het apparaat gevallen is
- het niet meer normaal werkt.
• De stekker moet uit het stopcontact gehaald worden:
- vóór het reinigen en onderhoud van het apparaat,
- bij storingen tijdens het gebruik,
- zodra u het apparaat niet meer gebruikt.
• Niet gebruiken wanneer het netsnoer beschadigd is.
• De stekker niet uit het stopcontact halen door aan het snoer te trekken, maar alleen via de stekker.
• Geen verlengsnoer gebruiken.
• Niet reinigen met schurende of corrosieve middelen.
• Niet gebruiken bij temperaturen onder 0 °C en boven 35 °C.

GARANTIE

Dit apparaat is alleen bestemd voor huishoudelijk gebruik.
Het kan niet voor bedrijfsmatige doeleinden gebruikt worden.
De garantie is niet geldig in geval van een oneigenlijk gebruik.

INGEBRUIKNAME: zorg dat u voor ieder gebruik het apparaat goed opgeladen heeft. Dit apparaat werkt niet op het lichtnet.

WEES VRIENDELIJK VOOR HET MILIEU!

Uw apparaat bevat veel materialen die hergebruikt of gerecycleerd kunnen worden.
Breng het naar een hiervoor bedoeld verzamelpunt of een erkende servicedienst voor verwerking hiervan.

Recycling van de accu.
Voor het verwijderen van de LI-ION accu moeten deze volledig leeg zijn, voordat u ze demonteert Open de vakjes van het apparaat met een gereedschap, maak de draden los en recycleer de accu op veilige wijze.

Deze voorschriften kunt u nalezen op onze website www.rowenta.com

IT

Leggete le istruzioni prima di utilizzare l'apparecchio
per evitare pericoli dovuti a un utilizzo sbagliato.

Multigroomer

CONSIGLI DI SICUREZZA

• Per la vostra sicurezza, questo apparecchio è conforme alle norme e normative applicabili (Direttive Bassa Tensione, Compatibilità elettromagnetica, Ambiente,…).
• Verificate che la tensione del vostro impianto elettrico corrisponda a quella dell' apparecchio. Qualsiasi errore di collegamento all'alimentazione può causare danni irreversibili non coperti dalla garanzia.
• L'installazione dell'apparecchio e il suo utilizzo devono tuttavia essere conformi alle norme in vigore nel vostro paese.

• Questo apparecchio può essere usato da bambini di età superiore a 3 anni supervisionati.

• Il presente apparecchio può essere utilizzato da bambini di età superiore a 8 anni e da persone con ridotte capacità fisiche, mentali e sensoriali o non dotate di un livello adeguato di formazione e competenze solo nel caso in cui abbiano ricevuto un'apposita supervisione o istruzioni inerenti all'uso sicuro dell'apparecchio e siano pienamente consapevoli dei pericoli ad esso connessi. I bambini devono astenersi dal giocare con questo apparecchio. La pulizia dell'apparecchio e le relative operazioni di manutenzione non devono essere eseguite da bambini senza la supervisione di un adulto.

• Se il cavo d'alimentazione è danneggiato, deve essere sostituito dal fabbricante, dal suo servizio assistenza o da persone con qualifica simile per evitare pericoli.

• **AVVERTENZA**: le parti tenute con la mano devono essere staccate dalla corrente prima della pulizia sotto l'acqua. Adatto per l'utilizzo in vasca da bagno o sotto la doccia. Adatto per la pulizia sotto un rubinetto d'acqua.

• AVVERTENZA! Per ricaricare la batteria, utilizzare esclusivamente l'unità di alimentazione removibile fornita insieme all'apparecchio.

• Unità di alimentazione removibile 0950: L'apparecchio deve essere utilizzato esclusivamente con il blocco di alimentazione in dotazione 0950.

• Rimuovere la batteria dall'apparecchio prima di smaltirlo.

• Scollegare l'apparecchio dalla rete elettrica prima di rimuovere la batteria.

• Smaltire la batteria in modo sicuro.

• Questo apparecchio contiene delle batterie che possono essere sostituite soltanto da persone qualificate.

• Questo apparecchio non deve essere utilizzato da persone (compresi i bambini) con capacità fisiche, sensoriali omentali ridotte o da persone prive di esperienza o di conoscenza, ameno che una persona responsabile della loro sicurezza li sorvegli o li abbia preventivamente informati sull'utilizzo dell'apparecchio. È opportuno sorvegliare i bambini per assicurarsi che non giochino con l'apparecchio.
• L'apparecchio deve essere staccato dalla corrente: prima di operazioni di pulizia e manutenzione, in caso di anomalia di funzionamento, non appena avete terminato di utilizzarlo.
• Non utilizzare se il cavo è danneggiato.
• Non staccare l'apparecchio dalla corrente tirando il cavo, ma afferrare la spina ed estrarla dalla presa.
• Non usare prolunghe elettriche.
• Non pulire con prodotti abrasivi o corrosivi.
• Non usare con temperatura inferiori a 0 °C e superiori a 35 °C.
• Non utilizzate l'apparecchio e contattate un Centro Assistenza autorizzato se:
- l'apparecchio è caduto,
- se non funziona normalmente.

GARANZIA

Questo apparecchio è destinato esclusivamente ad un uso domestico.
Non può essere utilizzato a scopi professionali.
La garanzia diventa nulla e non valida in caso di uso non corretto.

MESSA IN FUNZIONE: Prima di ogni utilizzo, ricordatevi di ricaricare bene l'apparecchio. Questo apparecchio non funziona con alimentazione di rete.

CONTRIBUIAMO ALLA PROTEZIONE DELL'AMBIENTE!

L'apparecchio contiene numerosi materiali valorizzabili o riciclabili.
Portatelo in un punto di raccolta, o in sua mancanza, in un centro assistenza autorizzato affinché venga effettuato il trattamento più opportuno.

Riciclaggio delle batterie.
Per togliere gli accumulatori LI-ION, scaricate completamente gli accumulatori prima dello smontaggio. Aprite il corpo dell'apparecchio con un attrezzo, tagliate le connessioni, riciclate gli accumulatori in modo sicuro.

Le presenti istruzioni d'uso sono anche disponibili sul nostro sito web www.rowenta.com

ES

Lea las instrucciones antes de utilizar el aparato
y evite cualquier peligro debido a un mal uso.

Maquinilla multiuso

INSTRUCCIONES DE SEGURIDAD

• Por su seguridad, este aparato cumple las normas y disposiciones aplicables (Directivas de Baja Tensión, Compatibilidad Electromagnética, Medio ambiente…).
• Asegúrese de que la tensión de su instalación eléctrica se corresponde con la de su aparato. Cualquier error de conexión puede causar daños irreversibles que no cubre la garantía.
• La instalación del aparato y su uso debe cumplir no obstante las normas en vigor en su país.

• Esta barbero de barba puede ser utilizada por niños mayores de 3 años bajo la supervisión de un adulto.

• Este electrodoméstico puede ser usado por niños de 8 años en adelante y por personas con discapacidades físicas, sensoriales o mentales o por falta de conocimientos y experiencia en el manejo de este tipo de aparatos, siempre que cuenten con supervisión o hayan recibido instrucciones sobre el uso seguro del electrodoméstico y entiendan los riesgos que implica. Los niños no deberían jugar con el aparato. La limpieza y el mantenimiento de usuario no deben realizarlas niños sin supervisión.

• En caso de que el cable de alimentación esté dañado, éste deberá ser sustituido por el fabricante, su servicio postventa o por personas cualificadas con el fin de evitar cualquier peligro.

• **ADVERTENCIA**: Las partes que se manejan con la mano deberán desconectarse antes de la limpieza con agua. Puede utilizarse en la bañera o la ducha. Apto para limpiar bajo el chorro del grifo.

• ADVERTENCIA: para recargar la batería, utilice únicamente la unidad de alimentación extraíble suministrada con este aparato.

• Unidad de alimentación extraíble 0950: El aparato debe utilizarse exclusivamente con la fuente de alimentación incluida 0950.

• Deberá quitar la batería del aparato antes de desecharlo.

• Deberá desconectar el aparato de la red eléctrica cuando vaya a sacar la batería.

• La batería deberá desecharse de forma segura.

• Este aparato incluye baterías que pueden ser sustituidas únicamente por personas cualificadas.

• No utilice los cabezales de afeitado para cuerpo y barba bajo el agua.
• Este aparato no está diseñado para ser utilizado por personas (incluidos los niños) cuyas capacidades físicas, sensoriales o mentales sean reducidas, o por personas carentes de experiencia o de conocimiento, salvo si éstas han contado previamente de una persona responsable de su seguridad, con una vigilancia o con instrucciones previas relativas al uso del aparato. Se recomienda vigilar a los niños para asegurarse de que no juegan con el aparato.
• El aparato debe desconectarse antes de su limpieza y mantenimiento, en caso de anomalías en su funcionamiento, una vez que haya terminado de utilizarlo.
• No lo utilice si el cable está dañado.
• No sumerja ni pase el aparato por el agua, ni siquiera para limpiarlo.
• No lo sujete con las manos húmedas.
• No lo desconecte tirando del cable, sino tirando del enchufe.
• No utilice ningún alargador eléctrico.
• No lo limpie con productos abrasivos o corrosivos.
• No lo utilice con una temperatura inferior a 0°C ni superior a 35°C.
• No utilice el aparato y contacte con un Centro de Servicio Autorizado :
- si su aparato ha caído al suelo
- o si no funciona normalmente

GARANTÍA

Su aparato está destinado únicamente a un uso doméstico.
No puede utilizarse con fines profesionales.
La garantía quedará anulada y dejará de ser válida en caso de un uso incorrecto.

FUNCIONAMIENTO: Antes de cualquier uso, procure recargar el aparato. Este aparato no funciona con corriente.

¡COLABOREMOS EN LA PROTECCIÓN DEL MEDIO AMBIENTE!

Su aparato contiene un gran número de materiales valorizables o reciclables.
Llévelo a un punto de recogida o en su defecto a un servicio técnico autorizado para que realice su tratamiento.

Reciclaje de las baterías.
Para retirar las baterías LI-ION, descárguelas completamente antes del desmontaje. Abra la carcasa del aparato con una herramienta, corte las conexiones y recicle las baterías de una manera segura.

Estas instrucciones también están disponibles en nuestra web www.rowenta.com

PT

Leia atentamente as instruções antes de utilizar
o aparelho por forma a evitar qualquer situação
de perigo devido a uma utilização incorrecta.

Máquina de Cortar Cabelo

CONSELHOS DE SEGURANÇA

• Não utilize as cabeças de corte para corpo e barba debaixo de água.
• Para sua segurança, este aparelho está em conformidade com as normas e regulamentos aplicáveis (Directivas Baixa Tensão, Compatibilidade Electromagnética, Meio Ambiente...).
• Verifique se a tensão da sua instalação eléctrica é compatível com a do seu aparelho. Qualquer erro de ligação pode causar danos irreversíveis que não estão cobertos pela garantia.
• A instalação do aparelho bem como a sua utilização devem, no entanto, estar em conformidade com as normas em vigor no seu país.

• Este aparador de barba pode ser utilizada por crianças com idade superior a 3 anos sob supervisão.

• Este aparelho pode ser utilizado por crianças a partir dos 8 anos de idade e por pessoas cujas capacidades físicas, sensoriais ou mentais se encontram reduzidas ou por pessoas com falta de experiência ou conhecimento, desde que tenho sido devidamente acompanhadas e instruídas sobre a correcta utilização do aparelho, pela pessoa responsável pela sua segurança. A limpeza e a manutenção do aparelho não pode ser realizada por crianças sem vigilância.

• Se o cabo de alimentação se encontrar de alguma forma danificado, deverá ser substituído pelo fabricante, Serviço de Assistência Técnica ou por um técnico qualificado por forma a evitar qualquer situação de perigo para o utilizador.

• **ADVERTÊNCIA**: As partes seguradas com as mãos devem ser desligadas da corrente antes da limpeza com água. Adequado para utilização na banheira ou no duche. Pode ser lavado com água da torneira.

• AVISO: Para recarregar a bateria, use apenas a unidade de alimentação amovível fornecida com este aparelho.

• Unidade de alimentação amovível 0950: O aparelho deve ser exclusivamente utilizado com o bloco de alimentação fornecido 0950.

• A bateria tem de ser retirada do aparelho antes de o deitar fora.

• O aparelho tem de estar desligado da corrente quando retirar a bateria.

• A bateria tem de ser eliminada em segurança.

• Este aparelho contém baterias que podem ser substituídas apenas por pessoas qualificadas.

• Este aparelho não foi concebido para ser utilizado por pessoas (incluindo crianças) cujas capacidades físicas, sensoriais ou mentais se encontram reduzidas, ou por pessoas com falta de experiência ou conhecimento, a não ser que tenham sido devidamente acompanhadas e instruídas sobre a correcta utilização do aparelho, pela pessoa responsável pela sua segurança. É importante vigiar as crianças por forma a garantir que as mesmas não brinquem com o aparelho.
• O aparelho deve ser desligado: antes de proceder a qualquer operação de limpeza ou manutenção, no caso de anomalia de funcionamento, após cada utilização.
• Não utilizar se o cabo se encontrar de alguma forma danificado.
• Não desligar puxando pelo cabo, mas sim retirando a ficha da tomada.
• Não utilizar uma extensão eléctrica.
• Não limpar com produtos abrasivos ou corrosivos.
• Não utilizar a temperaturas inferiores a 0 °C nem superiores a 35 °C.
• Não utilize o seu aparelho e contacte um Serviço de Assistência Técnica autorizado Rowenta se: o aparelho tiver caído ao chão ou não estiver a funcionar correctamente.

GARANTIA

O seu aparelho destina-se apenas a uma utilização doméstica.
Não pode ser utilizado para fins profissionais.
A garantia torna-se nula e inválida no caso de uma utilização incorrecta.

UTILIZAÇÃO: antes de qualquer utilização, certifique-se de o seu aparelho se encontra carregado. Este aparelho não funciona ligado à corrente.

PROTEÇÃO DO MEIO AMBIENTE EM PRIMEIRO LUGAR!

O seu aparelho contém materiais que podem ser recuperados ou reciclados.
Entregue-o num ponto de recolha para possibilitar o seu tratamento.

Reciclagem das baterias.
Para retirar os acumuladores LI-ION, descarregue totalmente os acumuladores antes da desmontagem. Abra os compartimentos do aparelho com uma ferramenta, corte as ligações e recicle os acumuladores com segurança.

Estas instruções também estão disponíveis no nosso website www.rowenta.com

EL

Διαβάστε τις οδηγίες προτού χρησιμοποιήσετε τη συσκευή
προκειμένου να αποφύγετε κάθε κίνδυνο λόγω ακατάλληλης χρήσης.

Multi Groomer

ΣΥΜΒΟΥΛΕΣ ΑΣΦΑΛΕΙΑΣ

• Για την ασφάλειά σας, η παρούσα συσκευή έχει κατασκευαστεί σύμφωνα με τα εφαρμοστέα πρότυπα και κανονισμούς (Οδηγίες για Χαμηλή τάση, Ηλεκτρομαγνητική Συμβατότητα, Περιβάλλον...).
• Βεβαιωθείτε ότι η τάση που αναγράφεται πάνω στη συσκευή σας είναι ίδια με αυτήν της ηλεκτρικής σας εγκατάστασης. Κάθε σφάλμα σύνδεσης είναι πιθανό να προκαλέσει μη αντιστρεπτές βλάβες που δεν καλύπτονται από την εγγύηση.
• Η εγκατάσταση και χρήση της συσκευής θα πρέπει ωστόσο να συμμορφώνονται με τα πρότυπα που ισχύουν στη χώρα σας.

• Αυτή η κουρευτική μηχανή για γένια μπορεί να χρησιμοποιηθεί από παιδιά ηλικίας τουλάχιστον 3 ετών εφόσον επιβλέπονται.

• Αυτή η συσκευή μπορεί να χρησιμοποιηθεί από παιδιά ηλικίας από 8 ετών και πάνω και από άτομα με μειωμένες σωματικές, διανοητικές ή αντιληπτικές ικανότητες ή έλλειψη εμπειρίας και γνώσης, αν τους παρέχεται επίβλεψη ή οδηγίες όσον αφορά την ασφαλή χρήση της συσκευής και κατανοούν τους υπαρχόντες κινδύνους. Τα παιδιά δεν επιτρέπεται να παίζουν με τη συσκευή. Ο καθαρισμός και η συντήρηση από το χρήστη δεν πρέπει να γίνονται από παιδιά χωρίς επίβλεψη.

• Εάν το καλώδιο ρεύματος έχει φθαρεί, πρέπει να αντικατασταθεί από την κατασκευάστρια εταιρεία, το εξουσιοδοτημένο κέντρο σέρβις μετά την πώληση της κατασκευάστριας εταιρείας ή έναν εξειδικευμένο τεχνικό για να αποφευχθεί κάθε κίνδυνος ατυχήματος.

• **ΠΡΟΣΟΧΗ**: Τα μέρη που πιάνονται με το χέρι πρέπει να είναι αποσυνδεδεμένα από το ρεύμα πριν από τον καθαρισμό με νερό. Κατάλληλη για χρήση μέσα στη μπανιέρα ή στο ντους. Κατάλληλη για καθαρισμό με νερό βρύσης.

• ΠΡΟΕΙΔΟΠΟΙΗΣΗ: Για την επαναφόρτιση της μπαταρίας, χρησιμοποιήστε μόνο τον αποσπώμενο φορτιστή που παρέχεται με τη συσκευή.

• Αποσπώμενος φορτιστής 0950: Η συσκευή αποτρίχωσης πρέπει να χρησιμοποιείται αποκλειστικά με το παρεχόμενο φις τροφοδοσίας 0950.

• Η μπαταρία πρέπει να αφαιρείται από την συσκευή πριν να απορριφθεί για ανακύκλωση.

• Η συσκευή πρέπει να αποσυνδέεται από την παροχή ρεύματος κατά την αφαίρεση της μπαταρίας.

• Η μπαταρία πρέπει να απορρίπτεται με ασφαλή τρόπο.

• Η εν λόγω συσκευή περιέχει μπαταρίες που δεν μπορούν να αντικατασταθούν παρά μόνο από άτομα που έχουν λάβει σχετική κατάρτιση.

• Μην χρησιμοποιείτε κεραλές ξυρίσματος για το σώμα και τα γένια κάτω από νερό.
• Η παρούσα συσκευή δεν προορίζεται προς χρήση από άτομα (συμπεριλαμβανομένων των παιδιών) των οποίων η σωματική, αισθητήρια ή πνευματική ικανότητα είναι μειωμένη, ή από άτομα χωρίς εμπειρία ή γνώση εκτός εάν τα άτομα αυτά βρίσκονται υπό επίβλεψη ή ακολουθούν πρότερες οδηγίες που αφορούν στη χρήση της συσκευής από κάποιο άτομο που είναι υπεύθυνο ως προς την ασφάλειά τους. Τα παιδιά πρέπει να βρίσκονται υπό επίβλεψη προκειμένου να δια-σφαλιστεί ότι δεν θα χρησιμοποιούν τη συσκευή ως παιχνίδι.
• Πρέπει να αποσυνδέετε τη συσκευή από το ρεύμα: πριν από τον καθαρισμό και τη συντήρηση, σε περίπτωση σφάλματος λειτουργίας, αφού έχετε τελειώσει να τη χρησιμοποιείτε.
• Μη χρησιμοποιείτε τη συσκευή εάν το καλώδιο έχει φθαρεί
• Μην αποσυνδέετε τη συσκευή από το ρεύμα τραβώντας το καλώδιο, αλλά τραβώντας το φις από την πρίζα.
• Μη χρησιμοποιείτε ηλεκτρική επιλαντνέζα.
• Μην καθαρίζετε τη συσκευή με λειαντικά ή διαβρωτικά προϊόντα.
• Μη χρησιμοποιείτε τη συσκευή σε θερμοκρασία χαμηλότερη των 0 °C και υψηλότερη των 35 °C.
• Μη χρησιμοποιείτε τη συσκευή σας και επικοινωνήστε με ένα εξουσιοδοτημένο κέντρο εξυπηρέτησης πελατών εάν: η συσκευή υπέστη πτώση, εάν δεν λειτουργεί κανονικά.

Εγγύηση

Η συσκευή σας προορίζεται αποκλειστικά για οικιακή χρήση.
Δεν μπορεί να χρησι-μοποιηθεί για επαγγελματικό σκοπό.
Η εγγύηση ακυρώνεται σε περίπτωση ακα-τάλληλης χρήσης.

ΕΝΑΡΞΗ ΛΕΙΤΟΥΡΓΙΑΣ: Πριν από κάθε χρήση, πρέπει να φορτίζετε τη συσκευή σας. Αυτή η συσκευή δεν λειτουργεί με σύνδεση στο ρεύμα.

ΑΣ ΣΥΜΒΑΛΟΥΜΕ ΚΑΙ ΕΜΕΙΣ ΣΤΗΝ ΠΡΟΣΤΑΣΙΑ ΤΟΥ ΠΕΡΙΒΑΛΛΟΝΤΟΣ!

Η συσκευή σας περιέχει πολλά αξιοποιήσιμα ή ανακυκλώσιμα υλικά.
Για την παράδοση της πολιάς σας συσκευής παρακαλούμε επικοινωνήστε με την εταιρία «ΑΝΑΚΥΚΛΩΣΗ ΣΥΣΚΕΥΩΝ Α.Ε» τηλ. 210–5319762, fax 210–5319766, ή επισκεφθείτε την ηλεκτρονική διεύθυνση www.electrocycle.com

Ανακύκλωση μπαταριών. Για να αφαιρέσετε τις μπαταρίες LI-ION, αποφορτίστε πλήρως τις μπαταρίες πριν αποσυναρμολόγηση. ανοιχτό το περιβλήματα της συσκευής με ένα εργαλείο, κόψτε το συνδέσεις, ανακυκλώστε τις μπαταρίες με ασφάλεια.

Αυτές οι οδηγίες διατίθενται επίσης και από το διαδικτυακό μας τόπο www.rowenta.com

TR

Hatalı bir kullanımın sebep olabileceği her türlü tehlikeyi önlemek için,
cihazı kullanmadan önce kullanım talimatlarını dikkatlice okuyunuz

Çoklu Vücut Traş Makinesi

GÜVENLİK ÖNERİLERİ

• Güvenliğiniz düşünülerek bu cih

• OSTRZEŻENIE: by naładować baterie, używać tylko zdejmowanej jednostki zasilającej załączonej do urządzenia.

• Zdejmowana jednostka zasilająca 0950: Należy stosować wyłącznie zasilacz dostarczony wraz z urządzeniem 0950.

• Przed utylizacją akumulator należy wyjąć z urządzenia.

• W czasie wyjmowania akumulatora urządzenie należy odłączyć od zasilania.

• Akumulator należy zutylizować w bezpieczny sposób.

• To urządzenie posiada baterie, które mogą zostać wymienione wyłącznie przez wykwalifikowane osoby.

• Głowic gołących do ciała i twarzy nie należy używać pod wodą

• Urządzenie to nie powinno być używane przez osoby (w tym przez dzieci), których zdolności fizyczne, sensoryczne lub umysłowe są ograniczone, ani przez osoby nie posiadające odpowiedniego doświadczenia lub wiedzy, chyba że osoba odpowiedzialna za ich bezpieczeństwo nadzoruje ich czynności związane z używaniem urządzenia lub udzieliła im odpowiednich wskazówek dotyczących jego obsługi. Należy dopilnować, aby dzieci nie wykorzystywały urządzenia do zabawy.

• Urządzenie powinno być odłączane od źródła zasilania: przed myciem i konserwacją, w przypadku nieprawidłowego działania, zaraz po zakończeniu jego używania.

• Nie używać urządzenia jeśli kabel jest uszkodzony.

• Aby wyłączyć urządzenie z sieci, nie pociągaj za kabel, ale za wtyczkę.

• Nie stosuj przedłużaczy elektrycznych.

• Do mycia nie używaj produktów szorujących lub powodujących korozję.

• Nie używaj w temperaturze poniżej 0 °C i powyżej 35 °C.

• Nie używaj urządzenia i skontaktuj się z Autoryzowanym Centrum Serwisowym, gdy: urządzenie upadło lub nie funkcjonuje prawidłowo.

GWARANCJA

Twoje urządzenie przeznaczone jest wyłącznie do użytku domowego. Nie może być stosowane do celów profesjonalnych. Gwarancja traci ważność w przypadku niewłaściwego użytkowania urządzenia.

URUCHOMIENIE: Przed każdym użyciem należy naładować urządzenie. Urządzenie to nie jest zasilane z sieci.

Bierzmy czynny udział w ochronie środowiska!

Twoje urządzenie jest zbudowane z materiałów, które mogą być poddane ponownemu przetwarzaniu lub recyklingowi.
W tym celu należy je dostarczyć do wyznaczonego punktu zbiórki. Nie należy go umieszczać z innymi odpadami komunalnymi.

Recykling baterii
Aby wyjąć akumulatory LI-ION, rozładować je całkowicie przed demontażem. Otworzyć obudowę urządzenia za pomocą odpowiedniego narzędzia i odłączyć przewody. Poddać akumulatory bezpiecznemu recyklingowi.

Instrukcja dostępna jest także na stronie internetowej: www.rowenta.com

SL

Pred uporabo napravo preberite navodila,
da preprečite morebitno nevarnost zaradi nepravilne uporabe.

Aparat za striženje

VARNOSTNI NASVETI

• Ta naprava ustreza veljavnim standardom in predpisom (direktive za nizko napetost, elektromagnetno združljivost, okolje ...).

• Preverite, ali napajalna napetost vaše električne napeljave ustreza napetosti naprave. Napačna priključitev na omrežje lahko povzroči nepopravljivo škodo, ki ni vključena v garancijo.

• Instalacija naprave in njena uporaba mora biti v skladu z veljavnimi standardi v vaši državi.

• Ta urejevalnik brade lahko pod nadzorom uporabljajo otroci, starejši od 3 let.

• Napravo lahko uporabljajo otroci stari 8 let ali več in osebe z zmanjšanimi fizičnimi, senzornimi ali umskimi sposobnostmi ali brez izkušenj in znanja, če so pod nadzorom ali deležni navodil v zvezi z varno uporabo naprave in razumejo možne nevarnosti. Otroci se z napravo ne smejo igrati. Pri čiščenju in vzdrževanju otroci brez nadzora ne smejo biti prisotni.

• Če je napajalni kabel naprave poškodovan, ga mora zaradi nevarnosti električnega udara zamenjati proizvajalec, njegov pooblaščeni servis ali ustrezno usposobljena oseba.

• **VAROVÁNÍ**: Části, které držíte v rukou, musí být před čištěním ve vodě odpojeny od elektrického proudu. Vhodný k použití ve vaně nebo ve sprše. Primerno za pomivanje pod tekočo vodo iz pipe.

• OPOZORILO: Za polnjenje baterije uporabljajte le snemljivo napajalno enoto, priloženo tej napravi.

• Snemljiva napajalna enota 0950: Aparat se sme uporabljati izključno s priloženim polnilcem 0950.

• Preden napravo zavržete, morate iz nje odstraniti baterijo.

• Preden odstranite baterijo, morate napravo izključiti iz napajalnega omrežja.

• Baterijo je treba zavreči na varen način.

• Ta aparat vsebuje baterije, ki jih lahko zamenjajo samo usposobljene osebe.

• Brivnih glav za telo in obraz ne uporabljajte pod vodo.
• Naprava ni predvidena za uporabo s strani oseb (samor so vključeni tudi otroci) z zmanjšanimi fizičnimi, čutilnimi ali duševnimi sposobnostmi, ali oseb, ki nimajo izkušenj z napravo, oziroma je ne poznajo, razen če oseba, ki odgovarja za njihovo varnost, poskrbi za nadzor ali za predhodno usposabljanje o uporabi naprave. Poskrbeti je treba za nadzor otrok in preprečiti, da se igrajo z napravo.
• Naprava morate izključiti iz omrežja: pred čiščenjem in vzdrževanjem, v primeru nepravilnega delovanja, takoj po prenehanju uporabe.
• Ne uporabljajte naprave, če je kabel poškodovan.
• Ne izključite je tako, da povlečete za kabel, ampak izvlecite vtikač.
• Ne uporabljajte električnega podaljška.
• Ne čistite je z grobimi ali korozivnimi sredstvi.
• Ne uporabljajte je pri temperaturi, ki je nižja od 0° C in višja od 35° C.
• Ne uporabljajte naprave in se obrnite na pooblaščen servisni center:
-v primeru padca naprave na tla
-če ne deluje pravilno.

GARANCIJA

Naprava je namenjena samo za uporabo v gospodinjstvih.
Ne sme se uporabljati v profesionalne namene.
V primeru napačne uporabe postane garancija nična in neveljavna.

UVEDENÍ DO PROVOZU: Před každým použitím dbejte na správné nabití přístroje. Tento přístroj není určen k zapojení do sítě.

SODELUJMO PRI PRIZADEVANJIH ZA ZAŠČITO OKOLJA!

Vaša naprava vsebuje številne vredne materiale, ki se lahko reciklirajo.
Zato jo odnesite na zbirno mesto, če ga ni pa v pooblaščen servisni center, kjer jo bodo ustrezno predelali.

Recikliranje akumulatorjev
Če želite odstraniti akumulatorje LI-ION, pustite, da se pred demontažo popolnoma izpraznijo. Ohišje naprave odprite z orodjem, prerežite povezave in reciklirajte akumulatorje na varen način.

Ta navodila se nahajajo tudi na naši spletni strani www.rowenta.com

SK

Pred použitím prístroja si prečítajte pokyny a predchádzajte
nebezpečnému spôsobenom nesprávnou manipuláciou.

Univerzálny holiaci strojček

BEZPEČNOSTNÉ POKYNY

• Aby bola zaistená Vaša bezpečnosť, tento prístroj zodpovedá platným normám a predpisom (smerniciam o nízkom napätí, o elektromagnetickej kompatibilite, o životnom prostredí...).
• Skontrolujte, či napätie vašej elektrickej inštalácie zodpovedá napätiu vášho prístroja. Akékoľvek nesprávne zapojenie môže spôsobiť nenávratné škody, na ktoré sa záruka nevzťahuje.
• Inštalácia prístroja a jeho používanie musia byť v súlade s normami platnými vo Vašom štáte.
• Tento zastrihávač brady môžu používať deti od 3 rokov pod dohľadom.
• Toto zariadenie môže byť používané deťmi od veku 8 rokov a osobami so zníženými fyzickými, zmyslovými alebo mentálnymi schopnosťami, alebo osobami s nedostatkom skúsenosti a vedomostí, ak sú pod dohľadom alebo boli oboznámené s bezpečným použitím tohto zariadenia a rozumejú možným rizikám. Deti si so spotrebičom nesmú hrať. Čistenie a používateľskú údržbu nesmú vykonávať deti bez dozoru.
• Ak je napájací kábel poškodený, je potrebné, aby ho vymenil výrobca, jeho záknižcky servís alebo osoby s podobnou kvalifikáciou, aby sa predišlo nebezpečenstvu.
• **UPOZORNENIE**: Časti, ktoré sa chytajú do ruky, je potrebné pred čistením vodou odpojiť. Vhodný na použitie vo vani alebo pod sprchou. Môže sa čistiť pod tečúcou vodou.
• VAROVANIE: Na dobíjanie batérie používajte iba odpojiteľný napájací zdroj dodávaný s týmto prístrojom.
• Odpojiteľný napájací zdroj 0950: Prístroj musí byť používaný výhradne s dodaným napájacím adaptérom 0950.
• Pred likvidáciou prístroja sa musí batéria vybrať z prístroja.
• Pri odstraňovaní batérie musí byť prístroj odpojený od siete.
• Batéria sa musí zlikvidovať bezpečným spôsobom.
• Tento prístroj obsahuje batérie, ktoré môžu vymeniť len kvalifikované osoby.
• Holiace hlavy na holenie tela a brady nepoužívajte pod vodou.
• Tento prístroj nemôžu používať osoby (vrátane detí), ktoré majú zníženú fyzickú, senzorickú alebo mentálnu schopnosť, alebo osoby, ktoré nemajú na to skúsenosti alebo vedomosti, okrem prípadov, keď im pri tom pomáha osoba zodpovedná za ich bezpečnosť, dozor alebo osoba, ktorá ich vopred poučí o používaní tohto prístroja. Je vhodné dohliadať na deti, aby ste si boli istí, že sa z týmto prístrojom nehrajú.
• Prístroj je potrebné odpojiť z elektrickej siete: pred čistením a údržbou, v prípade, že dôjde k prevádzkovým poruchám a keď ste ho prestali používať.
• Prístroj nechystajte za teplú časť, ale za rukoväť.
• Pri odpájaní z elektrickej siete neťahajte za napájací kábel, ale za zástrčku.
• Nepoužívajte elektrickú predĺžovaciu šnúru.
• Nečistite ho drsnými ani koróznymi prostriedkami.
• Nepoužívajte ho v prípade, že teplota v interiéri klesla pod 0 °C alebo vystúpila nad 35 °C.
• Prístroj nepoužívajte a obraťte sa na autorizované servisné stredisko, ak : prístroj spadol, ak normálne nefunguje.

ZÁRUKA

Tento prístroj je určený na bežné domáce použitie.
Nemôže sa používať na profesionálne účely.
V prípade, že sa prístroj nesprávne používa, záruka stráca platnosť.

UVEDENIE DO PREVÁDZKY: Dbajte, aby ste zariadenie pred akýmkoľvek používaním dobre nabili. Toto zariadenie nie je možné napájať z elektrickej siete.

PRISPEJME K OCHRANE ŽIVOTNÉHO PROSTREDIA!

Tento prístroj obsahuje veľa zhodnotiteľných alebo recyklovateľných materiálov.
Odovzdajte ho na zberné miesto, alebo ak takéto miesto chýba, tak autorizovanému servisnému stredisku, ktoré zabezpečí jeho likvidáciu.

Recyklácia batérií
Ak chcete LI-ION akumulátory zlikvidovať, pred vybratím ich úplne vybite. Pomocou nástroja otvorte kryt prístroja, prerežte vodiče a akumulátory recyklujte vhodným spôsobom.

Tieto inštrukcie sú dostupné aj na našich webstránkach www.rowenta.com

BG

Прочете указанията, преди да използвате уреда,
за да избегнете всякакви рискове,
предизвикани от неправилна употреба.

Multi Groomer

СЪВЕТИ ЗА БЕЗОПАСНОСТ

• За вашата безопасност този уред съответства на стандартите и на действащата нормативна уредба (Нисковолтова директива, Директива за електромагнитна съвместимост, Директива за опазване на околната среда и др.).
• Проверете дали захранването на уреда отговаря на електрическата ви мрежа. Неправилното захранване може да причини необратими повреди, които не се покриват от гаранцията.
• Инсталирането на уреда и използването му трябва да отговарят на действащите стандарти в вашата държава.
• Този тример за оформяне на брада може да се използва от деца на възраст над 3 години, ако са поставени под наблюдение.
• Този уред може да се използва от деца над 8 години и лица с ограничени физически, сетивни или умствени способности, или лица без опит и знания, ако са поставени под наблюдение или бъдат инструктирани за безопасната му употреба, и разбират опасностите. С уреда не трябва да си играят деца. Да не се извършва почистване и поддръжка от деца, оставени без надзор.
• Ако захранващият кабел е повреден, за да избегнете всякакви рискове, той трябва да бъде сменен от производителя, от сервиза за гаранционно обслужване или от лица със сходна квалификация.
• **PREDOSTEREŽENJE**: Časti, kotorye bu-dergnite rukami, perednego ochistkoy vodoy sledyet otklyuchit' ot seti. Mozhno myt' pod kranom. Podkodyashchiy dlya ispolzovaniya v vanne ili pod dusha. Mozhno myt' pod kranom.
• ПРЕДУПРЕЖДЕНИЕ: За презареждане на батерията използвайте само откачащия се заряден модул, предоставен с този уред.
• Откачащ се заряден модул 0950: Уреда трябва да бъде използван единствено с предоставения захранващ блок 0950.
• Батерията трябва да се извади от уреда, преди той да се предаде за скрап.
• Уредът трябва да се откачи от контакта, когато вадите батерията.
• Батерията трябва да се извърши по безопасен начин.
• Този уред съдържа батерии, които могат да бъдат сменяни единствено от квалифицирани лица.
• Не използвайте бръснещи глави за тяло и брада под вода.
• Уредът не е предвиден да бъде използван от лица (включително от деца), чиито физически, сетивни или умствени способности са ограничени, или лица без опит и знания освен ако отговорно за тяхната безопасност лице наблюдава и дава предварителни указания относно ползването на уреда. Наглеждайте децата, за да се уверите, че не играят с уреда.
• Уредът трябва да бъде изключен от захранването: преди почистване и всякакви поправки/поддръжка, при неправилна работа, веднага след като приключите работа с не.
• Не използвайте уреда, ако кабелът е повреден
• Не дърпайте захранващия кабел, а щепсела, за да го изключите от мрежата.
• Не използвайте удължители.
• Не използвайте абразивни или корозивни препарати за почистване.
• Не използвайте при температура по-ниска от 0°C и по-висока от 35°C.
• Не използвайте уреда и се свържете с одобрен сервизен център, в слу- чай че уредът е падал или не работи нормално.

ГАРАНЦИЯ

Този уред е предназначен само за домашна употреба.
Не е предназначен за професионални цели.
Гаранцията се обезсилва при неправилна употреба.

ИЗПОЛЗВАНЕ: Преди употреба заредете добре уреда.
Този уред не работи с адаптор.

ДА УЧАСТВАМЕ В ОПАЗВАНЕТО НА ОКОЛНАТА СРЕДА!

Уредът е изработен от различни материали, които могат да се предадат на вторични суровини или да се рециклират.
Предайте го в специален център или, ако няма такъв, в одобрен сервиз, за да бъде преработен.

Рециклиране на батериите
Отворете акумулаторните батерии LI-ION да се разредят напълно, преди да ги извадите. Отворете корпуса на уреда със съответния инструмент, отрежете кабелите и предайте акумулаторните батерии за рециклиране.

Тези инструкции могат да бъдат намерени също и на нашия уебсайт www.rowenta.com

RO

Citiți instrucțiunile înainte de a utiliza aparatul,
pentru a evita orice pericol cauzat de o utilizare necorespunzătoare.

Aparat de tuns multifuncțional

INSTRUCȚIUNI DE SIGURANȚĂ

• Pentru siguranța dumneavoastră, acest aparat este conform normelor și reglementărilor aplicabile (directivele privind echipamentele de joasă tensiune, compatibilitatea electromagnetică, mediul înconjurător, etc.).
• Verificați ca tensiunea instalației dumneavoastră electrice să corespundă cu cea a aparatului dumneavoastră. Conectarea la o tensiune necorespunzătoare poate provoca daune permanente care nu sunt acoperite prin garanție.
• Instalarea aparatului și utilizarea sa trebuie să fie, totuși, conforme normelor în vigoare din țara dumneavoastră.
• Acest aparat de tuns barba poate fi utilizat de către copii de minim 3 ani dacă sunt supravegheați.
• Acest aparat poate fi folosit de copiii peste 8 ani și de persoanele cu dizabilități fizice, senzoriale sau mintale sau fără experiență în utilizare numai sub supraveghere sau dacă au fost instruiți în folosirea aparatului în siguranță și dacă înțeleg riscurile implicate. Nu lăsați copiii să se joace cu aparatul. Nu permiteți copiilor să realizeze curățarea sau întreținerea aparatului nesupravegheați.
• Dacă cablul de alimentare este deteriorat, acesta trebuie să fie înlocuit de fabricant, de serviciul post-vânzare al acestuia sau de către persoane cu o calificare similară pentru evitarea unui pericol.
• **AVERTIZARE**: părțile înute în mână trebuie scoase din priză înainte de curățarea sub apă. Poate fi utilizată în cada de baie sau la duș. Este posibilă curățarea sub un jet de apă de la robinet.
• AVERTIZARE: În scopul reîncărcării bateriei, utilizați numai unitatea de alimentare detașabilă furnizată împreună cu acest aparat.
• Unitate de alimentare detașabilă 0950: Aparatul trebuie utilizat exclusiv cu blocul de alimentare furnizat 0950.
• Acumulatorul trebuie scos din aparat înainte de eliminarea acestuia.
• Aparatul trebuie deconectat de la rețeaua electrică atunci când scoateți acumulatorul.
• Acumulatorul se va elimina conform regulilor de securitate.
• Acest aparat conține acumulatori care nu pot fi înlocuiți decât de persoane calificate.
• Nu folosiți capetele de ras pentru corp și barbă sub apă.
• Acest aparat nu a fost conceput pentru a fi folosit de persoane (inclusiv copii) cu capacități fizice, senzoriale saumintale diminuate sau de persoane fără experiență sau cunoștințe privind utilizarea unor aparate asemănătoare. Excepție constituie cazul în care aceste persoane sunt supravegheate de o persoană responsabilă de siguranța lor sau au beneficiat din partea persoanei respective de instrucțiuni prealabile referitoare la utilizarea aparatului. Este recomandată supravegherea copiilor, pentru a vă asigura că aceștia nu se joacă cu aparatul.
• Aparatul trebuie scos din priză: înainte de operațiunile de curățare și întreținere, în caz de funcționare anormală, imediat după ce ați terminat utilizarea acestuia.
• Nu utilizați aparatul în cazul în care cablul este deteriorat
• Pentru a scoate aparatul din priză, nu trageți de cablul de alimentare, ci apucați fișa.
• Nu utilizați un prelungitor electric.
• Nu curățați aparatul folosind produse abrazive sau corozive.
• Nu utilizați aparatul la o temperatură sub 0°C și peste 35°C.
• Nu utilizați aparatul dumneavoastră și contactați un centru de service autorizat dacă: aparatul dumneavoastră a căzut, dacă acesta nu funcționează normal.

GARANȚIE

Aparatul dumneavoastră este destinat exclusiv unei utilizări domestice.
Aparatul nu poate fi utilizat în scopuri profesionale.
Garanția devine nulă și își pierde valabilitatea în cazul unei utilizări incorecte.

PUNEREA ÎN FUNCȚIUNE: Aveți grijă să încărcați bine aparatul dumneavoastră înainte de fiecare utilizare. Acest aparat nu funcționează conectat la rețeaua electrică.

SĂ PARTICIPĂM LA PROTECȚIA MEDIULUI!

Aparatul dumneavoastră conține numeroase materiale valorificabile sau reciclabile.
Predați-l la un punct de colectare sau, în lipsa acestuia, la un centru de service autorizat pentru a fi procesat în mod corespunzător.

Reciclarea bateriilor
Pentru îndepărtarea acumulatorilor LI-ION, descărcați-i complet înainte de a-i scoate din aparat. Deschideți carcasele aparatului cu ajutorul unei scule, întrerupeți conexiunile, reciclați acumulatorii într-o manieră sigură.

Instrucțiunile sunt disponibile și pe website-ul nostru www.rowenta.com

BS

Pročitajte instrukcije prije upotrebe aparata,
u cilju izbjegavanja svake moguće opasnosti od nepravilne upotrebe.

Višefunkcijski aparat za brijanje

SIGURNOSNI SAVJETI

• U cilju vaše sigurnosti, ovaj aparat je u skladu s važećim normama i propisima (Direktiva o naponima naponu, elektromagnetnoj kompatibilnosti, okoliš…).
• Provjerite da li napon vaše električne instalacije odgovara naponu vašeg aparata. Svaka greška prilikom priključivanja, može izazvati nepovratna oštećenja koja nisu obuhvaćena garancijom.
• Instalacija aparata i njegova upotreba moraju u svakom slučaju biti u skladu s propisima koji su na snazi u vašoj zemlji.
• Ovaj trimer za bradu mogu upotrebljavati djeca starija od 3 godine pod nadzorom.
• Ovaj aparat mogu koristiti djeca starija od 8 godina starosti i osobe sa smanjenim fizičkim, osjetilnim ili mentalnim sposobnostima ili nedostatkom iskustva i znanja, ako su pod nadzorom ili su primili detaljna uputstva kako da koriste aparat na siguran način i ako shvataju opasnosti do kojih bi moglo da dođe. Djeca ne smiju da se igraju s aparatom. Čišćenje i održavanje aparata ne smije da obavljaju djeca bez nadzora.
• Ako je kabl za napajanje oštećen, njega mora zamijeniti proizvođač, njegov ovlašteni servis ili osoba sličnih kvalifikacija, u cilju izbjegavanja svake eventualne opasnosti.
• **UPOZORENJE**: Ručni dijelovi moraju biti skinuti prije čišćenja pod vodom. Može se koristiti u kadi ili pod tušem. Može se čistiti pod vodom iz slavine.
• UPOZORENJE! Za ponovno punjenje baterije koristite samo odvojivu jedinicu za strujno napajanje isporučenu s ovim aparatom.
• Odvojiva jedinica za strujno napajanje 0950: Aparat se mora koristiti isključivo uz punjač s kojim je isporučen 0950.
• Prije odlaganja aparata na otpad, bateriju treba izvaditi iz aparata.
• Pri vađenju baterije aparat mora biti isključen iz strujnog napajanja.
• Bateriju je potrebno sigurno zbrinuti.
• Ovaj aparat sadrži baterije koje smiju zamijeniti samo kvalifikovani stručnjaci.
• Nastavke za brijanje tijela i brade nemojte koristiti pod vodom
• Ovaj aparat nije predviđen za upotrebu od strane osoba (uključujući djecu) čije su fizičke, čulne ili mentalne sposobnosti smanjene, niti od strane osoba bez iskustva ili poznavanja, osim ako se one na mogućnost korištenja, putem osobe zadužene za njihovu sigurnost, nadzorom ili prethodnim instrukcijama vezanim za upotrebu ovog aparata. Djecu treba nadzirati tako da se ni u kom slučaju ne igraju aparatom.
• Aparat mora biti isključen iz mreže: prije čišćenja i održavanja, u slučaju neispravnog funkcioniranja, čim ste ga prestali upotrebljavati.
• Ne koristiti ako je kabl oštećen.
• Ne isključujte iz mreže povlačenjem za kabl, već povlačenjem za utičnicu.
• Ne koristite električni produžni kabl.
• Ne čistite abrazivnim ili korozivnim proizvodima.
• Ne koristite na temperaturi niže od 0 °C i više od 35 °C.
• Ne koristite svoj aparat i obratite se ovlaštenom servisnom centru ako: je vaš aparat ispao ili ako ne funkcionira ispravno.

GARANCIJA

Vaš aparat je namijenjen samo za upotrebu u domaćinstvu.
Ne smije se koristiti u profesionalne svrhe.
U slučaju neispravne upotrebe, garancija se poništava.

UPOTREBA: Prije svakog korištenja, uvjerite se da je aparat napunjen.
Ovaj aparat ne funkcionira pomoću mrežnog napajanja.

ZAŠTITA ŽIVOTNE SREDINE JE NA PRVOM MJESTU!

Vaš aparat sadrži vrijedne materijale koje je moguće ponovo koristiti ili reciklirati.
Aparat odložite na lokalno mjesto za sakupljanje otpada iz domaćinstva.

Reciklaža baterija
LI-ION baterije potpuno ispraznite prije vađenja iz aparata. Otvorite pretinac za bateriju pomoću alata, prerežite sve priključke, a zatim reciklirajte baterije na sigurnom način.

Tyto instrukce jsou k nahlédnutí také na našich stránkách www.rowenta.com

HU

Használat előtt olvassa el az utasításokat,
hogy elkerülje a nem megfelelő használatból adódó veszélyeket.

Multifunkciós fésű

BIZTONSÁGI TANÁCSOK

• Az Ön biztonsága érdekében ez a készülék megfelel a hatályos szabványoknak és szabályozásoknak (kisfeszültségre, elektromágneses kompatibilitásra, környezetvédelemre stb. vonatkozó irányelvek).
• Ellenőrizze, hogy elektromos hálózatának feszültsége megegyezik akészülék tápfeszültségével. Minden csatlakoztatási hiba javíthatatlan károkat okozhat, amelyeket a garancia nem fed.
• Ugyanakkor a készülék beszerelése és használata eleget kell tegyen az országában hatályos szabványoknak.
• Ezt a szakállvágót 3 éves vagy annál idősebb gyermekek felügyelet alatt használhatják.
• A készüléket 8 év feletti gyermekek és csökkentett fizikai, érzékszervi vagy mentális képességekkel rendelkező, illetve gyakorlat és tudás nélküli személyek csak felügyelet mellett, illetve akkor használhatják, ha útmutatást kaptak a készülék biztonságos használatáról és megismerték a velük járó veszélyeket. A gyerekek soha ne játsszanak a készülékkel A gyerekek felügyelet nélkül soha ne végezzenek takarítást vagy karbantartást a készüléken!
• Abban az esetben, ha a tápkábel meg van sérülve, ezt a gyártónak, az ügyfélszolgálat alkalmazottjának, vagy egy hasonló képzettségű szakembernek kell kicserélnie, minden veszély elkerülése érdekében.
• **FIGYELMEZTETÉS**: A kézben tartott alkatrészek csatlakozódugaszának vízzel történő tisztítása előtt húzza ki ezeket az elektromos aljzatból. Alkalmas a fürdőkádban vagy zuhany alatt való használatra. Csapvíz alatt tisztítható.
• FIGYELMEZTETES: Az akkumulátor feltöltéséhez csak a készülékhez mellékelt kivehető csatlakozó egységet használja.
• Kivehető csatlakozó egység 0950: A készülék kizárólag számú tápegységgel használható 0950.
• Az akkumulátort ki kell venni, mielőtt kiselejtezi a készüléket.
• Az akkumulátor eltávolítása előtt a készüléket le kell választani az elektromos hálózatról.
• Az akkumulátort biztonságosan kell ártalmatlanítani.
• A készülék kizárólag szakember által cserélhető akkumulátort tartalmaz.
• A testhez és szakállhoz való borotvafejeket ne használja víz alatt.
• Tilos a készülék használata olyan személyek által (beleértve a gyerekeket is), akiknek fizikai, érzékelési vagy szellemi képességek korlátozottak, valamint olyan személyek által, akik nem rendelkeznek a készülék használatára vonatkozó gyakorlattal vagy ismeretekkel. Kivételt képeznek azok a személyek, akik egy, a biztonságukért felelős személy által vannak felügyelve, vagy akikkel ez a személy előzetesen ismertette a készülék használatára vonatkozó utasításokat. Ajánlott a gyerekek felügyelete, annak érdekében, hogy ne játszanak a készülékkel.
• Húzza ki a készülék csatlakozódugaszát a következő esetekben: tisztítás és karbantartás előtt,működési rendellenesség esetén, amint befejezte használatát.
• Ne használja a készüléket, ha a tápkábel megsérült.
• Áramtalanításkor ne a kábelnél fogva, hanem a dugasznál fogva húzza ki a készüléket.
• Ne használjon elektromos hosszabbítót.
• Ne tisztítsa súroló vagy maró hatású termékekkel.
• Ne használja 0°C alatti vagy 35°C feletti hőmérséklet esetén.
• A következő esetekben ne használja a készüléket és vegye fel a kapcsolatot egy hivatalos szervizközponttal: a készülék leesett, rendellenesen működik.

GARANCIA

A készülék kizárólag otthoni használatra alkalmas.
Nem használható professzionális célokra.
A garancia érvényét veszti nem megfelelő használat esetén.

ÜZEMBE HELYEZÉS: Minden használat előtt alaposan töltse fel a készüléket.
Ez a készülék nem működtethető az elektromos hálózatról.

VEGYÜNK RÉSZT A KÖRNYEZETVÉDELEMBEN!

Az Ön készüléke számos értékesíthető vagy újrahasznosítható anyagot tartalmaz.
A megfelelő kezelés végett, készülékét adja le egy gyűjtőhelyen vagy, ennek hiányában, egy hivatalos szervizközpontban.

Az akkumulátorok újrahasznosítása
A LI-ION akkumulátorok eltávolítása előtt merítse le ezeket teljesen. Egy szerszám segítségével nyissa ki a készülék borítását, vágja el a csatlakozásokat, és hasznosítsa újra az akkumulátorokat biztonságos módon.

Ezen útmutatások weboldalunkon is elérhetők: www.rowenta.com

HR

Prije uporabe uređaja pažljivo pročitajte upute i sačuvajte ih.

Višefunkcijski brijači aparat

SIGURNOSNI SAVJETI

• U cilju vaše sigurnosti, ovaj uređaj je sukladan s važećim normama i propisima (Direktiva o naponima naponu, elektromagnetskoj kompatibilnosti, okolišu…).
• Provjerite odgovara li napon vaše električne instalacije naponu vašeg uređaja. Svaka greška u priključivanju može izazvati nepovratna oštećenja koja nisu obuhvaćena jamstvom.
• Instalacija uređaja i njegova uporaba moraju u svakom slučaju biti sukladni s propisima koji su na snazi u vašoj zemlji.
• Ovaj šišač za bradu mogu koristiti djeca starija od 3 godine kada su pod nadzorom.
• Ovaj uređaj mogu rabiti djeca starosti 8 i više godina te osobe sa smanjenim fizičkim, osjetilnim ili mentalnim sposobnostima ili manjkom iskustva i znanja, ako su pod nadzorom ili im se daju upute za rad s uređajem na siguran način te razumiju s time povezane opasnosti. Djeca se ne smiju igrati s uređajem. Djeca ne smiju čistiti ni održavati uređaj bez nadzora.
• Ako je priključni vod oštećen, njega mora zamijeniti proizvođač, njegov ovlašteni servis ili osoba sličnih kvalifikacija, u cilju izbjegavanja svake eventualne opasnosti.
• **UPOZORENJE**: Dijelovi koji se dire u ruci se prije pranja vodom trebaju isključiti iz struje. Može se koristiti u kadi ili pod tušem. Prikladni za pranje pod mlazom vode.
• UPOZORENJE! Za ponovno punjenje baterije koristite samo odvojivu jedinicu za strujno napajanje isporučenu s ovim uređajem.
• Odvojiva jedinica za strujno napajanje 0950: Uređaj se mora rabiti isključivo s originalnim punjačem koji je isporučen s uređajem 0950.
• Prije odlaganja uređaja na otpad bateriju je potrebno izvaditi iz aparata.
• Pri uklanjanju baterije uređaj mora biti odspojen od strujnog napajanja.
• Bateriju je potrebno zbrinuti na siguran način.
• Ovaj uređaj sadrži baterije koje smiju zamijeniti samo kvalificirani stručnjaci.
• Ovaj uređaj nije predviđen za uporabu od strane osoba (uključujući djecu) čije su fizičke, osjetilne ili mentalne sposobnosti smanjene, niti od strane osoba bez iskustva ili poznavanja, osim ako su pod nadzorom osobe zadužene za njihovu sigurnost. Djecu treba nadzirati tako da se ni u kom slučaju ne igraju s uređajem.
• Uređaj mora biti isključen iz mreže: prije čišćenja i održavanja, u slučaju nepravilnog funkcioniranja, čim ste ga prestali rabiti.
• Ne rabiti ako je priključni vod oštećen.
• Ne isključujte iz mreže povlačenjem za priključni vod, nego povlačenjem za utikač.
• Ne rabite električni produžni priključni vod.
• Ne čistite abrazivnim ili korozivnim proizvodima.
• Ne rabite na temperaturi niže od 0 °C i više od 35 °C.
• Ne rabite svoj uređaj i obratite se ovlaštenome servisnom centru ako: je vaš uređaj doživio pad, ako ne funkcionira normalno.

JAMSTVO

Vaš je uređaj namijenjen samo za uporabu u kućanstvu.
On se nemože rabiti u profesionalne svrhe.
U slučaju neispravne uporabe, jamstvo se poništava.

PUŠTANJE U RAD: Prije korištenja, napunite svoj uređaj. Ovaj uređaj ne radi na električnu mrežu.

ZAŠTITA OKOLIŠA NA PRVOM JE MJESTU!

Vaš uređaj sadrži vrijedne materijale koje je moguće ponovno koristiti ili reciklirati.
Uređaj zbrinite na lokalno sabirno mjesto za otpad iz kućanstva.

Reciklaža baterija
LI-ION baterije potpuno ispraznite prije vađenja iz uređaja. Alatom otvorite pretinac za bateriju, prerežite sve priključke, a zatim reciklirajte baterije na siguran način.

Ove upute dostupne su i na našoj web stranici www.rowenta.com

SR

Pročitajte uputstva pre korišćenja uređaja da biste sprečili sve
opasnost nastale zbog nepravilne upotrebe.

Multifunkcionalni aparat za brijanje

BEZBEDNOSNI SAVETI

• U cilju Vaše bezbednosti, ovaj aparat je u skladu sa važećim normama i propisima (Direktiva o najnižem naponu, elektromagnetnoj kompatibilnosti, okolini…).
• Proverite da li napon u Vašem domaćinstvu odgovara naponu aparata. Svaka greška kod priključivanja može da izazove nepovratna oštećenja koja nisu obuhvaćena garancijom.
• Instalacija aparata i njegova upotreba moraju u svakom slučaju da budu u skladu sa propisima koji važe u Vašoj zemlji.
• Ovaj trimer za bradu mogu da upotrebljavaju deca starija od 3 godine pod nadzorom.
• Aparat mogu da koriste deca sa navršenih 8 godina i starija, hendikepirane osobe kao i lica bez iskustva i znanja ako su pod nadzorom osobe odgovorne za njihovu bezbednost. Deca ne treba da se igraju aparatom. Deca bez nadzora ne treba da čiste i koriste aparat.
• Ako je kabl za napajanje oštećen, mora ga zameniti kvalifikovana osoba u ovlašćenom servisu da bi se izbegla eventualna opasnost.
• **UPOZORENJE**: Ručni delovi moraju biti skinuti pre čišćenja pod vodom. Može da se koristi u kadi ili pod tušem. Može biti čišćeno pod vodom iz slavine.
• UPOZORENJE! Za ponovno punjenje baterije koristite samo demontažnu jedinicu za strujno napajanje koja je isporučena uz ovaj aparat.
• Demontažna jedinica za strujno napajanje 0950: Aparat se isključivo mora koristiti uz punjač sa kojim je isporučen 0950.
• Bateriju je potrebno izvaditi iz aparata pre nego što aparat odložite u otpad.
• Prilikom vađenja baterije aparat mora biti isključen iz strujnog napajanja.
• Bateriju je potrebno bezbedno odložiti na otpad.
• Ovaj aparat sadrži baterije koje smeju zameniti samo kvalifikovana lica.
• Nemojte koristiti glave za brijanje tela i brade pod vodom.
• Nije predviđeno da aparat koriste deca, hendikepirane osobe,kao ni lica koja nisu upoznata sa radom aparata. Mogu ga koristiti samo ako su pod nadzorom osobe odgovorne za njihovu bezbednost koja je upoznata sa uputstvom za upotrebu aparata. Decu treba nadzirati sve vreme da se ni u kom slučaju ne igraju aparatom.
• Uvek isključite aparat iz struje: pre čišćenja, ako aparat nepravilno funkcioniše i odmah nakon upotrebe.
• Ne koristite ako je kabl oštećen.
• Priključni isključivanja iz struje, ne vucite aparat za kabl, već za utikač.
• Ne koristite električni produžni kabl.
• Ne čistite grubim i korozivnim proizvodima.
• Ne koristite na temperaturi niže od 0 °C i višoj od 35 °C.
• Ako je aparat pao ili ne funkcioniše propisno, ne koristite ga već odmah kontaktirajte ovlašćeni servis.

GARANCIJA

Vaš aparat namenjen je samo za upotrebu u domaćinstvu.
On ne može da se koristi za profesionalne svrhe.
U slučaju nepravilne upotrebe, garancija se poništava.

UPOTREBA: Pre svakog korišćenja, uverite se da je aparat napunjen. Ovaj aparat ne funkcioniše pomoću mrežnog napajanja.

ZAŠTITA ŽIVOTNE SREDINE JE NA PRVOM MESTU!

Vaš uređaj sadrži vredne materijale koji mogu ponovo da se koriste ili reciklirajo.
Odložite uređaj na lokalno mesto za sakupljanje otpada iz domaćinstva.

Reciklaža baterija
LI-ION baterije potpuno ispraznite pre vađenja iz uređaja. Otvorite odeljak za bateriju pomoću alata, presecite sve priključke, a zatim reciklirajte baterije na bezbedan način.

Ove instrukcije nalaze se i na našoj web stranici www.rowenta.com

ET

Lugege juhised enne seadme kasutamist läbi,
et vältida valest kasutamisest tuleneda võivaid ohuolukordi.

Mitmeotstarbeline juukselõikur

TURVANÕUDED

• Teie turvalisuse tagami