Register your product and get support at

www.philips.com/welcome

HR1572
HR1574
HR1577

EN	User manual	LV	Lietotāja rokasgrāmata
BG	Ръководство за потребителя	PL	Instrukcja obsługi
CS	Příručka pro uživatele	RO	Manual de utilizare
ET	Kasutusjuhend	RU	Руководство пользователя
HR	Korisnički priručnik	SK	Príručka užívateľa
HU	Felhasználói kézikönyv	SL	Uporabniški priročnik
KK	Қолданушының нұсқасы	SR	Korisnički priručnik
LT	Vartotojo vadovas	UK	Посібник користувача

PHILIPS

1

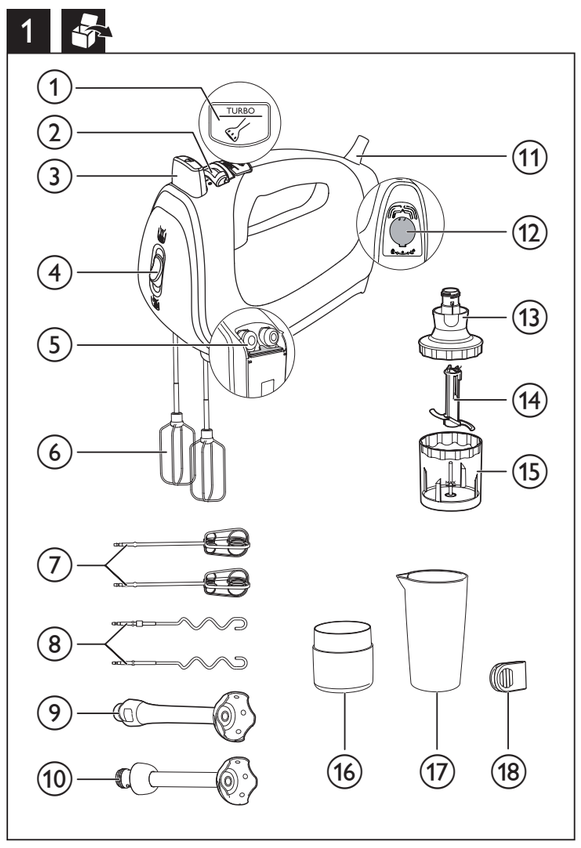

2

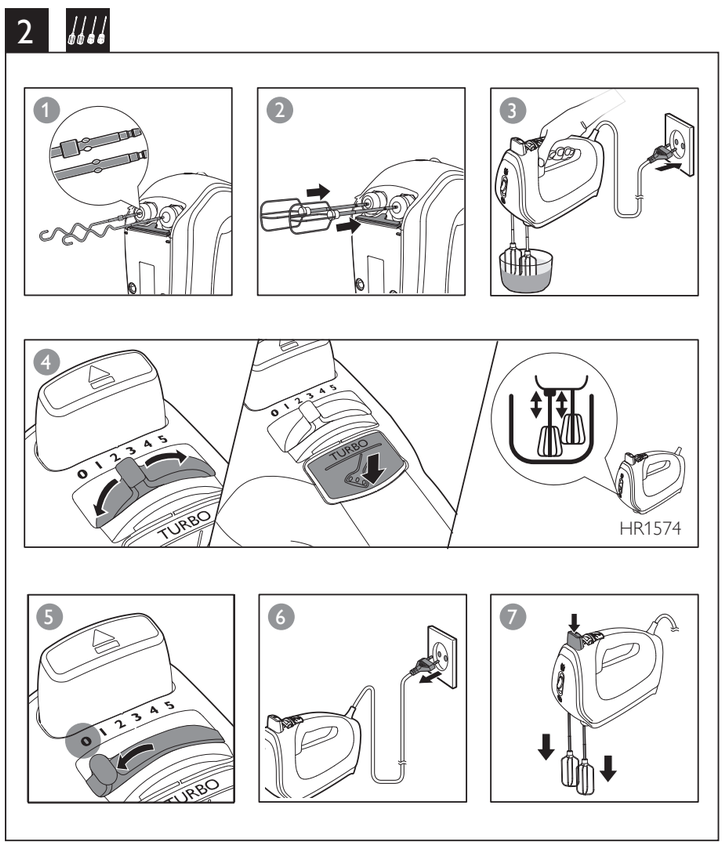

5

		Kg (MAX)		
		750 g	3 min	5
		750 g	3 min	5
		X3	15 min	5
		750 g	3 min	5
		500 g	3 min	5
		X5	3 min	5
		750 g	3 min	5
		500 g	5 min	5
(HR1572) (HR1577)		100-200g	30 sec	TURBO
		100-300ml	90 sec	TURBO
(HR1574)		100-300ml	60 sec	TURBO
		100-300ml	60 sec	TURBO
(HR1577)		100 g	5X1sec	TURBO
		120 g	5 sec	TURBO
		20 g	5X1sec	TURBO
		100 g	5X1sec	TURBO
		100 g	20 sec	TURBO
		50 g	5X1 sec	TURBO
		200 g	5 sec	TURBO

6

	X	X	✓
	✓	✓	✓
	✓	✓	✓
	✓	✓	✓
	✓	✓	✓
	✓	✓	✓
	✓	✓	✓
	✓	✓	✓
	✓	✓	✓
	X	X	✓

7

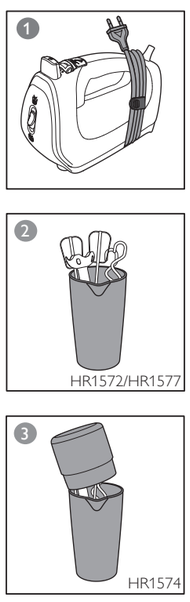

3

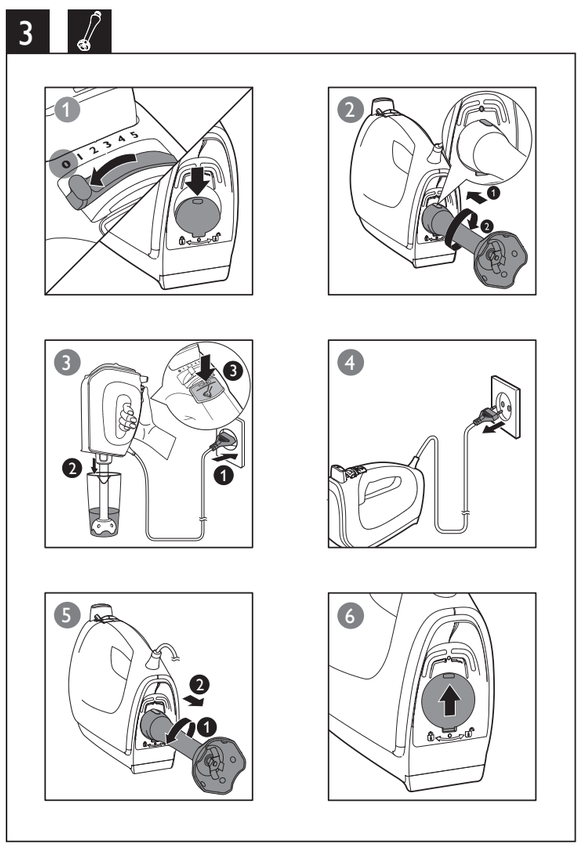

4

Specifications are subject to change without notice
© 2014 Koninklijke Philips N.V.
All rights reserved.

3140 035 35483

English

1 Important

Read this user manual carefully before you use the appliance, and save the user manual for future reference.

Warning

- Do not immerse the motor unit in water nor rinse it under the tap.
- Before you connect the appliance to the power, make sure that the voltage indicated on the bottom of the appliance corresponds to the local power voltage.
- If the supply cord is damaged, it must be replaced by the manufacturer, its service agent or similarly qualified persons in order to avoid a hazard.
- Appliances can be used by persons with reduced physical, sensory or metal capabilities or lack of experience and knowledge if they have been given supervision or instruction concerning use of the appliance in a safe way and if they understand the hazards involved.
- Children should be supervised to ensure that they do not play with the appliance.
- This appliance shall not be used by children. Keep the appliance and its cord out of reach of children.
- Before you connect the mixer to the mains, insert the beaters into the mixer.
- Before you switch on the appliance, lower the beaters into the ingredients.
- Switch off the appliance and disconnect it from the mains if you leave it unattended and before you assemble, disassemble and clean it and before changing accessories or approaching parts that move in use.
- Do not touch the blades, especially when the appliance is plugged in. The blades are very sharp.
- If the blades get stuck, unplug the appliance before you remove the ingredients that block the blades.
- Do not touch or insert any object on the gears of the mixer stand, especially when the appliance is in use.

Caution

- Never use any accessories or parts from other manufacturers or that Philips does not specifically recommend. If you use such accessories or parts, your guarantee becomes invalid.
- This appliance is intended for household use only.
- Do not exceed the quantities and processing time indicated in the user manual.
- Do not process more than one batch without interruption. Let the appliance cool down for five minutes before you continue processing.

Note

- Noise level = 85 dB [A]

Electromagnetic fields (EMF)

This Philips appliance complies with all standards regarding electromagnetic fields (EMF). If handled properly and according to the instructions in this user manual, the appliance is safe to use based on scientific evidence available today.

Recycling

Your product is designed and manufactured with high quality materials and components, which can be recycled and reused.

When you see the crossed-out wheel bin symbol attached to a product, it means the product is covered by the European Directive 2002/96/EC:

Never dispose of your product with other household waste. Please inform yourself about the local rules on the separate collection of electrical and electronic products. The correct disposal of your old product helps prevent potentially negative consequences on the environment and human health.

2 Introduction

Congratulations on your purchase and welcome to Philips! To fully benefit from the support that Philips offers, register your product at www.philips.com/welcome.

The Philips mixer with bar blender can confidently handle a large variety of ingredients. With the powerful five speeds and turbo, the stainless steel wire beaters/strip beaters and kneading hooks make light work of the toughest dough.

HR1574 is equipped with the innovative FlexiMix system, which allows the beaters and dough hooks to move up and down when they touch the bowl. The two wire beaters/strip beaters (or kneading hooks) move independently of each other, which allows them to adjust to the shape of every bowl. As a result, it is much easier to reach every part of the bowl and to mix all ingredients thoroughly. The FlexiMix system makes the mixer easier to handle and gives you better control over the mixing process.

3 Overview (fig.1)

① Turbo knob
- (For the wire beaters/strip beaters/kneading hooks only) Press and hold to increase the speed for a heavy job
- (For the bar blender only) Press and hold to switch on the bar blender

② Speed control
- **0**: Switch off the wire beaters/strip beaters/kneading hooks
- **1 2 3 4 5**: Switch on the wire beaters/strip beaters/ kneading hooks and select a proper speed

③ ⏏ Eject button
- Press to release the inserted wire beaters/strip beaters/kneading hooks

④ FlexiMix switch (HR1574 only)
- : FlexiMix off
- : FlexiMix on

⑤ Door for the wire beaters/strip beaters/kneading hooks

⑥ Two wire beaters (depending on countries)

⑦ Two strip beaters (depending on countries)

⑧ Two kneading hooks

⑨ Plastic bar blender (HR1572/HR1577 only)

⑩ Metal bar blender (HR1574 only)

⑪ Power cord

⑫ Door for bar blender/chopper

⑬ Chopper lid (HR1577 only)

⑭ Chopper blade (HR1577 only)

⑮ Chopper bowl (HR1577 only)

⑯ Storage beaker cap (HR1574 only)

⑰ Storage beaker

⑱ Cord clip

Миксер
Миксер
HR1572/20 HR1572/40 HR1574/40 HR1574/50
220-240V~ 50-60Hz 550W

Импортер на территорию России и Таможенного Союза: ООО «Филипс», Россия, Москва, ул. Сергея Макеева, 13, тел. +7 495 961 1111

Изготовитель:

Изготовитель: "Филипс Консьюмер Лайфстайл Б.В.", Туссендиепен 4, 9206 АД, Драхтен, Нидерланды

Для бытовых нужд

Ресей және Кедендік Одақ территориясына импорттаушы: «Филипс» ЖШҚ, Ресей, Мәскеу қаласы, Сергей Макеев көшесі, 13-үй, тел. +7 495 961 1111

Өндіруші:

"Филипс Консьюмер Лайфстайл Б.В.", Туссендиепен 4, 9206 АД, Драхтен, Нидерланды

Тұрмыстық қажеттіліктерге арналған

4 Using the appliance

Before first use

Before you use the appliance for the first time, thoroughly clean the parts that come into contact with food.

1 Clean the motor unit with a moist cloth.
2 Clean the beaters, kneading hooks, bar blender, and beaker in warm water with some washing-up liquid or in a dishwasher.

Wire beaters/strip beaters/kneading hooks (fig.2)

1 Select an appropriate speed, from 1 to 5, to switch on the wire/strip beaters or kneading hooks. To avoid splashing, start mixing at a low speed, and then switch to a higher speed.
- For a heavy job, press and hold the TURBO button while processing.
- (For HR1574) To use the FlexiMix function, switch on the FlexiMix Button.

2 After use, turn the speed selector to **0**, and then unplug the appliance.
3 Press ⏏ to release the wire/strip beaters or kneading hooks.

Tip
- If the door for the wire beaters, strip beaters, or kneading hooks is blocked, close the bar blender door to open it.

Bar blender (fig.3)

1 Make sure that the speed selector is turned to **0**.
2 Open the door for the bar blender.
3 Insert the bar blender into the back of the main unit, and then turn it clockwise until the indication on the bar blender and the one on the main unit align.
4 Press and hold to switch on the bar blender.
5 After blending, unplug the appliance, and then turn the bar blender anticlockwise to release it.
6 Close the bar blender door.

Tip
- (For HR1574) You can use the storage beaker cap to hold the accessories before cleaning.

Chopper (fig.4, HR1577 only)

Note
- Be very careful when you handle the blade unit, the blades are very sharp. Be particularly careful when you remove the blade unit from the chopper bowl, when you empty the chopper bowl and during cleaning.
- When chopping soybean, use the maximum quantity (200g) with **TURBO** speed for 5 seconds for best result.
- For frozen beef cube, use the maximum size of 2x2x2 cm when processing.

Tip
- If the ingredients stick to the wall of the chopper bowl, loosen them with a spatula.
- Do not process more than 1 batch without interruption. Let the appliance cool down to room temperature before you continue processing.
- Make sure that the speed selector is turned to **0** (off position).
- Insert the chopper into the door.
- Press and hold to switch on the chopper. The speed selector is locked at **0** (off position) and does not work.
- Close the bar blender door after use.

5 Recipe (fig.5)

Spice Bread

Ingredients:
- 250 g flour
- 150 g rye flour
- 250 g honey (cold)
- 150 g sugar
- 11 g yeast
- 4 g cinnamon
- 50 ml milk
- 1 egg

1 Put the ingredients in a bowl.
2 Select speed **5**.
3 Mix the mixture with the wire beaters/strip beaters for 1 minute.
4 Put the bowl with the dough in a warm place for 20 minutes.
5 Press and hold to mix the ingredients for 10 seconds.
6 Bake the spice bread in a baking tin at 180°C for approximately 1 hour.

Tip
- This recipe is extremely demanding on your mixer. Let your mixer cool down to room temperature.

6 Cleaning and storage (fig.6 & 7)

Caution
- Before you clean the appliance or release any accessory, unplug it.

1 Clean the motor unit with a moist cloth.
2 Clean the beaters, kneading hooks, blender bar, and beaker in warm water (<60°C) with some washing-up liquid or in a dishwasher.
3 Store the product in a dry place.

7 Order accessories

To purchase accessories for this appliance, please visit our website www.philips.com/shop. If you have any difficulties obtaining accessories for your appliance, please contact the Philips Consumer Care Centre in your country. You will find the contact details at www.philips.com/support.

You can order a direct-driven mini chopper (under service code number 3140 039 00211) from your Philips dealer or a Philips service center as an extra accessory for HR1572, HR1574, HR1577. Use the quantities, processing time and speed of the mini chopper for this accessory.

8 Guarantee and service

If you have a problem, need service, or need information, see www.philips.com/support or contact the Philips Consumer Care Center in your country. The phone number is in the worldwide guarantee leaflet. If there is no Consumer Care Center in your country, go to your local Philips dealer.

Български

1 Важно

Преди да използвате уреда, прочетете внимателно това ръководство за потребителя и го запазете за справка в бъдеще.

Предупреждение

- В никакъв случай не потапяйте задвижващия блок във вода и не го изплаквайте с течаща вода.
- Преди да включите уреда в електрически контакт, проверете дали напрежението, показано на дъното на уреда, отговаря на напрежението на местната електрическа мрежа.
- Ако захранващият кабел е повреден, той трябва да се замени от производителя, негов представител или лица с подобна квалификация с цел да се избегнат опасни ситуации.
- Уредите могат да се използват от лица с намалени физически, сетивни или умствени способности или без опит и познания, ако са под наблюдение или са инструктирани за безопасна употреба на уреда и разбират евентуалните опасности.
- Наглеждайте децата, за да не си играят с уреда.
- Този уред не бива да се използва от деца. Пазете уреда и кабела далече от достъп на деца.
- Преди да включите миксера в електрическата мрежа, поставете в него бъркалките.
- Преди да включите уреда, потопете бъркалките в продуктите.
- Изключете уреда от копчето и от електрическата мрежа, ако го оставяте без надзор и преди да го сглобявате, разглобявате и почиствате, и преди да сменяте приставки или да докосвате части, които се движат при употреба.
- Не докосвайте остриетата, особено когато уредът е включен в контакта. Ножовете са много остри.
- Ако ножовете заседнат, изключете уреда от контакта, преди да отстраните продуктите, които са ги блокирали.
- Не докосвайте и не бъркайте с предмети в зъбните колела на стойката на миксера, особено когато уредът работи.

Внимание

- Никога не използвайте аксесоари или части от други производители или такива, които не са специално препоръчвани от Philips. При използване на такива аксесоари или части вашата гаранция става невалидна.
- Този уред е предназначен само за битови цели.
- Не превишавайте количествата и времената за обработка, посочени в ръководството за потребителя.
- Не обработвайте повече от една порция без прекъсване. Оставете уреда да се охлади за пет минути, преди да продължите работата.

Бележка

- Ниво на шума = 85 dB (A).

Електромагнитни излъчвания (EMF)

Този уред Philips е в съответствие с всички стандарти по отношение на електромагнитните излъчвания (EMF). Ако се употребява правилно и съгласно указанията в това ръководство за потребителя, уредът е безопасен за използване според наличните досега научни факти.

Рециклиране

Продуктът е разработен и произведен от висококачествени материали и компоненти, които могат да бъдат рециклирани и използвани повторно.

Когато видите символа на зачеркнатата кръгла кофа за боклук, прикрепен към продукта, това означава, че продуктът е обхванат от Директива 2002/96/ЕС:

Никога не изхвърляйте този продукт заедно с битовите отпадъци. Информирайте се за местните правила относно разделното събиране на електрически и електронни продукти. С правилното изхвърляне на стария продукт се предотвратяват потенциални негативни последици за околната среда и човешкото здраве.

2 Въведение

Поздравяваме ви за покупката и добре дошли във Philips! За да се възползвате от поддръжката, която Philips предлага, регистрирайте продукта си на www.philips.com/welcome.

Миксерът Philips с пасираща приставка се справя без проблем с голямо разнообразие от продукти. С пет мощни скорости и турбо скорост, лентовите/телените бъркалки от неръждаема стомана и куките за месене се справят лесно и с най-твърдото тесто.

HR1574 е снабден с иновационната система FlexiMix, която позволява на бъркалките и куките за месене да се движат нагоре и надолу, когато се опират до купата. Двете лентови/телени бъркалки (или куките за месене) се движат независимо една от друга, което им позволява да се регулират спрямо формата на всяка купа. В резултат на това е много по-лесно да се достигне навсякъде в купата и да се размесят напълно всички съставки. Системата FlexiMix улеснява използването на миксера и ви дава по-добър контрол върху процеса на миксиране.

3 Общ преглед (фигура 1)

① TURBO бутон „турбо“
- (Само за телени бъркалки/лентови бъркалки/куки за месене) Натиснете и задържте, за да увеличите скоростта за интензивна обработка
- (Само за пасиращата приставка) Натиснете и задържте, за да включите пасиращата приставка

② Регулиране на скоростта
- **0**: Изключване на телените бъркалки/лентовите бъркалки/куките за месене
- **1 2 3 4 5**: Включване на телените бъркалки/лентовите бъркалки/куките за месене и избор на подходящата скорост

③ ⏏ Бутон за изваждане
- Натиснете, за да освободите поставените телени бъркалки/лентови бъркалки/куки за месене

④ Ключ FlexiMix (само за HR1574)
- : FlexiMix вкл.
- : FlexiMix изкл.

⑤ Отвор за телени бъркалки/лентови бъркалки/куки за месене

⑥ Две телени бъркалки (в зависимост от страната)

⑦ Две лентови бъркалки (в зависимост от страната)

⑧ Две куки за месене

⑨ Пластмасова пасираща приставка (само за HR1572/HR1577)

⑩ Метална пасираща приставка (само за HR1574)

⑪ Захранващ кабел

⑫ Отвор за пасиращата/кълцащата приставка

⑬ Капак на кълцащата приставка (само за HR1577)

⑭ Режещ блок на кълцащата приставка (само за HR1577)

⑮ Купа на кълцащата приставка (само за HR1577)

⑯ Капак за кана (само за HR1574)

⑰ Кана

⑱ Щипка за кабела

4 Използване на уреда

Преди първата употреба

Преди да използвате уреда за пръв път, почистете добре частите, които влизат в контакт с храната.

1 Почистете задвижващия блок с влажна кърпа.
2 Измийте бъркалките, куките за месене, пасиращата приставка и каната с топла вода и малко течен миещ препарат или в съдомиялна машина.

Телени бъркалки/лентови бъркалки/куки за месене (фигура 2)

1 Изберете подходяща скорост от 1 до 5, за да включите телените/лентовите бъркалки или куките за месене. За да избегнете разплискване, започнете с ниска скорост и след това превключете на по-висока.
- За интензивна обработка натиснете и задръжте бутона „ТУРБО“ TURBO по време на обработката.
- (За HR1574) За да използвате функцията FlexiMix, включете бутона FlexiMix.

2 След употреба завъртете селектора за скорост в положение **0** (изключен) и след това изключете уреда от контакта.
3 Натиснете ⏏, за да освободите поставените телени/лентови бъркалки или куки за месене.

Съвет
- Ако отворът за телени бъркалки, лентови бъркалки или куки за месене е блокиран, затворете отвора за пасиращата приставка, за да го отворите.

Пасираща приставка (фигура 3)

Уверете се, че селекторът на скорост е завъртян на **0** (изключен).

1 Отворете отвора за пасиращата приставка.
2 Пъхнете пасиращата приставка в задната част на корпуса на уреда и я завъртете по посока на часовниковата стрелка, докато индикацията върху пасиращата приставка се изравни с тази върху корпуса.
3 Натиснете и задържте TURBO, за да включите пасиращата приставка.
4 Когато приключите с пасирането, изключете уреда от контакта и завъртете пасиращата приставка обратно на часовниковата стрелка, за да я освободите.
5 Затворете отвора за пасираща приставка.

Съвет
- (За HR1574) Може да използвате капака на каната, за да поставите в него аксесоарите преди почистване.

Кълцаща приставка (само за HR1577)

Забележка
- Бъдете много внимателни, когато боравите с режещия блок, тъй като ножовете са много остри. Бъдете особено внимателни, когато сваляте режещия блок от купата на кълцащата приставка, когато изсипвате купата на приставката, както и при почистване.
- Когато смилате соеви зърна, използвайте максималното количество (200 г) и скорост **ТУРБО** в продължение на 5 секунди, за да постигнете най-добър резултат.
- Когато обработвате замразено телешко на кубчета, те трябва да са с максимален размер 2x2x2 см.

Съвет
- Ако по стената на купата на кълцащата приставка полепнат продукти, отстранете ги с лопатката.
- Не обработвайте повече от една порция без прекъсване. Оставете уреда да изстине до стайна температура, преди да продължите работата.
- Уверете се, че селекторът на скорост е завъртян на **0** (изключен).
- Пъхнете кълцащата приставка в отвора.
- Натиснете и задържте TURBO, за да включите кълцащата приставка. Селекторът на скорост е заключен в положение **0** (изключен) и не работи.
- След употреба затворете отвора за пасиращата приставка.

5 Рецепта (фигура 5)

Хляб с подправки

Продукти:
- 250 г брашно
- 150 г ръжено брашно
- 250 г мед (студен)
- 150 г захар
- 11 г мая
- 4 г канела
- 50 мл мляко
- 1 яйце

1 Поставете продуктите в купа.
2 Изберете скорост **5**.
3 Миксирайте сместа с телените/лентовите бъркалки в продължение на 1 минута.
4 Оставете купата с тестото на топло място за 20 минути.
5 Натиснете и задържте TURBO и миксирайте съставките в продължение на 10 секунди.
6 Изпечете хляба с подправки във форма за печене при 180°C за около 1 час.

Съвет
- Тази рецепта натоварва силно вашия миксер. Оставете миксера да се охлади до стайна температура.

6 Почистване и съхранение (фигура 6)

Внимание
- Преди да почистите уреда или да освободите някой от аксесоарите, изключете уреда от контакта.

1 Почистете задвижващия блок с влажна кърпа.
2 Измийте бъркалките, куките за месене, пасиращата приставка и каната с топла вода (<60 °C) и малко течен миещ препарат или в съдомиялна машина.
3 Съхранявайте уреда на сухо място.

7 Поръчване на аксесоари

За да закупите аксесоари за уреда, посетете нашия уеб сайт www.shop.philips.com/service. Ако срещнете затруднения при снабдяването с аксесоари за уреда, обърнете се към Центъра за обслужване на потребители на Philips във вашата страна. Данните за контакт ще намерите на адрес www.philips.com/support.

Можете да поръчате малка кълцаща приставка с директно задвижване (под сервизен номер 3140 039 00211) от упълномощен търговец на Philips или от сервиз на Philips като допълнителен аксесоар за HR1572, HR1574, HR1577. За този аксесоар използвайте количествата и времената и скоростите за обработка за малката кълцаща приставка.

8 Гаранция и сервиз

Ако имате проблем, нуждаете се от сервизно обслужване или информация, вижте www.philips.com/support или се свържете с Центъра за обслужване на потребители на Philips във вашата страна. Телефонният номер е посочен в международната гаранционна карта. Ако във вашата страна няма Център за обслужване на потребители, обърнете се към местния търговец на уреди Philips.

Čeština

1 Důležité informace

Před použitím přístroje si pečlivě přečtěte tuto uživatelskou příručku a uschovejte ji pro budoucí použití.

Upozornění

- Motorovou jednotku nesmíte nikdy ponořit do vody ani mýt pod tekoucí vodou.
- Než přístroj připojíte do elektrické sítě, přesvědčte se, zda napětí uvedené v dolní části přístroje odpovídá napětí ve vaší elektrické síti.
- Pokud by byl poškozen napájecí kabel, musí jeho výměnu provést výrobce, jeho servisní pracovníci nebo obdobně kvalifikovaní pracovníci, abyste předešli možnému nebezpečí.
- Přístroje mohou používat osoby se sníženými fyzickými, smyslovými nebo duševními schopnostmi nebo nedostatkem zkušeností a znalostí, pokud jsou pod dohledem nebo byly poučeny o bezpečném používání přístroje a rozumí všem rizikům spojeným s používáním přístroje.
- Dohlédněte na to, aby si s přístrojem nehrály děti.
- Přístroj nesmějí používat děti. Přístroj a napájecí kabel udržujte mimo dosah dětí.
- Před zapojením mixéru do síťového napájení zasuňte do mixéru šlehací metly.
- Před zapnutím přístroje ponořte šlehací metly do příslušných ingrediencí.
- Pokud přístroj budete nechávat bez dozoru, budete jej sestavovat, rozebírat a čistit, budete měnit příslušenství nebo manipulovat se součástmi, které se při jeho provozu pohybují, přístroj vypněte a odpojte od elektrické sítě.
- Nedotýkejte se nožů, zejména dokud je přístroj připojen k napájecí síti. Nože jsou velmi ostré.
- Pokud by se nože zablokovaly, nejprve odpojte přístroj ze sítě a pak vyjměte obsah, který zablokování nožů způsobil.
- Do ozubeného ústrojí stojanu mixéru nevkládejte žádné předměty ani se jej nedotýkejte, obzvláště když je přístroj v chodu.

Pozor

- Nikdy nepoužívejte příslušenství nebo díly od jiných výrobců nebo takové, které nebyly doporučeny společností Philips. Použijete-li takové příslušenství nebo díly, pozbývá záruka platnosti.
- Přístroj je určen výhradně pro použití v domácnosti.
- Nikdy nepřekračujte množství a doby zpracování potravin uvedené v uživatelské příručce.
- Nezpracovávejte více než jednu dávku bez přerušení. Než budete ve zpracování pokračovat, nechte přístroj pět minut vychladnout.

Poznámka

- Hladina hluku = 85 dB (A)

Elektromagnetická pole (EMP)

Tento přístroj společnosti Philips odpovídá všem normám týkajícím se elektromagnetických polí (EMP). Pokud je správně používán v souladu s pokyny uvedenými v této uživatelské příručce, je jeho použití podle dosud dostupných vědeckých poznatků bezpečné.

Recyklace

Výrobek je navržen a vyroben z vysoce kvalitního materiálu a součástí, které lze recyklovat a znovu používat.

Je-li výrobek označen tímto symbolem přeškrtnuté popelnice, znamená to, že se na něj vztahuje směrnice EU 2002/96/ES:

Nevyhazujte tento výrobek do běžného domácího odpadu. Informujte se o místních předpisech týkajících se odděleného sběru elektrických a elektronických výrobků. Správnou likvidací starého výrobku pomůžete předejít možným negativním dopadům na životní prostředí a zdraví lidí.

2 Úvod

Gratulujeme k nákupu a vítáme Vás mezi uživateli výrobků společnosti Philips! Chcete-li využívat všech výhod podpory nabízené společností Philips, zaregistrujte svůj výrobek na stránkách www.philips.com/welcome.

Mixér Philips s mixovacím nástavcem dokáže pohodlně zpracovat širokou řadu přísad. Pět výkonných rychlostí, turbo, páskové/drátové šlehací metly a hnětací háky z nerezové oceli se postarají o to, že i to nejtěžší těsto pro vás bude hračkou.

Přístroj HR1574 je vybaven inovativním systémem FlexiMix – když se šlehací metly nebo hnětací háky dotknou misky, mohou se vysunout nebo zasunout. Protože se obě dvě páskové nebo drátové šlehací metly (nebo hnětací háky) pohybují nezávisle na sobě, dokážou se přizpůsobit tvaru každé mísy. Díky tomu se daleko jednodušeji dostanete do všech částí mísy a důkladněji promícháte veškeré přísady. Se systémem FlexiMix se vám bude s mixérem jednodušeji pracovat a můžete mixování lépe ovládat.

3 Přehled (obr. 1)

① TURBO Tlačítko Turbo
- (Pouze pro páskové/drátové šlehací metly nebo hnětací háky) Stisknutím a podržením tlačítka zvýšíte rychlost u náročného zpracování.
- (Pouze pro mixovací nástavec) Stisknutím a podržením tlačítka zapnete mixovací nástavec.

② Ovládání rychlosti
- **0**: Vypne páskové/drátové šlehací metly nebo hnětací háky.
- **1 2 3 4 5**: Zapne páskové/drátové šlehací metly nebo hnětací háky a můžete vybrat příslušnou rychlost.

③ ⏏ Uvolňovací tlačítko
- Stisknutím tlačítka uvolníte páskové/drátové šlehací metly nebo hnětací háky.

④ Přepínač funkce FlexiMix (pouze model HR1574)
- : Funkce FlexiMix vypnuta.
- : Funkce FlexiMix zapnuta.

⑤ Dvířka pro páskové/drátové šlehací metly nebo hnětací háky

⑥ Dvě drátové šlehací metly (liší se v jednotlivých zemích)

⑦ Dvě páskové šlehací metly (liší se v jednotlivých zemích)

⑧ Dva hnětací háky

⑨ Plastový mixovací nástavec (pouze modely HR1572/HR1577)

⑩ Kovový mixovací nástavec (pouze model HR1574)

⑪ Napájecí kabel

⑫ Dvířka pro mixovací nástavec / sekáček

⑬ Víko sekáčku (pouze model HR1577)

⑭ Nůž sekáčku (pouze model HR1577)

⑮ Miska sekáčku (pouze model HR1577)

⑯ Kryt skladovací nádobky (pouze model HR1574)

⑰ Skladovací nádobka

⑱ Svorka kabelu

4 Použití přístroje

Před prvním použitím

Před prvním použitím přístroje důkladně očistěte části, které přichází do styku s jídlem.

1 Motorovou jednotku čistěte pouze navlhčeným hadříkem.
2 Šlehací metly, hnětací háky, mixovací nástavec a nádobku opláchněte v teplé vodě s prostředkem na umývání nádobí nebo v myčce nádobí.

Drátové/páskové šlehací metly a hnětací háky (obr. 2)

1 Výběrem vhodné rychlosti (1 až 5) zapněte drátové/páskové šlehací metly nebo hnětací háky. Abyste při míchání nestříkali kolem, začněte mixovat pomaleji a teprve později přepněte na vyšší rychlost.
- V náročných případech během zpracovávání stiskněte a podržte tlačítko TURBO TURBO.
- (Pouze u modelu HR1574) Chcete-li používat funkci FlexiMix, přepněte tlačítko funkce FlexiMix.

2 Po ukončení práce otočte ovladačem rychlosti do polohy **0** (poloha vypnuto) a vytáhněte přístroj ze zásuvky.
3 Stisknutím tlačítka ⏏ uvolněte páskové/drátové šlehací metly nebo hnětací háky.

Tip
- Pokud jsou zablokovaná dvířka pro páskové/drátové šlehací metly nebo hnětací háky, otevřete je tím, že zavřete dvířka pro mixovací nástavec.

Mixovací nástavec (obr. 3)

Ujistěte se, že volič rychlosti je nastavený na polohu **0** (poloha vypnuto).

1 Otevřete dvířka pro mixovací nástavec.
2 Vložte mixovací nástavec do zadní části hlavní jednotky a poté s ním otáčejte po směru hodinových ručiček do té doby, dokud se označení na mixovacím nástavci a hlavní jednotce nesrovnají.
3 Stisknutím a podržením tlačítka TURBO zapněte mixovací nástavec.
4 Po dokončení mixování vypojte přístroj ze sítě. Poté otočte mixovací nástavec proti směru hodinových ručiček a tím jej uvolněte.
5 Zavřete dvířka mixovacího nástavce.

Tip
- (Pouze u modelu HR1574) Příslušenství můžete před opláchnutím dát do skladovací nádobky.

Sekáček (pouze model HR1577)

Poznámka
- Při manipulaci s nožovou jednotkou buďte opatrní, nože jsou velmi ostré. Zvláštní opatrnost zachovávejte při vyjímání nožové jednotky a obsahu z misky sekáčku a při jejím čištění.
- Chcete-li dosáhnout optimálních výsledků při sekání sójových bobů, používejte maximální množství (200 g) a rychlost **TURBO** po dobu 5 sekund.
- Při sekání zmrazených kostek z hovězího masa používejte kostky o maximální velikosti 2 × 2 × 2 cm.

Tip
- Pokud se suroviny zachytí na stěně misky sekáčku, uvolněte je stěrkou.
- Nezpracovávejte více než jednu dávku bez přerušení. Než budete pokračovat, nechte přístroj vychladnout na pokojovou teplotu.
- Ujistěte se, že volič rychlosti je nastavený na polohu **0** (poloha vypnuto).
- Do dvířek vložte sekáček.
- Stisknutím a podržením tlačítka TURBO zapnete sekáček. Volič rychlosti je zamknutý v poloze **0** (poloha vypnuto) a nefunguje.
- Po použití zavřete dvířka mixovacího nástavce.

5 Recept (obr. 5)

Kořeněný chleba

Ingredience:
- 250 g mouky
- 150 g žitné mouky
- 250 g medu (vychladlého)
- 150 g cukru
- 11 g kvasnic
- 4 g skořice
- 50 ml mléka
- 1 vejce

1 Vložte potraviny do mísy.
2 Vyberte rychlost **5**.
3 Všechno po dobu jedné minuty promíchejte páskovými nebo drátovými šlehacími metlami.
4 Odložte mísu s těstem na 20 minut na teplé místo.
5 Stiskněte a podržte tlačítko TURBO a po dobu 10 sekund míchejte přísady.
6 Kořeněný chleba pečte na plechu přibližně jednu hodinu při teplotě 180° C.

Tip
- Tento recept klade na váš mixér velké nároky. Nechte mixér zchladnout na pokojovou teplotu.

6 Čištění a skladování (obr. 6)

Výstraha
- Přístroj nejprve vypojte ze zásuvky a teprve poté ho očistěte nebo uvolněte příslušenství.

1 Motorovou jednotku čistěte pouze navlhčeným hadříkem.
2 Šlehací metly, hnětací háky, mixovací nástavec a nádobku opláchněte v teplé vodě (<60°C) s prostředkem na umývání nádobí nebo v myčce nádobí.
3 Výrobek uchovávejte na suchém místě.

7 Objednání příslušenství

Chcete-li zakoupit příslušenství pro tento přístroj, navštivte naše webové stránky www.philips.com/shop. Pokud máte potíže s obdržením příslušenství k přístroji, obraťte se na středisko péče o zákazníky společnosti Philips ve vaší zemi. Kontaktní informace naleznete na webové stránce www.philips.com/support.

K modelům HR1572, HR1574, HR1577 si můžete objednat jako další část příslušenství minisekáček s přímým náhonem (pod katalogovým číslem 3140 039 00211). Obraťte se na prodejce výrobků Philips nebo na servisní středisko společnosti Philips. Pro toto příslušenství použijte množství a doby zpracování jako pro minisekáček.

8 Záruka a servis

Pokud dochází k potížím, potřebujete servis nebo informace, přejděte na adresu www.philips.com/support nebo kontaktujte středisko péče o zákazníky společnosti Philips ve vaší zemi. Telefonní číslo je uvedeno v letáčku s celosvětovou zárukou. Pokud se ve vaší zemi středisko péče o zákazníky společnosti Philips nenachází, obraťte se na místního prodejce výrobků Philips.

Eesti

1 Tähtis

Enne seadme kasutamist lugege hoolikalt kasutusjuhendit ning hoidke see edaspidiseks kasutamiseks alles.

Hoiatus

- Ärge kunagi kastke mootorit vette ega loputage seda kraani all.
- Enne seadme elektrivõrku ühendamist veenduge, et seadme põhjal märgitud pinge vastab kohaliku elektrivõrgu pingele.
- Ohtlike olukordade vältimiseks tuleb kahjustatud sisendjuhe lasta uue vastu vahetada tootjal, tootja volitatud hooldekeskuses või samaväärse kvalifikatsiooniga isikul.
- Seadmeid võivad kasutada füüsilise, meele- või vaimse puudega isikud või isikud, kellel puuduvad kogemused ja teadmised, kui neid valvatakse või neile on antud juhendid seadme ohutu kasutamise kohta ja kui nad mõistavad sellega seotud ohte.
- Seadmega mängimise ärahoidmiseks peaksite kindlustama laste järelvalve.
- Lapsed ei tohi seda seadet kasutada. Hoidke seade ja selle toitejuhe lastele kättesaamatus kohas.
- Enne mikseri vooluvõrku ühendamist kinnitage mikseri külge visplid.
- Enne seadme sisselülitamist vajutage visplid segatavate ainete sisse.
- Enne seadme järelevalveta jätmist ning seadme kokku panemist, lahti võtmist ja puhastamist ning tarvikute vahetamist või kasutamise ajal liikuvatele osadele lähenemisel lülitage seade välja ja eemaldage vooluvõrgust.
- Kui seade on elektrivõrku ühendatud, ärge terasid puudutage. Terad on väga teravad.
- Eemaldage seade elektrivõrgust, kui lõiketerad kiiluvad kinni, ning enne lõiketerade külge kleepunud ainete ära võtmist.
- Ärge puudutage mikserialuse hammasrattaid ega pange nende peale ühtegi eset, eeskätt kasutamise ajal.

Ettevaatust

- Ärge kunagi kasutage teiste tootjate poolt tehtud tarvikuid või osi, mida Philips ei ole eriliselt soovitanud. Selliste tarvikute või osade kasutamisel kaotab garantii kehtivuse.
- Seade on mõeldud kasutamiseks vaid kodumajapidamises.
- Ärge ületage kasutusjuhendis toodud toiduainete koguseid ega töötlemiskestusi.
- Ärge töödelge ilma katkestamata enam kui ühte kogust aineid. Enne töötlemise jätkamist laske seadmel viis minutit jahtuda.

Märkus

- Müratase: Lc = 85 dB [A]

Elektromagnetilised väljad (EMF)

See Philipsi seade vastab kõikidele elektromagnetilisi välju (EMF) käsitlevatele standarditele. Kui seadet käsitsetakse õigesti ja käesolevale kasutusjuhendile vastavalt, on seda tänapäeval käibelolevate teaduslike teooriate järgi ohutu kasutada.

Ringlussevõtt

Teie toode on kavandatud ja toodetud kvaliteetsetest materjalidest ja osadest, mida on võimalik ringlusse võtta ning uuesti kasutada.

Kui näete toote külge kinnitatud maha tõmmatud prügikasti sümbolit, siis kehtib tootele Euroopa direktiiv 2002/96/EÜ:

Ärge kunagi visake seda toodet muude majapidamisjäätmete hulka. Palun viige ennast kurssi elektriliste ja elektrooniliste toodete eraldi kogumist reguleerivate kohalike eeskirjadega. Toote õige kõrvaldamine aitab vältida võimalikke negatiivseid tagajärgi keskkonnale ja inimeste tervisele.

2 Tutvustus

Õnnitleme ostu puhul ja tervitame Philipsi poolt! Philipsi pakutava tootetoe eeliste täielikuks kasutamiseks registreerige oma toode veebisaidil www.philips.com/welcome.

Philipsi saumikseri varrega varustatud mikser töötleb raskusteta suure koguse aineid. Viis võimsat kiirusevalikut ja turborežiim, roostevabad traatvisplid/ribavisplid ja tainakonksud saavad ka kõige sitkema taina sõtkumisega hõlpsalt hakkama.

Mudel HR1574 on varustatud uuendusliku FlexiMix-süsteemiga, mis laseb visplitel ja tainakonksudel kaussi puudutades üles ja alla liikuda. Kaks traatvisplit/ribavisplit (või tainakonksu) töötavad teineteisest sõltumatult, mis võimaldab neil kohanduda iga nõu kujule. Seetõttu on nõu iga ääreni ulatumine ja kõikide ainete hoolikas segamine palju lihtsam. FlexiMix-süsteem muudab mikseri kergemini käsitsetavaks ja võimaldab teil segamistoimingut paremini hallata.

3 Ülevaade (joon.1)

① Turbonupp
- (Ainult traatvisplite/ribavisplite/tainakonksude puhul) Vajutage ja hoidke all kiiruse suurendamiseks raske töötlemistoimingu ajal
- (Ainult saumikseri puhul) Vajutage ja hoidke all, et saumikser sisse lülitada

② Kiiruse regulaator
- **0**: Lülitage traatvisplid/ribavisplid/tainakonksud välja
- **1 2 3 4 5**: Lülitage traatvisplid/ribavisplid/tainakonksud sisse ja valige sobiv kiirus

③ ⏏Vabastusnupp
- Vajutage kinnitatud traatvisplite/ribavisplite/tainakonksude vabastamiseks

④ FlexiMix-lüliti (ainult mudelil HR1574)
- : FlexiMix välja
- : FlexiMix sisse

⑤ Traatvisplite/ribavisplite/tainakonksude sisestusava

⑥ Kaks traatvisplit (sõltuvalt riigist)

⑦ Kaks ribavisplit (sõltuvalt riigist)

⑧ Kaks tainakonksu

⑨ Plastist saumikser (ainult mudelitel HR1572/HR1577)

⑩ Metallist saumikser (ainult mudelil HR1574)

⑪ Toitejuhe

⑫ Luuk saumikseri ja hakkija jaoks

⑬ Hakkija kaas (ainult mudelil HR1577)

⑭ Hakkija lõiketera (ainult mudelil HR1577)

⑮ Hakkija nõu (ainult mudelil HR1577)

⑯ Hoiunõu kaas (ainult mudelil HR1574)

⑰ Hoiunõu

⑱ Juhtmeklamber

4 Seadme kasutamine

Enne esimest kasutamist

Enne seadme esmakordset kasutuselevõttu peske kõik toiduainetega kokkupuutuvad osad hoolikalt puhtaks.

1 Puhastage mootorit niiske lapiga.
2 Peske vispleid, tainakonkse, saumikserit ja hoiunõud nõudepesumasinas või sooja veega, millesse on lisatud nõudepesuvahendit.

Traatvisplid / ribavisplid / tainakonksud (joon. 2)

1 Traat-/ribavisplite või tainakonksude käivitamiseks valige sobiv kiirus ühest viieni. Pritsmete vältimiseks alustage segamist madalal kiirusel ja siis lülituge suuremale kiirusele.
   - Raske töötlemistoimingu ajal vajutage TURBO-nuppu ja hoidke seda töötlemise ajal all.
   - (Mudelil HR1574) FlexiMix-funktsiooni kasutamiseks lülitage sisse FlexiMix-nupp.
2 Pärast kasutamist keerake kiirusevalija asendisse **0** (väljalülitatud asend) ja seejärel eemaldage seade elektrivõrgust.
3 Traatvisplite/ribavisplite või tainakonksude vabastamiseks vajutage nuppu ⏏.

Soovitus
- Kui traatvisplite/ribavisplite või tainakonksude sisestusava on blokeeritud, sulgege selle avamiseks saumikseri sisestusava.

Saumikser (joon. 3)

Veenduge, et kiirusevalija on keeratud asendisse **0** (väljalülitatud asend).

1 Avage saumikseri sisestusava.
2 Kinnitage saumikser põhiseadme tagaosa külge ja keerake seda päripäeva, kuni saumikseri ja põhiseadme märgised ühtivad.
3 Saumikseri sisselülitamiseks vajutage ja hoidke all nuppu .
4 Pärast segustamist eemaldage seade elektrivõrgust, seejärel keerake saumikserit vabastamiseks vastupäeva.
5 Sulgege saumikseri sisestusava.

Soovitus
- (Mudelil HR1574) Kasutatud tarvikute hoidmiseks enne puhastamist võite kasutada hoiunõu kaant.

Hakkija (ainult mudelil HR1577)

Märkus
- Lõiketera käsitsemisel olge ettevaatlik, kuna terad on väga teravad. Eriti ettevaatlik olge lõiketerade eemaldamisel hakkija nõust, samuti hakkija nõu tühjendamisel ja puhastamisel.
- Sojaubade hakkimisel kasutage parima tulemuse saavutamiseks maksimaalset kogust (200 g) kiirusega **TURBO** ja töödelge seda viie sekundi vältel.
- Külmutatud peedikuubikute puhul kasutage töötlemisel maksimaalselt 2 × 2 × 2 cm kuubikuid.

Soovitus
- Kui toiduained kleepuvad peenestamiskausi seinale, eemaldage need spaatliga.
- Ärge töödelge tööd katkestamata rohkem kui ühte kogust aineid. Enne töötlemise jätkamist laske seadmel toatemperatuurini jahtuda.
- Veenduge, et kiirusevalija on keeratud asendisse **0** (väljalülitatud asend).
- Kinnitage hakkija luugi kaudu.
- Saumikseri sisselülitamiseks vajutage ja hoidke all nuppu . Kiirusevalija on lukustatud asendis **0** (väljalülitatud asendis) ega tööta.
- Pärast kasutamist pange saumikseri luuk kinni.

5 Retsept (joon. 5)

Vürtsikas sai

Koostisained:
- 250 g jahu
- 150 g rukkijahu
- 250 g mett (külma)
- 150 g suhkrut
- 11 g pärmi
- 4 g kaneeli
- 50 ml piima
- 1 muna

1 Mõõtke koostisained kaussi.
2 Valige kiirus **5**.
3 Segage aineid traatvisplite/ribavisplitega ühe minuti jooksul.
4 Asetage nõu tainaga 20 minutiks sooja kohta.
5 Segage aineid 10 sekundit, vajutades ja hoides all nuppu .
6 Küpsetage vürtsikat saia küpsetusvormis 180 °C juures umbes üks tund.

Soovitus
- Selle retsepti järgi saia valmistamine koormab väga teie mikserit. Laske mikseril toatemperatuurini jahtuda.

6 Puhastamine ja hoidmine (joon. 6)

Ettevaatust
- Enne, kui asute seadet puhastama või eemaldate selle küljest tarvikuid, eemaldage see vooluvõrgust.

1 Puhastage mootorit niiske lapiga.
2 Peske vispleid, tainakonkse, saumikserit ja hoiunõud nõudepesumasinas või sooja veega (< 60 °C), millesse on lisatud veidi nõudepesuvahendit.
3 Hoidke seadet kuivas kohas.

7 Tellige tarvikud

Seadme jaoks tarvikute ostmiseks külastage meie veebisaiti www.philips.com/shop. Kui teil esineb oma seadmele tarvikute hankimisel probleeme, võtke palun ühendust kohaliku Philipsi klienditeeninduskeskusega. Üksikasjalikud kontaktandmed leiate veebiaadressilt www.philips.com/support.

Otseajamiga minihakkija saate mudelite HR1572, HR1574, HR1577 lisatarvikuna tellida (tellimiskoodi nr on 3140 039 00211) Philipsi toodete müüjalt või Philipsi hoolduskeskusest. Kasutage selle tarviku puhul minihakkijale ette nähtud koguseid, töötlemisaegu ja kiiruseid.

8 Garantii ja hooldus

Kui vajate abi mõne probleemi lahendamisel, teenindust või informatsiooni, külastage veebisaiti www.philips.com/support või võtke ühendust kohaliku Philipsi klienditeeninduskeskusega. Telefoninumbri leiate ülemaailmselt garantiilehelt. Kui teie riigis ei ole klienditeeninduskeskust, pöörduge Philipsi kohaliku müügiesindaja poole.

Hrvatski

1 Važno

Prije uporabe aparata pažljivo pročitajte ovaj korisnički priručnik i spremite ga za buduće potrebe.

Upozorenje

- Jedinicu motora nemojte uranjati u vodu niti ispirati pod mlazom vode.
- Prije priključivanja aparata na napajanje provjerite odgovara li napon naznačen na donjem dijelu aparata naponu lokalne električne mreže.
- Ako je kabel za napajanje oštećen, mora ga zamijeniti proizvođač, serviser proizvođača ili druga osoba sličnih kvalifikacija kako bi se izbjegle opasnosti.
- Aparate mogu upotrebljavati osobe sa smanjenim fizičkim, senzornim ili mentalnim sposobnostima te osobe koje nemaju dovoljno iskustva i znanja, pod uvjetom da su pod nadzorom ili da su primile upute o rukovanju aparatom na siguran način te razumiju moguće opasnosti.
- Djecu treba nadzirati kako se ne bi igrala aparatom.
- Djeca ne smiju koristiti aparat. Aparat i njegov kabel držite izvan dosega djece.
- Prije priključivanja miksera u naponsku mrežu u njega umetnite nastavke za miješanje.
- Prije uključivanja aparata spustite nastavke za miješanje u sastojke.
- Isključite aparat i iskopčajte ga iz električne mreže ako ga ostavljate bez nadzora, kao i prije sastavljanja, rastavljanja i čišćenja te prije zamjene nastavaka ili približavanja dijelovima koji okreću tijekom upotrebe.
- Nemojte dodirivati rezače, naročito dok je aparat ukopčan. Rezači su vrlo oštri.
- Ako se rezači zaglave, isključite aparat iz napajanja prije uklanjanja sastojaka koji blokiraju rezače.
- Nemojte dodirivati zupčanike postolja miješalice niti umetati predmete u njih, naročito dok koristite aparat.

Oprez

- Nikada nemojte upotrebljavati dodatke ili dijelove drugih proizvođača ili proizvođača koje tvrtka Philips nije izričito preporučila. Ako upotrebljavate takve dodatke ili dijelove, vaše jamstvo prestaje vrijediti.
- Ovaj aparat namijenjen je isključivo uporabi u kućanstvu.
- Nemojte premašiti količine i vrijeme obrade naznačene u korisničkom priručniku.
- Nemojte obrađivati više od jedne smjese bez stanke. Prije nastavka obrade ostavite aparat da se hladi pet minuta.

Napomena

- Razina buke = 85 dB [A]

Elektromagnetska polja (EMF)

Ovaj aparat tvrtke Philips sukladan je svim standardima koji se tiču elektromagnetskih polja (EMF). Ako aparatom rukujete ispravno i u skladu s uputama u ovom korisničkom priručniku, prema dostupnim znanstvenim dokazima aparat će biti siguran za korištenje.

Recikliranje

Proizvod je proizveden od vrlo kvalitetnih materijala i komponenti, pogodnih za recikliranje i ponovnu uporabu.

Kada na proizvodu vidite simbol prekrižene kante za otpad, to znači da je uređaj obuhvaćen direktivom EU-a 2002/96/EC:

Proizvod nipošto nemojte odlagati s drugim kućanskim otpadom. Raspitajte se o lokalnim propisima o zasebnom prikupljanju električnih i elektroničkih proizvoda. Pravilno odlaganje starih proizvoda pridonosi sprječavanju potencijalno negativnih posljedica po okoliš i ljudsko zdravlje.

2 Uvod

Čestitamo vam na kupnji i dobro došli u Philips! Kako biste potpuno iskoristili podršku koju nudi Philips, registrirajte svoj proizvod na www.philips.com/welcome.

Miješalica tvrtke Philips sa štapnim nastavkom za miješanje može se pouzdano koristiti za obradu velikog broja različitih sastojaka. Uz pet snažnih brzina i turbo postavkom, žičane/uske nastavke za miješanje te spiralne nastavke za tijesto lagana je priprema i najtvrđeg tijesta.

Model HR1574 ima inovativni sustav FlexiMix koji omogućava pomicanje nastavaka za miješanje i spiralnih nastavaka za tijesto gore i dolje kada dodirnu zdjelu. Dva žičana/uska nastavka za miješanje (ili spiralna nastavka za tijesto) pomiču se neovisno jedan o drugome, što omogućava njihovu prilagodbu bilo kojem obliku zdjele. Kao rezultat toga uvelike je olakšano dosezanje svakog dijela zdjele i temeljito miješanje svih sastojaka. Sustav FlexiMix olakšava rukovanje miješalicom i pruža bolju kontrolu nad postupkom miješanja.

3 Pregled (slika 1)

① Gumb Turbo
- (Samo za žičane/uske nastavke za miješanje / spiralne nastavke za tijesto) Držite ga pritisnutim kako bi se povećala brzina miješanja kod težih smjesa
- (Samo za štapni nastavak za miješanje) Držite ga pritisnutim kako biste uključili štapni nastavak za miješanje

② Kontrola brzine
- **0**: isključivanje žičanih/uskih nastavaka za miješanje / spiralnih nastavaka za tijesto
- **1 2 3 4 5**: uključivanje žičanih/uskih nastavaka za miješanje / spiralnih nastavaka za tijesto i odabir odgovarajuće brzine

③ ⏏ Gumb za izbacivanje
- Pritisnite kako biste oslobodili umetnute žičane/uske nastavke za miješanje / spiralne nastavke za tijesto

④ Prekidač sustava FlexiMix (samo HR1574)
- : FlexiMix isključen
- : FlexiMix uključen

⑤ Vratašca za žičane/uske nastavke za miješanje / spiralne nastavke za tijesto

⑥ Dva žičana nastavka za miješanje (ovisno o državi)

⑦ Dva uska nastavka za miješanje (ovisno o državi)

⑧ Dva spiralna nastavka za tijesto

⑨ Plastični štapni nastavak za miješanje (samo HR1572/HR1577)

⑩ Metalni štapni nastavak za miješanje (samo HR1574)

⑪ Kabel za napajanje

⑫ Otvor za štapni nastavak/sjeckalicu

⑬ Poklopac sjeckalice (samo HR1577)

⑭ Rezač sjeckalice (samo HR1577)

⑮ Zdjela sjeckalice (samo HR1577)

⑯ Poklopac vrča za spremanje (samo HR1574)

⑰ Vrč za spremanje

⑱ Kopča za učvršćivanje kabela

4 Uporaba

Prije prve uporabe

Prije prve uporabe aparata temeljito očistite njegove dijelove koji dolaze u kontakt s hranom.

1 Očistite jedinicu motora vlažnom krpom.
2 Nastavke za miješanje, spiralne nastavke za tijesto, štapni nastavak za miješanje i vrč perite u toploj vodi s malo sredstva za čišćenje ili u stroju za pranje posuđa.

Žičani/uski nastavci za miješanje/spiralni nastavci za tijesto (slika 2)

1 Odaberite odgovarajuću brzinu, od 1 do 5, kako biste uključili žičane/uske nastavke za miješanje ili spiralne nastavke za tijesto. Kako biste izbjegli prskanje, započnite s miješanjem uz nisku brzinu, a zatim promijenite brzinu u višu.
   - Prilikom zahtjevnije obrade pritisnite i zadržite gumb TURBO .
   - (Za HR1574) Želite li koristiti funkciju FlexiMix, pritisnite gumb FlexiMix.
2 Nakon uporabe okrenite gumb za odabir brzine na **0** (isključeno), a zatim iskopčajte aparat.
3 Pritisnite ⏏ kako biste oslobodili umetnute žičane/uske nastavke za miješanje / spiralne nastavke za tijesto.

Savjet
- Ako su vratašca za žičane ili uske nastavke za miješanje / spiralne nastavke za tijesto blokirana, moći ćete ih otvoriti nakon što zatvorite vratašca štapnog nastavka za miješanje.

Ručna miješalica (slika 3)

Provjerite je li gumb za odabir brzine na položaju **0** (isključeno).

1 Otvorite vratašca za štapni nastavak za miješanje.
2 Umetnite štapni nastavak za miješanje u glavnu jedinicu i okrećite ga u smjeru kazaljke na satu sve dok se oznaka na njemu ne poravna s oznakom na glavnoj jedinici.
3 Pritisnite i zadržite kako biste uključili štapni nastavak za miješanje.
4 Nakon miješanja iskopčajte aparat iz napajanja, a zatim štapni nastavak za miješanje okrenite suprotno od smjera kazaljke na satu kako biste ga oslobodili.
5 Zatvorite vratašca štapnog nastavka za miješanje.

Savjet
- (Za HR1574) Poklopac vrča za spremanje možete koristiti za odlaganje dodataka prije njihovog čišćenja.

Sjeckalica (samo HR1577)

Napomena
- Budite vrlo pažljivi prilikom rukovanja jedinicom s rezačima jer su rezači vrlo oštri. Budite naročito pažljivi prilikom vađenja jedinice s rezačima iz posude sjeckalice, pražnjenja zdjele sjeckalice i čišćenja.
- Prilikom sjeckanja zrna soje koristite maksimalnu količinu (200 g) te obrađujte 5 sekundi pri brzini **TURBO**.
- Prilikom obrade zamrznute govedine narezane na kocke koristite maksimalnu veličinu kocki od 2 × 2 × 2 cm.

Savjet
- Ako se sastojci lijepe za stjenke posude sjeckalice, odvojite ih lopaticom.
- Nemojte obrađivati više od jedne smjese bez stanke. Prije nastavka rada pričekajte da se aparat ohladi na sobnu temperaturu.
- Provjerite je li gumb za odabir brzine na položaju **0** (isključeno).
- Umetnite sjeckalicu u otvor.
- Pritisnite i zadržite kako biste uključili sjeckalicu. Gumb za odabir brzine blokiran je u položaju **0** (isključeno) i ne radi.
- Zatvorite otvor štapnog nastavka nakon uporabe.

5 Recept (slika 5)

Slatki kruh

Sastojci:
- 250 g brašna
- 150 g raženog brašna
- 250 g meda (hladnog)
- 150 g šećera
- 11 g kvasca
- 4 g cimeta
- 50 ml mlijeka
- 1 jaje

1 Stavite sastojke u zdjelu.
2 Odaberite brzinu **5**.
3 Miješajte smjesu 1 minutu pomoću žičanih/uskih nastavaka za miješanje.
4 Zdjelu s tijestom ostavite 20 minuta na toplom mjestu.
5 Pritisnite i zadržite te miješajte sastojke 10 sekundi.
6 Slatki kruh pecite u posudi za pečenje na 180°C približno 1 sat.

Savjet
- Ovaj je recept iznimno zahtjevan za miješalicu. Ostavite miješalicu da se ohladi do sobne temperature.

6 Čišćenje i spremanje (slika 6)

Oprez
- Prije čišćenja aparata ili oslobađanja bilo kojeg dodatka iskopčajte aparat iz napajanja.

1 Očistite jedinicu motora vlažnom krpom.
2 Nastavke za miješanje, spiralne nastavke za tijesto, štapni nastavak za miješanje i vrč perite u toploj vodi (<60 °C) s malo sredstva za čišćenje ili u stroju za pranje posuđa.
3 Spremite proizvod na suho mjesto.

7 Narudžba dodataka

Kako biste kupili dodatni pribor za ovaj aparat, posjetite naše web-mjesto www.philips.com/shop. Ako imate ikakve poteškoće prilikom nabavljanja dodataka za svoj aparat, obratite se centru za potrošače tvrtke Philips u svojoj državi. Podatke za kontakt možete pronaći na web-stranici www.philips.com/support.

Malu sjeckalicu s izravnim pogonom možete naručiti (pod servisnim brojem 3140 039 00211) kod distributera proizvoda tvrtke Philips ili u servisnom centru Philips kao zaseban dodatak za model HR1572, HR1574, HR1577. Za ovaj dodatak koristite količine, vrijeme obrade i brzinu koja se odnosi na malu sjeckalicu.

8 Jamstvo i servis

Imate li problem ili su vam potrebni servis ili informacije, posjetite www.philips.com/support ili se obratite centru za potrošače tvrtke Philips u svojoj državi. Broj telefona nalazi se u međunarodnom jamstvenom listu. Ako u vašoj državi ne postoji centar za potrošače, obratite se lokalnom prodavaču proizvoda tvrtke Philips.

1 Fontos!

A készülék első használata előtt figyelmesen olvassa el a használati útmutatót, és őrizze meg későbbi használatra.

Figyelmeztetés

- Ne merítse a motoregységet vízbe, és ne öblítse le folyó víz alatt.
- Mielőtt csatlakoztatná a készüléket az áramforráshoz, ellenőrizze, hogy a készülék alján feltüntetett feszültségérték azonos-e a helyi feszültséggel.
- Ha a hálózati kábel meghibásodott, a kockázatok elkerülése érdekében a gyártó vagy a gyártó szervizképviselője köteles kicserélni.
- A készülékeket csökkent fizikai, érzékelési vagy szellemi képességekkel rendelkező, és készülékek működtetésében járatlan személyek is használhatják, amennyiben ezt felügyelet mellett teszik, illetve ismerik a készülékek biztonságos működtetésének módját és az azzal járó veszélyeket.
- Vigyázzon, hogy a gyerekek ne játsszanak a készülékkel.
- A készüléket gyermekek nem használhatják. A készüléket és a vezetéket tartsa gyermekektől távol.
- A mixer hálózatra csatlakoztatása előtt illessze be a habverőket a készülékbe.
- A készülék bekapcsolása előtt engedje bele a habverőket a hozzávalókba.
- Kapcsolja ki a készüléket és húzza ki a fali aljzatból, ha a készüléket felügyelet nélkül hagyja, összeszerelés, szétszerelés, tisztítás és tartozékcsere közben, valamint amikor a használat közben mozgó részekhez ér.
- Ne nyúljon az aprítókésekhez, ha a készülék csatlakoztatva van. Az aprítókések nagyon élesek.
- Amennyiben a vágókések elakadnak, húzza ki a hálózati csatlakozódugót a dugaljból és vegye ki azt, ami akadályozza a működést.
- Ne érintse meg a mixerállvány fogaskerekeit és ne helyezzen be azok közé semmilyen tárgyat, különösen, amikor a készülék használatban van.

Figyelem

- Ne használjon más gyártótól származó, vagy a Philips által jóvá nem hagyott tartozékot vagy alkatrészt. Ellenkező esetben a garancia érvényét veszti.
- A készüléket kizárólag háztartási használatra tervezték.
- Ne lépje túl a használati útmutatóban feltüntetett mennyiségeket és használati időt.
- Megszakítás nélkül legfeljebb egy adag elkészítéséhez használja a készüléket. A munka folytatása előtt hagyja lehűlni a készüléket 5 percen át.

Megjegyzés

- Zajszint = 85 dB [A]

Elektromágneses mezők (EMF)

Jelen Philips készülék megfelel az elektromágneses mezőkre (EMF) vonatkozó szabványoknak. Amennyiben a használati útmutatóban foglaltaknak megfelelően üzemeltetik, a tudomány mai állása szerint a készülék biztonságos.

Újrahasznosítás

Ez a termék kiváló minőségű anyagok és alkatrészek felhasználásával készült, amelyek újrahasznosíthatók és újra felhasználhatók.

A terméken található áthúzott kerekes kuka szimbólum azt jelenti, hogy a termék megfelel a 2002/96/EK európai irányelvnek.

Ne kezelje a készüléket háztartási hulladékként. Tájékozódjon az elektromos és elektronikus készülékek hulladékkezelésére vonatkozó helyi törvényekről. A feleslegessé vált készülék helyes kiselejtezésével segít megelőzni a környezet és az emberi egészség károsodását.

2 Bevezetés

A Philips köszönti Önt! Gratulálunk a vásárláshoz! A Philips által biztosított támogatás teljes körű igénybevételéhez regisztrálja a terméket a www.Philips.com/welcome címen.

A turmixolóval rendelkező Philips mixert bátran használhatja sokféle hozzávaló összedolgozásához. A nagy teljesítménynek (5 sebességfokozat és turbó), a rozsdamentes acélból készült dróthabverőknek/habverőknek és dagasztóhorgoknak köszönhetően a készülék a legerősebb tésztával is könnyűszerrel megbirkózik.

A HR1574 készülék innovatív FlexiMix rendszere gondoskodik arról, hogy a habverők és dagasztóhorgok fel- és lefelé mozogjanak, ha érintkezésbe kerülnek a tállal. A két dróthabverő/habverő (vagy dagasztóhorog) egymástól függetlenül, bármilyen tál alakjához igazodva mozog. Így a tál minden részét sokkal egyszerűbben elérik, és alapos keverést biztosítanak. A FlexiMix rendszernek köszönhetően könnyebb a mixer kezelése, és hatékonyabban működtethető a keverési művelet során.

3 Áttekintés (1. ábra)

① Turbó gomb
- (Csak a dróthabverő/habverő/dagasztóhorog esetében) Benyomva tartásával növelheti a sebességet a nehezebb műveletek során
- (Csak a turmixoló esetében) Benyomva tartásával bekapcsolhatja a turmixológépet

② Sebességszabályozó
- **0**: Kikapcsolhatja a dróthabverőket/habverőket/dagasztóhorgokat
- **1 2 3 4 5**: Bekapcsolhatja a dróthabverőket/habverőket/dagasztóhorgokat, és kiválaszthatja a megfelelő sebességet

③ ⏏ Kiadó gomb
- Megnyomásával a készülék kiadja a behelyezett dróthabverőket/habverőket/dagasztóhorgokat

④ FlexiMix kapcsoló (Csak a HR1574 típus esetében)
- : FlexiMix funkció kikapcsolva
- : FlexiMix funkció bekapcsolva

⑤ Nyílás a dróthabverők/habverők/dagasztóhorgok behelyezéséhez/kivételéhez

⑥ Két dróthabverő (országfüggő)

⑦ Két habverő (országfüggő)

⑧ Két dagasztóhorog

⑨ Műanyag turmixoló (aprító) (Csak a HR1572/HR1577 típus esetében)

⑩ Fém turmixoló (aprító) (Csak a HR1574 típus esetében)

⑪ Hálózati kábel

⑫ Nyílás a turmixoló/aprítóegységhez

⑬ Az aprító fedele (csak a HR1577 típusnál)

⑭ Aprítópenge (csak a HR1577 típusnál)

⑮ Aprítóedény (csak a HR1577 típusnál)

⑯ Tárolópohár fedele (Csak a HR1574 típus esetében)

⑰ Tárolópohár

⑱ Kábelvezető

4 A készülék használata

Teendők az első használat előtt

A készülék első használata előtt alaposan tisztítsa meg az élelmiszerrel érintkezésbe kerülő részeket.

1 A motoregységet nedves ruhával tisztítsa.
2 A habverőket, dagasztóhorgokat, turmixolót (aprítót) és poharat meleg, mosogatószeres vízben vagy mosogatógépben tisztítsa meg.

Dróthabverők/habverők/dagasztóhorgok (2. ábra)

1 Válassza ki a megfelelő sebességet 1 és 5 között a dróthabverők/habverők/dagasztóhorgok bekapcsolásához. A kifröccsenés megakadályozásához alacsony sebességen indítsa el a keverést, majd fokozatosan növelje a sebességet.
- Nehezebb műveletekhez tartsa benyomva a TURBO gombot használat közben.
- (A HR1574 típus esetében) A FlexiMix funkció használatához kapcsolja be a FlexiMix gombot.

2 Használat után állítsa a sebességfokozatot **0** (kikapcsolt) pozícióra, és a csatlakozódugót húzza ki az aljzatból.
3 A ⏏ gomb megnyomásával a készülék kiadja a behelyezett dróthabverőket/habverőket/dagasztóhorgokat

Tanács
- Ha blokkolt a nyílás a dróthabverők/habverők/dagasztóhorgok behelyezéséhez/kivételéhez, nyitásához zárja be a turmixoló (aprító) ajtaját.

Turmixoló (3. ábra)

..
Ügyeljen rá, hogy a sebességválasztó **0** (kikapcsolt) pozícióra legyen állítva..

1 Nyissa ki a turmixoló (aprító) ajtaját.
2 Illessze be a turmixolót (aprítót) a fő egység hátuljába, majd fordítsa el az óra járásával megegyező irányban, míg az azon és a fő egységen levő jelzés fedésbe nem kerül.
3 A turmixoló (aprító) bekapcsolásához tartsa lenyomva a gombot.
4 Mixelés után húzza ki a készüléket, és a turmixoló (aprító) kivételéhez fordítsa azt az óra járásával ellentétes irányba.
5 Zárja be a turmixoló (aprító) ajtaját.

Tanács
- (A HR1574 típus esetében) A tisztítás előtt a tárolópohár fedelében tarthatja a tartozékokat.

Aprító (csak a HR1577 típusnál)

Megjegyzés
- Az aprítókést rendkívül óvatosan használja, mert a vágóélek igen élesek. Legyen különösen elővigyázatos, amikor eltávolítja az aprítókést a vágóedényből, amikor kiüríti a vágóedényt, illetve tisztítja azt.
- Szójabab aprításakor a legjobb eredmény eléréséhez használja a maximális mennyiséget (200 g) a **TURBO** sebességgel, legalább 5 másodpercen át.
- Fagyasztott marhahús-kockák feldolgozáshoz a maximális méret 2x2x2 cm.

Tanács
- Ha az alapanyagok az aprítóedény falára tapadnak, a spatula segítségével lazítsa fel azokat.
- Megszakítás nélkül legfeljebb egy adag elkészítéséhez használja a készüléket. Mielőtt a készüléket újra használná, hagyja lehűlni szobahőmérsékletűre.
- Ügyeljen rá, hogy a sebességválasztó **0** (kikapcsolt) pozícióra legyen állítva..
- Helyezze az aprítót az ajtóba.
- Az aprító bekapcsolásához tartsa lenyomva a gombot. A sebességválasztó zárolva van a **0** (kikapcsolt) pozícióban és nem működik.
- Használat után zárja be a turmixoló ajtaját.

5 Recept (5. ábra)

Fűszeres kenyér

Hozzávalók:
- 250 g liszt
- 150 g rozsliszt
- 250 g méz (hideg)
- 150 g cukor
- 11 g élesztő
- 4 g fahéj
- 50 ml tej
- 1 tojás

1 Tegye a hozzávalókat egy tálba.
2 Válassza a **5.** sebességet.
3 Keverje össze a hozzávalókat a dróthabverőkkel/habverőkkel 1 percen át.
4 20 percre tegye a tálban levő tésztát meleg helyre.
5 Tartsa benyomva a gombot, és keverje a hozzávalókat 10 másodpercen át.
6 Süsse meg egy sütőformában a fűszeres kenyeret 180 °C-os hőmérsékleten körülbelül 1 órán át.

Tanács
- Ez a recept nagy igénybevételt jelent a mixer számára. Hagyja a készüléket szobahőmérsékletre lehűlni.

6 Tisztítás és tárolás (6. ábra)

Vigyázat
- A készülék megtisztítása előtt vegye ki belőle a tartozékokat és húzza ki a hálózatból.

1 A motoregységet nedves ruhával tisztítsa.
2 A habverőket, dagasztóhorgokat, turmixolót (aprítót) és poharat meleg (<60°C), mosogatószeres vízben vagy mosogatógépben tisztítsa.
3 A készüléket száraz helyen tárolja.

7 Tartozékok rendelése

Ha tartozékokat szeretne vásárolni a készülékhez, látogassa meg weboldalunkat a www.philips.com/shop címen. Ha nehézségei adódnak a készülékhez tartozó alkatrészek beszerzésében, kérjük, vegye fel a kapcsolatot országa Philips vevőszolgálatával. Az ügyfélszolgálat elérhetősége a következő honlapon található: www.philips.com/support.

A HR1572, HR1574, HR1577 készülékhez extra tartozékként közvetlen vezérlésű mini aprító rendelhető a Philips márkakereskedőtől vagy szakszerviztől (3140 039 00211 cikkszámon). Ehhez a tartozékhoz a mini aprítóhoz megadott mennyiségeket, feldolgozási időt és sebességet használja.

8 Jótállás és szerviz

Ha probléma merülne fel a készülékkel, vagy tájékoztatásra van szüksége, látogasson el a www.philips.com/support weboldalra, vagy forduljon a helyi Philips vevőszolgálat munkatársaihoz. A telefonszámot megtalálja a világszerte érvényes garancialevélen. Ha országában nem működik ilyen vevőszolgálat, forduljon a Philips helyi termékforgalmazójához.

1 Маңызды ақпарат

Құралды қолданар алдында осы нұсқаулықты мұқият оқып шығып, болашақта анықтама ретінде пайдалану үшін сақтап қойыңыз.

Абайлаңыз

- Мотор бөлімін суға салуға немесе оны ағын су астында шаюға болмайды.
- Құралды розеткаға жалғамас бұрын, құралдың астында көрсетілген кернеудің жергілікті розетканың кернеуіне сәйкес келетінін тексеріңіз.
- Қуат сымы зақымдалған болса, қауіптің алдын алу үшін, оны өндіруші, оның қызмет агенті немесе сол сияқты кәсіби мамандар алмастыруы тиіс.
- Құрылғыларды қауіпсіз пайдалану жөніндегі нұсқаулар беріліп, басқа біреу қадағалаған және құралды пайдалануға қатысты қауіп-қатерлер түсіндірілген жағдайда, осы құрылғыны физикалық, сезу немесе ойлау қабілеті шектеулі, білімі мен тәжірибесі аз адамдар пайдалана алады.
- Балалардың құралмен ойнауына жол бермеңіз.
- Бұл құрылғыны балаларға пайдалануға болмайды. Құралды және оның сымын балалардың қолдары жетпейтін жерде сақтаңыз.
- Миксерді қуат көзіне қоспастан бұрын, бұлғауыштарды миксерге салыңыз.
- Құрылғыны іске қоспастан бұрын, бұлғауыштарды ингредиенттерге батырыңыз.
- Қараусыз қалдыратын болсаңыз және құрастырмастан, бөлшектеместен, тазаламастан және қосалқы құралдарды немесе қолданғанда айналып тұратын бөліктерін алмастырмастан бұрын құрылғыны өшіріп, қаут көзінен ажыратыңыз..
- Пышақтардың жүзін ұстамаңыз (әсіресе құрал қуат көзіне қосулы тұрған кезде). Пышақтар өте өткір.
- Пышақ кептеліп қалған жағдайда, пышаққа тұрып қалған ингредиенттерді алмас бұрын құралды розеткадан ажыратыңыз.
- Миксер тірегінің тісті дөңгелектеріне, әсіресе құрылғы пайдаланылып жатқанда, ешқандай затпен тиюші немесе салушы болмаңыз.

Ескерту

- Басқа өндірушілер шығарған немесе Philips компаниясы нақты ұсынбаған қосалқы құралдар мен бөлшектерді пайдаланушы болмаңыз. Ондай қосалқы құралдар мен бөлшектерді пайдалансаңыз, құралдың кепілдігі өз күшін жояды.
- Бұл құрал тек үйде қолдануға арналған.
- Пайдаланушы нұсқаулығында көрсетілген көлемдер мен өңдеу уақытынан асырмаңыз.
- Тоқтаусыз бір партиядан артық өңдемеңіз. Өңдеуді жалғастырмас бұрын, құралды бес минут суытып алыңыз.

Ескертпе

- Шу деңгейі = 85 дБ (A)

Электромагниттік өрістер (ЭМӨ)

Осы Philips құрылғысы электромагниттік өрістерге (EMF) қатысты барлық талаптарға сәйкес келеді. Нұсқаулықта көрсетілгендей және ұқыпты қолданылған жағдайда, құралды пайдалану қазіргі ғылыми дәлелдер негізінде қауіпсіз болып табылады.

Қайта өңдеу

Бұл өнім қайта өңдеп, қайта пайдалануға болатын жоғары сапалы материалдар мен бөлшектерден жасалған.

Өнімде үсті сызылған дөңгелекті қоқыс жәшігінің белгісі болса, өнім Еуропалық 2002/96/EC директивасына кіретінін білдіреді.

Өнімді еш уақытта басқа тұрмыстық қоқыспен бірге тастамаңыз. Электр және электрондық өнімдердің бөлек жиналуы туралы жергілікті ережелермен танысыңыз. Ескі өнімді қоқысқа дұрыс әдіспен тастау арқылы қоршаған ортаны және адам денсаулығын сақтап қалуға болады.

2 Кіріспе

Осы затты сатып алуыңызбен құттықтаймыз және Philips компаниясына қош келдіңіз! Philips ұсынатын қолдауды толық пайдалану үшін өнімді www.philips.com/welcome торабында тіркеңіз.

Турағышы бар Philips миксері ингредиенттердің көлемді мөлшерін өңдей алады. Қуатты бес жылдамдық және турбо режимі, тот баспайтын болаттан жасалған сымды шайқағыш/бұлғағыш және илегіш ілмектер ең қатты қамырмен істелетін жұмысты оңайлатады.

HR1574 инновациялық FlexiMix жүйесімен жабдықталған, ол ыдысқа иген кезде, шайқағыштар мен қамыр илегіш ілмектерге төмен және жоғары жылжуға мүмкіндік береді. Екі сымды шайқағыш/болат былғағыш (немесе илегіш ілмектер) бір бірінен еркін қозғалады, осының арқасында оларды әрбір ыдыстың көлеміне реттеуге болады. Нәтижесінде, ыдыстың әрбір бөлігіне жету және барлық ингредиенттерді мұқият араластыру анағұрлым оңайлайды. FlexiMix жүйесі миксер жұмысын жеңілдетеді және араластыру процесін жақсырақ басқару мүмкіндігін береді.

3 Шолу (1-сурет)

① Turbo knob (Турбо тетігі)
- (Сымды шайқағыштар/бұлғағыштар/илегіш ілмектер үшін ғана) Ауыр жұмыс үшін жылдамдықты арттыру үшін басып тұрыңыз
- (Турағыш үшін ғана) Турағышты іске қосу үшін басып тұрыңыз

② Жылдамдықты басқару
- **0**: Сымды шайқағыштарды/бұлғағыштарды/илегіш ілмектерді ажыратыңыз
- **1 2 3 4 5**: Сымды шайқағыштарды/бұлғағыштарды/илегіш ілмектерді іске қосып, тиісті жылдамдықты таңдаңыз

③ ⏏ Босату түймесі
- Бекітілген сымды шайқағыштарды/абұлғағыштарды/илегіш ілмектерді босату үшін басыңыз

④ FlexiMix қосқышы (тек HR1574 лгісінде)
- : FlexiMix ажырату
- : FlexiMix қосу

⑤ Сымды шайқағыштар/бұлғағыштар/илегіш ілмектер қақпағы

⑥ Екі сымды шайқағыш (елдерге байланысты)

⑦ Екі бұлғағыш (елдерге байланысты)

⑧ Екі илегіш ілмектер

⑨ Пластик турағыш (тек HR1572 үлгісінде)

⑩ Металл турағыш (тек HR1574 үлгісінде)

⑪ Қуат сымы

⑫ Қол блендерге/турағышқа арналған есік

⑬ Турағыш қақпағы (тек HR1577 үлгісінде)

⑭ Турағыш пышағы (тек HR1577 үлгісінде)

⑮ Турағыш тостағаны (текHR1577 үлгісінде)

⑯ Сақтау стаканының қақпағы (тек HR1574 үлгісінде)

⑰ Сақтау стаканы

⑱ Қуат сымының қыстырмасы

4 Құралды пайдалану

Алғаш қолданар алдында

Құрылғыны бірінші рет пайдалану алдында, тағамға тиген бөліктерді мұқият тазалаңыз.

1 Моторды дымқыл шүберекпен сүртіңіз.
2 Шайқағыштарды, илегіш ілмектерді, турағышты және стаканды ыдыс жуатын сұйықтық қосып, жылы сумен немесе ыдыс жуғышта жууға болады.

Сымды шайқағыштар/бұлғағыштар/илегіш ілмектері (2-сурет)

1 Сымды шайқағышты/бұлғағыштарды/илегіш ілмектерді 1 және 5 аралығындағы тиісті жылдамдыққа іске қосыңыз. Шашыратпау үшін, араластыруды төменгі жылдамдықтан бастап, жоғарырақ жылдамдықты қосыңыз.
- Ауыр жұмыс үшін араластырып жатқанда TURBO түймесін басып тұрыңыз.
- (HR1574 үлгісі үшін) FlexiMix функциясын пайдалану үшін, FlexiMix түймесін іске қосыңыз.

2 Пайдаланған соң, жылдамдық таңдағышты **0** (өшірулі күйіне) күйіне қойып, құрылғыны розеткадан ажыратыңыз.
3 Сымды шайқағыштарды/бұлғағыштарды/илегіш ілмектерді босату үшін, ⏏ түймесін басыңыз.

Кеңес
- Сымды шайқағыштар/бұлғағыштар/илегіш ілмектер қақпағы құлыпталып қалса, оны ашу үшін турағышты жабыңыз.

Қол блендері (3-сурет)

Жылдамдық таңдағыш **0** (өшірулі күйіне) күйіне қойылғанын тексеріңіз.

1 Қол блендердің есігін ашыңыз.
2 Қол блендерді негізгі бөліктің артына кіргізіп, оны қол блендердегі және негізгі бөліктегі көрсеткіш тураланғанша сағат тілімен бұраңыз.
3 Қол блендерді іске қосу үшін, түймесін басып тұрыңыз.
4 Араластырып болғаннан кейін, құрылғыны розеткадан ажыратып, қол блендерді сағат тіліне қарсы бұрап босатып алыңыз.
5 Қол блендердің есігін жабыңыз.

Кеңес
- (HR1574 үлгісінде) Сақтау стаканының қақпағын қосалқы құралдарды тазалау алдында ұстап тұру үшін пайдалануға болады.

Турағыш (тек HR1577 үлгісінде)

Ескертпе
- Пышақ бөлігін ұстағанда абайлаңыз, себебі жүздер өте өткір. Турағыш тостағанынан пышақ бөлігін алғанда, турағыш тостағанын босатқанда және тазалау кезінде өте абай болыңыз.
- Соя бұршағын ұсақтағанда, үздік нәтижеге жету үшін, ең көп мөлшерді (200 г) **TURBO** жылдамдығымен 5 секунд қолданыңыз.
- Мұздатылған сиыр еті кесегі үшін, өңдеу кезінде ары кетсе 2x2x2 см мөлшерін қолданыңыз.

Кеңес
- Азықтар турағыш тостағанының қабырғасына жабысса, оларды күрекшемен түсіріңіз.
- Бір шайқағанда бір мөлшерден артық шайқамаңыз. Шайқауды жалғастырар алдында құрылғыны бөлме температурасына дейін суытып алыңыз.
- Жылдамдық таңдағыш **0** (өшірулі күйіне) күйіне қойылғанын тексеріңіз.
- Турағышты есікке кіргізіңіз.
- Турағышты қосу үшін, түймесін басып тұрыңыз. Жылдамдық таңдағыш **0** (өшірулі күйіне) күйінде құлыптанып, жұмыс істемейді.
- Қолданып болғаннан кейін қол блендері есігін жабыңыз.

5 Рецепт (5-сурет)

Дәмді нан

Азық түрлері:
- 250 г ұн
- 150 г қара бидай ұны
- 250 г бал (салқын)
- 150 г кант
- 11 г ашытқы
- 4 г даршын (корица)
- 50 мл сүт;
- 1 жұмыртқа

1 Ингредиенттерді ыдысқа салыңыз.
2 **5** жылдамдығын таңдаңыз.
3 Қосындыны сымды шайқағышпен/былғағышпен 1 минуттай араластырыңыз.
4 Қамыр салынған ыдысты жылы жерге 20 минутқа қойыңыз.
5 Ингредиенттерді 10 секунд араластыру үшін, түймесін басып тұрыңыз.
6 Дәмді нанды арнайы пішінге салып, 180 °C градуста шамамен 1 сағат пісіріңіз.

Кеңес
- Бұл рецепт үшін миксеріңіз өте қажет. Миксерді бөлме температурасына дейін суытыңыз.

6 Тазалау және сақтау (6-сурет)

Ескерту
- Құрылғыны тазалау немесе кез келген көмекші құралды босату алдында, оны розеткадан суырыңыз.

1 Моторды дымқыл шүберекпен сүртіңіз.
2 Шайқағыштарды, илегіш ілмектерді, қол блендерін және стаканды ыдыс жуатын сұйықтық қосып, жылы сумен (<60°C) немесе ыдыс жуғышта жууға болады.
3 Өнімді құрғақ жерде сақтаңыз.

7 Қосалқы құралдарға тапсырыс беру

Қосалқы құралдарын сатып алу үшін, www.philips.com/shop веб-сайтымызға кіріңіз. Құрылғыға арналған қосалқы құралдарды алуда қандай да бір қиындықтар туындаса, еліңіздегі Philips тұтынушыларды қолдау орталығына хабарласыңыз. Байланыс мәліметтерін www.philips.com/support торабынан табасыз.

HR1572, HR1574, HR1577 үшін қосалқы құрал ретінде тікелей жетекті шағын турағышқа (3140 039 00211 қызметтік код нөмірі бойынша) Philips дилеріңізге немесе Philips қызмет орталығына тапсырыс беруге болады. Осы қосалқы құралдың шағын турағышына арналған мөлшерлер, өңдеу уақыты мен жылдамдықты қолданыңыз.

8 Кепілдік және қызмет көрсету

Проблема болса, қызмет көрсету немесе ақпарат қажет болса , www.philips.com/support торабына кіріңіз немесе еліңіздегі Philips тұтынушыларға қызмет көрсету орталығына хабарласыңыз. Телефон нөмірін дүние жүзілік кепілдік кітапшасынан табуға болады. Егер еліңізде тұтынушыларға қолдау көрсету орталығы болмаса, онда жергілікті Philips компаниясының дилеріне барыңыз.

Lietuviškai

1 Svarbu

Prieš pradėdami naudotis prietaisu atidžiai perskaitykite šį vartotojo vadovą ir saugokite jį, nes jo gali prireikti ateityje.

Įspėjimas

- Niekada nemerkite prietaiso su varikliu į vandenį, ir neplaukite jo iš čiaupo tekančiu vandeniu.
- Prieš prijungdami prietaisą prie maitinimo šaltinio įsitikinkite, kad prietaiso apačioje nurodyta įtampa sutampa su vietine maitinimo įtampa.
- Jei pažeistas maitinimo laidas, jį turi pakeisti gamintojas, jo techninės priežiūros centras arba kiti panašios kvalifikacijos specialistai, kitaip kyla pavojus.
- Prietaisus gali naudoti asmenys, kurių fiziniai, jutimo ar protiniai gebėjimai yra silpnesni arba kurie neturi patirties ir žinių, su sąlyga, kad jie bus prižiūrimi arba išmokyti saugiai naudotis prietaisu ir supažindinti su susijusiais pavojais.
- Prižiūrėkite vaikus, kad jie nežaistų su prietaisu.
- Šiuo prietaisu negalima naudotis vaikams. Laikykite prietaisą ir jo laidą vaikams nepasiekiamoje vietoje.
- Prieš įjungdami plaktuvą į elektros tinklą, į plaktuvą įdėkite plaktuvėlius.
- Prieš įjungdami prietaisą panardinkite plaktuvėlius į produktus.
- Jei paliekate prietaisą be priežiūros, prieš jį surinkdami, ardydami, valydami, prieš keisdami priedus arba liesdami judančias dalis, išjunkite prietaisą ir ištraukite maitinimo laidą iš tinklo.
- Nelieskite ašmenų, ypač kai prietaisas prijungtas prie maitinimo lizdo. Ašmenys yra labai aštrūs.
- Jei ašmenys užstringa, išjunkite prietaisą iš elektros tinklo ir išimkite ašmenis blokuojančius elementus.
- Nelieskite plaktuvo stovo krumpliaračio arba nekiškite jokio daikto į jį, ypač tada, kai prietaisas veikia.

Dėmesio

- Nenaudokite jokių priedų ar dalių, pagamintų kitų bendrovių arba nerekomenduojamų „Philips“. Jei naudosite tokius priedus arba dalis, nebegalios jūsų garantija.
- Šis prietaisas skirtas naudoti tik namų ūkyje.
- Neviršykite lentelėse nurodytų kiekių ir apdorojimo laiko.
- Negalima be pertraukos apdoroti daugiau nei vieno produkto. Prieš tęsdami darbą leiskite prietaisui atvėsti penkias minutes.

Pastaba

- Triukšmo lygis = 85 dB [A].

Elektromagnetiniai laukai (EMF)

Šis „Philips“ prietaisas atitinka visus elektromagnetinių laukų (EMF) standartus. Tinkamai pagal šiame naudotojo vadove pateiktus nurodymus eksploatuojamas prietaisas, remiantis dabartine moksline informacija, yra saugus naudoti.

Perdirbimas

Gaminys sukurtas ir pagamintas naudojant aukštos kokybės medžiagas ir komponentus, kuriuos galima perdirbti ir naudoti pakartotinai.

Jei matote perbrauktos šiukšlių dėžės su ratukais simbolį, pritvirtintą prie produkto, tai reiškia, kad produktui galioja Europos Sąjungos direktyva 2002/96/EB:

Neišmeskite šio produkto su kitomis buitinėmis atliekomis. Sužinokite, kokios vietinės taisyklės taikomos atskiram elektrinių ir elektroninių produktų surinkimui. Tinkamas senų produktų išmetimas padeda išvengti galimų neigiamų pasekmių aplinkai ir žmonių sveikatai.

2 Įvadas

Sveikiname įsigijus „Philips“ gaminį ir sveiki atvykę! Jei norite pasinaudoti „Philips“ siūloma pagalba, užregistruokite savo gaminį adresu www.philips.com/welcome.

„Philips“ plaktuvas su trintuve gali patikimai apdoroti įvairiausius produktus. Galingi penki greičiai ir turbo greitis, nerūdijančio plieno vieliniai arba juostiniai plaktuvėliai ir tešlos kabliai leidžia lengvai apdoroti net ir kiečiausią tešlą.

Plaktuve „HR1574“ įdiegta naujoviška sistema „FlexiMix“, leidžianti plaktuvėliams ir tešlos kabliams judėti aukštyn ir žemyn, jiems prisilietus prie dubens. Du vieliniai arba juostiniai plaktuvėliai (arba tešlos kabliai) juda atskirai vienas nuo kito, todėl jie gali prisitaikyti prie kiekvieno dubens formos. Dėl to galima daug lengviau pasiekti visus dubens kraštus ir kruopščiai išmaišyti visus produktus. Dėl sistemos „FlexiMix“ daug lengviau naudotis plaktuvu ir galima geriau valdyti maišymo procesą.

3 Apžvalga (1 pav.)

① Turbo mygtukas
- (tik vieliniams plaktuvėliams, juostiniams plaktuvėliams ir tešlos kabliams) Paspauskite ir laikykite, kad padidėtų greitis atliekant sunkią užduotį.
- (tik trintuvei) Paspauskite ir laikykite, kad įsijungtų trintuvė.

② Greičio jungiklis
- **0**: Išjunkite vielinius plaktuvėlius, juostinius plaktuvėlius arba tešlos kablius.
- **1 2 3 4 5**: Įjunkite vielinius plaktuvėlius, juostinius plaktuvėlius arba tešlos kablius ir pasirinkite reikiamą greitį.

③ ⏏ Išstūmimo mygtukas
- Paspauskite, kad atsilaisvintų įkišti vieliniai plaktuvėliai, juostiniai plaktuvėliai arba tešlos kabliai.

④ „FlexiMix“ jungiklis (tik HR1574)
- : „FlexiMix“ funkcija išjungta
- : „FlexiMix“ funkcija įjungta

⑤ Anga vieliniams plaktuvėliams, juostiniams plaktuvėliams ir tešlos kabliams

⑥ Du vieliniai plaktuvėliai (priklauso nuo šalies)

⑦ Du juostiniai plaktuvėliai (priklauso nuo šalies)

⑧ Du tešlos kabliai

⑨ Plastikinė trintuvė (tik HR1572/HR1577)

⑩ Metalinė trintuvė (tik HR1574)

⑪ Maitinimo laidas

⑫ Anga trintuvei / kapokliui

⑬ Kapoklio dangtelis (tik HR1577)

⑭ Kapoklio ašmenys (tik HR1577)

⑮ Kapoklio dubuo (tik HR1577)

⑯ Laikymo puodelio dangtelis (tik HR1574)

⑰ Laikymo puodelis

⑱ Laido spaustukas

4 Prietaiso naudojimas

Prieš naudojant pirmą kartą

Prieš pirmąjį prietaiso naudojimą kruopščiai nuvalykite dalis, kurios liesis su maistu.

1 Prietaisą su varikliu nuvalykite drėgna šluoste.
2 Plaktuvėlius, tešlos kablius ir trintuvę nuplaukite šiltu vandeniu su indų plovikliu arba indaplovėje.

Vieliniai plaktuvėliai / juostiniai plaktuvėliai / tešlos kabliai (2 pav.)

1 Pasirinkite tinkamą greitį, nuo 1 iki 5, kad pradėtų suktis vieliniai arba juostiniai plaktuvėliai arba tešlos kabliai. Kad nesitaškytų, pradėkite maišyti mažu greičiu, o vėliau įjunkite didesnį greitį.
   - Jei sunku maišyti, prietaisui veikiant paspauskite ir laikykite TURBO mygtuką.
   - (modeliui „HR1574“) Jei norite naudotis funkcija „FlexiMix“, įjunkite „FlexiMix“ jungiklį.
2 Baigę naudotis prietaisu, greičio jungiklį perjunkite į **0** (išjungimo padėtį), tada išjunkite prietaisą iš elektros tinklo.
3 Paspauskite ⏏, kad atsilaisvintų vieliniai arba juostiniai plaktuvėliai arba tešlos kabliai.

Patarimas
- Jei vielinių plaktuvėlių, juostinių plaktuvėlių arba tešlos kablių angos užblokuotos, uždarykite trintuvės angą, kad atsiblokuotų.

Trintuvė (3 pav.)

Įsitikinkite, kad greičio jungiklis nustatytas į **0** (išjungimo padėtį).

1 Atidarykite trintuvei skirtą angą.
2 Įstatykite trintuvę į angą galinėje prietaiso pusėje, tada sukite ją pagal laikrodžio rodyklę, kol žymė ant trintuvės susilygiuos su žyme ant prietaiso.
3 Paspauskite ir laikykite , kad pradėtų veikti trintuvė.
4 Pasinaudoję, išjunkite prietaisą iš elektros tinklo, tada pasukite trintuvę prieš laikrodžio rodyklę, kad ji nusiimtų.
5 Uždarykite trintuvės angą.

Patarimas
- (Modeliui „HR1574“) Nešvarius priedus prieš valymą galite sudėti į laikymo puodelio dangtelį.

Kapoklis (tik HR1577)

Pastaba
- Būkite ypač atidūs su pjaustymo įtaisu – ašmenys labai aštrūs. Išimdami pjaustymo įtaisą iš kapoklio dubens, ištuštindami kapoklio dubenį ir valydami jį, būkite ypač atidūs.
- Kad sojų pupelės būtų susmulkintos kuo geriau, naudokite maksimalų kiekį (200 g) pasirinkę **TURBO** greitį 5 sekundėms.
- Smulkindami užšaldytos jautienos gabalą, pasirinkite maksimalų 2 × 2 × 2 cm dydį.

Patarimas
- Jei produktai prilimpa prie kapoklio dubens sienelių, nuvalykite juos mentele.
- Negalima be pertraukos apdoroti daugiau nei 1 partijos. Leiskite prietaisui atvėsti iki kambario temperatūros prieš tęsdami darbą.
- Įsitikinkite, kad greičio jungiklis nustatytas į **0** (išjungimo padėtis).
- Įstatykite kapoklį į angą.
- Paspauskite ir palaikykite , kad pradėtų veikti kapoklis. Greičio jungiklis užrakintas padėtyje **0** (išjungimo padėtis) ir neveikia.
- Panaudoję uždarykite trintuvės angą.

5 Receptas (5 pav.)

Pikantiška duona

Sudėtis:
- 250 g miltų
- 150 g ruginių miltų
- 250 g medaus (šalto)
- 150 g cukraus
- 11 g mielių
- 4 g cinamono
- 50 ml pieno
- 1 kiaušinis

1 Sudėkite produktus į dubenį.
2 Pasirinkite **5** greitį.
3 Maišykite mišinį vieliniais plaktuvėliais arba juostiniais plaktuvėliais 1 minutę.
4 Dubenį su tešla padėkite į šiltą vietą, ir laikykite 20 minučių.
5 Paspauskite ir palaikykite 10 sekundžių, kad išsimaišytų produktai.
6 Kepkite pikantišką duoną kepimo skardoje 180 °C temperatūroje maždaug 1 valandą.

Patarimas
- Šiam receptui ypač reikalingas plaktuvas. Leiskite plaktuvui atvėsti iki kambario temperatūros.

6 Valymas ir laikymas (6 pav.)

Atsargiai
- Prieš valydami prietaisą ar nuimdami bet kurį priedą, išjunkite prietaisą iš elektros tinklo.

1 Prietaisą su varikliu nuvalykite drėgna šluoste.
2 Plaktuvėlius, tešlos kablius, trintuvę ir laikymo puodelį nuplaukite šiltu vandeniu (<60 °C) su indų plovikliu arba indaplovėje.
3 Gaminį laikykite sausoje vietoje.

7 Priedų užsakymas

Jei norite įsigyti šio prietaiso priedų, apsilankykite mūsų svetainėje adresu www.philips.com/shop. Jeigu turite kokių nors sunkumų įsigyjant priedus prietaisui, prašome kreiptis į savo šalies „Philips“ klientų aptarnavimo centrą. Kontaktinę informaciją galite rasti adresu: www.philips.com/support.

Galite užsisakyti tiesiogiai valdomą minikapoklį (paslaugos kodas 3140 039 00211) iš savo „Philips“ prekybos atstovo arba „Philips“ techninės priežiūros centre kaip papildomą HR1572, HR1574, HR1577 priedą. Naudokite kiekį, apdorojimo laiką ir greitį, tinkamą šiam priedui skirtam kapokliui.

8 Garantija ir techninė priežiūra

Jei iškyla problema arba jei reikia techninio aptarnavimo ar informacijos, žiūrėkite www.philips.com/support arba kreipkitės į „Philips“ klientų aptarnavimo centrą savo šalyje. Telefono numerį rasite visame pasaulyje galiojančios garantijos lankstinuke. Jei jūsų šalyje nėra klientų aptarnavimo centro, kreipkitės į vietinį „Philips“ atstovą.

Latviešu

1 Svarīgi

Pirms ierīces lietošanas uzmanīgi izlasiet šo lietošanas instrukciju, un saglabājiet lietošanas instrukciju turpmākai uzziņai.

Brīdinājums

- Nekādā gadījumā nemērciet motora bloku ūdenī, un neskalojiet to zem krāna.
- Pirms ierīces pievienošanas elektrotīklam pārliecinieties, vai spriegums, kas norādīts uz ierīces apakšdaļas, atbilst vietējam strāvas spriegumam.
- Ja strāvas vads ir bojāts, tā nomaiņa jāveic ražotājam, tā servisa pārstāvim vai līdzīgi kvalificētām personām, lai novērstu bīstamību.
- Ierīces var izmantot personas ar ierobežotām fiziskajām, sensorajām vai garīgajām spējām vai bez pieredzes un zināšanām, ja tiek nodrošināta uzraudzība vai norādījumi par drošu ierīces lietošanu un panākta izpratne par iespējamo bīstamību.
- Jānodrošina, lai ar ierīci nevarētu rotaļāties mazi bērni.
- Šo ierīci nedrīkst izmantot bērni. Ierīci un tās elektrības vadu glabājiet bērniem nepieejamā vietā.
- Pirms pieslēdzat mikseri strāvai, ievietojiet tajā putotājus.
- Pirms ierīces ieslēgšanas nolaidiet putotājus produktos.
- Izslēdziet ierīci un atvienojiet no strāvas, ja atstājat to bez uzraudzības, pirms salikšanas, izjaukšanas, tīrīšanas, kā arī pirms piederumu maiņas vai saskares ar kustīgām detaļām.
- Nepieskarieties asmeņiem, īpaši ja ierīce ir pievienota elektrotīklam. Asmeņi ir ļoti asi.
- Ja asmeņiem ir pielipis pārāk daudz produkta, atvienojiet ierīci no elektrības, pirms izņemt sastāvdaļas, kas nosprostoja asmeņus.
- Nepieskarieties miksera statīva zobratiem un neievietojiet tajos nekādus priekšmetus, jo īpaši, ja ierīce tiek lietota.

Ievērībai

- Nekad neizmantojiet citu ražotāju piederumus vai detaļas, kuras Philips nav īpaši ieteicis. Ja izmantojat šādus piederumus vai detaļas, garantija vairs nav spēkā.
- Ierīce ir paredzēta tikai mājas lietošanai.
- Nepārsniedziet lietošanas instrukcijā norādītos daudzumus un apstrādes laikus.
- Neapstrādājiet vairāk kā vienu porciju bez pārtraukuma. Ļaujiet ierīcei piecas minūtes atdzist, pirms turpināt apstrādi.

Piezīme

- Trokšņa līmenis: Lc = 85 dB [A]

Elektromagnētiskie lauki (EMF)

Šī Philips ierīce atbilst visiem standartiem saistībā ar elektromagnētiskajiem laukiem (EMF). Ja rīkojaties atbilstoši un saskaņā ar šīs rokasgrāmatas instrukcijām, ierīce ir droši izmantojama saskaņā ar mūsdienās pieejamajiem zinātniskiem datiem.

Otrreizējā pārstrāde

Jūsu produkts ir konstruēts un izgatavots no augstas kvalitātes materiāliem un sastāvdaļām, kuras ir iespējams pārstrādāt un izmantot atkārtoti.

Ja redzat pārsvītrotu atkritumu urnas simbolu uz produkta, tas nozīmē, ka uz šo produktu attiecas ES direktīva 2002/96/EK:

Nekad neutilizējiet šo produktu kopā ar pārējiem sadzīves atkritumiem. Lūdzam iepazīties ar vietējiem noteikumiem attiecībā uz elektrisko un elektronisko produktu atsevišķu savākšanu. Pareiza jūsu vecā produkta utilizācija palīdz novērst potenciālo negatīvo ietekmi uz vidi un cilvēka veselību.

2 Ievads

Apsveicam ar pirkumu un laipni lūdzam Philips! Lai pilnībā izmantotu Philips piedāvāto atbalstu, reģistrējiet savu izstrādājumu www.philips.com/welcome.

Philips mikseris ar stieņveida blenderi pārliecinoši tiks galā ar daudz dažādām sastāvdaļām. Ar pieciem jaudīgiem ātrumiem un turbo režīmu, nerūsējošā tērauda putošanas slotiņām/lāpstiņām un mīklas mīcīšanas āķiem darbs ar vissmagāko mīklu ir viegls.

HR1574 ir aprīkots ar inovatīvo FlexiMix sistēmu, kas ļauj putošanas uzgaļiem un mīklas mīcīšanas āķiem virzīties augšup un lejup, kad tie pieskaras traukam. Divas putošanas slotiņas/lāpstiņas (vai mīklas mīcīšanas āķi) kustās neatkarīgi viens no otra, ļaujot pielāgoties jebkura trauka formai. Tā rezultātā ir daudz vieglāk aizsniegt visas trauka daļas un rūpīgi sajaukt visas sastāvdaļas. FlexiMix sistēma atvieglo darbu ar mikseri un ļauj jums labāk pārvaldīt jaukšanas procesu.

3 Pārskats (1. att.)

① Turbo poga
- (Tikai putošanas lāpstiņām/lāpstiņas/mīklas mīcīšanas āķiem). Nospiediet un turiet nospiestu, lai palielinātu ātrumu, veicot smagu darbu
- (Tikai stieņveida blenderim). Nospiediet un turiet nospiestu, lai ieslēgtu stieņveida blenderi

② Ātruma kontrole
- **0**: Izslēdziet putošanas slotiņas/lāpstiņas/mīklas mīcīšanas āķus
- **1 2 3 4 5**: Ieslēdziet putošanas slotiņas/lāpstiņas/mīklas mīcīšanas āķus un izvēlieties atbilstošu ātrumu

③ ⏏ Izvirzīšanas poga
- Nospiediet, lai noņemtu ievietotās putošanas slotiņas/lāpstiņas/mīklas mīcīšanas āķus

④ FlexiMix slēdzis (tikai modelim HR1574)
- : izslēdziet FlexiMix
- : ieslēdziet FlexiMix

⑤ Atvere putošanas slotiņām/lāpstiņām/mīklas mīcīšanas āķiem

⑥ Divas putošanas slotiņas (atkarībā no valsts)

⑦ Divas putošanas lāpstiņas (atkarībā no valsts)

⑧ Divi mīklas mīcīšanas āķi

⑨ Plastmasas stieņveida blenderis (tikai modeļiem HR1572/HR1577)

⑩ Metāla stieņveida blenderis (tikai modelim HR1574)

⑪ Strāvas padeves vads

⑫ Stieņveida blendera/smalcinātāja durtiņas

⑬ Smalcinātāja vāks (tikai modelim HR1577)

⑭ Smalcinātāja asmens (tikai modelim HR1577)

⑮ Smalcinātāja trauks (tikai modelim HR1577)

⑯ Uzglabāšanas mērglāze vāciņš (tikai modelim HR1574)

⑰ Uzglabāšanas mērglāze

⑱ Skava vadam

4 Ierīces lietošana

Pirms pirmās lietošanas reizes

Pirms ierīces pirmās lietošanas rūpīgi notīriet daļas, kas saskarsies ar pārtikas produktiem.

1 Tīriet motora bloku ar mitru drānu.
2 Nomazgājiet putošanas uzgaļus, mīklas mīcīšanas āķus, stieņveida blenderi un mērglāzi siltā ūdenī, kam pievienots trauku mazgāšanas līdzeklis, vai trauku mazgājamā mašīnā.

Putošanas slotiņas/putošanas lāpstiņas/mīklas mīcīšanas āķi (2. att.)

1 Izvēlieties atbilstošu ātrumu no 1 līdz 5, lai ieslēgtu putošanas slotiņas/lāpstiņas vai mīklas mīcīšanas āķus. Lai izvairītos no šļakstīšanās, sāciet jaukšanu ar zemu ātrumu un tad pārslēdziet uz lielāku ātrumu.
   - Ja jāveic sarežģīts apstrādes darbs, apstrādes laikā nospiediet un turiet nospiestu TURBO pogu .
   - (HR1574 modelim). Lai izmantotu FlexiMix funkciju, ieslēdziet FlexiMix pogu.
2 Pēc lietošanas pārslēdziet ātruma selektoru pozīcijā **0** (izsl. pozīcija) un pēc tam atvienojiet ierīci no elektrotīkla.
3 Nospiediet ⏏, lai atlaistu putošanas slotiņas/lāpstiņas vai mīklas mīcīšanas āķus.

Padoms
- Ja atvere putošanas slotiņām/lāpstiņām vai mīklas mīcīšanas āķiem ir bloķēta, lai to atvērtu, aizveriet stieņveida blendera atveres vāciņu.

Stieņveida blenderis (3. att.)

Pārliecinieties, ka ātruma selektors ir pozīcijā **0** (izsl. pozīcija).

1 Atveriet stieņveida blendera atveres vāciņu.
2 Ievietojiet stieņveida blenderi ierīces korpusa aizmugurē un pagrieziet to pulksteņrādītāja kustības virzienā, līdz norāde uz stieņveida blendera ir vienā līmenī ar norādi uz ierīces korpusa.
3 Nospiediet un turiet nospiestu , lai ieslēgtu stieņveida blenderi.
4 Pēc jaukšanas atvienojiet ierīci no elektrotīkla un pagrieziet stieņveida blenderi pretēji pulksteņrādītāja kustības virzienam, lai to noņemtu.
5 Aizveriet stieņveida blendera atveri.

Padoms
- (HR1574 modelim). Varat izmantot uzglabāšanas mērglāzes vāciņu, lai pirms tīrīšanas turētu tajā piederumus.

Smalcinātājs (tikai modelim HR1577)

Piezīme
- Esiet ļoti uzmanīgs, rīkojoties ar asmeņu bloku, jo asmeņi ir ļoti asi. Esiet īpaši uzmanīgs, izņemot asmeņu bloku no smalcinātāja trauka, kad iztukšojat smalcinātāja trauku vai tīrīšanas laikā.
- Smalcinot sojas pupiņas, 5 sekundes apstrādājiet maksimālo daudzumu (200 g) ar **TURBO** ātrumu, lai iegūtu vislabāko rezultātu.
- Sasaldētu liellopu gaļu apstrādājiet gabaliņos, kuru lielums nepārsniedz 2x2x2 cm.

Padoms
- Ja sastāvdaļas pielīp pie smalcinātāja trauka malām, noņemiet tās ar lāpstiņu.
- Neapstrādājiet vairāk kā vienu porciju bez pārtraukuma. Pirms turpināt apstrādi, ļaujiet ierīcei atdzist līdz istabas temperatūrai.
- Pārliecinieties, ka ātruma selektors ir pozīcijā **0** (izsl. pozīcija).
- Ievietojiet smalcinātāju durvīs.
- Nospiediet un turiet nospiestu , lai ieslēgtu smalcinātāju. Ātruma selektors ir bloķēts pozīcijā **0** (izsl. pozīcija) un nedarbojas.
- Pēc lietošanas aizveriet stieņveida blendera durvis.

5 Recepte (5. att.)

Garšvielu maize

Sastāvdaļas:
- 250 g miltu
- 150 g rudzu miltu
- 250 g medus (auksts)
- 150 g cukura
- 11 g rauga
- 4 g kanēļa
- 50 ml piena
- 1 ola

1 Ievietojiet traukā produktus.
2 Izvēlieties ātrumu **5**.
3 Jauciet produktus 1 minūti, izmantojot putošanas slotiņas/lāpstiņas.
4 Novietojiet trauku ar mīklu siltā vietā uz 20 minūtēm.
5 Nospiediet un turiet nospiestu 10 sekundes, lai sajauktu sastāvdaļas.
6 Cepiet garšvielu maizi cepamformā 180 °C temperatūrā aptuveni 1 stundu.

Padoms
- Šī recepte ir ārkārtīgi prasīga pret jūsu mikseri. Ļaujiet tam atdzist līdz istabas temperatūrai.

6 Tīrīšana un uzglabāšana (6. att.)

Ievērībai
- Pirms tīrīšanas un jebkura piederuma noņemšanas atvienojiet ierīci no elektrotīkla.

1 Tīriet motora bloku ar mitru drānu.
2 Nomazgājiet putotājus, mīklas mīcīšanas āķus, blendera stieni un mērglāzi siltā ūdenī (<60°C), kam pievienots trauku mazgāšanas līdzeklis, vai trauku mazgāšanas mašīnā.
3 Glabājiet izstrādājumu sausā vietā.

7 Piederumu pasūtīšana

Lai iegādātos piederumus šai ierīcei, lūdzu, apmeklējiet mūsu tīmekļa vietni www.philips.com/shop. Ja radušies sarežģījumi, iegādājoties ierīces piederumus, sazinieties ar savas valsts Philips klientu apkalpošanas centru. Kontaktinformācija pieejama vietnē www.philips.com/support.

Pie sava Philips izplatītāja vai Philips servisa centrā varat pasūtīt tiešās piedziņas mini smalcinātāju (pasūtījuma kods 3140 039 00211) kā papildpiederumu modeļiem HR1572, HR1574, HR1577. Šim piederumam lietojiet daudzumus, apstrādes laikus un ātrumu, kas paredzēti mini smalcinātājam.

8 Garantija un apkalpošana

Ja jums ir kāda problēma, nepieciešama apkalpošana vai informācija, skatiet www.philips.com/support vai sazinieties ar Philips klientu apkalpošanas centru savā valstī. Tālruņa numurs ir norādīts vispasaules garantijas brošūrā. Ja jūsu valstī nav klientu apkalpošanas centra, vērsieties pie vietējā Philips preču izplatītāja.

Polski

1 Ważne

Przed pierwszym użyciem urządzenia zapoznaj się dokładnie z jego instrukcją obsługi i zachowaj ją na wypadek konieczności użycia w przyszłości.

Ostrzeżenie

- Nie zanurzaj części silnikowej w wodzie ani nie opłukuj pod bieżącą wodą.
- Przed podłączeniem urządzenia do zasilania sprawdź, czy napięcie podane na spodzie urządzenia jest zgodne z napięciem w domowej instalacji elektrycznej.
- Jeśli przewód zasilający jest uszkodzony, jego wymiany musi dokonać producent, pracownik serwisu lub odpowiednio wykwalifikowana osoba, tak aby uniknąć ewentualnego niebezpieczeństwa.
- Urządzenia mogą być używane przez osoby z ograniczonymi zdolnościami fizycznymi, sensorycznymi lub umysłowymi, a także nieposiadające wiedzy lub doświadczenia w zakresie użytkowania tego typu urządzeń, pod warunkiem, że będą one nadzorowane lub zostaną poinstruowane na temat korzystania z urządzeń w bezpieczny sposób oraz zostaną poinformowane o potencjalnych zagrożeniach.
- Nie pozwalaj dzieciom bawić się urządzeniem.
- Urządzenie nie może być używane przez dzieci. Przechowuj urządzenie i przewód poza zasięgiem dzieci.
- Przed podłączeniem miksera do sieci elektrycznej włóż do niego końcówki do ubijania piany.
- Przed włączeniem urządzenia zanurz końcówki do ubijania piany w składnikach.
- Wyłącz urządzenie i odłącz je od sieci elektrycznej, jeśli nie zamierzasz już z niego korzystać, przed rozpoczęciem montażu, demontażu i czyszczenia, a także przed wymianą akcesoriów lub dotykaniem ruchomych części.
- Nie dotykaj ostrzy, zwłaszcza gdy wtyczka urządzenia jest włożona do gniazdka elektrycznego. Ostrza są bardzo ostre.
- W przypadku zablokowania ostrzy przed usunięciem składników, które je blokują, wyjmij wtyczkę urządzenia z gniazdka elektrycznego.
- Nie dotykaj mechanizmu znajdującego się w podstawie miksera ani nie wkładaj do niego żadnych przedmiotów, zwłaszcza gdy urządzenie jest w użyciu.

Uwaga!

- Nie korzystaj z akcesoriów ani części innych producentów, ani takich, których nie zaleca w wyraźny sposób firma Philips. Wykorzystanie tego typu akcesoriów lub części spowoduje unieważnienie gwarancji.
- Urządzenie to jest przeznaczone wyłącznie do użytku domowego.
- Nie przekraczaj ilości składników ani czasów przygotowania podanych w instrukcji obsługi.
- Nie miksuj bez przerwy więcej niż jednej porcji. Przed ponownym użyciem urządzenia zaczekaj pięć minut na jego schłodzenie.

Uwaga

- Poziom hałasu = 85 dB [A]

Pola elektromagnetyczne (EMF)

Niniejsze urządzenie Philips spełnia wszystkie normy dotyczące pól elektromagnetycznych. Jeśli użytkownik odpowiednio się z nim obchodzi i używa go zgodnie z zaleceniami zawartymi w instrukcji obsługi, urządzenie jest bezpieczne w użytkowaniu, co potwierdzają wyniki aktualnych badań naukowych.

Recykling

To urządzenie zostało zaprojektowane i wykonane z materiałów oraz komponentów wysokiej jakości, które nadają się do ponownego wykorzystania.

Jeśli produkt został opatrzony symbolem przekreślonego pojemnika na odpady, oznacza to, że podlega on postanowieniom dyrektywy europejskiej 2002/96/WE.

Nigdy nie należy wyrzucać tego produktu wraz z innymi odpadami pochodzącymi z gospodarstwa domowego. Należy zapoznać się z lokalnymi przepisami dotyczącymi utylizacji sprzętu elektrycznego i elektronicznego. Prawidłowa utylizacja starych produktów pomaga zapobiegać zanieczyszczeniu środowiska naturalnego oraz utracie zdrowia.

2 Wstęp

Gratulujemy zakupu i witamy w firmie Philips! Aby w pełni skorzystać z obsługi świadczonej przez firmę Philips, należy zarejestrować zakupiony produkt na stronie www.philips.com/welcome.

Mikser Philips z końcówką blendera umożliwia przetwarzanie szerokiej gamy składników. Pięć ustawień prędkości z funkcją turbo, wykonane z pasków lub drucików ze stali nierdzewnej końcówki do ubijania piany oraz końcówki do wyrabiania ciasta sprawiają, że przygotowanie nawet najtrudniejszego ciasta staje się przyjemnością.

Mikser HR1574 jest wyposażony w nowatorski system FlexiMix, umożliwiający poruszanie końcówkami do ubijania piany i końcówkami do wyrabiania ciasta w górę i w dół, gdy dotykają one ścianek misy. Dwie wykonane z pasków lub drucików końcówki do ubijania piany (lub końcówki do wyrabiania ciasta) poruszają się niezależnie od siebie, dzięki czemu mogą dopasowywać swoje położenie do kształtu zastosowanego naczynia. W rezultacie dotarcie do każdego miejsca w misce i równomierne wymieszanie wszystkich składników jest o wiele łatwiejsze. System FlexiMix sprawia, że mikser jest łatwiejszy w obsłudze, a mieszanie dokładniejsze.

3 Opis elementów urządzenia (rys. 1)

① Pokrętło funkcji turbo
- (Tylko dla końcówek do ubijania piany wykonanych z pasków lub drucików). Naciśnij i przytrzymaj, aby zwiększyć prędkość podczas intensywnego miksowania.
- (Tylko dla końcówki blendera). Naciśnij i przytrzymaj, aby włączyć końcówkę blendera.

② Regulacja prędkości
- **0**: wyłączanie końcówek do ubijania piany wykonanych z pasków/drucików lub końcówek do wyrabiania ciasta
- **1 2 3 4 5**: włączanie końcówek do ubijania piany wykonanych z pasków/drucików lub końcówek do wyrabiania ciasta i wybieranie właściwej prędkości

③ ⏏ Przycisk wysuwający
- Naciśnij, aby zwolnić włożone końcówki do ubijania piany wykonane z pasków/drucików lub końcówki do wyrabiania ciasta.

④ Przełącznik FlexiMix (tylko model HR1574)
- : system FlexiMix wyłączony
- : system FlexiMix włączony

⑤ Drzwiczki dla końcówek do ubijania piany wykonanych z pasków/drucików lub końcówek do wyrabiania ciasta

⑥ Dwie końcówki do ubijania piany wykonane z drucików (w zależności od kraju)

⑦ Dwie końcówki do ubijania piany wykonane z pasków (w zależności od kraju)

⑧ Dwie końcówki do wyrabiania ciasta

⑨ Plastikowa końcówka blendera (tylko model HR1572/HR1577)

⑩ Metalowa końcówka blendera (tylko model HR1574)

⑪ Przewód zasilający

⑫ Drzwiczki końcówki blendera i rozdrabniacza

⑬ Pokrywka rozdrabniacza (tylko model HR1577)

⑭ Ostrze rozdrabniacza (tylko model HR1577)

⑮ Pojemnik rozdrabniacza (tylko model HR1577)

⑯ Pokrywka naczynia do przechowywania (tylko model HR1574)

⑰ Pojemnik do przechowywania

⑱ Zacisk do przewodu zasilającego

4 Zasady używania

Przed pierwszym użyciem

Przed pierwszym użyciem urządzenia dokładnie umyj wszystkie części urządzenia, które stykają się z żywnością.

1 Wytrzyj część silnikową wilgotną szmatką.
2 Umyj końcówki do ubijania piany, końcówki do wyrabiania ciasta, końcówkę blendera oraz pojemnik w ciepłej wodzie z dodatkiem niewielkiej ilości płynu do mycia naczyń lub w zmywarce.

Końcówki do ubijania piany wykonane z pasków/drucików lub końcówki do wyrabiania ciasta (rys. 2)

1 Wybierz odpowiednią prędkość od 1 do 5, aby włączyć końcówki do ubijania piany wykonane z pasków/drucików lub końcówki do wyrabiania ciasta. Aby uniknąć rozbryzgiwania składników, należy zacząć miksowanie od małej prędkości i stopniowo ją zwiększać.
- W przypadku konieczności intensywnego miksowania naciśnij i przytrzymaj przycisk TURBO podczas miksowania.
- (Model HR1574) Aby użyć funkcji FlexiMix, włącz przycisk FlexiMix.

2 Po zakończeniu korzystania z urządzenia ustaw regulator prędkości w położeniu **0** (wyłączone), a następnie wyjmij wtyczkę urządzenia z gniazdka elektrycznego.
3 Naciśnij przycisk ⏏, aby zwolnić końcówki do ubijania piany wykonane z pasków/drucików lub końcówki do wyrabiania ciasta.

Wskazówka
- Jeśli drzwiczki końcówek do ubijania piany wykonane z pasków/drucików lub końcówek do wyrabiania ciasta są zablokowane, zamknij drzwiczki końcówki blendera, aby je otworzyć.

Końcówka blendera (rys. 3)

Sprawdź, czy regulator prędkości jest ustawiony w położeniu **0** (wyłączone).

1 Otwórz drzwiczki końcówki blendera.
2 Włóż końcówkę blendera z tyłu jednostki głównej, a następnie przekręcaj ją w prawo, aż wskaźniki na końcówce blendera i jednostce głównej zostaną wyrównane.
3 Aby włączyć końcówkę blendera, naciśnij i przytrzymaj przycisk .
4 Po zakończeniu miksowania wyjmij wtyczkę urządzenia z gniazdka elektrycznego, a następnie przekręć końcówkę blendera w lewo, aby ją odłączyć.
5 Zamknij drzwiczki końcówki blendera.

Wskazówka
- (Model HR1574) Pokrywki naczynia do przechowywania można używać w celu przechowywania akcesoriów przeznaczonych do czyszczenia.

Rozdrabniacz (tylko model HR1577)

Uwaga
- Zachowaj ostrożność podczas dotykania części tnącej. Ostrza są bardzo ostre. Zachowaj szczególną ostrożność podczas wyjmowania części tnącej z pojemnika rozdrabniacza, opróżniania pojemnika oraz czyszczenia.
- Aby uzyskać najlepsze rezultaty podczas rozdrabniania soi, użyj maksymalnej możliwej ilości (200 g) i zastosuj prędkość **TURBO** przez 5 sekund.
- W przypadku rozdrabniania mrożonych kostek wołowiny używaj kostek o wymiarach maks. 2 x 2 x 2 cm.

Wskazówka
- Jeśli składniki pozostaną na ściance pojemnika rozdrabniacza, zbierz je za pomocą łopatki.
- Nie miksuj więcej niż jednej porcji w ramach jednego cyklu pracy blendera. Przed ponownym użyciem urządzenia zaczekaj na jego schłodzenie.
- Sprawdź, czy regulator prędkości jest ustawiony w położeniu **0** (wyłączone).
- Włóż rozdrabniacz w drzwiczki.
- Aby włączyć rozdrabniacz, naciśnij i przytrzymaj przycisk . Regulator prędkości jest zablokowany w pozycji **0** (wyłączone) i nie działa.
- Zamknij drzwiczki końcówki blendera po użyciu.

5 Przepis (rys. 5)

Piernik

Składniki:
- 250 g mąki
- 150 g mąki żytniej
- 250 g miodu (zimnego)
- 150 g cukru
- 11 g drożdży
- 4 g cynamonu
- 50 ml mleka
- 1 jajko

1 Włóż składniki do pojemnika.
2 Wybierz prędkość **5**.
3 Miksuj składniki przez jedną minutę końcówkami do ubijania piany wykonanymi z pasków/drucików.
4 Umieść miskę z ciastem w ciepłym miejscu na 20 minut.
5 Naciśnij i przytrzymaj przycisk przez 10 sekund, aby zmiksować składniki.
6 Piernik piecz w formie do pieczenia w temperaturze 180°C przez około 1 godzinę.

Wskazówka
- Wykonanie tego przepisu to duże obciążenie dla miksera. Po zakończeniu pracy zaczekaj godzinę, aż mikser ostygnie.

6 Czyszczenie i przechowywanie (rys. 6)

Przestroga
- Przed czyszczeniem urządzenia lub odłączeniem jakichkolwiek akcesoriów wyjmij wtyczkę urządzenia z gniazdka elektrycznego.

1 Wytrzyj część silnikową wilgotną szmatką.
2 Umyj końcówki do ubijania piany, końcówki do wyrabiania ciasta, końcówkę blendera oraz pojemnik w ciepłej wodzie (< 60°C) z dodatkiem niewielkiej ilości płynu do mycia naczyń lub w zmywarce.
3 Przechowuj produkt w suchym miejscu.

7 Zamawianie akcesoriów

Aby zakupić akcesoria do tego urządzenia, przejdź na stronę www.philips.com/shop. W przypadku problemów z zakupieniem akcesoriów do urządzenia skontaktuj się z lokalnym Centrum Obsługi Klienta firmy Philips. Dane kontaktowe można znaleźć na stronie www.philips.com/support.

Minirozdrabniacz z napędem bezpośrednim (dostępny pod numerem produktu 3140 039 00211) można zamówić u sprzedawcy produktów firmy Philips lub w centrum serwisowym firmy Philips jako dodatkowe wyposażenie do modeli HR1572, HR1574 i HR1577. W przypadku tej końcówki należy stosować takie same ilości i czasy przygotowania jak dla minirozdrabniacza.

8 Gwarancja i serwis

Jeśli masz problem, potrzebujesz informacji lub usług serwisowych, przejdź na stronę www.philips.com/support lub skontaktuj się z lokalnym Centrum Obsługi Klienta firmy Philips. Numer telefonu znajduje się w ulotce gwarancyjnej. Jeśli w Twoim kraju nie ma Centrum Obsługi Klienta, zwróć się o pomoc do sprzedawcy produktów firmy Philips.

Română

1 Important

Citiţi cu atenţie acest manual de utilizare înainte de a utiliza aparatul şi păstraţi-l pentru consultare ulterioară.

Avertisment

- Nu introduceţi blocul motor în apă şi nici nu îl clătiţi la robinet.
- Înainte de a conecta aparatul la alimentare, asiguraţi-vă că tensiunea indicată în partea inferioară a aparatului corespunde tensiunii de alimentare locale.
- În cazul în care cablul de alimentare este deteriorat, acesta trebuie înlocuit numai de producător, reprezentantul său de service sau de personal calificat în domeniu, pentru a evita orice pericol.
- Aparatele pot fi utilizate de către persoane care au capacităţi fizice, mentale sau senzoriale reduse sau sunt lipsite de experienţă şi cunoştinţe, dacă sunt supravegheate sau au fost instruite cu privire la utilizarea în condiţii de siguranţă a aparatului şi dacă înţeleg pericolele pe care le prezintă.
- Copiii trebuie supravegheaţi pentru a ne asigura că nu se joacă cu aparatul.
- Acest aparat nu trebuie să fie utilizat de către copii. Nu lăsaţi aparatul şi cablul său de alimentare la îndemâna copiilor.
- Înainte de a conecta mixerul la priză, introdu paletele în mixer.
- Înainte de a porni aparatul, coboară paletele în ingrediente.
- Opreşte aparatul şi deconectează-l întotdeauna de la priză dacă îl laşi nesupravegheat şi înainte de a-l asambla, dezasambla sau curăţa şi înainte de a schimba accesoriile sau a manevra componentele mobile în timpul utilizării.
- Nu atingeţi lamele cuţitului, în special atunci când aparatul este în funcţiune. Lamele cuţitului sunt foarte ascuţite.
- Dacă lamele cuţitului se blochează, scoateţi ştecherul din priză înainte de a îndepărta ingredientele care blochează lamele.
- Nu atingeţi sau nu introduceţi niciun obiect în mecanismul stativului de mixer, în special atunci când aparatul este în uz.

Precauţie

- Nu utilizaţi niciodată accesorii sau componente de la alţi producători sau nerecomandate explicit de Philips. Dacă utilizaţi aceste accesorii sau componente, garanţia se anulează.
- Acest aparat este destinat exclusiv uzului casnic.
- Nu depăşiţi cantităţile şi timpul de preparare indicate în manualul de utilizare.
- Nu preparaţi mai mult de o şarjă fără întrerupere. Lăsaţi aparatul să se răcească timp de cinci minute înainte de a continua prepararea.

Notă

- Nivel de zgomot = 85 dB [A]

Câmpuri electromagnetice (EMF)

Acest aparat Philips respectă toate standardele referitoare la câmpuri electromagnetice (EMF). Dacă este manevrat corespunzător şi în conformitate cu instrucţiunile din acest manual de utilizare, aparatul este sigur, conform dovezilor ştiinţifice disponibile în prezent.

Reciclarea

Produsul dumneavoastră este proiectat şi fabricat din materiale şi componente de înaltă calitate, care pot fi reciclate şi reutilizate.

Când vedeţi simbolul unei pubele cu un X peste ea, aceasta înseamnă că produsul face obiectul Directivei europene CEE 2002/96/EC:

Nu evacuaţi niciodată acest produs împreună cu gunoiul menajer. Vă rugăm să vă informaţi despre regulamentele locale referitoare la colectarea separată a produselor electrice şi electronice. Scoaterea din uz corectă a produselor vechi ajută la prevenirea consecinţelor potenţial negative asupra mediului şi a sănătăţii umane.

2 Introducere

Felicitări pentru achiziţie şi bun venit la Philips! Pentru a beneficia pe deplin de asistenţa oferită de Philips, înregistraţi-vă produsul la www.philips.com/welcome.

Mixerul Philips cu accesoriu blender poate prelucra în siguranţă o largă varietate de ingrediente. Cu cele patru viteze puternice şi cu modul turbo, paletele din sârmă/paletele lamelare şi spiralele pentru aluat din oţel inoxidabil vă vor ajuta să preparaţi chiar şi cele mai tari aluaturi.

HR1574 este echipat cu sistemul FlexiMix inovator, care le permite paletelor şi cârligelor pentru aluat să se mişte în plan vertical atunci când ating castronul. Cele două palete din sârmă/palete lamelare (sau spirale pentru aluat) se mişcă independent una faţă de alta, ceea ce le permite să se adapteze la forma castronului. Astfel, compoziţia este mult mai uşor de amestecat uniform în întregul castron. Sistemul FlexiMix face ca mixerul să fie mai uşor de manevrat şi oferă un control mai bun asupra procesului de amestecare.

3 Prezentare generală (fig. 1)

① Buton rotativ turbo
- (Numai pentru paletele din sârmă/paletele lamelare/spiralele pentru aluat) Ţineţi apăsat pentru a mări viteza în timpul unei operaţiuni dificile
- (Numai pentru accesoriul blender) Ţineţi apăsat pentru a porni accesoriul blender

② Control al vitezei
- **0**: Opriţi paletele din sârmă/paletele lamelare/spiralele pentru aluat
- **1 2 3 4 5**: Porniţi paletele din sârmă/paletele lamelare/spiralele pentru aluat şi selectaţi o viteză adecvată

③ ⏏ Buton detaşare
- Apăsaţi pentru a elibera paletele din sârmă/paletele lamelare/spiralele pentru aluat introduse

④ Comutator FlexiMix (numai pentru HR1574)
- : FlexiMix oprit
- : FlexiMix pornit

⑤ Uşiţă pentru paletele din sârmă/paletele lamelare/spiralele pentru aluat

⑥ Două palete din sârmă (în funcţie de ţară)

⑦ Două palete lamelare (în funcţie de ţară)

⑧ Două spirale pentru aluat

⑨ Accesoriu bender din plastic (numai pentru HR1572/HR1577)

⑩ Accesoriu bender din metal (numai pentru HR1574)

⑪ Cablu de alimentare

⑫ Uşă pentru accesoriu bender/tocător

⑬ Capac tocător (numai HR1577)

⑭ Lamă tocător (numai HR1577)

⑮ Bol tocător (numai HR1577)

⑯ Capac bol pentru depozitare (numai HR1574)

⑰ Bol pentru depozitare

⑱ Clemă pentru cablu

4 Utilizarea aparatului

Înainte de prima utilizare

Înainte de a utiliza aparatul pentru prima oară, curăţaţi foarte bine componentele care vin în contact cu alimentele.

1 Curăţaţi blocul motor cu o cârpă umedă.
2 Curăţaţi paletele, spiralele pentru aluat accesoriul blender şi bolul în apă caldă cu detergent lichid sau în maşina de spălat vase.

Palete din sârmă/lamelare/spirale pentru aluat (fig. 2)

1 Selectaţi o viteză adecvată, de la 1 la 5, pentru a porni paletele din sârmă/lamelare sau spiralele pentru aluat. Pentru a evita stropirea, porniţi amestecarea la o viteză scăzută şi apoi comutaţi la o viteză mai ridicată.
- Pentru o operaţiune dificilă, ţineţi apăsat butonul TURBO în timpul procesării.
- (Pentru HR1574) Pentru a utiliza funcţia FlexiMix, acţionaţi butonul FlexiMix.

2 După utilizare, rotiţi selectorul de viteză în poziţia **0** (poziţia oprit) şi apoi scoateţi aparatul din priză.
3 Apăsaţi ⏏ pentru a elibera paletele din sârmă/lamelare sau spiralele pentru aluat.

Sugestie
- Dacă este blocată uşiţa pentru paletele din sârmă, paletele lamelare sau spiralele pentru aluat, închideţi uşiţa pentru accesoriul blender pentru a o deschide.

Accesoriu bender (fig.3)

Asiguraţi-vă că selectorul de viteză este rotit la **0** (poziţia oprit).

1 Deschideţi uşiţa pentru accesoriul blender.
2 Introduceţi accesoriul blender în partea posterioară a unităţii principale şi apoi rotiţi-l în sens orar până când se aliniază indicatorul de pe accesoriul blender şi cel de pe unitatea principală.
3 Pentru a porni accesoriul blender, ţineţi apăsat pe .
4 După amestecare, scoateţi aparatul din priză şi apoi rotiţi accesoriul blender în sens antiorar pentru a-l elibera.
5 Închideţi uşiţa accesoriului blender.

Sugestie
- (Pentru HR1574) Puteţi utiliza capacul bolului pentru depozitare pentru a apuca accesoriile înainte de curăţare.

Tocător (numai HR1577)

Notă
- Aveţi foarte multă grijă la manevrarea blocului tăietor, lamele sunt foarte ascuţite. Aveţi grijă în special atunci când extrageţi blocul tăietor din bolul tocătorului, atunci când goliţi bolul tocătorului şi la curăţare.
- Când tocaţi boabe de soia, utilizaţi cantitatea maximă (200 g) cu viteza **TURBO** timp de 5 secunde pentru rezultate optime.
- Pentru cuburi de vită congelate, utilizaţi dimensiunea maximă de 2 x 2 x 2 cm, când procesaţi.

Sugestie
- Dacă ingredientele se lipesc de peretele castronului, desprindeţi-le cu o spatulă.
- Nu procesaţi mai mult de 1 şarjă fără întrerupere. Lăsaţi aparatul să se răcească la temperatura camerei înainte de a continua procesarea.
- Asiguraţi-vă că selectorul de viteză este rotit la **0** (poziţia oprit).
- Introduceţi tocătorul în uşă.
- Pentru a porni tocătorul, apăsaţi şi ţineţi apăsat pe . Selectorul de viteză este blocat la **0** (poziţia oprit) şi nu funcţionează.
- Închideţi uşa blenderului manual după utilizare.

5 Reţetă (fig.5)

Pâine cu condimente

Ingrediente:
- 250 g făină
- 150 g făină de secară
- 250 g miere (rece)
- 150 g zahăr
- 11 g drojdie
- 4 g scorţişoară
- 50 ml de lapte
- 1 ou

1 Puneţi ingredientele într-un castron.
2 Selectaţi viteza **5**.
3 Amestecaţi compoziţia cu paletele din sârmă/paletele lamelare timp de 1 minut.
4 Puneţi castronul cu aluat într-un loc cald timp de 20 de minute.
5 Ţineţi apăsat pentru a amesteca ingredientele timp de 10 secunde.
6 Coaceţi pâinea cu condimente într-o tavă de copt la 180°C timp de aproximativ 1 oră.

Sugestie
- Această reţetă este extrem de solicitantă pentru mixerul dvs. Lăsaţi mixerul să se răcească la temperatura camerei.

6 Curăţarea şi depozitarea (fig.6)

Precauţie
- Scoateţi aparatul din priză înainte de a-l curăţa sau de a elibera orice accesoriu.

1 Curăţaţi blocul motor cu o cârpă umedă.
2 Curăţaţi paletele, spiralele pentru aluat şi accesoriul blender şi bolul în apă caldă (<60°C) cu detergent lichid sau în maşina de spălat vase.
3 Depozitaţi produsul într-un loc uscat.

7 Comandaţi accesorii

Pentru a achiziţiona accesorii pentru acest aparat, vizitaţi site-ul nostru web www.philips.com/shop. Dacă întâmpinaţi dificultăţi în obţinerea accesoriilor pentru aparatul dvs., contactaţi centrul de asistenţă pentru clienţi Philips din ţara dvs. Veţi găsi detaliile de contact la www.philips.com/support.

Puteţi comanda un tocător fin cu mecanism de acţionare propriu (sub codul de service 3140 039 00211) de la distribuitorul dvs. Philips sau un centru de service Philips ca accesoriu suplimentar pentru modelele HR1572, HR1574, HR1577. Utilizaţi cantităţile, timpul de procesare şi viteza tocătorului fin pentru acest accesoriu.

8 Garanţie şi service

Dacă aveţi o problemă, aveţi nevoie de service sau aveţi nevoie de informaţii, consultaţi www.philips.com/support sau contactaţi Centrul de asistenţă clienţi Philips din ţara dvs. Numărul de telefon se află în certificatul de garanţie internaţională. Dacă în ţara dvs. nu există niciun centru de asistenţă pentru clienţi, contactaţi distribuitorul Philips local.

Русский

1 Важная информация

Перед эксплуатацией прибора внимательно ознакомьтесь с настоящим руководством и сохраните его для дальнейшего использования в качестве справочного материала.

Внимание!

- Запрещается погружать блок электродвигателя в воду и промывать его под струей воды.
- Перед подключением прибора к источнику питания убедитесь, что напряжение, указанное на нижней панели прибора, соответствует напряжению местной электросети.
- В случае повреждения сетевого шнура его необходимо заменить. В целях безопасности замена должна выполняться производителем, сервисным агентом или квалифицированными специалистами.
- Данным прибором могут пользоваться лица с ограниченными возможностями сенсорной системы или ограниченными интеллектуальными и физическими возможностями, а также лица с недостаточным опытом и знаниями, только под присмотром других лиц или после инструктирования о безопасном использовании прибора и потенциальных опасностях.
- Не позволяйте детям играть с прибором.
- Данный прибор не предназначен для детей. Храните прибор и шнур в недоступном для детей месте.
- Перед подключением миксера к розетке установите насадки для взбивания.
- Перед включением прибора погрузите насадки для взбивания в чашу с ингредиентами.
- В случаях когда прибор остается без присмотра, а также перед сборкой, разборкой, очисткой, заменой аксессуаров, и прежде чем прикоснуться к частям, движущимся во время работы, его необходимо выключить и отключить от розетки электросети.
- Не прикасайтесь к ножам, если прибор подключен к электросети. Лезвия очень острые!
- В случае заедания ножевого блока отключите прибор от сети, прежде чем извлечь продукты, препятствующие движению лезвий.
- Запрещается прикасаться или вставлять какие-либо предметы в механизм подставки миксера, особенно во время работы прибора.

Предупреждение

- Запрещается пользоваться какими-либо аксессуарами или деталями других производителей, не имеющих специальной рекомендации Philips. При использовании таких аксессуаров и деталей гарантийные обязательства теряют силу.
- Прибор предназначен только для домашнего использования.
- Количество обрабатываемых продуктов и время работы прибора не должны превышать значения, указанные в данном руководстве пользователя.
- Не обрабатывайте несколько порций ингредиентов без перерыва. Перед тем как перейти к обработке следующей партии необходимо охладить прибор в течение пяти минут.

Примечание

- Уровень шума = 85 дБ [A]

Электромагнитные поля (ЭМП)

Данный прибор Philips соответствует стандартам по электромагнитным полям (ЭМП). При правильной эксплуатации в соответствии с инструкциями в данном руководстве прибор абсолютно безопасен в использовании, что подтверждается имеющимися на сегодня научными данными.

Утилизация

Изделие разработано и изготовлено с применением высококачественных деталей и компонентов, которые подлежат переработке и повторному использованию.

Если изделие маркировано значком с изображением перечеркнутого мусорного бака, это означает, что изделие подпадает под действие директивы Европейского Парламента и Совета 2002/96/EC:

Не выбрасывайте изделие вместе с бытовыми отходами. Для утилизации электрических и электронных изделий необходимы сведения о местной системе отдельной утилизации отходов. Правильная утилизация отработавшего изделия поможет предотвратить возможные негативные последствия для окружающей среды и здоровья человека.

2 Введение

Поздравляем с покупкой и приветствуем в клубе Philips! Чтобы воспользоваться всеми преимуществами поддержки Philips, зарегистрируйте приобретенное устройство на сайте www.philips.com/welcome.

Миксер Philips с насадкой-блендером предназначен для обработки различных ингредиентов. Пять скоростей и турборежим, проволочные и ленточные насадки для взбивания из нержавеющей стали, а также насадки для теста — благодаря этому вы без труда сможете замешивать любое тесто.

Миксер HR1574 оснащен инновационной системой FlexiMix, которая поднимает и опускает насадки для взбивания и насадки для теста при соприкосновении с чашей. Обе проволочные/ленточные насадки для взбивания (или насадки для теста) двигаются независимо друг от друга, благодаря чему с миксером можно использовать чашу любой формы. Поэтому теперь вам будет проще обрабатывать продукты во всех частях чаши и тщательно смешивать все ингредиенты. Система FlexiMix делает миксер удивительно удобным в использовании и дает точный контроль над процессом смешивания ингредиентов.

3 Описание (рис.1)

① Кнопка «Турбо»
- (Только для проволочных/ленточных насадок для взбивания/насадок для теста.) Длительное нажатие увеличивает скорость работы миксера для обработки сложных ингредиентов
- (Только для насадки-блендера.) Длительное нажатие включает насадку-блендер

② Регулятор скорости
- **0**: Отключение миксера при использовании проволочных/ленточных насадок для взбивания/насадок для теста
- **1 2 3 4 5**: Включение миксера при использовании проволочных/ленточных насадок для взбивания/насадок для теста и выбор нужной скорости

③ ⏏ Кнопка отсоединения
- Отсоединение вставленных проволочных/ленточных насадок для взбивания/насадок для теста

④ Переключатель FlexiMix (только для модели HR1574)
- : Система FlexiMix отключена
- : Система FlexiMix включена

⑤ Крышка отверстия для проволочных/ленточных насадок для взбивания/насадок для теста

⑥ Два венчика с тонкими спицами (не все страны)

⑦ Две венчика с плоскими спицами (не все страны)

⑧ Две насадки для теста

⑨ Пластиковая насадка-блендер (только для моделей HR1572/HR1577)

⑩ Металлическая насадка-блендер (только для модели HR1574)

⑪ Шнур питания

⑫ Крышка отверстия для насадки-блендера/измельчителя

⑬ Крышка измельчителя (только для модели HR1577)

⑭ Ножевой блок измельчителя (только для модели HR1577)

⑮ Чаша измельчителя (только для модели HR1577)

⑯ Крышка чаши для хранения (только для модели HR1574)

⑰ Чаша для хранения

⑱ Фиксатор шнура

4 Использование прибора

Перед первым использованием

Перед первым использованием прибора тщательно очистите все части, соприкасающиеся с продуктами питания.

1 Для очистки блока электродвигателя пользуйтесь влажной тканью.
2 Для очистки насадок для взбивания, насадок для теста, насадки-блендера или чаши для хранения поместите их в теплую воду с добавлением небольшого количества жидкого моющего средства или в посудомоечную машину.

Венчики с тонкими/плоскими спицами/крюки для теста (рис.2)

1 Установите венчики с тонкими/плоскими спицами/крюки для теста, выберите скорость (от 1 до 5) и включите миксер. Чтобы избежать разбрызгивания, начинайте перемешивание ингредиентов на низкой скорости. Затем включите более высокую скорость.
- В зависимости от типа ингредиентов можно использовать кнопку TURBO. Нажимайте и отпускайте ее во время работы миксера.
- (Для модели HR1574.) Для использования функции FlexiMix нажмите кнопку FlexiMix.

2 По завершении работы установите переключатель скорости в положение **0** («Выключено») и отключите прибор от электросети.
3 Нажмите кнопку ⏏, чтобы отсоединить проволочные/ленточные насадки для взбивания или насадки для теста.

Совет
- Если крышка отверстия для проволочных/ленточных насадок для взбивания или насадок для теста заблокирована, то для ее открытия необходимо закрыть крышку отверстия для насадки-блендера.

Насадка-блендер (рис.3)

Убедитесь, что переключатель скорости установлен в положение **0** («Выключено»).

1 Откройте крышку отверстия для насадки-блендера.
2 Вставьте насадку-блендер в отверстие на задней панели основного устройства, а затем поверните ее по часовой стрелке, чтобы отметки на насадке-блендере и на основном устройстве совпали.
3 Нажмите и удерживайте кнопку, чтобы включить миксер с насадкой-блендером.
4 После смешивания отключите прибор от электросети, а затем поверните насадку-блендер против часовой стрелки, чтобы снять ее с устройства.
5 Закройте крышку отверстия для насадки-блендера.

Совет
- (Для модели HR1574.) Перед очисткой аксессуары можно поместить в крышку чаши для хранения.

Измельчитель (только для модели HR1577)

Примечание
- Будьте осторожны при обращении с ножевым блоком. Лезвия очень острые. Будьте особенно осторожны при извлечении ножевого блока из чаши измельчителя, извлечении продуктов из чаши измельчителя и очистке.
- При измельчении соевых бобов обрабатывайте не более 200 г за раз в режиме **TURBO** в течение 5 секунд.
- При обработке говядины размер замороженных кубиков мяса не должен превышать 2 x 2 x 2 см.

Совет
- Если продукты прилипают к стенкам чаши измельчителя, снимите их лопаточкой.
- Не обрабатывайте несколько порций ингредиентов без перерыва. Перед повторным включением прибор должен остыть до комнатной температуры.
- Убедитесь, что переключатель скорости установлен в положение **0** ("Выключено").
- Вставьте измельчитель в отверстие.
- Нажмите и удерживайте, чтобы включить измельчитель. Переключатель скорости заблокирован в положении **0** ("Выключено") и не работает.
- После завершения использования закройте крышку отверстия насадки-блендера.

5 Рецепт (рис.5)

Хлеб с пряностями

Ингредиенты
- 250 г муки
- 150 г ржаной муки
- 250 г меда (холодного)
- 150 г сахара
- 11 г дрожжей
- 4 г корицы
- 50 мл молока
- 1 яйцо

1 Поместите ингредиенты в чашу.
2 Выберите скорость **5**.
3 Замешивайте массу при помощи проволочных/ленточных насадок для взбивания в течение 1 минуты.
4 Поместите чашу с тестом в теплое место на 20 минут.
5 Нажмите и удерживайте кнопку, смешивайте ингредиенты в течение 10 секунд.
6 Выпекайте хлеб с пряностями в форме для выпечки при температуре 180 °C в течение ок. 1 часа.

Совет
- При приготовлении хлеба по этому рецепту на миксер создается довольно значительная нагрузка. Дождитесь, пока миксер охладится до комнатной температуры.

6 Очистка и хранение (рис.6)

Внимание
- Перед очисткой прибора или извлечением любых аксессуаров отключайте его от электросети.

1 Для очистки блока электродвигателя пользуйтесь влажной тканью.
2 Очищайте венчики, крюки для теста, насадку-блендер и стакан в теплой воде (< 60° C) с добавлением небольшого количества моющего средства или в посудомоечной машине.
3 Храните прибор в сухом месте.

7 Заказ аксессуаров

Вы можете приобрести аксессуары для прибора на нашем веб-сайте: www.philips.com/shop. Если у вас возникли вопросы относительно заказа аксессуаров для прибора, обратитесь в центр поддержки потребителей Philips в вашей стране. Контактную информацию см. на веб-сайте www.philips.com/support.

В качестве дополнительного аксессуара для моделей HR1572, HR1574, HR1577 в торговой организации Philips или в сервисном центре Philips можно заказать маленький измельчитель с прямым приводом (номер по каталогу: 3140 039 00211). Количество продуктов, время приготовления и скоростной режим для этой насадки соответствует значениям для маленького измельчителя.

8 Гарантия и обслуживание

При возникновении проблемы или необходимости в обслуживании прибора или получении информации посетите веб-сайт www.philips.com/support или обратитесь в центр поддержки потребителей Philips в вашей стране. Номер телефона указан в гарантийном талоне. Если в вашей стране нет центра поддержки потребителей Philips, обратитесь по месту приобретения изделия.

Slovensky

1 Dôležité

Pred použitím spotrebiča si pozorne prečítajte tento návod na použitie a uschovajte si ho na neskoršie použitie.

Varovanie

- Pohonnú jednotku neponárajte do vody ani ju neoplachujte pod tečúcou vodou.
- Kým spotrebič pripojíte k zdroju napájania, uistite sa, že napätie uvedené na jeho spodnej časti zodpovedá napätiu v miestnej elektrickej sieti.
- Ak je napájací kábel poškodený, musí ho vymeniť výrobca, poskytovateľ servisných služieb výrobcu alebo iná kvalifikovaná osoba, aby sa predišlo nebezpečným situáciám.
- Zariadenia môžu byť používané osobami, ktoré majú obmedzené telesné, zmyslové alebo mentálne schopnosti alebo nemajú dostatok skúseností a znalostí, pokiaľ sú pod dozorom alebo im bolo vysvetlené bezpečné používanie zariadenia a za predpokladu, že rozumejú príslušným rizikám.
- Deti musia byť pod dozorom, aby sa nehrali so zariadením.
- Toto zariadenie nesmú používať deti. Zariadenie a jeho kábel uchovávajte mimo dosahu detí.
- Pred pripojením mixéra k elektrickej sieti doň vložte šľahacie metličky.
- Pred zapnutím zariadenia ponorte šľahacie metličky do surovín.
- Ak nechávate zariadenie bez dozoru, prípadne ak ho skladáte, rozkladáte alebo čistíte a tiež pred výmenou či dotýkaním sa častí zariadenia, ktoré sa počas používania pohybujú, najskôr zariadenie vypnite a odpojte ho od siete.
- Nedotýkajte sa čepelí, najmä keď je zariadenie zapojené do siete. Čepele sú mimoriadne ostré.
- Ak sa čepele zaseknú, najskôr odpojte zariadenie zo siete, a potom uvoľnite suroviny, ktoré blokujú čepele.
- Nedotýkajte sa ani neukladajte na ozubené kolieska stojana mixéra žiadne predmety, najmä keď je zariadenie zapnuté.

Upozornenie

- Nikdy nepoužívajte príslušenstvo ani súčiastky od iných výrobcov ani príslušenstvo, ktoré spoločnosť Philips výslovne neodporučila. Ak takéto príslušenstvo alebo súčiastky použijete, záruka stráca platnosť.
- Toto zariadenie je určené len na domáce použitie.
- Neprekračujte množstvá a časy spracovania uvedené v používateľskej príručke.
- Nespracúvajte viac ako jednu dávku bez prerušenia. Kým budete pokračovať v spracovaní, nechajte spotrebič vychladnúť.

Poznámka

- Deklarovaná hodnota emisie hluku je 85 dB (A), čo predstavuje hladinu A akustického výkonu vzhľadom na referenčný akustický výkon 1 pW.

Elektromagnetické polia (EMF)

Tento spotrebič od spoločnosti Philips je v súlade so všetkými normami v spojitosti s elektromagnetickými poľami (EMF). Ak budete zariadenie používať správne a v súlade s pokynmi v tomto návode na použitie, bude jeho použitie bezpečné podľa všetkých v súčasnosti známych vedeckých poznatkov.

Recyklácia

Pri navrhovaní a výrobe produktu sa použili vysokokvalitné materiály a súčasti, ktoré možno recyklovať a znova využiť.

Produkt označený symbolom preškrtnutého odpadkového koša je v súlade so smernicou EÚ č. 2002/96/EC:

Tento produkt sa nesmie nikdy likvidovať s iným domovým odpadom. Oboznámte sa s miestnymi predpismi pre separovaný zber elektrických a elektronických výrobkov. Správnou likvidáciou použitých produktov pomáhate znižovať potenciálne negatívne následky na životné prostredie a ľudské zdravie.

2 Úvod

Blahoželáme vám ku kúpe a vítame vás medzi používateľmi produktov spoločnosti Philips. Ak chcete naplno využiť podporu ponúkanú spoločnosťou Philips, zaregistrujte svoj produkt na lokalite www.philips.com/welcome.

Mixér Philips s ponorným nástavcom si dokáže poľahky poradiť so širokým spektrom prísad. Drôtené/pásové šľahače z nehrdzavejúcej ocele a háky na miesenie s piatimi rýchlostnými nastaveniami a turbo režimom si dokážu s prehľadom poradiť aj s tým najhustejším cestom.

Model HR1574 je vybavený inovatívnym systémom FlexiMix, ktorý umožňuje šľahacie nástavce a háky posúvať pri dotyku misky nahor a nadol. Dva drôtené/pásové šľahacie nástavce (alebo háky na miesenie) sa pohybujú nezávisle od seba, vďaka čomu sa dokážu prispôsobiť tvaru každej misy. Vďaka tomu je omnoho jednoduchšie dostať sa do všetkých oblastí misy a precízne zmiešať všetky prísady. Systém FlexiMix zjednodušuje manipuláciu s mixérom a poskytuje vám lepšiu kontrolu nad procesom mixovania.

3 Prehľad (obr. 1)

① Gombík Turbo
- (Len pre drôtené/pásové šľahacie nástavce/háky na miesenie) Ak chcete pri náročných úlohách zvýšiť výkon, stlačte a podržte toto tlačidlo
- (Len pre ponorný mixér) Stlačením a podržaním zapnete ponorný mixér

② Regulácia rýchlosti
- **0**: Vypnite drôtené/pásové šľahacie nástavce/háky na miesenie
- **1 2 3 4 5**: Zapnite drôtené/pásové šľahacie nástavce/háky na miesenie a vyberte vhodnú rýchlosť

③ ⏏ Tlačidlo na uvoľnenie nástavcov
- Stlačením uvoľnite vložené drôtené/pásové šľahacie nástavce/háky na miesenie

④ Spínač FlexiMix (len model HR1574)
- : systém FlexiMix vypnutý
- : systém FlexiMix zapnutý

⑤ Dvierka pre drôtené/pásové šľahacie nástavce/háky na miesenie

⑥ Dva drôtené šľahacie nástavce (v závislosti od krajiny)

⑦ Dva pásové šľahacie nástavce (v závislosti od krajiny)

⑧ Dva háky na miesenie

⑨ Plastový ponorný mixér (len model HR1572/HR1577)

⑩ Kovový ponorný mixér (len model HR1574)

⑪ Sieťový kábel

⑫ Otvor pre ponorný mixér/nástavec na sekanie

⑬ Veko nástavca na sekanie (len model HR1577)

⑭ Čepeľ nástavca na sekanie (len model HR1577)

⑮ Nádoba na sekanie (len model HR1577)

⑯ Veko na odkladaciu nádobku (len model HR1574)

⑰ Odkladacia nádobka

⑱ Úchytka na kábel

4 Použitie zariadenia

Pred prvým použitím

Kým spotrebič použijete po prvýkrát, dôkladne vyčistite súčasti, ktoré prichádzajú do kontaktu s potravinami.

1 Pohonnú jednotku očistite navlhčenou tkaninou.
2 Šľahacie nástavce, háky na miesenie, ponorný mixér a pohárik umyte v teplej vode s prídavkom saponátu alebo v umývačke na riad.

Drôtené šľahacie nástavce/pásové šľahacie nástavce/háky na miesenie (obr. 2)

1 Vyberte vhodnú rýchlosť, od 1 do 5, čím zapnete drôtené/pásové šľahacie nástavce alebo háky na miesenie. Ak chcete zabrániť vyšplechovaniu prísad, začnite mixovať pri nízkej rýchlosti a postupne prechádzajte na vyššiu rýchlosť.
- Pri náročných úlohách stlačte a podržte počas spracovania tlačidlo TURBO.
- (Pre model HR1574) Ak chcete použiť funkciu FlexiMix, zapnite tlačidlo FlexiMix.

2 Po použití otočte volič rýchlosti do polohy **0** (vypnuté) a potom spotrebič odpojte od siete.
3 Stlačením ⏏ uvoľnite drôtené/pásové šľahacie nástavce alebo háky na miesenie.

Tip
- Ak sú dvierka pre drôtené/pásové šľahacie nástavce alebo háky na miesenie zablokované, otvorte ich zatvorením dvierok na ponorný mixér.

Ponorný mixér (obr. 3)

Uistite sa, že volič rýchlosti je otočený do polohy **0** (vypnuté).

1 Otvorte dvierka pre ponorný mixér.
2 Ponorný mixér vložte do zadnej časti hlavnej jednotky a potom ho otáčajte v smere hodinových ručičiek, kým sa značka na ňom nezarovná so značkou na hlavnej jednotke.
3 Stlačením a podržaním tlačidla zapnite ponorný mixér.
4 Po mixovaní odpojte spotrebič zo siete a potom ponorný mixér otáčajte proti smeru hodinových ručičiek, čím ho uvoľníte.
5 Zavrite dvierka ponorného mixéra.

Tip
- (Pre model HR1574) Veko odkladacieho pohárika môžete použiť na odloženie príslušenstva pred umývaním.

Nástavec na sekanie (len model HR1577)

Poznámka
- Pri manipulácii s nástavcom s čepeľami buďte veľmi opatrní. Čepele sú veľmi ostré. Obzvlášť opatrní buďte pri vyberaní nástavca s čepeľami z nádoby na sekanie, vyprázdňovaní nádoby na sekanie a počas čistenia.
- Na dosiahnutie najlepších výsledkov pri sekaní sójových bôbov použite maximálne množstvo (200 g) a spracujte ich pri rýchlosti **TURBO** po dobu 5 sekúnd.
- Pri spracovaní mrazených kúskov hovädziny použite kocky s maximálnou veľkosťou 2 x 2 x 2 cm.

Tip
- Ak sa suroviny zachytia na stenách nádoby, uvoľnite ich pomocou stierky.
- Nespracúvajte viac ako 1 dávku bez prerušenia. Pred ďalším spracovávaním nechajte zariadenie vychladnúť na izbovú teplotu.
- Uistite sa, že volič rýchlosti je otočený do polohy **0** (vypnuté).
- Nástavec na sekanie zasuňte do príslušného otvoru.
- Stlačením a podržaním gombíka zapnite nástavec na sekanie. Volič rýchlosti je uzamknutý v polohe **0** (vypnuté) a nefunguje.
- Po použití zatvorte otvor pre ponorný mixér.

5 Recept (obr. 5)

Korenistý chlieb

Zloženie:
- 250 g múky
- 150 g ražnej múky
- 250 g medu (studeného)
- 150 g cukru
- 11 g droždia
- 4 g škorice
- 50 ml mlieka
- 1 vajce

1 Do misy vložte suroviny.
2 Vyberte rýchlosť **5** > .
3 Zmes mixujte pomocou drôtených/pásových šľahacích nástavcov 1 minútu.
4 Misku s cestom odložte na teplé miesto na 20 minút.
5 Stlačte a podržte gombík a mixujte prísady 10 sekúnd.
6 Korenistý chlieb pečte vo forme na pečenie približne 1 hodinu pri teplote 180 °C.

Tip
- Tento recept je mimoriadne náročný pre váš mixér. Nechajte mixér vychladnúť na izbovú teplotu.

6 Čistenie a odkladanie (obr. 6)

Výstraha
- Kým začnete spotrebič čistiť alebo odpájať príslušenstvo, odpojte ho od siete.

1 Pohonnú jednotku očistite navlhčenou tkaninou.
2 Šľahacie nástavce, háky na miesenie, ponorný mixér a nádobu umyte v teplej vode (< 60 °C) s prídavkom saponátu alebo v umývačke na riad.
3 Zariadenie skladujte na suchom mieste.

7 Objednanie príslušenstva

Ak si chcete kúpiť príslušenstvo k tomuto zariadeniu, navštívte našu webovú stránku www.philips.com/shop. Ak máte problémy s objednaním príslušenstva pre daný spotrebič, obráťte sa na Stredisko starostlivosti o zákazníkov spoločnosti Philips vo vašej krajine. Kontaktné údaje nájdete na stránke www.philips.com/support.

K modelom HR1572, HR1574, HR1577 si môžete objednať doplnkové príslušenstvo v podobe malého nástavca na sekanie s priamym pohonom (pod číslom servisného kódu 3140 039 00211) u svojho predajcu výrobkov značky Philips alebo v servisnom stredisku výrobkov Philips. Pri používaní tohto príslušenstva dodržiavajte množstvá, časy spracovania a rýchlosti týkajúce sa mini nástavca na sekanie.

8 Záruka a servis

Ak sa vyskytne problém, potrebujete servisný zásah alebo doplnkové informácie, navštívte stránku www.philips.com/support alebo sa obráťte na stredisko starostlivosti o zákazníkov spoločnosti Philips vo vašej krajine. Telefónne číslo nájdete v celosvetovo platnom záručnom liste. Ak sa vo vašej krajine toto stredisko nenachádza, obráťte sa na miestneho predajcu výrobkov Philips.

Slovenščina

1 Pomembno

Pred uporabo aparata natančno preberite ta uporabniški priročnik in ga shranite za poznejšo uporabo.

Opozorilo

- Motorne enote ne potapljajte v vodo, niti je ne spirajte pod tekočo vodo.
- Preden aparat priključite na napajanje, preverite, ali na dnu aparata navedena napetost ustreza napetosti lokalnega električnega omrežja.
- Če je omrežni kabel poškodovan, ga lahko zamenja samo proizvajalec, njegov servisni zastopnik ali druga usposobljena oseba, da se izognete nevarnosti.
- Aparate lahko uporabljajo osebe z zmanjšanimi fizičnimi ali psihičnimi sposobnostmi ali s pomanjkljivimi izkušnjami in znanjem, če so prejele navodila glede varne uporabe aparata ali jih pri uporabi nadzoruje odgovorna oseba, ki jih opozori na morebitne nevarnosti.
- Pazite, da se otroci ne igrajo z aparatom.
- Aparata ne smejo uporabljati otroci. Aparat in kabel hranite izven dosega otrok.
- Preden mešalnik priključite na električno omrežje, vanj vstavite metlice.
- Preden aparat vklopite, metlice pogreznite v sestavine.
- Če aparat pustite brez nadzora, preden ga začnete sestavljati, razstavljati ali čistiti, preden zamenjate nastavke ali se približate delom, ki se med uporabo premikajo, aparat izklopite in izključite iz električnega omrežja.
- Ne dotikajte se rezil, predvsem, ko je aparat priključen na električno omrežje. Rezila so zelo ostra.
- Če se rezila zataknejo, aparat izključite iz električnega omrežja in šele nato odstranite hrano, ki jih ovira.
- Ne dotikajte se in ne vstavljajte predmetov v mehanizem stojala mešalnika, predvsem ko uporabljate aparat.

Pozor

- Ne uporabljajte nastavkov ali delov drugih proizvajalcev, ki jih Philips izrecno ne priporoča. Uporaba takšnih nastavkov razveljavi garancijo.
- Aparat je namenjen izključno uporabi v gospodinjstvu.
- Ne prekoračite količin in časov obdelave, ki so navedeni v uporabniškem priročniku.
- Neprekinjeno ne obdelujte več kot ene porcije. Pred nadaljevanjem obdelave počakajte pet minut, da se aparat ohladi.

Opomba

- Raven hrupa: Lc = 85 dB [A]

Elektromagnetna polja (EMF)

Ta Philipsov aparat ustreza vsem standardom glede elektromagnetnih polj (EMF). Če z aparatom ravnate pravilno in v skladu z navodili v tem priročniku, je njegova uporaba glede na danes veljavne znanstvene dokaze varna.

Recikliranje

Ta izdelek je narejen iz visokokakovostnih materialov in sestavnih delov, ki jih je mogoče reciklirati in uporabiti znova.

Če je na izdelku prečrtan simbol posode za smeti s kolesi, je izdelek zajet v evropski direktivi 2002/96/ES:

Izdelka ne zavrzite skupaj z ostalimi gospodinjskimi odpadki. Pozanimajte se o lokalnih pravilih za ločeno zbiranje električnih in elektronskih izdelkov. Pravilna odstranitev starega izdelka pomaga preprečiti morebitne negativne posledice za okolje in zdravje ljudi.

2 Uvod

Čestitamo vam ob nakupu. Dobrodošli pri Philipsu! Da bi izkoristili vse prednosti Philipsove podpore, izdelek registrirajte na www.philips.com/welcome.

S Philipsovim mešalnikom s paličnim mešalnikom lahko zanesljivo obdelujete različne sestavine. S petimi zmogljivimi hitrostmi in hitrostjo Turbo, žičnimi metlicami/metlicami iz nerjavnega jekla in kavlji za gnetenje lahko enostavno obdelate tudi najtežavnejše testo.

Mešalnik HR1574 je opremljen z inovativnim sistemom FlexiMix, ki omogoča gibanje metlic in kavljev navzgor in navzdol, ko se dotikajo sklede. Žični metlici/metlici (ali kavlja za gnetenje) se premikata neodvisno ena od druge in se sami prilagajata obliki posamezne sklede. Zato je veliko lažje doseči vsak posamezen del sklede in temeljito premešati vse sestavine. Sistem FlexiMix omogoča lažje upravljanje z mešalnikom in boljši nadzor nad mešanjem.

3 Pregled (slika 1)

① Gumb Turbo
- (Samo za žične metlice/metlice/kavlje za gnetenje) Pridržite ga, da povišate hitrost pri zahtevnejšem opravilu
- (Samo za palični mešalnik) Pridržite stikalo na paličnem mešalniku

② Regulator hitrosti
- **0**: Izklopite žične metlice/metlice/kavlje za gnetenje
- **1 2 3 4 5**: Vklopite žične metlice/metlice/kavlje za gnetenje in izberite ustrezno hitrost

③ ≜ Gumb za izmet
- Pritisnite ga, da sprostite vstavljene žične metlice/metlice/kavlje za gnetenje

④ Stikalo FlexiMix (samo HR1574)
- : Izklop funkcije FlexiMix
- : Vklop funkcije FlexiMix

⑤ Vrata za žične metlice/metlice/kavlje za gnetenje

⑥ Dve žični metlici (odvisno od države)

⑦ Dve metlici (odvisno od države)

⑧ Dva kavlja za gnetenje

⑨ Plastični palični mešalnik (samo HR1572/HR1577)

⑩ Kovinski palični mešalnik (samo HR1574)

⑪ Napajalni kabel

⑫ Vratca za palični mešalnik/sekljalnik

⑬ Pokrov sekljalnika (samo HR1577)

⑭ Rezilo sekljalnika (samo HR1577)

⑮ Posoda sekljalnika (samo HR1577)

⑯ Pokrov shranjevalnega vrča (samo HR1574)

⑰ Shranjevalni vrč

⑱ Sponka za kabel

4 Uporaba aparata

Pred prvo uporabo

Pred prvo uporabo aparata temeljito očistite dele, ki bodo v stiku s hrano.

1 Motorno enoto očistite z vlažno krpo.
2 Metlice, kavlje za gnetenje, palični mešalnik in vrč operite v topli vodi z nekaj tekočega čistila ali v pomivalnem stroju.

Žične metlice/metlice/kavlji za gnetenje (slika 2)

1 Izberite ustrezno hitrost od 1 do 5, da vklopite žične metlice/metlice ali kavlje za gnetenje. Da preprečite škropljenje, začnite mešati z nizko hitrostjo, pozneje pa prestavite v višjo.
- Med zahtevnejšim opravilom pridržite gumb TURBO.
- (Za HR1574) Če želite uporabiti funkcijo FlexiMix, vklopite gumb FlexiMix.

2 Po uporabi izbirnik hitrosti premaknite na **0** (izklop) in aparat izključite z napajanja.
3 Pritisnite ≜, da sprostite žične metlice/metlice ali kavlje za gnetenje.

Nasvet
- Če so vrata za žične metlice, metlice ali kavlje za gnetenje blokirana, zaprite vrata za palični mešalnik, da jih odprete.

Palični mešalnik (slika 3)

Izbirnik hitrosti mora biti na nastavitvi **0** (izklop).

1 Odprite vrata za palični mešalnik.
2 Palični mešalnik vstavite v zadnjo stran glavne enote in ga obrnite v desno, da sta oznaki na paličnem mešalniku in glavni enoti poravnani.
3 Pridržite, da vklopite palični mešalnik.
4 Aparat po končanem mešanju izključite z napajanja in palični mešalnik obrnite v levo, da ga sprostite.
5 Zaprite vrata za palični mešalnik.

Nasvet
- (Za HR1574) V pokrov shranjevalnega vrča lahko postavite nastavke pred čiščenjem.

Sekljalnik (samo HR1577)

Opomba
- Pri rokovanju z rezilno enoto bodite nadvse previdni, ker so rezila izredno ostra. Predvsem bodite previdni pri odstranjevanju rezilne enote iz posode sekljalnika, pri praznjenju posode sekljalnika in pri čiščenju.
- Ko sekljate sojina zrna, za najboljše rezultate uporabite največjo količino (200 g) in jo 5 sekund obdelujte pri hitrosti **TURBO**.
- Ko obdelujete zamrznjene kocke govedine, morajo biti te velike največ 2x2x2 cm.

Nasvet
- Če se na posodo sekljalnika primejo sestavine, jih odstranite z lopatico.
- Neprekinjeno ne obdelujte več kot 1 porcije. Pred nadaljevanjem obdelave počakajte, da se aparat ohladi na sobno temperaturo.
- Izbirnik hitrosti mora biti na nastavitvi **0** (izklop).
- Sekljalnik vstavite v vratca.
- Pridržite, da vklopite sekljalnik. Izbirnik hitrosti je zaklenjen na nastavitvi **0** (izklop) in ne deluje.
- Po uporabi zaprite vratca za palični mešalnik.

5 Recept (slika 5)

Začinjen kruh

Sestavine:
- 250 g moke
- 150 g ržene moke
- 250 g medu (hladnega)
- 150 g sladkorja
- 11 g kvasa
- 4 g cimeta
- 50 ml mleka
- 1 jajce

1 Sestavine dajte v skledo.
2 Izberite hitrost **5**.
3 Mešanico 1 minuto mešajte z žičnimi metlicami/metlicami.
4 Posodo s testom za 20 minut postavite na toplo mesto.
5 Pridržite in 10 sekund mešajte sestavine.
6 Začinjen kruh pecite v pekaču pri temperaturi 180 °C približno 1 uro.

Nasvet
- Ta recept predstavlja veliko obremenitev za mešalnik. Počakajte, da se mešalnik ohladi na sobno temperaturo.

6 Čiščenje in shranjevanje (slika 6)

Pozor
- Aparat izključite z napajanja, preden ga očistite ali sprostite katerega od nastavkov.

1 Motorno enoto očistite z vlažno krpo.
2 Metlice, kavlje za gnetenje, palični mešalnik in vrč operite v topli vodi (< 60 °C) z nekaj tekočega čistila ali v pomivalnem stroju.
3 Aparat hranite na suhem mestu.

7 Naročanje nastavkov

Dodatno opremo za to napravo lahko kupite na naši spletni strani www.philips.com/shop. Če imate kakršnekoli težave pri nabavi nastavkov za aparat, se obrnite na Philipsov center za pomoč uporabnikom v svoji državi. Kontaktne podatke lahko najdete na strani www.philips.com/support.

Za HR1572, HR1574, HR1577 lahko kot dodatno opremo naročite neposredno gnani mini sekljalnik (pod kodo 3140 039 00211) pri lokalnem Philipsovem prodajalcu ali na Philipsovem servisnem centru. Pri tem nastavku uporabljajte količine, čas obdelave in hitrost za mini sekljalnik.

8 Garancija in servis

Če imate težavo, potrebujete servis ali informacije, obiščite spletno stran www.philips.com/support ali se obrnite na Philipsov center za pomoč uporabnikom v svoji državi. Telefonska številka je navedena na mednarodnem garancijskem listu. Če v vaši državi ni centra za pomoč uporabnikom, se obrnite na lokalnega Philipsovega prodajalca.

Srpski

1 Važno

Pre upotrebe aparata pažljivo pročitajte ovaj korisnički priručnik i sačuvajte ga za buduće potrebe.

Upozorenje

- Jedinicu motora nikada ne uranjajte u vodu i ne perite je ispod slavine.
- Pre nego što aparat povežete na električnu mrežu, proverite da li napon naveden sa donje strane aparata odgovara naponu lokalne električne mreže.
- Ako je kabl za napajanje oštećen, mora da ga zameni proizvođač, njegov servisni agent ili na sličan način kvalifikovane osobe kako bi se izbegla opasnost.
- Aparate mogu da koriste osobe sa smanjenim fizičkim, senzornim ili mentalnim sposobnostima, ili nedostatkom iskustva i znanja, pod uslovom da su pod nadzorom ili da su dobile uputstva za bezbednu upotrebu aparata i da razumeju moguće opasnosti.
- Deca moraju da budu pod nadzorom da se ne bi igrala aparatom.
- Deca ne smeju da koriste aparat. Aparat i njegov kabl držite van domašaja dece.
- Dodatke za mućenje postavite na mikser pre nego što ga priključite na električnu mrežu.
- Dodatke za mućenje spustite u sastojke pre nego što uključite aparat.
- Isključite aparat i izvucite utikač iz utičnice ako ćete ga ostaviti bez nadzora ili pre sklapanja, rasklapanja i čišćenja, kao i pre zamene dodataka ili pristupanja delovima koji se pomeraju tokom upotrebe.
- Nemojte da dodirujete sečiva, naročito kada je aparat priključen na električnu mrežu. Sečiva su veoma oštra.
- Ako se sečiva zaglave, isključite aparat iz električne mreže pre uklanjanja sastojaka koji blokiraju sečiva.
- Nemojte da dodirujete zupčanike na postolju miksera niti da umećete bilo kakve predmete u njih, naročito dok je aparat u upotrebi.

Oprez

- Nikada nemojte da koristite dodatke niti delove drugih proizvođača koje kompanija Philips nije izričito preporučila. U slučaju upotrebe takvih dodataka ili delova, garancija prestaje da važi.
- Ovaj aparat namenjen je isključivo za upotrebu u domaćinstvu.
- Nemojte da prekoračite količine i vreme pripremanja koje je navedeno u korisničkom priručniku.
- Nakon obrade jedne količine napravite pauzu. Ostavite aparat da se ohladi pet minuta pre nego što nastavite obrađivanje.

Napomena

- Jačina buke = 85 dB [A]

Elektromagnetna polja (EMF)

Ovaj Philips aparat usklađen je sa svim standardima u vezi sa elektromagnetnim poljima (EMF). Ako se aparatom rukuje na odgovarajući način i u skladu sa uputstvima iz ovog priručnika, on je bezbedan za upotrebu prema trenutno dostupnim naučnim dokazima.

Recikliranje

Proizvod je projektovan i proizveden uz upotrebu visokokvalitetnih materijala i komponenti koje mogu da se recikliraju i ponovo upotrebe.

Simbol precrtane kante za otpatke na proizvodu znači da se na taj proizvod odnosi Evropska direktiva 2002/96/EC.

Nikada nemojte da odlažete ovaj proizvod sa otpadom iz domaćinstva. Informišite se o lokalnoj regulativi u vezi sa zasebnim prikupljanjem otpadnih električnih i elektronskih proizvoda. Pravilno odlaganje starog proizvoda doprinosi sprečavanju potencijalno negativnih posledica po životnu sredinu i zdravlje ljudi.

2 Uvod

Čestitamo na kupovini i dobro došli u Philips! Da biste na najbolji način iskoristili podršku koju nudi kompanija Philips, registrujte svoj proizvod na www.philips.com/welcome.

Ovaj Philips mikser sa cilindričnim blenderom omogućava pouzdanu obradu velikog asortimana namirnica. Žičani/trakasti dodaci za mućenje i spiralni dodaci za testo sa lakoćom izlaze na kraj čak i sa najnezgodnijim testom zahvaljujući tome što aparat poseduje pet snažnih brzina i turbo brzinu.

HR1574 je opremljen inovativnim sistemom FlexiMix koji dodacima za mućenje i spiralnim dodacima za testo omogućava da se pomeraju nagore i nadole kada dodirnu činiju. Dva žičana/trakasta dodatka za mućenje (ili spiralna dodatka za testo) pomeraju se nezavisno jedan od drugog, što im omogućava da se prilagode obliku svake činije. Kao rezultat toga, mnogo lakše možete da doprete do svih delova činije i da temeljno izmešate sve sastojke. Sistem FlexiMix olakšava rukovanje mikserom i daje vam bolju kontrolu nad procesom mešanja.

3 Pregled (slika 1)

① Regulator za turbo brzinu
- (Samo za žičane/trakaste dodatke za mućenje ili spiralne dodatke za testo) Pritisnite i zadržite kako biste povećali brzinu za zahtevan zadatak
- (Samo za cilindrični blender) Pritisnite i zadržite da biste uključili cilindrični blender

② Kontrola brzine
- **0**: Isključite žičane/trakaste dodatke za mućenje ili spiralne dodatke za testo
- **1 2 3 4 5**: Uključite žičane/trakaste dodatke za mućenje ili spiralne dodatke za testo i izaberite odgovarajuću brzinu

③ ≜ Dugme za izbacivanje
- Pritisnite da biste oslobodili postavljene žičane/trakaste dodatke za mućenje ili spiralne dodatke za testo

④ FlexiMix prekidač (samo HR1574)
- : FlexiMix je isključen
- : FlexiMix je uključen

⑤ Otvor za žičane/trakaste dodatke za mućenje ili spiralne dodatke za testo

⑥ Dva žičana dodatka za mućenje (u zavisnosti od zemlje)

⑦ Dva trakasta dodatka za mućenje (u zavisnosti od zemlje)

⑧ Dva spiralna dodatka za testo

⑨ Plastični cilindrični blender (samo HR1572/HR1577)

⑩ Metalni cilindrični blender (samo HR1574)

⑪ Kabl za napajanje

⑫ Otvor za cilindrični blender/seckalicu

⑬ Poklopac seckalice (samo HR1577)

⑭ Sečivo seckalice (samo HR1577)

⑮ Posuda za seckalicu (samo HR1577)

⑯ Poklopac posude za odlaganje (samo HR1574)

⑰ Posuda za odlaganje

⑱ Štipaljka za pričvršćivanje kabla

4 Upotreba aparata

Pre prve upotrebe

Pre prve upotrebe aparata temeljno očistite delove koji dolaze u dodir sa hranom.

1 Jedinicu motora čistite vlažnom tkaninom.
2 Dodatke za mućenje, spiralne dodatke za testo, cilindrični blender i posudu čistite u toploj vodi sa malo tečnosti za pranje sudova ili u mašini za pranje sudova.

Žičani/trakasti dodaci za mućenje/spiralni dodaci za testo (slika 2)

1 Izaberite odgovarajuću brzinu, od 1 do 5, da biste uključili žičane/trakaste dodatke za mućenje ili spiralne dodatke za testo. Da biste izbegli prskanje, mućenje počnite na manjoj brzini, a zatim pređite na veću brzinu.
- Ako je u pitanju zahtevan zadatak, tokom obrađivanja pritisnite i zadržite dugme TURBO.
- (Za HR1574) Da biste koristili funkciju FlexiMix, uključite je pomoću dugmeta FlexiMix.

2 Nakon upotrebe, selektor brzine okrenite u položaj **0** (isključeno), a zatim isključite aparat iz utičnice.
3 Pritisnite ≜ da biste oslobodili žičane/trakaste dodatke za mućenje ili spiralne dodatke za testo.

Savet
- Ako je blokiran otvor za žičane/trakaste dodatke za mućenje ili spiralne dodatke za testo, zatvorite otvor za cilindrični blender da biste ga otvorili.

Cilindrični blender (slika 3)

Proverite da li je selektor brzine okrenut u položaj **0** (isključeno).

1 Otvorite otvor za cilindrični blender.
2 Umetnite cilindrični blender sa zadnje strane glavne jedinice, a zatim ga okrenite u smeru kazaljke na satu dok se oznaka na cilindričnom blenderu ne poravna sa oznakom na glavnoj jedinici.
3 Pritisnite i zadržite da biste uključili cilindrični blender.
4 Nakon obrade hrane isključite aparat iz utičnice, a zatim okrenite cilindrični blender u suprotnom smeru od kazaljke na satu da biste ga oslobodili.
5 Zatvorite otvor za cilindrični blender.

Savet
- (Za HR1574) Posudu za odlaganje možete da upotrebite za odlaganje dodataka pre čišćenja.

Seckalica (samo HR1577)

Napomena
- Veoma pažljivo rukujte jedinicom sa sečivima zato što su sečiva veoma oštra. Budite naročito pažljivi prilikom uklanjanja jedinice sa sečivima iz činije seckalice, pražnjenja činije seckalice i čišćenja.
- Prilikom seckanja soje u zrnu koristite maksimalnu količinu (200 g) uz brzinu **TURBO** 5 sekundi kako biste postigli najbolji rezultat.
- Prilikom obrade zamrznutih kockica govedine koristite maksimalnu veličinu 2 x 2 x 2 cm.

Savet
- Ako se sastojci lepe za zid činije seckalice, omekšajte ih lopaticom.
- Nakon obrade jedne količine napravite pauzu. Ostavite aparat da se ohladi na sobnu temperaturu pre nego što nastavite sa obradom.
- Proverite da li je selektor brzine okrenut u položaj **0** (isključeno).
- Umetnite seckalicu u otvor.
- Pritisnite i zadržite da biste uključili seckalicu. Selektor brzine je zaključan u položaju **0** (isključeno) i ne funkcioniše.
- Zatvorite otvor za cilindrični blender nakon upotrebe.

5 Recept (slika 5)

Hleb sa začinima

Sastojci:
- 250 g brašna
- 150 g ražanog brašna
- 250 g meda (hladnog)
- 150 g šećera
- 11 g kvasca
- 4 g cimeta
- 50 ml mleka
- 1 jaje

1 Stavite sastojke u činiju.
2 Izaberite brzinu **5**.
3 Mešajte sastojke pomoću žičanih/trakastih dodataka za mućenje 1 minut.
4 Ostavite činiju sa testom na toplom mestu 20 minuta.
5 Pritisnite i zadržite da biste mešali sastojke 10 sekundi.
6 Hleb sa začinima pecite u plehu približno 1 sat na temperaturi od 180°C.

Savet
- Ovaj recept je izuzetno zahtevan za mikser. Ostavite mikser da se ohladi na sobnu temperaturu.

6 Čišćenje i spremanje (slika 6)

Oprez
- Isključite aparat iz utičnice pre čišćenja ili oslobađanja dodatka.

1 Jedinicu motora čistite vlažnom tkaninom.
2 Dodatke za mućenje, spiralne dodatke za testo, cilindrični blender i posudu čistite u toploj vodi (<60 °C) sa malo tečnosti za pranje sudova ili u mašini za pranje sudova.
3 Odlažite aparat na suvo mesto.

7 Naručivanje dodataka

Da biste kupili dodatke za ovaj aparat, posetite našu Web lokaciju www.philips.com/shop. Ako imate bilo kakvih teškoća pri nabavci dodataka za svoj aparat, obratite se centru za korisničku podršku kompanije Philips u vašoj državi. Detalje za kontakt možete pronaći na Web lokaciji www.philips.com/support.

Mini seckalicu sa direktnim pogonom (pod servisnim brojem 3140 039 00211) možete da naručite od distributera Philips proizvoda ili u Philips servisnom centru kao dodatak za model HR1572, HR1574, HR1577. Za ovaj dodatak koristite količine, vremena obrade i brzinu za mini seckalicu.

8 Garancija i servis

Ako imate problem, potreban vam je servis ili informacije, pogledajte www.philips.com/support ili se obratite centru za korisničku podršku kompanije Philips u svojoj zemlji. Broj telefona ćete pronaći na međunarodnom garantnom listu. Ako u vašoj zemlji ne postoji centar za korisničku podršku, obratite se lokalnim distributeru Philips proizvoda.

1 Важлива інформація

Перед використанням пристрою уважно прочитайте цей посібник користувача та зберігайте його для майбутньої довідки.

Увага!

- Ні в якому разі не занурюйте блок двигуна у воду і не мийте його під краном.
- Перед тим як під'єднувати пристрій до мережі, перевірте, чи напруга, вказана на дні пристрою, збігається із напругою у мережі.
- Якщо кабель живлення пошкоджено, для уникнення небезпеки його повинен заміняти лише виробник, його сервісний агент або кваліфікована особа.
- Пристроями можуть користуватися особи із послабленими фізичними відчуттями або розумовими здібностями, чи без належного досвіду та знань, за умови, що користування відбувається під наглядом, їм було проведено інструктаж щодо безпечного користування пристроєм та їх було повідомлено про можливі ризики.
- Дорослі повинні стежити, щоб діти не бавилися пристроєм.
- Цим пристроєм не можна користуватися дітям. Тримайте пристрій і шнур подалі від дітей.
- Перед тим як під'єднувати міксер до мережі, встановіть вінчики у міксер.
- Перед тим як вмикати пристрій, опустіть вінчики у продукти.
- Вимикайте та від'єднайте пристрій від мережі, якщо залишаєте його без нагляду або перш ніж зібрати, розібрати та почистити, а також перед зміною приладдя чи доступу до частин, які рухаються під час використання.
- Не торкайтеся ножів, особливо коли пристрій під'єднано до мережі. Вони дуже гострі.
- Якщо до ножів прилипають продукти, перед тим як чистити ножі, витягніть штекер із розетки.
- Не торкайтеся і не вставляйте в механізм підставки міксера жодних предметів, особливо коли пристрій працює.

Увага

- Не використовуйте приладдя чи деталі інших виробників, за винятком тих, які рекомендує компанія Philips. Використання такого приладдя чи деталей призведе до втрати гарантії.
- Цей пристрій призначений виключно для побутового використання.
- Не перевищуйте кількість продуктів і тривалість обробки, вказані в посібнику користувача.
- Не обробляйте без перерви більше, ніж одну порцію. Перед тим як продовжити обробку, давайте пристрою охолонути протягом 5 хвилин.

Примітка

- Рівень шуму = 85 дБ [A]

Електромагнітні поля (ЕМП)

Цей пристрій Philips відповідає всім стандартам, які стосуються електромагнітних полів (ЕМП). Згідно з останніми науковими дослідженнями пристрій є безпечним у використанні за умов правильної експлуатації відповідно до інструкцій, поданих у цьому посібнику користувача.

Утилізація

Виріб виготовлено з високоякісних матеріалів і компонентів, які можна переробити та використовувати повторно.

Позначення у вигляді перекресленого контейнера для сміття на виробі означає, що на цей виріб поширюється дія Директиви Ради Європи 2002/96/EC:

Не утилізуйте цей виріб з іншими побутовими відходами. Дізнайтеся про місцеву систему розділеного збору електричних та електронних пристроїв. Належна утилізація старого пристрою допоможе запобігти негативному впливу на навколишнє середовище та здоров'я людей.

2 Вступ

Вітаємо вас із покупкою і ласкаво просимо до клубу Philips! Щоб у повній мірі скористатися підтримкою, яку пропонує компанія Philips, зареєструйте свій виріб на веб-сайті www.philips.com/welcome.

Міксер Philips із насадкою блендера дозволяє впевнено обробляти різноманітні продукти. П'ять режимів швидкості, кнопка «турбо», дротяні вінчики, стрічкові вінчики та замішувачі для тіста з нержавіючої сталі дозволяють легко замісити навіть найгустіше тісто.

Міксер HR1574 обладнано інноваційною системою FlexiMix, яка дозволяє вінчикам і замішувачам для тіста рухатися вгору та вниз, коли вони торкаються чаші. Два дротяні/стрічкові вінчики (або замішувачі для тіста) рухаються незалежно один від одного, що дозволяє їм пристосовуватися до форми чаші. Це значно спрощує доступ до кожної частини чаші та забезпечує ретельне перемішування всіх продуктів. Система FlexiMix полегшує використання міксера та гарантує кращий контроль за процесом обробки.

3 Огляд (мал. 1)

① **Кнопка «турбо»**
- (Лише для дротяних вінчиків, стрічкових вінчиків і замішувачів для тіста). Натискайте та утримуйте для збільшення швидкості в разі виконання важких завдань
- (Лише для насадки блендера). Натискайте та утримуйте для увімкнення насадки блендера

② **Регулятор швидкості**
- **0**: вимкнення дротяних/стрічкових вінчиків/замішувачів для тіста
- **1 2 3 4 5**: увімкнення дротяних/стрічкових вінчиків/замішувачів для тіста та вибір відповідної швидкості

③ **Кнопка виймання ⏏**
- Натискайте для виймання дротяних/стрічкових вінчиків/замішувачів для тіста

④ **Перемикач FlexiMix (лише HR1574)**
- : вимкнення функції FlexiMix
- : увімкнення функції FlexiMix

⑤ **Дверцята для дротяних/стрічкових вінчиків/замішувачів для тіста**

⑥ **Два дротяні вінчики (залежно від країни)**

⑦ **Два стрічкові вінчики (залежно від країни)**

⑧ **Два замішувачі для тіста**

⑨ **Пластикова насадка блендера (лише HR1572/HR1577)**

⑩ **Металева насадка блендера (лише HR1574)**

⑪ **Кабель живлення**

⑫ **Дверцята для насадки блендера/подрібнювача**

⑬ **Кришка подрібнювача (лише HR1577)**

⑭ **Ніж подрібнювача (лише HR1577)**

⑮ **Чаша подрібнювача (лише HR1577)**

⑯ **Кришка чаші для зберігання (лише HR1574)**

⑰ **Чаша для зберігання**

⑱ **Затискач для шнура**

4 Застосування пристрою

Перед першим використанням

Перед першим використанням пристрою добре почистіть частини, які контактуватимуть із їжею.

1 Блок двигуна почистіть вологою ганчіркою.
2 Мийте вінчики, замішувачі для тіста, насадку блендера і чашу в теплій воді з миючим засобом або в посудомийній машині.

Дротяні вінчики/стрічкові вінчики/замішувачі для тіста (мал. 2)

1 Виберіть відповідну швидкість від 1 до 5, щоб увімкнути дротяні/стрічкові вінчики або замішувачі для тіста. Для запобігання розбризкуванню починайте змішувати на малій швидкості, а потім вмикайте більшу швидкість.
   - Для виконання важкого завдання під час обробки натисніть та утримуйте кнопку TURBO.
   - Щоб користуватися функцією FlexiMix, натисніть кнопку FlexiMix (для HR1574).
2 Після використання поверніть регулятор швидкості в положення **0** (положення вимкнення) та від'єднайте пристрій від мережі.
3 Натисніть ⏏, щоб вийняти дротяні/стрічкові вінчики або замішувачі для тіста.

Порада

- Якщо дверцята для дротяних вінчиків, стрічкових вінчиків або замішувачів для тіста заблоковано, закрийте дверцята для насадки блендера, щоб відкрити їх.

Насадка блендера (мал. 3)

Поверніть регулятор швидкості в положення **0** (положення вимкнення).

1 Відкрийте дверцята для насадки блендера.
2 Під'єднайте насадку блендера до задньої частини пристрою і повертайте її за годинниковою стрілкою, поки позначка на ньому не вирівняється із позначкою на пристрої.
3 Натисніть та утримуйте, щоб увімкнути насадку блендера.
4 Закінчивши роботу, від'єднайте пристрій від електромережі та поверніть насадку блендера проти годинникової стрілки, щоб вийняти її.
5 Закрийте дверцята для насадки блендера.

Порада

- Кришку чаші для зберігання можна використовувати для розміщення аксесуарів перед тим, як їх чистити (для HR1574).

Подрібнювач (лише HR1577)

Примітка

- Будьте дуже обережні під час користування ріжучим блоком, адже його леза дуже гострі. Будьте особливо обережні, коли виймаєте ріжучий блок із чаші подрібнювача, коли спорожнюєте чашу подрібнювача і під час чищення.
- Для найкращих результатів подрібнення соєвих бобів використовуйте максимальну кількість (200 г) із швидкістю **TURBO** протягом 5 секунд.
- Для заморожених кубиків яловичини використовуйте під час обробки максимальний розмір 2x2x2 см.

Порада

- Якщо продукти прилипають до стінок чаші подрібнювача, почистіть їх за допомогою лопатки.
- Не обробляйте без перерви більше, ніж 1 порцію. Перед тим як продовжити роботу, дайте пристрою охолонути до кімнатної температури.
- Поверніть регулятор швидкості в положення **0** (положення вимкнення).
- Вставте подрібнювач у дверцята.
- Щоб увімкнути подрібнювач, натисніть та утримуйте. Регулятор швидкості заблоковано в положенні **0** (положення вимкнення) і він не працює.
- Закрийте дверцята для насадки блендера після використання.

5 Рецепт (мал. 5)

Хліб зі спеціями

Інгредієнти:

- 250 г борошна
- 150 г житнього борошна
- 250 г меду (холодного)
- 150 г цукру
- 11 г дріжджів
- 4 г кориці
- 50 мл молока
- 1 яйце

1 Покладіть продукти у чашу.
2 Виберіть швидкість **5**.
3 Перемішуйте суміш за допомогою дротяних/стрічкових вінчиків протягом 1 хвилини.
4 Поставте чашу з тістом у тепле місце на 20 хвилин.
5 Натисніть та утримуйте для змішування продуктів протягом 10 секунд.
6 Випікайте хліб зі спеціями у формі для випікання за температури 180 °C приблизно 1 годину.

Порада

- Продукти для приготування цієї страви змішуються дуже важко. Дайте міксеру охолонути до кімнатної температури.

6 Чищення та зберігання (мал. 6)

Увага!

- Перед тим як чистити пристрій або виймати аксесуари, від'єднуйте його від мережі.

1 Блок двигуна почистіть вологою ганчіркою.
2 Мийте вінчики, замішувачі для тіста, насадку блендера і чашу в теплій воді (<60 °C) з миючим засобом або в посудомийній машині.
3 Поставте пристрій у сухому місці.

7 Замовлення аксесуарів

Щоб придбати приладдя для цього пристрою, відвідайте наш веб-сайт www.philips.com/shop. Якщо у Вас виникли проблеми із придбанням аксесуарів для цього пристрою, зверніться до Центру обслуговування клієнтів Philips у Вашій країні. Контактну інформацію можна знайти на веб-сайті www.philips.com/support.

Міні-подрібнювач (доступний за сервісним кодом 3140 039 00211) можна замовити в дилера Philips чи сервісному центрі Philips як додаткове приладдя для моделей HR1572, HR1574, HR1577. Дотримуйтеся вказаної кількості продуктів, тривалості та швидкості роботи міні-подрібнювача для цього приладдя.

8 Гарантія та обслуговування

Якщо Вам необхідна інформація чи обслуговування або ж виникла проблема, відвідайте веб-сайт www.philips.com/support чи зверніться до Центру обслуговування клієнтів Philips у своїй країні. Номер телефону можна знайти на гарантійному талоні. Якщо у Вашій країні немає Центру обслуговування клієнтів, зверніться до місцевого дилера Philips.