PHILIPS

HD2151

English	1
Български	1
Čeština	2
Eesti	3
Hrvatski	3
Magyar	4
Қазақ	5
Lietuviškai	5
Latviešu	6
Македонски	7
Polski	7
Română	8
Русский	9
Slovensky	9
Slovenščina	10
Shqip	11
Srpski	11
Українська	12
Azərbaycan	13
Հայերեն	13
ქართული	14
Кыргызча	15
Тоҷикӣ	16
Türkmençe	16
O'zbek	17

PHILIPS and the Philips Shield Emblem are registered trademarks of Koninklijke Philips N.V. and are used under license.
This product has been manufactured by and is sold under the responsibility of Versuni Holding B.V., and Versuni Holding B.V. is the warrantor in relation to this product.
2023 © Versuni Holding B.V.

6608.000.0801.2 (27/04/2023)

1

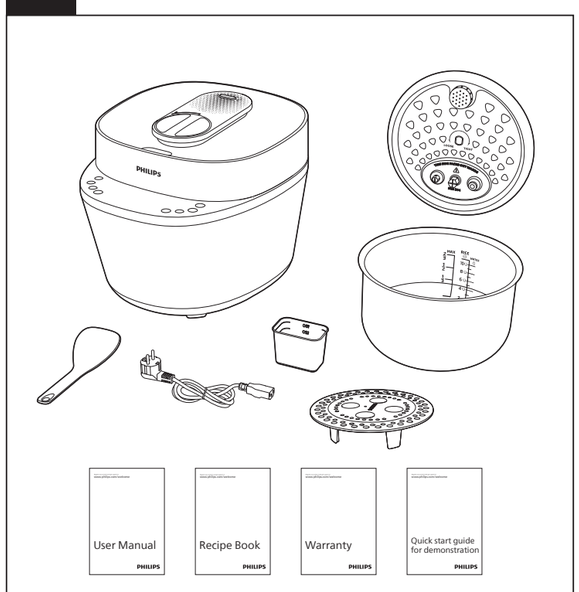

2

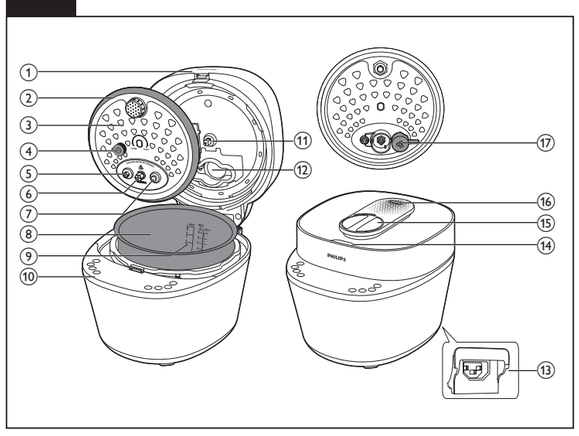

3

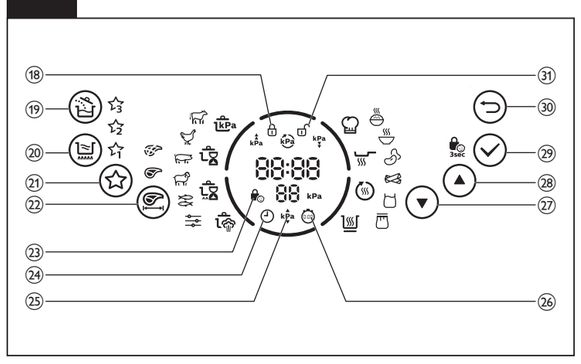

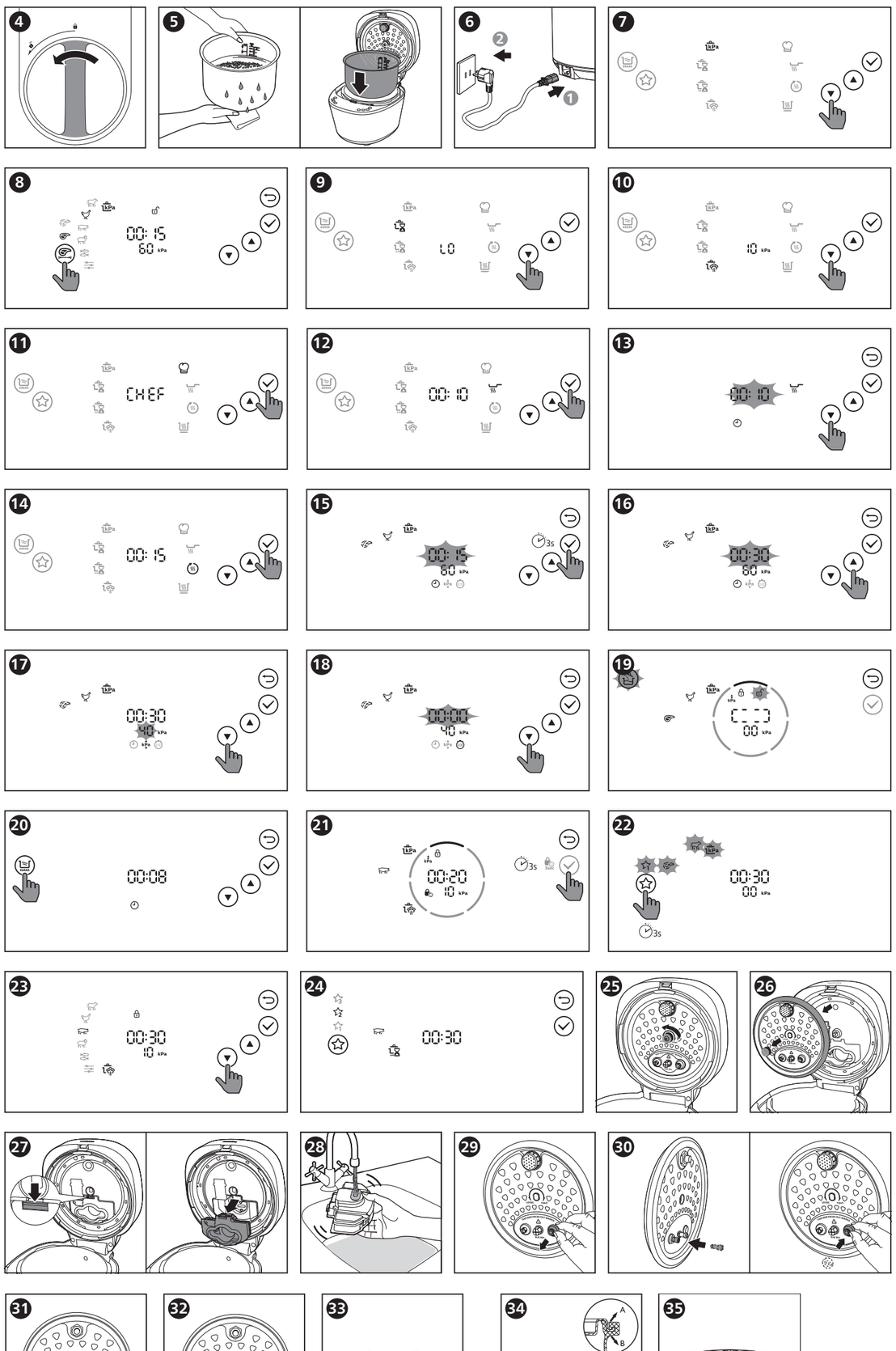

English

1 Important

Read this safety leaflet carefully before you use the appliance and save it for future reference.

Danger

- The appliance must not be immersed.

Warning

- Check if the voltage indicated on the appliance corresponds to the local power voltage before you connect it.
- The appliance is intended to be used in household or similar applications such as:
  - staff kitchen areas in shops, offices, and other residential type environments;
  - farm houses;
  - by clients in hotels, motels and other residential type environments;
  - bed and breakfast type environments.
- This appliance can be used by people with reduced physical, sensory or mental capabilities or lack of experience and knowledge if they have been given supervision or instruction concerning use of the appliance in a safe way and understand the hazards involved.
- Children shall not play with the appliance.
- Cleaning and user maintenance shall not be made by children.
- This appliance shall not be used by children.
- Keep the appliance and its cord out of reach of children.
- If the power cord set is damaged, it must be replaced by a cord set available from the manufacturer.
- The appliance is not intended to be operated by means of an external timer or a separate remote-control system.
- WARNING: Always follow the instructions and use the appliance properly to avoid potential injury.
- WARNING: Make sure to avoid spillage on the power connector to avoid a potential hazard.
- Caution: Surface of the heating element is subject to residual heat after use.
- Use clean and soft cloth to clean the surfaces in contact with food.
- Only connect the appliance to a grounded power outlet. Always make sure that the plug is inserted firmly into the power outlet.
- Do not use the appliance if the plug, the power cord, the inner pot, the sealing ring, or the main body is damaged.
- Do not let the power cord hang over the edge of the table or worktop on which the appliance stands.
- Make sure the heating element and the outside of the inner pot are clean and dry before you put the plug in the power outlet.
- Do not plug in the appliance or touch the control panel with wet hands.
- The ducts in the pressure regulator allowing the escape of steam should be checked regularly to ensure that they are not blocked.
- Make sure the power socket is clean and dry before you plug in the appliance.
- The container must not be opened until the pressure has decreased sufficiently.
- Do not use the appliance if too much air or steam is leaking from under the top lid.
- When cooking soup or viscous liquid, do not release pressure by turning the pressure regulator to the steam vent position, otherwise liquid might spurt from the pressure regulator valve. Wait until the pressure is naturally released and the floating valve has dropped to open the top lid.

Caution

- Never use any accessories or parts from other manufacturers or that Philips does not specifically recommend. If you use such accessories or parts, your guarantee becomes invalid.
- Do not expose the appliance to high temperatures, nor place it on a working or still hot stove or cooker.
- Do not expose the appliance to direct sunlight.
- Place the appliance on a stable, horizontal, and level surface.
- Do not use the handle on the top lid to move the appliance, use the side handles instead.
- When pressure is being released from the pressure regulator valve, hot steam or liquid will be ejected. Keep hands and face away from the steam vent.
- Always put the inner pot in the appliance before you put the plug in the power outlet and switch it on.
- Do not place the inner pot directly over an open fire to cook food.
- Do not use the inner pot if it is deformed.
- Make sure that the sealing ring is clean and in good condition.
- The accessible surfaces may become hot when the appliance is operating. Take extra caution when touching the surfaces.
- Beware of hot steam coming out of the floating valve and pressure regulator valve during cooking or when you open the lid. Keep hands and face away from the appliance to avoid the steam.
- Do not lift and move the appliance while it is operating.
- Do not exceed the maximum water level indicated in the inner pot to prevent overflow.
- Do not place the cooking utensils inside the pot while cooking.
- Only use the cooking utensils provided. Avoid using sharp utensils.
- To avoid scratches, it is not recommended to cook ingredients with crustaceans and shellfish. Remove the hard shells before cooking.
- Do not place a magnetic substance on the lid. Do not use the appliance near a magnetic substance.
- Always let the appliance cool down to room temperature before you clean or move it.
- Always clean the appliance after use. Do not clean the appliance in dishwasher.
- Always unplug the appliance if not used for a longer period.
- If the appliance is used improperly or for professional or semi-professional purposes, or if it is not used according to the instructions in this safety leaflet, the guarantee becomes invalid and Philips refuses liability for any damage caused.
- Read all the instructions.
- Do not let children near the pressure cooker when in use.
- Do not put the pressure cooker into a heated oven.
- Move the pressure cooker under pressure with the greatest care. Do not touch hot surfaces. Use the handles and knobs. If necessary, use protection.
- Do not use the pressure cooker for a purpose other than the one for which it is intended.
- This appliance cooks under pressure. Scalds may result from inappropriate use of the pressure cooker. Make sure that the cooker is properly closed before applying heat.
- Never force open the pressure cooker. Do not open before making sure that its internal pressure has completely dropped.
- Never use your pressure cooker without adding water, this would seriously damage it.
- Do not fill the cooker beyond 2/3 of its capacity. When cooking foodstuffs which expand during cooking, such as rice or dehydrated vegetables, do not fill the cooker to more than half of its capacity.
- Use the appropriate heat source(s) according to the instructions for use.
- After cooking meat with a skin (e.g. ox tongue) which may swell under the effect of pressure, do not prick the meat while the skin is swollen; you might be scalded.
- When cooking doughy food, gently shake the cooker before opening the lid to avoid food ejection.
- Before each use, check that the valves are not obstructed. See the Instructions for use.
- Never use the pressure cooker in its pressurized mode for deep or shallow frying of food.
- Do not tamper with any of the safety systems beyond the maintenance instructions specified in the instructions for use.
- Only use manufacturer's spare parts in accordance with the relevant model. In particular, use a body and a lid from the same manufacturer indicated as being compatible.
- Repairs have to be made by authorized personnel only.
- The pressure cooker should be put in a dry place when storage.
- Visit **www.philips.com/support** to download the user manual.

Power failure backup function

This appliance has a backup function that reserves the status before a power failure.

- If the power failure occurs during a cooking process, and the power supply is resumed within 30 minutes, the countdown of the cooking time continues where it is left off.
- If the power failure occurs when the appliance is at preset mode, and the power supply is resumed within 30 minutes, the countdown of the preset time continues where it is left off.
- If the power supply is not resumed within 30 minutes, the appliance might not continue with the previous working process, but stay in standby mode.

Electromagnetic fields (EMF)

This appliance complies with the applicable standards and regulations regarding exposure to electromagnetic fields.

2 Your All-in-One cooker

Congratulations on your purchase, and welcome to Philips!

To fully benefit from the support that Philips offers, register your product at **www.philips.com/welcome**.

What's in the box (fig. 1)

Main unit
Rice&Soup ladle
Power cord
Steaming plate
Recipe book
Quick start guide for demonstration
Inner Pot
Measuring cup
Detachable inner lid
User manual
Warranty card

Product overview (fig. 2)

①	Top lid	⑩	Control panel
②	Sealing ring	⑪	Temperature controller
③	Detachable inner lid	⑫	Steam box
④	Cap nuts	⑬	Power socket
⑤	Safety valve	⑭	Lid open button
⑥	Fixing nut	⑮	Lid lock/unlock handle
⑦	Floating valve	⑯	Steam vent
⑧	Inner pot	⑰	Pressure regulator
⑨	Water level indication		

Control panel overview (fig. 3)

⑱	Lid locked indicator	㉕	Pressure selection indicator
⑲	Add ingredient button	㉖	Delay start indicator
⑳	Sauce thickening button	㉗	Menu selection button
㉑	My favourite button	㉘	Menu selection button
㉒	Meat cubes' size selection button	㉙	Confirm/Child lock button
㉓	Child lock indicator	㉚	Cancel button
㉔	Timer selection indicator	㉛	Lid unlocked indicator

3 Using your All-in-One cooker

Cooking program

Cooking function	Sub cooking function	Default cooking time	Adjustable cooking time	Default pressure (kPa)/ temperature	Adjustable pressure regulating range(kPa)
Pressure cooking	Beef	30 minutes	3-59 minutes	70	20-70
	Poultry	15 minutes	2-59 minutes	60	20-70
	Pork	15 minutes	0-59 minutes	70	20-70
	Lamb	20 minutes	3-59 minutes	70	20-70
	Seafood	3 minutes	1-59 minutes	40	20-70
	Manual	5 minutes	2-59 minutes	20	20-70
Slow cook Low	Beef	12 hours	2-12 hours	70°C±10°C	NA
	Poultry	10 hours	2-12 hours	70°C±10°C	NA
	Pork	10 hours	2-12 hours	70°C±10°C	NA
	Lamb	10 hours	2-12 hours	70°C±10°C	NA
	Seafood	8 hours	2-12 hours	70°C±10°C	NA
	Manual	2 hours	2-12 hours	70°C±10°C	NA
Slow cook High	Beef	6 hours	2-12 hours	90°C±10°C	NA
	Poultry	4 hours	2-12 hours	90°C±10°C	NA
	Pork	4 hours	2-12 hours	90°C±10°C	NA
	Lamb	4 hours	2-12 hours	90°C±10°C	NA
	Seafood	2 hours	2-12 hours	90°C±10°C	NA
	Manual	2 hours	2-12 hours	90°C±10°C	NA
Steam cooking	Beef	30 minutes	3-30 minutes	10	NA
	Poultry	20 minutes	3-30 minutes	10	NA
	Pork	30 minutes	3-30 minutes	10	NA
	Lamb	30 minutes	3-30 minutes	10	NA
	Seafood	8 minutes	3-30 minutes	10	NA
	Manual	10 minutes	3-30 minutes	10	NA
Special recipe	Rice	14 minutes	NA	30	NA
	Soup	20 minutes	20-59 minutes	50	20-50
	Beans	20 minutes	20-59 minutes	70	20-70
	Cabbage rolls	18 minutes	10-20 minutes	40	NA
	Yoghurt	8 hours	6-12 hours	40°C±10°C	NA
	Jam	55 minutes	25-59 minutes	90°C±10°C	NA
Sauté		10 minutes	10-59 minutes	150°C±10°C	NA
Reheat/Bake		15 minutes	15-59 minutes	140°C	NA
Keep warm		12 hours	NA	70°C±10°C	NA
Sauce thickening		8 minutes	5-15 minutes	140°C	NA

Notes

- Keep the lid open when using these functions: Sauté and Sauce thickening. Otherwise the All-in-One cooker beeps to remind you to open the lid.
- Do close and lock the lid when using these functions: Pressure cooking, Steam cooking, Rice, Soup and Beans. If the you unlock the lid, the All-in-One cooker will stop the cooking process, indicator lights up and beeps.
- You can start the cooking process, either with the lid open or closed. This is applicable for Slow cook Low, Slow cook High, Yoghurt and Keep warm.
- You can start the cooking process, either with the lid open or closed&locked. This is applicable for Cabbage rolls, Jam and Reheat/Bake.
- When using the Manual ( ) function in Slow cook Low, Slow cook High or Steam cooking, you need to set the cooking time, cooking pressure and preset time manually before starting the cooking process.
- Steam will be released intermittently from the steam vent during cooking. This is to have optimal airflow and to ensure cooking result.
- When pressure starts to build up, the All-in-One cooker will automatically release cold air from the inner pot through the steam vent. This is to make sure sensor can accurately sense and control the temperature and pressure inside.
- Cooking pressure can be adjusted to reach your preferred texture. You may increase the cooking pressure to have an even more tender result, or decrease the cooking pressure if you find the texture to be too soft.

Preparations before cooking

Warning

- Make sure that the detachable inner lid is properly installed.

Note

- Do not fill the inner pot with food and liquid less than the minimum of the water level indications, or more than the maximum of the water level indications.
- For food that expands (such as beans or dried foods) during cooking, do not fill the inner pot with more than 1/2 full of food and liquid.
- For rice cooking, follow the water level indications on the inside of the inner pot. You can adjust the water level for different types of rice and according to your own preference. Do not exceed the maximum quantities indicated on the inside of the inner pot.
- After the cooking process is started, you can press to terminate the current work, and the appliance goes to menu selection mode.
- After the cooking process is started and the pressure already exists in the inner pot, you must press and hold for 3 seconds to cancel the current cooking process (single click the button does not work).
- ONLY button lighting up on the screen means the All-in-One cooker is in standby mode.

Perform the following preparations before cooking with the All-in-One cooker:

1 Turn the lid lock/unlock handle counter clockwise to position (fig. 4).
2 Press the lid open button to open the top lid.
3 Take out the inner pot from the All-in-One cooker.
4 Put the pre-washed food in the inner pot, wipe the outside and bottom of the inner pot dry with soft cloth, then put it back into the All-in-One cooker (fig. 5).
5 Turn the handle clockwise to lock the top lid.
6 Put the plug into the power socket (fig. 6).

Note

- Make sure the outside of the inner pot is dry and clean, and that there is no foreign residue on the heating element.
- Make sure the inner pot is in proper contact with the heating element.

Pressure cooking

There are 6 sub menus available. For pressure cooking time and pressure regulating range, refer to Chapter "Cooking program".

1 Follow the steps in "Preparations before cooking".
2 Tap or to select pressure cooking ( ), tap confirm (fig. 7).
3 Tap or to select one of the sub menus.
↳ The chosen cooking function lights up, the default pressure keeping time and pressure are displayed on the screen.
4 Tap to select the size of the meat cubes (fig. 8).
Meat size definition:
- small 3-6 cm
- big 8-10 cm
5 Tap to confirm, the All-in-One cooker starts working in the selected mode.
6 When the All-in-One cooker reaches the cooking pressure, the pressure keeping time starts countdown.
7 When the pressure keeping time has elapsed, the All-in-One cooker steps into pressure release stage, the kPa indicator lights up, the All-in-One cooker starts to release pressure at intervals. Do not touch the steam vent.
8 The All-in-One cooker automatically switches to keep warm mode after pressure is released completely. You can unlock and open the top lid.
↳ The keep-warm indicator ( ) lights up.

Note

- Wait until the All-in-One cooker cools down naturally to open the lid.
- After the cooking process is finished, unplug the All-in-One cooker from the electrical outlet.

Slow cooking

You can select Slow cook Low ( ) or Slow cook High ( ), each function has 6 sub menus. For cooking time and time regulating range, refer to Chapter "Cooking program".

Note

- This is non-pressure cooking menu.

1 Follow the steps in "Preparations before cooking".
2 Tap or to select slow cooking (or), tap confirm (fig. 9).
3 Tap or to select one of the sub menus.
↳ The chosen cooking function lights up, the default cooking time are displayed on the screen.
4 Tap to confirm, the All-in-One cooker starts working in the selected mode.
5 The All-in-One cooker automatically switches to keep warm mode after the cooking process is finished. You can unlock and open the top lid.
↳ The keep-warm indicator ( ) lights up.

Steam cooking

For cooking time and regulating range of each sub menu, refer to Chapter "Cooking program".

Note

- The default cooking pressure is 10kPa, and it cannot be adjusted.

1 Follow the steps in "Preparations before cooking".
2 Tap or to select steam cooking ( ), tap confirm (fig. 10).
3 Tap or to select one of the sub menus.
↳ The chosen cooking function lights up, the default cooking time and pressure are displayed on the screen.
4 Tap to confirm, the All-in-One cooker starts working in the selected mode.
5 When the All-in-One cooker reaches the cooking pressure, the pressure keeping time starts countdown. The All-in-One cooker is heating while exhausting steam. During the cooking process, do not touch the steam vent to avoid burning.
6 When the pressure keeping time has elapsed, the All-in-One cooker steps into pressure release stage, the kPa indicator lights up, the All-in-One cooker starts to release pressure at intervals. Do not touch the steam vent.
7 The All-in-One cooker automatically switches to keep warm mode after pressure is released completely. You can unlock and open the top lid.
↳ The keep-warm indicator ( ) lights up.

Special recipes

There are 6 menus in this cooking function: Rice ( ), Soup ( ), Beans ( ), Cabbage rolls ( ), Yoghurt ( ) and Jam ( ).
For cooking time and regulating range, refer to Chapter "Cooking program".

Note

- Yoghurt ( ) and Jam ( ) are non-pressure cooking menus.

1 Follow the steps in "Preparations before cooking".
2 Tap or to select special recipes ( ), tap confirm (fig. 11).
3 Tap or to select one of the sub menus.
↳ The chosen cooking function lights up, the default cooking time and pressure are displayed on the screen.
4 Tap to confirm, the All-in-One cooker starts working in the selected mode.
5 When the All-in-One cooker reaches the cooking pressure, the pressure keeping time starts countdown.
6 When the pressure keeping time has elapsed, the All-in-One cooker steps into pressure release stage, the kPa indicator lights up, the All-in-One cooker starts to release pressure at intervals. Do not touch the steam vent.
7 The All-in-One cooker automatically switches to keep warm mode after pressure is released completely. You can unlock and open the top lid.
↳ The keep-warm indicator ( ) lights up.

Sauté

Note

- Keep the lid open when using the Sauté function, or the All-in-One cooker will beep.

1 Follow the steps in "Preparations before cooking".
2 Tap or to select Sauté cooking ( ), tap confirm (fig. 12).
3 Tap or to select cooking time (fig. 13).
↳ The cooking time blinks on the screen.
4 Tap to confirm, the All-in-One cooker starts working in the selected mode.
5 The All-in-One cooker automatically switches to standby mode after the cooking process is completed.

Reheat/Bake

1 Loosen the cooled food and evenly distribute it in the inner pot.
2 Pour some water onto the food to prevent it from becoming too dry. The quantity of the water depends on the amount of food.
3 Close the lid, and put the plug in the power socket, and switch on the appliance.
4 Tap or to select Reheat/Bake ( ) (fig. 14) .
5 Tap or to select cooking time.
↳ The cooking time blinks on the screen.
6 Tap to confirm, the All-in-One cooker starts working in the selected mode.
7 The All-in-One cooker automatically switches to keep warm mode after the cooking process completely.
↳ The keep-warm indicator ( ) lights up.

Adjust the cooking time, pressure and delay start

Note

- You cannot adjust the cooking time for Rice and Keep warm function.
- Pressure level is not adjustable for: Slow cook Low , Slow cook High , Steam cooking , Rice , Cabbage rolls , Yoghurt , Jam , Sauté , Sauce thickening , Reheat/Bake and keep warm .

You can adjust the cooking time, default pressure and delay start during the menu selection.

1 After you choose a desired function, tap and hold to adjust the cooking time (fig. 15).
↳ The time indicator displays on the screen.
↳ The cooking time blinks.
2 Tap or to set the time (fig. 16).
3 Tap to confirm. Tap or to set the pressure (fig. 17).
↳ The pressure indicator kPa displays on the screen.
↳ The cooking pressure blinks.
4 Tap to confirm. Tap or to set delay start time (fig. 18).
↳ The delay start indicator displays on the screen.
5 Tap to confirm, the All-in-One cooker starts working in the selected mode.

Note

- You may increase the cooking pressure to achieve an even more tender result according to your preference, while decrease the cooking pressure if you find the texture to be too soft.
- Tap to cancel the cooking time/pressure/delay start setting.

Adding ingredient

With this function, you can open the lid during pressure cooking process and add more ingredients.

Note

- The add ingredient function is available for all pressure cooking menus.

1 After the cooking process starts, the button will light up if the selected function is supported adding ingredient.
2 You can tap anytime during pressure maintain process.
↳ The current cooking process pauses, the All-in-One cooker beeps and starts to release pressure.
3 When pressure is released completely, the lid unlocked indicator blinks and the All-in-One cooker beeps. You can open the top lid to add more ingredients you want (fig. 19).
4 Turn the handle clockwise to lock the top lid.
5 If you don't add the ingredients in two minutes, the All-in-One cooker will resume to the previous cooking process.

Sauce thickening

Note

- In standby mode, the Sauce thickening function applies to all cooking functions.
- In keep warm mode, the Sauce thickening function doesn't apply to these functions: Reheat/Bake , Rice , Cabbage rolls , Yoghurt and Jam .
- The default time is 8 minutes, you can set the time from 5 to 15 minutes.
- When the Sauce thickening function is working, tap to cancel.
- When using this function, keep the lid open.

1 Tap button in standby mode or in keep warm mode (fig. 20).
↳ The default cooking time is displayed.
2 Tap or to set the desired cooking time. Tap to confirm.
3 The All-in-One cooker automatically switches to keep warm mode after cooking time has elapsed.
↳ The keep-warm indicator ( ) lights up.

Setting up child lock

To protect your child from using the appliance, or to avoid unexpected operations during cooking, you can set up the child lock function.

1 After the cooking process starts, long press for 3 seconds activate child lock (fig. 21).
↳ The other buttons are not responsive.
2 Long press for 3 seconds again to deactivate child lock.

Setting up My Favourite menu

You can set any three menus as "My Favourite". Before you make any changes to the setting, the three default menus are Pressure cooking - Beef ( )- .

If you need to change My Favourite- to Steam cooking - Pork ( ), follow the steps below:

1 Tap and hold for 3 seconds until blinks (fig. 22).
↳ The blinks.
↳ The icons of the default menu blink.
2 Tap repeatedly until blinks on the display screen.
3 Tap or to select steam cooking - Pork ( ) (fig. 23).
4 Tap to confirm. Tap or to set cooking time.

Note

- For pressure cooking function, you need to set the pressure before saving new favourite menu .

5 Tap to confirm (fig. 24).
↳ The old menu in is replaced by the new one successfully.
6 Follow steps 1-5 to set or .
7 Tap repeatedly to access my favourite menu, tap to start the cooking process.

4 Cleaning and Maintenance

Note

- Unplug the All-in-One cooker before starting to clean it.
- Wait until the All-in-One cooker has cooled down sufficiently before cleaning it.

Inner lid

- Unscrew the screw around the temperature controller counter clockwise (fig. 25).
- Hold the detachable inner lid and pull it outwards to remove it from the top lid for cleaning.
- Soak in hot water and clean with sponge (fig. 26).
- To assemble the detachable inner lid, fully attach it to the top lid, and then screw the nut around the temperature controller clockwise.

Steam box

- Follow the above steps to disassemble the inner lid.
- Disassemble the stem box from the inner lid as below (fig. 27):
- Direct the tap water to the hole on the back side of the steam box, fill it with water and shake to clean it thoroughly to make sure no food residue is left. Reassemble the steam box to the inner lid after cleaning is completed (fig. 28).

Floater

- Hold the rubber ting around the floater, and pull outwards to remove it from the top lid. Clean it regularly with water and make sure there's no food residue sticking to it, otherwise you may encounter difficulty to open the lid (fig. 29).
- To assemble the floater, put the thin end of the floater into the hole on the lid, and assemble the rubber ring around the floater (fig. 30).
- You can also add water to the pot and start the steam function to help with the cleaning.

Pressure regulator

- Hold the handle of pressure regulator and pull it out gently. Rinse it under tap water to remove food residues inside, or use a toothpick (fig. 31).
- Hold the right handle of pressure regulator and assemble it back to the inner lid (fig. 32).

Sealing ring

Note

- Do not remove the sealing ring by force, it will leak if not fully assembled.

- Put the sealing ring with the groove facing upwards in a flat surface (fig. 33).
- Place the reverse side of the detachable inner lid on the sealing ring (fig. 34).
- Embed the outer edge of the inner lid in the groove, make sure that the sealing ring fits the lid well (fig. 35).

Interior

Inside of the outer lid and the main body and the heating element:
- Wipe with damp cloth.
- Make sure to remove all the food residues stuck to the All-in-One cooker.

Note

- Do not remove the sealing ring by force, it will leak if not fully assembled.

Exterior

Surface of the outer lid and outside of the main body:
- Wipe with a cloth damped with soap water.
- Only use soft and dry cloth to wipe the control panel.

Accessories and inner pot

Soup ladle and inner pot.
- Soak in hot water and clean with sponge.

5 Recycling

This symbol means that this product shall not be disposed of with normal household waste (2012/19/EU).
Follow your country's rules for the separate collection of electrical and electronic products. Correct disposal helps prevent negative consequences for the environment and human health.

6 Warranty and support

Versuni offers a two-year warranty after purchase on this product. This warranty is not valid if a defect is due to incorrect use or poor maintenance. Our warranty does not affect your rights under law as a consumer. For more information or for invoking the warranty, please visit our website **www.philips.com/support.**

7 Specifications

Model	Rated power output	Rated capacity	Diameter
HD2151	910 - 1090W	5.0 L	22 cm

Note

- Unplug the All-in-One cooker if not used for a long time.

8 Troubleshooting

If you encounter problems when using this appliance, check the following points before requesting service. If you cannot solve the problem, contact the Philips Consumer Care Center in your country.

Problem	Solution
I have difficulties closing the top lid.	• The inner lid is not well assembled. Make sure the inner lid and sealing ring are well assembled. • The handle is in position. Turn it counter clockwise to position.
I have difficulties opening the top lid after the pressure is released.	• Make sure the handle is in position. • There could be food residue on the bottom of the floating valve. Do not force to open it which may cause burn. Wait for the appliance to cool down (around 30 minutes) then repeatedly turn the handle back and forth.
The food is not cooked.	• Incorrect function or time was selected, increase cooking time or change cooking method. • Make sure that there is no foreign residue on the heating element and the outside of the inner pot before switching the All-in-One cooker on. • The heating element is damaged, or the inner pot is deformed. Take the cooker to your Philips dealer or a service center authorized by Philips.
Air or steam leaks from the lid or the steam vent.	• The cap nut around the temperature controller is loose. Fasten the cap nut tightly with the appropriate tools. • The sealing ring is not well assembled. Make sure the it is well assembled around the detachable inner lid. • There is food residue in the sealing ring. Make sure the sealing ring is clean. • There is food residue on the floating valve. Clean the floating valve. • There is food residue in the pressure regulator. Clean the pressure regulator. • The pressure regulator is not well assembled. Make sure it's well assembled. • The lid is not completely closed and locked. Make sure that the lid is completely fastened and locked in the right position.
E1, E2, E3, E8, E10, E11, or E16 displays on the screen.	• The All-in-One cooker has malfunction. Take the appliance to a Philips dealer or a service center authorised by Philips.
The above problems still exist.	• The All-in-One cooker has encountered a malfunction. If this is the case, please: (1) Do-it-yourself service. Contact Consumer Care Center and we may be able to give instructions and help you solve the problem with video. (2) Carry-in service. Carry your product into the Philips Service care. (3) Onsite service. Contact us and we'll help you arrange a Philips-authorized repair for your product, at no additional charge.

Български

1 Важно

Преди да използвате уреда, прочетете внимателно тази брошура за безопасност и я запазете за справка в бъдеще.

Опасност

- Уредът не трябва да се потапя.

Предупреждение

- Преди да включите уред в контакта, проверете дали посоченото върху него захранващо напрежение отговаря на това на местната електрическа мрежа.
- Уредът е предназначен да се използва за домакински или подобни цели, например:
  - в кухненски зони за персонала в магазини, офиси и други жилищни помещения;
  - вкъщи;
  - от клиенти в хотели, мотели и други подобни жилищни помещения;
  - в места за нощуване и закуска.
- Този уред може да се използва от хора с намалени физически възприятия или умствени недостатъци или без опит и познания, ако са под наблюдение или са инструктирани за безопасна употреба на уреда и са разбрали евентуалните опасности.
- Не позволявайте на деца да си играят с уреда.
- Не позволявайте на деца да извършват почистване или поддръжка на уреда.
- Този уред не бива да се използва от деца.
- Пазете уреда и кабела далече от достъп на деца.
- Ако комплектът захранващи кабели е повреден, той трябва да бъде заменен с комплект кабели, предлагани от производителя.
- Уредът не е предназначен за използване с външен таймер или отделна система за дистанционно управление.
- ПРЕДУПРЕЖДЕНИЕ: Винаги следвайте инструкциите и използвайте правилно уреда с цел избягване на потенциално нараняване.
- ПРЕДУПРЕЖДЕНИЕ: Ако искате да избегнете потенциална опасност, не допускайте разливане върху захранващия конектор.
- Внимание: Повърхността на нагревателния елемент се нагрява от остатъчна топлина след употреба.
- Използвайте чиста и мека кърпа за почистване на повърхностите, които са в контакт с храна.
- Включвайте уреда за готвене само в заземен електрически контакт. Винаги проверявайте дали щепселът е включен стабилно в контакта.
- Не използвайте уреда, ако щепселът, захранващият кабел, вътрешният съд, уплътнителният пръстен или основното тяло на уреда са повредени.
- Не оставяйте захранващия кабел да виси през ръба на масата или работната повърхност, върху която е поставен уредът.
- Проверете дали нагревателният елемент и външната страна на вътрешния съд са чисти и сухи, преди да включите щепсела в контакта.
- Не включвайте уреда в контакта и не докосвайте контролния панел с мокри ръце.
- Отворите в регулатора на налягането, позволяващи отвеждането на пара, трябва да се проверяват редовно, за да се гарантира, че те не са запушени.
- Уверете се, че контактът е чист и сух, преди да включите уреда.
- Контейнерът не трябва да се отваря, докато налягането не намалее достатъчно.
- Не използвайте уреда, ако под горния капак изтича твърде много въздух или пара.
- Когато готвите супа или гъста течност, не освобождавайте налягане, като завъртите регулатора на налягането в положение на изпускане на пара, в противен случай течността може да излезе със силна струя от клапана на регулатора на налягането. Изчакайте, докато налягането се освободи по естествен път и плаващият клапан спадне, за да отворите горния капак.

Внимание

- Никога не използвайте аксесоари или части от други производители или такива, които не са конкретно препоръчвани от Philips. При използване на такива аксесоари или части вашата гаранция става невалидна.
- Не излагайте уреда на високи температури и не го поставяйте върху работеща или все още гореща готварска печка.
- Не излагайте уреда на пряка слънчева светлина.
- Поставете уреда върху стабилна, хоризонтална и равна повърхност.
- Не използвайте дръжката на горния капак, за да премествате уреда, вместо това използвайте страничните дръжки.
- Когато налягането се освобождава от клапана на регулатора на налягането, ще се изхвърли гореща пара или течност. Дръжте ръцете и лицето си далеч от отвора за пара.
- Винаги слагайте вътрешния съд в уреда, преди да поставите щепсела в контакта и да включите уреда.
- Не поставяйте вътрешния съд директно над открит пламък за готвене на храна.
- Не използвайте вътрешния съд, ако е деформиран.
- Уверете се, че уплътнителният пръстен е чист и в добро състояние.
- Външните повърхности може да се нагорещят, докато уредът работи. Много внимавайте, когато докосвате повърхностите.
- Пазете се от гореща пара, която излиза от плаващия клапан и регулатора на налягането по време на готвене или когато отворите капака. Дръжте настрана ръцете и лицето си от уреда, за да избегнете парата.
- Не вдигайте и не местете уреда по време на работа.
- Не превишавайте максималното ниво на водата, обозначено на вътрешния съд, за да избегнете преливане.
- Не оставяйте кухненските прибори в съда по време на готвене.
- Използвайте само приложените кухненски прибори. Избягвайте използването на остри прибори.
- За да се избегнат драскотини, не се препоръчва да се готвят ракообразни продукти и продукти с черупки. Преди да ги сготвите, отстранете черупките им.
- Не поставяйте магнитна субстанция върху капака. Не използвайте уреда в близост до магнитна субстанция.
- Винаги оставяйте уреда да изстине до стайна температура, преди да го почистите или преместите.
- Винаги почиствайте уреда след употреба. Не мийте уреда в съдомиялна машина.
- Винаги изключвайте щепсела от контакта, ако няма да използвате уреда дълго време.
- Ако уредът се използва неправилно или за професионални или полупрофесионални цели или ако се използва по начин, който не е в съответствие с указанията в тази брошура за безопасност, гаранцията става невалидна и Philips отказва отговорност за каквито и да е причинени щети.
- Прочетете всички инструкции.
- Не допускайте деца в близост до уреда за готвене под налягане, когато се използва.
- Не поставяйте уреда за готвене под налягане в загрята фурна.
- Премествайте уреда за готвене под налягане изключително внимателно. Не докосвайте горещи повърхности. Използвайте дръжките и изпъкналите части. Ако е необходимо, използвайте предпазни средства.
- Не използвайте уреда за готвене под налягане за цел, различна от тази, за която е предназначена.
- Този уред готви под налягане. Могат да възникнат изгаряния от неподходящо използване на уреда за готвене под налягане. Уверете се, че уредът за готвене е добре затворен, преди да приложите топлина.
- Никога не отваряйте уреда за готвене под налягане със сила. Не го отваряйте, преди да сте сигурни, че вътрешното му налягане е спаднало напълно.
- Никога не използвайте уреда за готвене под налягане, без да добавите вода – това сериозно ще го повреди.
- Не пълнете уреда за готвене над 2/3 от капацитета му. При готвене на храни, които се разширяват по време на готвене, като ориз или дехидратирани зеленчуци, не пълнете уреда за готвене до повече от половината от капацитета му.
- Използвайте съответния(те) източник(ци) на топлина съгласно инструкциите за употреба.
- След готвене на месо с кожа (напр. волски език), която може да набъбне под въздействието на налягането, не пробождайте месото, докато кожата е подута – може да се изгорите.
- Когато готвите тестена храна, внимателно разклатете уреда за готвене, преди да отворите капака, за да избегнете изскачане на храна.
- Преди всяка употреба проверете дали клапаните не са възпрепятствани. Вижте инструкциите за употреба.
- Никога не използвайте уреда за готвене под налягане в режим под налягане за дълбоко или плитко пържене на храна.
- Не манипулирайте никоя от системите за безопасност извън указанията за поддръжка, посочени в инструкциите за употреба.
- Използвайте само резервните части на производителя в съответствие със съответния модел. По-специално, използвайте корпус и капак от същия производител, за които е посочено, че са съвместими.
- Ремонтите трябва да се извършват само от упълномощен персонал.
- Уредът за готвене под налягане трябва да се постави на сухо място при съхранение.
- Посетете **www.philips.com/support**, за да изтеглите ръководство за употреба.

Функция за обезпечаване при спиране на тока

Този уред има функция за съхраняване, която запазва състоянието преди спиране на тока.
- Ако токът спре по време на готвене и захранването бъде възстановено в рамките на 30 минути, обратното броене на времето за готвене продължава оттам, откъдето е било спряно.
- Ако токът спре, когато уредът работи в програмиран режим, и захранването бъде възстановено в рамките на 30 минути, обратното броене на програмираното време продължава оттам, откъдето е било спряно.
- Ако електрозахранването не е възобновено в рамките на 30 минути, уредът може да не продължи предишния работен процес, но да остане в режим на готовност.

Електромагнитни полета (EMF)

Този уред е в съответствие с приложимите стандарти и разпоредби относно излагането на електромагнитни полета.

2 Вашият уред за готвене „всичко в едно"

Поздравяваме ви за покупката и добре дошли във Philips!

За да се възползвате изцяло от предлаганата от Philips поддръжка, регистрирайте продукта си на адрес **www.philips.com/welcome**.

Какво има в кутията (фиг. 1)

Главно устройство
Черпак за ориз и супа
Захранващ кабел
Плоча за пара
Книга с рецепти
Ръководство за бърз старт за демонстрация
Вътрешен съд
Мерна чашка
Подвижен вътрешен капак
Ръководство за потребителя
Гаранционна карта

Общ преглед на продукта (фиг. 2)

①	Капак	⑩	Контролен панел
②	Уплътнителен пръстен	⑪	Температурен регулатор
③	Подвижен вътрешен капак	⑫	Кутия за пара
④	Глухи гайки	⑬	Електрически контакт
⑤	Предпазен клапан	⑭	Бутон за отваряне на капака
⑥	Фиксираща гайка	⑮	Дръжка за заключване/отключване на капака
⑦	Плаващ клапан	⑯	Отвор за пара
⑧	Вътрешен съд	⑰	Регулатор на налягане
⑨	Индикация за нивото на водата		

Общ преглед на контролния панел (фиг. 3)

⑱	Индикатор за заключен капак	㉕	Индикатор за избор на налягането
⑲	Бутон за добавяне на съставки	㉖	Индикатор за отложен старт
⑳	Бутон за сгъстяване на сос	㉗	Бутон за избор на меню
㉑	Бутон за „Моите любими“	㉘	Бутон за избор на меню
㉒	Бутон за избор на размер на кубчета месо	㉙	Бутон за потвърждаване/заключване за деца
㉓	Индикатор за заключване за деца	㉚	Стоп бутон
㉔	Индикатор за избор на таймер	㉛	Индикатор за отключен капак

3 Използване на вашия уред за готвене „всичко в едно“

Програма за готвене

Функция за готвене	Функция за допълнително готвене	Време за приготвяне по подразбиране	Регулируемо време за приготвяне	Налягане по подразбиране (kPa)	Регулируем диапазон на регулиране на налягането (kPa)
Готвене под налягане	Телешко филе	30 минути	3 – 59 минути	70	20 – 70
	Месо/птици	15 минути	2 – 59 минути	60	20 – 70
	Свинско месо	15 минути	0 – 59 минути	70	20 – 70
	Агнешко месо	20 минути	3 – 59 минути	70	20 – 70
	Морски дарове	3 минути	1 – 59 минути	40	20 – 70
	Ръчно	5 минути	2 – 59 минути	20	20 – 70
Бавно готвене, ниска температура	Телешко филе	12 часа	2 – 12 часа	няма данни	няма данни
	Месо/птици	10 часа	2 – 12 часа	няма данни	няма данни
	Свинско месо	10 часа	2 – 12 часа	няма данни	няма данни
	Агнешко месо	10 часа	2 – 12 часа	няма данни	няма данни
	Морски дарове	8 часа	2 – 12 часа	няма данни	няма данни
	Ръчно	2 часа	2 – 12 часа	няма данни	няма данни
Бавно готвене, висока температура	Телешко филе	6 часа	2 – 12 часа	няма данни	няма данни
	Месо/птици	4 часа	2 – 12 часа	няма данни	няма данни
	Свинско месо	4 часа	2 – 12 часа	няма данни	няма данни
	Агнешко месо	4 часа	2 – 12 часа	няма данни	няма данни
	Морски дарове	2 часа	2 – 12 часа	няма данни	няма данни
	Ръчно	2 часа	2 – 12 часа	няма данни	няма данни
Готвене на пара	Телешко филе	30 минути	3 – 30 минути	10	няма данни
	Месо/птици	20 минути	3 – 30 минути	10	няма данни
	Свинско месо	30 минути	3 – 30 минути	10	няма данни
	Агнешко месо	30 минути	3 – 30 минути	10	няма данни
	Морски дарове	8 минути	3 – 30 минути	10	няма данни
	Ръчно	10 минути	3 – 30 минути	10	няма данни
Специална рецепта	Ориз	14 минути	няма данни	30	няма данни
	Супа	20 минути	20 – 59 минути	50	20-50
	Боб	20 минути	20 – 59 минути	70	20 – 70
	Зелеви сърми	18 минути	10 – 20 минути	40	няма данни
	Кисело мляко	8 часа	6-12 часа	няма данни	няма данни
	Конфитюр	55 минути	25 – 59 минути	няма данни	няма данни
Сотиране		10 минути	10 – 59 минути	няма данни	няма данни
Претопляне/печене		15 минути	15 – 59 минути	няма данни	няма данни
Запазване на топлината		12 часа	няма данни	няма данни	няма данни
Сгъстяване на сос		8 минути	5 – 15 минути	няма данни	няма данни

Забележки

- Дръжте капака отворен, когато използвате тези функции: Сотиране и Сгъстяване на сос. В противен случай уредът за готвене „всичко в едно“ ще издаде звуков сигнал, за да ви напомни да отворите капака.
- Затворете и заключете капака, когато използвате тези функции: Готвене под налягане, Готвене на пара, Ориз, Супа и Боб. Ако отключите капака, уредът за готвене „всичко в едно“ ще спре процеса на готвене, светлинният индикатор ще светне и ще се включи звуков сигнал.
- Можете да започнете процеса на готвене с отворен или затворен капак. Това е приложимо за Бавно готвене, ниска температура, Бавно готвене, висока температура, Кисело мляко и Запазване на топлината.
- Можете да започнете процеса на готвене с отворен или затворен и заключен капак. Това е приложимо за Зелеви сърми, Конфитюр и Претопляне/печене.
- Когато използвате функцията Ръчно ( ) при Бавно готвене, ниска температура, Бавно готвене, висока температура или готвене на пара, трябва да зададете времето за готвене, налягането на готвене и предварително зададено време ръчно, преди да стартирате процеса на готвене.
- По време на готвене парата ще се отделя периодично от отвора за пара. Това е за оптимален въздушен поток и за да се гарантира резултат от готвене.
- Когато налягането започне да се повишава, уредът за готвене „всичко в едно“ автоматично ще освободи студен въздух от вътрешния съд през отвора за пара. Това е, за да се гарантира, че сензорът може точно да следи и контролира температурата и налягането вътре.
- Налягането на готвене може да се регулира, за да достигне желаната текстура. Можете да увеличите налягането на готвене за още по-крехки резултати или да намалите налягането на готвене, ако текстурата е твърде мека.

Подготовка преди готвене

Предупреждение

- Уверете се, подвижният вътрешен капак е монтиран правилно.

Забележка

- Не пълнете вътрешния съд с храна и течност, по-малко от индикацията за минимално ниво на водата или повече от индикацията за максимално ниво на водата.
- За храна, която се разширява (като боб или сушени храни) по време на готвене, не пълнете вътрешния съд с повече от 1/2 храна и течност.
- За готвене на ориз следвайте указанията за нивото на водата от вътрешната страна на вътрешния съд. Можете да регулирате нивото на водата според различните видове ориз и спрямо личните ви предпочитания. Не превишавайте максималните количества, посочени отвътре на вътрешния съд.
- След стартиране на процеса на готвене можете да натиснете , за да дезактивирате текущия процес, и уредът минава в режим на избор на меню.
- След като процесът на готвене стартира и налягането вече съществува във вътрешния съд, трябва да натиснете и задържите за 3 секунди, за да отмените текущия процес на готвене (еднократното натискане на бутона не върши работа).
- Ако САМО бутонът свети на екрана, това означава, че уредът за готвене „всичко в едно“ е в режим на готовност.

Извършете следната подготовка преди готвене с уреда за готвене „всичко в едно“:

1 Завъртете дръжката за заключване/отключване на капака по посока, обратна на часовниковата стрелка, до положение (фиг. 4).
2 Натиснете бутона за отваряне на капака, за да отворите капака.
3 Извадете вътрешния съд от уреда за готвене „всичко в едно“.
4 Поставете предварително измитата храна във вътрешния съд, подсушете външната и долната част на вътрешния съд с мека кърпа, след това го върнете обратно в уреда за готвене „всичко в едно“ (фиг. 5).
5 Завъртете дръжката по посока на часовниковата стрелка, за да заключите горния капак.
6 Включете щепсела в електрическия контакт (фиг. 6).

Забележка

- Уверете се, че външната повърхност на вътрешния съд е суха и чиста и че върху нагревателния елемент няма остатъци.
- Уверете се, че вътрешният съд осъществява добре контакт с нагревателния елемент.

Готвене под налягане

Налични са 6 подменюта. За времето за готвене под налягане и диапазона на регулиране на налягането вижте глава „Общ преглед на функциите“.

1 Следвайте стъпките от “Подготовка преди готвене”.
2 Докоснете или , за да изберете готвене под налягане ( ), докоснете за потвърждение (фиг. 7).
3 Докоснете или , за да изберете едно от подменютата.
   ↳ Избраната функция за готвене светва, времето за поддържане на налягането по подразбиране и налягането се показват на екрана.
4 Докоснете , за да изберете размера на кубчета месо (фиг. 8). Определение на размера на месото:
   - малки 3-6 см
   - голям 8-10 см
5 Докоснете , за да потвърдите – уредът за готвене „всичко в едно“ започва да работи в избрания режим.
6 Когато уредът за готвене „всичко в едно“ достигне налягането за готвене, започва обратно броене на времето за поддържане на налягането.
7 Когато изтече времето за поддържане на налягането, уредът за готвене „всичко в едно“ преминава в етап на освобождаване на налягането, индикаторът kPa светва и уредът за готвене „всичко в едно“ започва да освобождава налягането на интервали. Не докосвайте отвора за пара.
8 Уредът за готвене „всичко в едно“ автоматично превключва в режим на запазване на топлината, след като налягането се освободи напълно. Можете да отключите и отворите горния капак.
   ↳ Индикаторът за поддържане на топлината ( ) светва.

Забележка

- Изчакайте, докато уредът за готвене „всичко в едно“ изстине естествено, преди да отворите капака.
- След като процесът на готвене приключи, изключете уреда за готвене „всичко в едно“ от електрическия контакт.

Бавно готвене

Можете да изберете „Бавно готвене, ниска температура“ ( ) или „Бавно готвене, висока температура“ ( ), всяка функция има 6 подменюта. За времето за готвене и диапазона на регулиране на време вижте глава „Общ преглед на функциите“.

Забележка

- Това е меню за готвене без налягане.

1 Следвайте стъпките от “Подготовка преди готвене”.
2 Докоснете или , за да изберете бавно готвене (или), докоснете за потвърждение (фиг. 9).
3 Докоснете или , за да изберете едно от подменютата.
   ↳ Избраната функция за готвене светва, времето за готвене по подразбиране се показва на екрана.
4 Докоснете , за да потвърдите – уредът за готвене „всичко в едно“ започва да работи в избрания режим.
5 Уредът за готвене „всичко в едно“ автоматично превключва в режим на запазване на топлината, след като процесът приключи. Можете да отключите и отворите горния капак.
   ↳ Индикаторът за поддържане на топлината ( ) светва.

Готвене на пара

За времето за готвене и диапазона на регулиране на всяко подменю вижте глава „Общ преглед на функциите“.

Забележка

- Налягането на готвене по подразбиране е 10 kPa и не може да се регулира.

1 Следвайте стъпките от “Подготовка преди готвене”.
2 Докоснете или изберете готвене на пара ( ), докоснете за потвърждение (фиг. 10).
3 Докоснете или , за да изберете едно от подменютата.
   ↳ Избраната функция за готвене светва, времето за готвене по подразбиране и налягането се показват на екрана.
4 Докоснете , за да потвърдите – уредът за готвене „всичко в едно“ започва да работи в избрания режим.
5 Когато уредът за готвене „всичко в едно“ достигне налягането за готвене, започва обратно броене на времето за поддържане на налягането. Уредът за готвене „всичко в едно“ се нагрява, докато се изпуска парата. По време на процеса на готвене не докосвайте отвора за пара, за да избегнете изгаряне.
6 Когато изтече времето за поддържане на налягането, уредът за готвене „всичко в едно“ преминава в етап на освобождаване на налягането, индикаторът kPa светва и уредът за готвене „всичко в едно“ започва да освобождава налягането на интервали. Не докосвайте отвора за пара.
7 Уредът за готвене „всичко в едно“ автоматично превключва в режим на запазване на топлината, след като налягането се освободи напълно. Можете да отключите и отворите горния капак.
   ↳ Индикаторът за поддържане на топлината ( ) светва.

Специални рецепти

В тази функция за готвене има 6 функции за готвене: Ориз ( ), Супа ( ), Боб ( ), Зелеви сърми ( ), Кисело мляко ( ) и Конфитюр ( ).

За времето за готвене и диапазона на регулиране вижте глава „Общ преглед на функциите“.

Забележка

- Кисело мляко ( ) и Конфитюр ( ) са менюта за готвене без налягане.

1 Следвайте стъпките от “Подготовка преди готвене”.
2 Докоснете или изберете специални рецепти ( ), докоснете за потвърждение (фиг. 11).
3 Докоснете или , за да изберете едно от подменютата.
   ↳ Избраната функция за готвене светва, времето за готвене по подразбиране и налягането се показват на екрана.
4 Докоснете , за да потвърдите – уредът за готвене „всичко в едно“ започва да работи в избрания режим.
5 Когато уредът за готвене „всичко в едно“ достигне налягането за готвене, започва обратно броене на времето за поддържане на налягането.
6 Когато изтече времето за поддържане на налягането, уредът за готвене „всичко в едно“ преминава в етап на освобождаване на налягането, индикаторът kPa светва и уредът за готвене „всичко в едно“ започва да освобождава налягането на интервали. Не докосвайте отвора за пара.
7 Уредът за готвене „всичко в едно“ автоматично превключва в режим на запазване на топлината, след като налягането се освободи напълно. Можете да отключите и отворите горния капак.
   ↳ Индикаторът за поддържане на топлината ( ) светва.

Сотиране

Забележка

- Дръжте капака отворен, когато използвате функцията Сотиране , в противен случай уредът за готвене „всичко в едно“ ще издава звуков сигнал.

1 Следвайте стъпките от “Подготовка преди готвене”.
2 Докоснете или изберете готвене със Сотиране ( ), докоснете за потвърждение (фиг. 12).
3 Докоснете или , за да изберете време за готвене (фиг. 13).
   ↳ Времето на готвене мига на екрана.
4 Докоснете , за да потвърдите – уредът за готвене „всичко в едно“ започва да работи в избрания режим.
5 Уредът за готвене „всичко в едно“ автоматично преминава в режим на готовност след приключване на процеса на готвене.

Претопляне/печене

1 Разбъркайте охладената храна и я разпределете равномерно във вътрешния съд.
2 Сипете малко вода върху ястието, за да не стане твърде сухо. Количеството вода зависи от количеството храна.
3 Затворете капака, включете щепсела в контакта и включете уреда.
4 Докоснете или изберете Претопляне/печене ( ) (фиг. 14).
5 Докоснете или , за да изберете време за готвене.
   ↳ Времето на готвене мига на екрана.
6 Докоснете , за да потвърдите – уредът за готвене „всичко в едно“ започва да работи в избрания режим.
7 Уредът за готвене „всичко в едно“ автоматично превключва в режим на запазване на топлината, след като процесът на готвене приключи.
   ↳ Индикаторът за поддържане на топлината ( ) светва.

Регулирайте времето за готвене, налягането и отложения старт

Забележка

- Не можете да регулирате времето за функциите Ориз и Запазване на топлината.
- Нивото на налягане не се регулира за: Бавно готвене, висока температура, Бавно готвене, ниска температура, Готвене на пара, Ориз, Зелеви сърми, Кисело мляко, Конфитюр, Сотиране, Сгъстяване на сос, Претопляне/печене и Запазване на топлината.

Можете да регулирате времето за готвене, налягането по подразбиране и отложения старт по време на избора на меню.

1 След като изберете желаната функция, докоснете и задържте , за да настроите времето за готвене (фиг. 15).
   ↳ Индикаторът на часа се показва на екрана.
   ↳ Времето за готвене мига.
2 Натиснете или , за да зададете времето (фиг. 16).
3 Докоснете за потвърждение. Докоснете или за да зададете налягането (фиг. 17).
   ↳ Индикаторът за налягането kPa се показва на екрана.
   ↳ Налягането на готвенето мига.
4 Докоснете за потвърждение. Докоснете или , за да зададете време отложен старт (фиг. 18).
   ↳ Индикаторът за отложен старт се показва на екрана.
5 Докоснете , за да потвърдите – уредът за готвене „всичко в едно“ започва да работи в избрания режим.

Забележка

- Можете да увеличите налягането на готвене, за да постигнете още по-крехки резултати спрямо вашите предпочитания, като същевременно намалите налягането на готвене, ако текстурата е твърде мека.
- Докоснете , за да отмените настройката за време за готвене/налягане/отложен старт.

Добавяне на съставка

С тази функция можете да отворите капака по време на процеса на готвене под налягане и да добавите още съставки.

Забележка

- Функцията за добавяне на съставка е достъпна за всички менюта за готвене под налягане.

1 След началото на процеса на готвене бутонът ще светне, ако избраната функция поддържа добавяне на съставка.
2 Можете да докоснете по всяко време на процеса на поддържане на налягането.
   ↳ Настоящият процес на готвене спира на пауза, уредът за готвене „всичко в едно“ издава звукови сигнали и започва да освобождава налягането.
3 Когато налягането се освободи напълно, индикаторът за отключен капак започва да мига и уредът за готвене „всичко в едно“ издава звуков сигнал. Можете да отворите горния капак, за да добавите повече съставки по ваш вкус (фиг. 19).
4 Завъртете дръжката по посока на часовниковата стрелка, за да заключите горния капак.
5 Ако не добавите съставките в следващите две минути, уредът за готвене „всичко в едно“ ще възобнови работата към предишния процес на готвене.

Сгъстяване на сос

Забележка

- В режим на готовност функцията за сгъстяване на соса се прилага за всички функции за готвене.
- В режим на запазване на топлината функцията за сгъстяване на соса не се прилага за следните функции: Претопляне/печене, Ориз, Зелеви сърми, Кисело мляко и Конфитюр.
- Времето по подразбиране е 8 минути, можете да зададете времето от 5 до 15 минути.
- Когато функцията за сгъстяване на соса работи, докоснете за отмяна.
- Когато използвате тази функция, дръжте капака отворен.

1 Докоснете бутона в режим на готовност или в режим на запазване на топлината (фиг. 20).
   ↳ Времето за готвене по подразбиране се показва.
2 Натиснете или , за да зададете желаното време на готвене. Докоснете за потвърждение.
3 Уредът за готвене „всичко в едно“ автоматично превключва в режим на запазване на топлината, след като време за готвене изтече.
   ↳ Индикаторът за поддържане на топлината ( ) светва.

Настройка на заключване за деца

За да предпазите детето си от използване на уреда или за да избегнете неочаквана работа по време на готвене, можете да настроите функцията за заключване за деца.

1 След като процесът на готвене стартира, натиснете за 3 секунди, за да активирате заключването за деца (фиг. 21).
   ↳ Другите бутони не реагират.
2 Натиснете отново за 3 секунди, за да дезактивирате заключването за деца.

Настройка на менюто „Моите любими“

Можете да зададете три менюта като „Моите любими“. Преди да направите някакви промени в настройката, трите менюта по подразбиране са Готвене под налягане – Говеждо месо ( )- .

Ако трябва да смените „Моите любими“- на Готвене на пара – Свинско месо ( ), следвайте стъпките по-долу:

1 Докоснете и задържте за 3 секунди, докато не започне да мига (фиг. 22).
   ↳ започва да мига.
   ↳ Иконите на менюто по подразбиране започват да мигат.
2 Докоснете многократно, докато не започне да мига на екрана на дисплея.
3 Докоснете или , за да изберете готвене на пара – Свинско месо ( ) (фиг. 23).
4 Докоснете за потвърждение. Докоснете или , за да зададете време за готвене.

Забележка

- За функция за готвене под налягане трябва да зададете налягането, преди да запазите ново любимо меню .

5 Докоснете за потвърждение (фиг. 24).
   ↳ Старото меню в е заменено успешно с новото.
6 Следвайте стъпки 1 – 5, за да зададете или .
7 Докоснете многократно, за да влезете в менюто „Моите любими“, докоснете , за да започнете процеса на готвене.

4 Почистване и поддръжка

Забележка

- Изключете уреда за готвене „всичко в едно“ от контакта, преди да го почистите.
- Изчакайте, докато уредът за готвене „всичко в едно“ се охлади достатъчно, преди да го почистите.

Вътрешен капак

- Развийте винта около регулатора на температурата по посока, обратна на часовниковата стрелка (фиг. 25).
- Задръжте подвижния вътрешен капак и го издърпайте навън, за да го свалите от горния капак за почистване.
- Накиснете в гореща вода и измийте с гъба (фиг. 26).
- За да сглобите подвижния вътрешен капак, го прикрепете напълно към горния капак и след това завийте гайката около регулатора на температурата по посока на часовниковата стрелка.

Кутия за пара

- Следвайте горните стъпки, за да разглобите вътрешния капак.
- Разглобете кутията на пара от вътрешния капак, както е описано по-долу (фиг. 27):
- Насочете чешмяната вода към отвора от задната страна на кутията за пара, напълнете я с вода и разклатете, за да я почистите старателно, за да се уверите, че няма остатъци от храна. Сглобете отново кутията за пара към вътрешния капак, след като приключите почистването (фиг. 28).

Поплавък

- Хванете гумения пръстен около поплавъка и издърпайте навън, за да го свалите от горния капак. Почиствайте го редовно с вода и се уверете, че няма залепнали остатъци от храна по него, в противен случай може да срещнете затруднения при отваряне на капака (фиг. 29).
- За да сглобите поплавъка, поставете тънкия му край в отвора на капака и сглобете гумения пръстен около поплавъка (фиг. 30).
- Можете също така да добавите вода в съда и да стартирате функцията за пара за по-лесно почистване.

Регулатор на налягане

- Задръжте дръжката на регулатора на налягането и внимателно я издърпайте. Изплакнете под течаща вода, за да отстраните остатъците от храна вътре или използвайте клечка за зъби (фиг. 31).
- Задръжте дясната дръжка на регулатора на налягането и го сглобете обратно към вътрешния капак (фиг. 32).

Уплътнителен пръстен

Забележка

- Не сваляйте уплътнителния пръстен насила, той ще тече, ако не е сглобен правилно.

- Поставете уплътнителния пръстен с процепа нагоре върху равна повърхност (фиг. 33).
- Поставете обратната страна на подвижния вътрешен капак върху уплътнителния пръстен (фиг. 34).
- Поставете външния ръб на вътрешния капак в процепа, уверете се, че уплътнителният пръстен приляга добре на капака (фиг. 35).

Отвътре

От вътрешната страна на външния капак, основния корпус и нагревателния елемент:

- Избършете с влажна кърпа.
- Уверете се, че всички остатъци от храна, полепнали по уреда за готвене „всичко в едно“, са отстранени.

Забележка

- Не сваляйте уплътнителния пръстен насила, той ще протече, ако не е сглобен правилно.

Отвън

Повърхност на външния капак и външната част на основното тяло:

- Избършете с кърпа, навлажнена със сапунена вода.
- Използвайте само мека суха кърпа за забърсване на контролния панел.

Аксесоари и вътрешен съд

Черпак за супа и вътрешен съд.

- Накиснете в гореща вода и измийте с гъба.

5 Рециклиране

Този символ означава, че продуктът не може да се изхвърля заедно с обикновените битови отпадъци (2012/19/ЕС). Следвайте правилата на държавата си относно разделното събиране на електрическите и електронните уреди. Правилното изхвърляне помага за предотвратяването на потенциални негативни последици за околната среда и човешкото здраве.

6 Гаранция и поддръжка

Versuni предлага двегодишна гаранция след покупката на този продукт. Тази гаранция не е валидна, ако дефектът се дължи на неправилна употреба или лоша поддръжка. Нашата гаранция не засяга правата ви по закон като потребител. За повече информация или за позоваване на гаранцията, посетете нашия уебсайт **www.philips.com/support**.

7 Спецификации

Модел	Обявена мощност на изхода	Обявен капацитет	Диаметър
HD2151	910 – 1090 W	5,0 л	22 см

Забележка

- Изключете уреда за готвене „всичко в едно“ от контакта, ако не се използва дълго време.

8 Отстраняване на неизправности

Ако срещнете проблеми при използването на уреда, проверете следното, преди да заявите сервизно обслужване. Ако не успеете да разрешите проблема, се свържете с Центъра за обслужване на потребители на Philips във вашата страна.

Проблем	Решение
Трудно затварям горния капак.	• Вътрешният капак не е поставен добре. Уверете се, че вътрешният капак и уплътнителният пръстен са добре поставени. • Дръжката е в позиция 🔒. Завъртете я по посока, обратна на часовниковата стрелка в позиция 🔓.
Имам трудности при отваряането на горния капак, след като налягането се освободи.	• Уверете се, че дръжката е в позиция 🔓. • Може да има остатъци от храна на дъното на плаващия клапан. Не използвайте сила, за да го отворите, това може да причини изгаряне. Изчакайте уредът да изстине (около 30 минути), след което отново завъртете дръжката напред и назад.
Храната не е сготвена.	• Избрана е неправилна функция или време, увеличете времето за готвене или променете метода на готвене. • Преди да включите уреда за готвене „всичко в едно“, се уверете, че върху нагревателния елемент и вътрешния съд няма остатъци. • Нагревателният елемент е повреден или вътрешният съд е деформиран. Занесете уреда за готвене при вашия търговец на уреди на Philips или в упълномощен от Philips сервизен център.
От капака или от отвора за пара излиза въздух или пара.	• Глухата гайка около регулатора на температурата е разхлабена. Затегнете глухата гайка добре с подходящите инструменти. • Уплътнителният пръстен не е поставен добре. Уверете се, че тя е добре монтирана около подвижния вътрешен капак. • Има остатъци от храна в уплътнителния пръстен. Уверете се, че уплътнителният пръстен е чист. • Има остатъци от храна на плаващия клапан. Почистете плаващия клапан. • Има остатъци от храна в регулатора на налягането. Почистете регулатора на налягането. • Регулаторът на налягане не е поставен добре. Уверете се, че е поставен добре. • Капакът не е напълно затворен и заключен. Уверете се, че капакът е напълно затегнат и заключен в правилното положение.
E1, E2, E3, E8, E10, E11 или E16 се показват на екрана.	• Уредът за готвене „всичко в едно“ е неизправен. Занесете уреда при търговец на уреди на Philips или в упълномощен от Philips сервизен център.
Горепосочените проблеми все още съществуват.	• В уреда за готвене „всичко в едно“ е възникнала неизправност. Ако случаят е такъв, моля: (1) Услуга „Направете го сами“. Свържете се с Центъра за обслужване на потребители и ние може да сме в състояние да ви дадем инструкции и да ви помогнем да решите проблема с видео. (2) Услуга „Занесете продукта“. Занесете продукта си в сервизен център на Philips. (3) Обслужване на място. Свържете се с нас и ние ще ви помогнем да организирате разрешен от Philips ремонт за вашия продукт без допълнително заплащане.

Čeština

1 Důležité

Před použitím tohoto přístroje si pečlivě přečtěte tento leták s bezpečnostními pokyny a uschovejte jej pro budoucí potřebu.

Nebezpečí

- Neponořujte přístroj do žádné kapaliny.

Varování

- Než přístroj zapojíte, zkontrolujte, zda napětí uvedené na přístroji odpovídá napětí místní rozvodné sítě.
- Přístroj je určen k použití v domácnosti a podobně, např.:
  - v kuchyňkách pro personál v obchodech a v dalších obytných prostředích k použití klienty;
  - na farmách;
  - použití klienty v hotelech, motelech a dalších obytných prostředích;
  - Nevkládejte do otvoru pro výstup páry kovové předměty ani cizí látky.
- Přístroj mohou používat osoby se sníženými fyzickými, smyslovými nebo duševními schopnostmi nebo nedostatkem zkušeností a znalostí, pokud jsou pod dohledem nebo byly poučeny o bezpečném používání přístroje a rozumí všem rizikům spojeným s používáním přístroje.
- Děti si s přístrojem nesmí hrát.
- Čištění a uživatelskou údržbu nesmějí provádět děti.
- Přístroj nesmějí používat děti.
- Přístroj a napájecí kabel udržujte mimo dosah dětí.
- Pokud dojde k poškození napájecího kabelu, je potřeba kabel nahradit novým kabelem od výrobce.
- Přístroj není určen k tomu, aby byl ovládán pomocí externího časovače nebo samostatného dálkového ovladače.
- VAROVÁNÍ: Vždy postupujte podle pokynů a používejte přístroj v souladu s nimi, zabráníte tak možnému zranění.
- VAROVÁNÍ: Vyhněte se polití konektoru napájení, zabráníte tak možnému nebezpečí.
- Upozornění: Povrch topného tělesa zůstává po použití horký.
- K čištění povrchů, které přicházejí do styku s potravinami, používejte čistý a měkký hadřík.
- Přístroj zapojujte pouze do uzemněné síťové zásuvky. Vždy se ujistěte, že je zástrčka pevně zasunutá do zásuvky.
- Přístroj nepoužívejte, pokud je poškozena zástrčka, napájecí kabel, vnitřní hrnec, těsnicí kroužek nebo tělo přístroje.
- Napájecí kabel nenechávejte viset přes hranu stolu nebo pracovní desky, na které je přístroj postaven.
- Než zapojíte přístroj do síťové zásuvky, ujistěte se, že jsou topné těleso a vnější část vnitřního hrnce čisté a suché.
- Nezapojujte přístroj a nedotýkejte se ovládacího panelu, pokud máte mokré ruce.
- Kanálky v regulátoru tlaku, které umožňují únik páry, by se měly pravidelně kontrolovat, aby se zajistilo, že nebudou ucpané.
- Před zapojením přístroje do sítě zkontrolujte, že je zásuvka čistá a suchá.
- Nádoba se nesmí otevřít, dokud se tlak dostatečně nesníží.
- Spotřebič nepoužívejte, pokud zpod horního víka uniká příliš mnoho vzduchu nebo páry.
- Při přípravě polévky nebo viskózní tekutiny neuvolňujte tlak otočením regulátoru tlaku do polohy otvoru pro výstup páry, jinak by z ventilu regulátoru tlaku mohla vystříknout tekutina. Počkejte, až se tlak přirozeně uvolní a plovoucí ventil klesne, a otevřete horní víko.

Upozornění

- Nikdy nepoužívejte příslušenství nebo díly od jiných výrobců nebo takové, které nebyly doporučeny společností Philips. Použijete-li takové příslušenství nebo díly, pozbývá záruka platnosti.
- Nevystavujte přístroj vysokým teplotám, ani jej nepokládejte na sporák, který je v provozu nebo je stále ještě horký.
- Nevystavujte přístroj přímému slunečnímu svitu.
- Přístroj postavte na stabilní, vodorovný a vyrovnaný povrch.
- K přemísťování spotřebiče nepoužívejte rukojeť na horním víku, ale boční rukojeti.
- Při uvolňování tlaku z ventilu regulátoru tlaku dochází k úniku horké páry nebo kapaliny. Udržujte ruce a obličej v dostatečné vzdálenosti od otvoru pro výstup páry.
- Než přístroj zapojíte do síťové zásuvky a zapnete, vždy do něj nejprve vložte vnitřní hrnec.
- Při přípravě jídla neumísťujte vnitřní hrnec přímo na otevřený oheň.
- Pokud je vnitřní hrnec zdeformovaný, nepoužívejte jej.
- Ujistěte se, že je těsnicí kroužek čistý a v dobrém stavu.
- Přístupné povrchy mohou být během používání přístroje horké. Dotýkáte-li se povrchů, buďte obzvlášť opatrní.
- Dejte pozor na horkou páru vycházející z plovoucího ventilu a ventilu regulátoru tlaku během vaření nebo při otevření víka. Abyste s párou nepřišli do styku, udržujte ruce a obličej mimo dosah přístroje.
- Nezdvihejte a nepřemísťujte přístroj, pokud je v provozu.
- Nepřekračujte maximální hladinu vody označenou na vnitřním hrnci, aby nedošlo k přetečení.
- Během vaření nevkládejte do hrnce kuchyňské náčiní.
- Používejte pouze dodané kuchyňské náčiní. Nepoužívejte ostré náčiní.
- Abyste předešli poškrábání, nedoporučuje se vařit přísady obsahující korýše a škeble. Před vařením sundejte jejich tvrdé schránky.
- Nepokládejte na víko magnetické předměty. Nepoužívejte přístroj blízko magnetických předmětů.
- Před čištěním nebo přemísťováním nechte přístroj vždy vychladnout na pokojovou teplotu.
- Po použití přístroj vždy vyčistěte. Přístroj nemyjte v myčce nádobí.
- Pokud přístroj po delší dobu nepoužíváte, vždy jej odpojte ze síťové zásuvky.
- Pokud by se přístroj používal nesprávným způsobem, pro profesionální či poloprofesionální účely nebo v případě použití v rozporu s pokyny v tomto letáku s bezpečnostními pokyny, pozbývá záruka platnosti a společnost Philips odmítá jakoukoliv zodpovědnost za způsobené škody.
- Přečtěte si všechny pokyny.
- Když je tlakový hrnec v provozu, nepouštějte k němu děti.
- Tlakový hrnec nevkládejte do vyhřáté trouby.
- S tlakovým hrncem pod tlakem pohybujte co nejopatrněji. Nedotýkejte se horkých povrchů. Používejte rukojeti a knoflíky. V případě potřeby použijte ochranu.
- Tlakový hrnec nepoužívejte k jiným účelům, než ke kterým je určen.
- Tento spotřebič vaří pod tlakem. Při nesprávném používání tlakového hrnce může dojít k opaření. Před zapnutím ohřevu musí být tlakový hrnec řádně uzavřen.
- Tlakový hrnec nikdy neotevírejte násilím. Neotevírejte jej dříve, než se přesvědčíte, že jeho vnitřní tlak zcela poklesl.
- Tlakový hrnec nikdy nepoužívejte bez přidání vody, mohlo by dojít k jeho vážnému poškození.
- Hrnec nenaplňujte více než do 2/3 jeho objemu. Při přípravě potravin, které během vaření nabývají, jako je rýže nebo sušená zelenina, nenaplňujte hrnec více než do poloviny objemu.
- Použijte vhodný zdroj (zdroje) tepla podle návodu k použití.
- Po přípravě masa s kůží (např. hovězího jazyka), která může vlivem tlaku nabobtnat, maso nepropichujte, dokud je kůže nabobtnalá; mohli byste se opařit.
- Při přípravě pokrmů z těsta hrncem před otevřením víka jemně zatřeste, aby nedošlo k vyklouznutí pokrmu.
- Před každým použitím zkontrolujte, zda nejsou ventily blokovány. Viz návod k použití.
- Tlakový hrnec v tlakovém režimu nikdy nepoužívejte k hlubokému nebo povrchovému smažení potravin.
- Nezasahujte do žádného z bezpečnostních systémů nad rámec pokynů pro údržbu uvedených v návodu k použití.
- Používejte pouze náhradní díly od výrobce vhodné pro příslušný model. Používejte zejména tělo přístroje a víko od stejného výrobce, které jsou označeny jako kompatibilní.
- Opravy smí provádět pouze oprávněný personál.
- Tlakový hrnec by měl být při skladování umístěn na suchém místě.
- Navštivte web **www.philips.com/support** a stáhněte uživatelskou příručku.

Funkce zálohování pro případ výpadku napájení

Tento přístroj je vybaven funkcí zálohování pro případ výpadku napájení, která si pamatuje stav před výpadkem napájení.

- Pokud během vaření dojde k výpadku napájení a napájení je obnoveno do 30 minut, odpočítávání doby vaření pokračuje od bodu, kde předtím skončilo.
- Pokud dojde k výpadku napájení, přístroj je v režimu předvolby a napájení je obnoveno do 30 minut, odpočítávání doby předvolby pokračuje od bodu, kde předtím skončilo.
- Pokud k obnovení napájení nedojde během 30 minut, spotřebič nemusí pokračovat v předchozím pracovním procesu, ale zůstane v pohotovostním režimu.

Elektromagnetická pole (EMP)

Tento přístroj odpovídá platným normám a předpisům týkajícím se elektromagnetických polí.

2 Multifunkční hrnec

Gratulujeme k nákupu a vítáme vás mezi uživateli výrobků společnosti Philips!

Chcete-li plně využívat podporu společnosti Philips, zaregistrujte svůj výrobek na stránce **www.philips.com/welcome**.

Obsah balení (obr. 1)

Hlavní jednotka
Naběračka na rýži a polévku
Napájecí kabel
Napařovací destička
Kniha receptů
Vnitřní hrnec
Odměrka
Odnímatelné vnitřní víko
Uživatelská příručka
Záruční list
Stručný návod k rychlému použití pro ukázku

Přehled výrobku (obr. 2)

1	Víko	10	Ovládací panel
2	Těsnicí kroužek	11	Ovládání teploty
3	Odnímatelné vnitřní víko	12	Parní box
4	Kloboukové matice	13	Napájení
5	Pojistný ventil	14	Tlačítko otevření víka
6	Upínací matice	15	Rukojeť pro uzamčení/odemčení víka
7	Plovoucí ventil	16	Otvor pro výstup páry
8	Vnitřní hrnec	17	Regulátor tlaku
9	Indikace hladiny vody		

Přehled ovládacího panelu (obr. 3)

18	Indikátor uzamknutí víka	25	Indikátor volby tlaku
19	Tlačítko Přidání surovin	26	Indikátor zpožděného startu
20	Tlačítko zahuštění omáčky	27	Tlačítko výběru nabídky
21	Tlačítko Oblíbené	28	Tlačítko pro výběr nabídky
22	Tlačítko výběru velikosti kostek masa	29	Tlačítko potvrzení/dětské pojistky
23	Ukazatel dětské pojistky	30	Tlačítko zrušení
24	Indikátor volby časovače	31	Indikátor odemknutého víka

3 Používání multifunkčního hrnce

Program vaření

Funkce vaření	Funkce dílčího vaření	Výchozí doba vaření	Nastavitelná doba vaření	Výchozí tlak (kPa)	Nastavitelný rozsah regulace tlaku (kPa)
Tlakové vaření	Hovězí maso	30 minut	3–59 minut	70	20–70
	Drůbež	15 minut	2–59 minut	60	20–70
	Vepřové maso	15 minut	0–59 minut	70	20–70
	Jehněčí	20 minut	3–59 minut	70	20–70
	Mořské plody	3 minuty	1–59 minut	40	20–70
	Manuální	5 minut	2–59 minut	20	20–70
Pomalé vaření Nízký	Hovězí maso	12 hodin	2–12 hodin	Není k dispozici	Není k dispozici
	Drůbež	10 hodin	2–12 hodin	Není k dispozici	Není k dispozici
	Vepřové maso	10 hodin	2–12 hodin	Není k dispozici	Není k dispozici
	Jehněčí	10 hodin	2–12 hodin	Není k dispozici	Není k dispozici
	Mořské plody	8 hodin	2–12 hodin	Není k dispozici	Není k dispozici
	Manuální	2 hodiny	2–12 hodin	Není k dispozici	Není k dispozici
Pomalé vaření Vysoký	Hovězí maso	6 hodin	2–12 hodin	Není k dispozici	Není k dispozici
	Drůbež	4 hodiny	2–12 hodin	Není k dispozici	Není k dispozici
	Vepřové maso	4 hodiny	2–12 hodin	Není k dispozici	Není k dispozici
	Jehněčí	4 hodiny	2–12 hodin	Není k dispozici	Není k dispozici
	Mořské plody	2 hodiny	2–12 hodin	Není k dispozici	Není k dispozici
	Manuální	2 hodiny	2–12 hodin	Není k dispozici	Není k dispozici
Vaření v páře	Hovězí maso	30 minut	3–30 minut	10	Není k dispozici
	Drůbež	20 minut	3–30 minut	10	Není k dispozici
	Vepřové maso	30 minut	3–30 minut	10	Není k dispozici
	Jehněčí	30 minut	3–30 minut	10	Není k dispozici
	Mořské plody	8 minut	3–30 minut	10	Není k dispozici
	Manuální	10 minut	3–30 minut	10	Není k dispozici
Speciální recept	Rýže	14 minut	Není k dispozici	30	Není k dispozici
	Polévka	20 minut	20–59 minut	50	20–50
	Fazole	20 minut	20–59 minut	70	20–70
	Zelné závitky	18 minut	10–20 minut	40	Není k dispozici
	Jogurt	8 hodin	6–12 hodin	Není k dispozici	Není k dispozici
	Džem	55 minut	25–59 minut	Není k dispozici	Není k dispozici
Restování		10 minuty	10–59 minut	Není k dispozici	Není k dispozici
Ohřev/Pečení		15 minut	15–59 minut	Není k dispozici	Není k dispozici
Uchov. teplé		12 hodin	Není k dispozici	Není k dispozici	Není k dispozici
Zahuštění omáčky		8 minut	5–15 minut	Není k dispozici	Není k dispozici

Poznámky

- Při používání těchto funkcí nechte víko otevřené: Restování a Zahuštění omáčky. V opačném případě vám multifunkční hrnec pípnutím připomene, že máte otevřít víko.
- Víko zavřete a zajistěte při používání následujících funkcí: Tlakové vaření, Vaření v páře, Rýže, Polévka a Fazole. Pokud víko odklopíte, multifunkční hrnec zastaví proces vaření, rozsvítí se kontrolka 🔒 a ozve se zvukový signál.
- Proces vaření můžete zahájit s otevřeným nebo zavřeným víkem. To platí pro funkce Pomalé vaření Nízký, Pomalé vaření Vysoký, Jogurt a Uchov. teplé.
- Proces vaření můžete zahájit s otevřeným nebo zavřeným víkem. To platí pro funkce Zelné závitky, Džem a Ohřev/Pečení.
- Při použití funkce Manuální ( ) v režimu Pomalé vaření Nízký, Pomalé vaření Vysoký nebo Vaření v páře, musíte před zahájením vaření ručně nastavit dobu vaření, tlak a přednastavený čas.
- Během vaření se z otvoru pro výstup páry přerušovaně uvolňuje pára. Důvodem je optimální proudění vzduchu a zajištění výsledku vaření.
- Když začne tlak stoupat, multifunkční hrnec automaticky vypustí studený vzduch z vnitřního hrnce ventilačním otvorem pro výstup páry. Důvodem je zajistit, že senzor dokáže přesně snímat a kontrolovat teplotu a tlak uvnitř.
- Tlak vaření lze upravit tak, abyste dosáhli požadované konzistence. Tlak vaření můžete zvýšit, aby byl výsledný pokrm ještě křehčí, nebo snížit, pokud se vám konzistence zdá příliš měkká.

Přípravy před vařením

Varování

- Ujistěte se, že je odnímatelné vnitřní víko správně nasazeno.

Poznámka

- Nenaplňujte vnitřní hrnec potravinami a tekutinami méně, než jak udává označení minimální hladiny vody, nebo více, než udává značka maximální hladiny vody.
- U potravin, které během vaření nabývají, (jako jsou například fazole nebo sušené potraviny), nenaplňujte vnitřní nádobu jídlem a tekutinami více než do poloviny.
- Při vaření rýže se řiďte údaji o hladině vody na vnitřní straně hrnce. Hladinu vody můžete upravit podle různých typů rýže a podle svých preferencí. Nepřekračujte maximální množství indikovaná uvnitř vnitřního hrnce.
- Po zahájení procesu vaření můžete stisknutím tlačítka ⊖ ukončit probíhající práci a spotřebič přejde do režimu výběru nabídky.
- Po zahájení procesu vaření, kdy je ve vnitřním hrnci již přítomen tlak, musíte tlačítko stisknout a podržet ⊖ na 3 sekundy, abyste zrušili probíhající proces vaření (jedno kliknutí na tlačítko nestačí).
- Pokud se na obrazovce rozsvítí POUZE tlačítko ⊖, znamená to, že se multifunkční hrnec nachází v pohotovostním režimu.

Před zahájením vaření v multifunkčním hrnci proveďte následující přípravy:

1 Otočte rukojetí pro uzamčení/odemčení víka proti směru hodinových ručiček do polohy 🔓 (obr. 4).
2 Stiskněte uvolňovací tlačítko horního víka a víko otevřete.
3 Vyjměte z multifunkčního hrnce vnitřní hrnec.
4 Vložte předem omyté potraviny do vnitřního hrnce, otřete vnější stranu a dno vnitřního hrnce do sucha měkkým hadříkem a poté jej vložte zpět do multifunkčního hrnce (obr. 5).
5 Otočením rukojeti ve směru hodinových ručiček horní víko zajistěte.
6 Zasuňte zástrčku do síťové zásuvky (obr. 6).

Poznámka

- Dbejte na to, aby vnější část vnitřního hrnce byla suchá a čistá a aby na topném tělese neulpěly žádné zbytky.
- Zkontrolujte, zda je vnitřní hrnec správně v kontaktu s topným tělesem.

Tlakové vaření

K dispozici je 6 podnabídek. Informace o době vaření pod tlakem a rozsahu regulace tlaku naleznete v kapitole „Přehled funkcí“.

1 Postupujte podle kroků v části „Příprava před vařením“.
2 Klepnutím na tlačítko ⊕ nebo ⊖ vyberte tlakové vaření ( ), klepnutím na tlačítko ✓ výběr potvrďte (obr. 7).
3 Klepnutím na ⊕ nebo ⊖ vyberte jednu z podnabídek.
   ↳ Zvolená funkce vaření se rozsvítí, na obrazovce se objeví výchozí čas udržování tlaku a tlak.
4 Klepněte na ikonu a vyberte velikost kostek masa (obr. 8).
   Definice velikosti masa:
   - malé 3 až 6 cm
   - velké 8 až 10 cm
5 Klepnutím na tlačítko ✓ potvrďte. Multifunkční hrnec začne pracovat ve vybraném režimu.
6 Jakmile multifunkční hrnec dosáhne požadovaného tlaku, začne se odpočítávat doba udržování tlaku.
7 Po uplynutí této doby přejde multifunkční hrnec do fáze uvolňování tlaku, rozsvítí se kontrolka kPa a hrnec začne v určitých intervalech uvolňovat tlak. Nedotýkejte se otvoru pro výstup páry.
8 Po úplném uvolnění tlaku se multifunkční hrnec automaticky přepne do režimu udržování teploty. Můžete uvolnit a otevřít horní víko.
   ↳ Rozsvítí se indikátor udržování teploty ( ).

Poznámka

- Počkejte, až multifunkční hrnec přirozeně vychladne a teprve potom otevřete víko.
- Po skončení vaření odpojte multifunkční hrnec od elektrické zásuvky.

Pomalé vaření

Můžete zvolit funkci Pomalé vaření Nízký ( ) nebo Pomalé vaření Vysoký ( ), přičemž každá z těchto funkcí má 6 podnabídek. Informace o době vaření a rozsahu regulace času naleznete v kapitole „Přehled funkcí“.

Poznámka

- Toto je nabídka pro netlakové vaření.

1 Postupujte podle kroků v části „Příprava před vařením“.
2 Klepnutím na ⊕ nebo ⊖ vyberte pomalé vaření (nebo), potvrďte klepnutím na ✓ (obr. 9).
3 Klepnutím na ⊕ nebo ⊖ vyberte jednu z podnabídek.
   ↳ Zvolená funkce vaření se rozsvítí, na obrazovce se objeví výchozí doba vaření.
4 Klepnutím na tlačítko ✓ potvrďte. Multifunkční hrnec začne pracovat ve vybraném režimu.
5 Po dokončení procesu vaření se multifunkční hrnec automaticky přepne do režimu udržování v teple. Můžete uvolnit a otevřít horní víko.
   ↳ Rozsvítí se indikátor udržování teploty ( ).

Vaření v páře

Dobu vaření a rozsah regulace jednotlivých podnabídek najdete v kapitole „Přehled funkcí“.

Poznámka

- Výchozí tlak vaření je 10 kPa a nelze ho upravit.

1 Postupujte podle kroků v části „Příprava před vařením“.
2 Klepnutím na možnost ⊕ nebo ⊖ vyberte vaření v páře ( ), potvrďte klepnutím na volbu ✓ (obr. 10).
3 Klepnutím na ⊕ nebo ⊖ vyberte jednu z podnabídek.
   ↳ Zvolená funkce vaření se rozsvítí, na obrazovce se objeví výchozí čas udržování tlaku vaření.
4 Klepnutím na tlačítko ✓ potvrďte. Multifunkční hrnec začne pracovat ve vybraném režimu.
5 Jakmile multifunkční hrnec dosáhne požadovaného tlaku, začne se odpočítávat doba udržování tlaku. Multifunkční hrnec se zahřívá a zároveň vypouští páru. Během vaření se nedotýkejte otvoru pro výstup páry, aby nedošlo k popálení.
6 Po uplynutí této doby přejde multifunkční hrnec do fáze uvolňování tlaku, rozsvítí se kontrolka kPa a hrnec začne v určitých intervalech uvolňovat tlak. Nedotýkejte se otvoru pro výstup páry.
7 Po úplném uvolnění tlaku se multifunkční hrnec automaticky přepne do režimu udržování teploty. Můžete uvolnit a otevřít horní víko.
   ↳ Rozsvítí se indikátor udržování teploty ( ).

Speciální recepty

Tato funkce vaření obsahuje 6 nabídek: Rýže ( ), Polévka ( ), Fazole ( ), Zelné závitky ( ), Jogurt ( ) a Džem ( ).

Informace o době vaření a rozsahu regulace naleznete v kapitole „Přehled funkcí‘.

Poznámka

- Jogurt ( ) a Džem ( ) jsou nabídky vaření bez tlaku.

1 Postupujte podle kroků v části „Příprava před vařením“.
2 Klepnutím na ⊕ nebo ⊖ vyberte speciální recepty ( ), potvrďte klepnutím na tlačítko ✓ (obr. 11).
3 Klepnutím na ⊕ nebo ⊖ vyberte jednu z podnabídek.
   ↳ Zvolená funkce vaření se rozsvítí, na obrazovce se objeví výchozí čas udržování tlaku vaření.
4 Klepnutím na tlačítko ✓ potvrďte. Multifunkční hrnec začne pracovat ve vybraném režimu.
5 Jakmile multifunkční hrnec dosáhne požadovaného tlaku, začne se odpočítávat doba udržování tlaku.
6 Po uplynutí této doby přejde multifunkční hrnec do fáze uvolňování tlaku, rozsvítí se kontrolka kPa a hrnec začne v určitých intervalech uvolňovat tlak. Nedotýkejte se otvoru pro výstup páry.
7 Po úplném uvolnění tlaku se multifunkční hrnec automaticky přepne do režimu udržování teploty. Můžete uvolnit a otevřít horní víko.
   ↳ Rozsvítí se indikátor udržování teploty ( ).

Restování

Poznámka

- Při používání funkce Restování nechte otevřené víko, jinak bude multifunkční hrnec pípat.

1 Postupujte podle kroků v části „Příprava před vařením“.
2 Klepnutím na tlačítko ⊕ nebo ⊖ vyberte Restování ( ), potvrďte klepnutím na tlačítko ✓ (obr. 12).
3 Klepnutím na tlačítko ⊕ nebo ⊖ vyberte dobu vaření (obr. 13).
   ↳ Na displeji bude blikat časový údaj o době vaření.
4 Klepnutím na tlačítko ✓ potvrďte. Multifunkční hrnec začne pracovat ve vybraném režimu.
5 Po dokončení procesu vaření se multifunkční hrnec automaticky přepne do pohotovostního režimu.

Ohřev/Pečení

1 Uvolněte vychladlý pokrm a rovnoměrně ho rozložte ve vnitřním hrnci.
2 Nalijte na jídlo trochu vody, aby příliš nevyschlo. Množství vody závisí na množství pokrmu.
3 Zavřete víko, zasuňte zástrčku do síťové zásuvky a zapněte přístroj.
4 Klepnutím na tlačítko ⊕ nebo ⊖ vyberte možnost Ohřev/Pečení ( ) (obr. 14) .
5 Klepnutím na ⊕ nebo ⊖ vyberte dobu vaření.
   ↳ Na displeji bude blikat časový údaj o době vaření.
6 Klepnutím na tlačítko ✓ potvrďte. Multifunkční hrnec začne pracovat ve vybraném režimu.
7 Po dokončení procesu vaření se multifunkční hrnec automaticky přepne do režimu udržování v teple.
   ↳ Rozsvítí se indikátor udržování teploty ( ).

Nastavení doby vaření, tlaku a odloženého spuštění

Poznámka

- Dobu vaření nelze upravit pro funkci Rýže a Uchov. teplé.
- Úroveň tlaku nelze upravit pro tyto funkce: Nízký, Pomalé vaření Vysoký, Vaření v páře, Rýže, Zelné závitky, Jogurt, Džem, Restování, Zahuštění omáčky, Ohřev/Pečení a Uchov. teplé.

Během výběru nabídky můžete upravit dobu vaření, výchozí tlak a odložené spuštění

1 Po výběru požadované funkce klepnutím a podržením tlačítka ✓ upravte dobu vaření (obr. 15).
   ↳ Na displeji se zobrazí ukazatel času.
   ↳ Čas vaření bliká.
2 Klepnutím na tlačítko ⊕ nebo ⊖ nastavte čas (obr. 16).
3 Stisknutím tlačítka ✓ ji potvrďte. Klepnutím na tlačítko ⊕ nebo ⊖ nastavte tlak (obr. 17).
   ↳ Na displeji se zobrazí ukazatel tlaku kPa.
   ↳ Tlak vaření bliká.
4 Stisknutím tlačítka ✓ ji potvrďte. Klepnutím na tlačítko ⊕ nebo ⊖ nastavte čas odloženého spuštění (obr. 18).
   ↳ Na obrazovce se objeví indikátor odloženého spuštění.
5 Klepnutím na tlačítko ✓ potvrďte. Multifunkční hrnec začne pracovat ve vybraném režimu.

Poznámka

- Tlak vaření můžete zvýšit, abyste dosáhli ještě křehčího výsledku podle toho, co upřednostňujete, nebo snížit, pokud se vám konzistence zdá příliš měkká.
- Klepnutím na tlačítko ⊖ zrušte nastavení času vaření/tlaku/zpožděného startu.

Přidání surovin

Při použití této funkce můžete otevřít víko během procesu tlakového vaření a přidat další suroviny.

Poznámka

- Funkce přidání surovin je k dispozici pro všechny nabídky tlakového vaření.

1 Po zahájení procesu vaření se tlačítko rozsvítí, pokud je vybraná funkce přidávání surovin podporována.
2 Během procesu údržby tlaku můžete kdykoli klepnout na tlačítko .
   ↳ Aktuální proces vaření se pozastaví, multifunkční hrnec pípne a začne uvolňovat tlak.

3 Po úplném uvolnění tlaku začne blikat indikátor odemknutí víka a multifunkční hrnec zapípá. Horní víko můžete otevřít a přidat další požadované suroviny (obr. 19).
4 Otočením rukojeti ve směru hodinových ručiček horní víko zajistěte.
5 Pokud suroviny nepřidáte do dvou minut, multifunkční hrnec se vrátí k předchozímu procesu vaření.

Zahuštění omáčky

Poznámka

- V pohotovostním režimu se funkce zahuštění omáčky omáčky vztahuje na všechny funkce vaření.
- V režimu udržování teploty se funkce zahuštění omáčky nevztahuje na tyto funkce: Ohřev/Pečení, Rýže, Zelné závitky, Jogurt a Džem.
- Výchozí doba je 8 minut, nastavit můžete dobu od 5 do 15 minut.
- Když je aktivní funkce zahušťování omáčky, zrušíte ji klepnutím na tlačítko.
- Při použití této funkce nechte víko otevřené.

1 V pohotovostním režimu nebo režimu udržování teploty klepněte na tlačítko (obr. 20).
↳ Zobrazí se výchozí doba vaření.
2 Klepnutím na tlačítko nebo nastavte požadovanou dobu vaření. Stisknutím tlačítka ji potvrďte.
3 Po uplynutí doby vaření se multifunkční hrnec automaticky přepne do režimu udržování v teple.
↳ Rozsvítí se indikátor udržování teploty ( ).

Nastavení dětského zámku

Abyste zabránili v používání spotřebiče dětem nebo zabránili neočekávaným událostem během vaření, můžete nastavit funkci dětské pojistky.

1 Po zahájení procesu vaření dlouze stiskněte tlačítko na 3 sekundy a aktivujte tak dětskou pojistku (obr. 21).
↳ Ostatní tlačítka nereagují.
2 Pokud chcete dětskou pojistku deaktivovat, dlouze stiskněte tlačítko na 3 sekundy.

Nastavení nabídky Oblíbené

Jako oblíbenou můžete nastavit kteroukoli ze tří nabídek. Před provedením změn nastavení jsou tři výchozí nabídky Tlakové vaření – Hovězí maso ( )– .

Pokud chcete změnit nabídku Oblíbené – na Vaření v páře – Vepřové maso ( ), postupujte následovně:

1 Klepněte a podržte tlačítko na 3 sekundy, dokud nezačne blikat (obr. 22).
↳ Tlačítko bliká.
↳ Ikony výchozí nabídky blikají.
2 Opakovaně klepejte na tlačítko, dokud na obrazovce nezačne blikat .
3 Klepnutím na tlačítko nebo vyberte Vaření v páře – Vepřové maso ( ) (obr. 23).
4 Stisknutím tlačítka ji potvrďte. Klepnutím na nebo nastavte čas vaření.

Poznámka

- U funkce tlakového vaření je třeba před uložením nové oblíbené nabídky nastavit tlak.

5 Stisknutím tlačítka ji potvrďte (obr. 24).
↳ Stará nabídka v je úspěšně nahrazena novou.
6 Podle kroků 1–5 nastavte volbu nebo .
7 Opakovaným klepnutím na tlačítko přejděte do nabídky oblíbených, klepnutím na tlačítko spusťte proces vaření.

4 Čištění a údržba

Poznámka

- Před zahájením čištění multifunkčního hrnce ho odpojte ze zásuvky.
- S čištěním počkejte, až multifunkční hrnec dostatečně vychladne.

Vnitřní víko

- Odšroubujte šroub kolem regulátoru teploty proti směru hodinových ručiček (obr. 25).
- Podržte odnímatelné vnitřní víko a vytáhněte je směrem ven, abyste je mohli vyjmout z horního víka a vyčistit.
- Ponořte do horké vody a očistěte houbou (obr. 26).
- Chcete-li odnímatelné vnitřní víko zasunout zpět, zcela jej připevněte k hornímu víku a poté našroubujte matici kolem regulátoru teploty ve směru hodinových ručiček.

Parní box

- Při demontáži vnitřního víka postupujte podle výše uvedených pokynů.
- Parní box vyjměte z vnitřního víka následovně (obr. 27):
- Nasměrujte kohoutkovou vodu do otvoru na zadní straně parního boxu, naplňte jej vodou a důkladně jej protřepejte, abyste se ujistili, že v něm nezůstaly žádné zbytky potravin. Po dokončení čištění znovu nasaďte parní box na vnitřní víko (obr. 28).

Plovák

- Podržte gumový kroužek kolem plováku a tahem směrem ven jej sejměte z horního víka. Pravidelně jej čistěte vodou a dbejte na to, aby na něm neulpívaly zbytky jídla, jinak můžete mít potíže s otevíráním víka (obr. 29).
- Chcete-li plovák sestavit, vložte tenký konec plováku do otvoru ve víku a kolem plováku nasaďte gumový kroužek (obr. 30).
- Do hrnce můžete také nalít vodu a spustit funkci páry, která vám pomůže s čištěním.

Regulátor tlaku

- Držte rukojeť regulátoru tlaku a opatrně ji vytáhněte. Opláchněte ji pod tekoucí vodou, abyste odstranili zbytky jídla uvnitř, nebo použijte párátko (obr. 31).
- Držte pravou rukojeť regulátoru tlaku a nasaďte ji zpět na vnitřní víko (obr. 32).

Těsnicí kroužek

Poznámka

- Těsnicí kroužek nevyjímejte násilím, pokud není zcela sestaven, dochází k netěsnosti.

- Těsnicí kroužek položte drážkou směrem nahoru na rovný povrch (obr. 33).
- Nasaďte zadní stranu odnímatelného vnitřního víka na těsnicí kroužek (obr. 34).
- Vložte vnější okraj vnitřního víka do drážky a ujistěte se, že těsnicí kroužek dobře přiléhá k víku (obr. 35).

Vnitřní části

Vnitřní část vnějšího víka a tělo přístroje, topné těleso:
- Otřete vlhkým hadříkem.
- Dbejte na to, abyste odstranili všechny zbytky potravin, které k víceúčelovému vařiči přilnuly.

Poznámka

- Těsnicí kroužek nevyjímejte násilím, pokud není zcela sestaven, dochází k netěsnosti.

Vnější část

Povrch víka a vnější povrch těla přístroje:
- Otřete je hadříkem navlhčeným v mýdlové vodě.
- Ovládací panel otírejte pouze měkkým a suchým hadříkem.

Příslušenství a vnitřní hrnec

Naběračka na polévku a vnitřní hrnec.
- Ponořte do horké vody a očistěte houbou.

5 Recyklace

Tento symbol znamená, že výrobek nelze likvidovat s běžným komunálním odpadem (2012/19/EU).
Řiďte se pravidly vaší země pro sběr elektrických a elektronických výrobků. Správnou likvidací pomůžete předejít negativním dopadům na životní prostředí a lidské zdraví.

6 Záruka a podpora

Versuni nabízí po zakoupení tohoto výrobku dvouletou záruku. Tato záruka se nevztahuje na poškození vzniklé v důsledku nesprávného použití nebo špatné údržby spotřebiče. Naše záruka nemá vliv na vaše zákaznická práva. Více informací a způsob, jak uplatnit záruku, naleznete na stránkách **www.philips.com/support**.

7 Technické údaje

Model	Jmenovitý výkon	Jmenovitá kapacita	Průměr
HD2151	910 –1090 W	5,0 l	22 cm

Poznámka

- Pokud multifunkční hrnec delší dobu nepoužíváte, odpojte ho od zdroje napájení.

8 Odstraňování problémů

Jestliže dojde při používání tohoto přístroje k problémům, než se obrátíte na servis, zkontrolujte následující možnosti. Pokud se vám problém nepodaří vyřešit, kontaktujte středisko péče o zákazníky společnosti Philips ve vaší zemi.

Problém	Řešení
Mám potíže se zavíráním horního víka.	• Vnitřní víko není správně sestaveno. Zkontrolujte, zda jsou vnitřní víko a těsnicí kroužek dobře sestaveny. • Rukojeť je v poloze . Otočte ji proti směru hodinových ručiček do polohy .
Po uvolnění tlaku mám potíže s otevřením horního víka.	• Ujistěte se, že je rukojeť v poloze . • Na dně plovoucího ventilu mohou být zbytky potravin. Neotvírejte ji násilím, mohlo by dojít k popálení. Počkejte, až spotřebič zcela vychladne (přibližně 30 minut), a pak opakovaně otáčejte rukojetí dopředu a dozadu.
Jídlo není uvařené.	• Byla vybrána nesprávná funkce nebo čas, prodlužte dobu vaření nebo změňte způsob vaření. • Před zapnutím multifunkčního hrnce se ujistěte, že na topném tělese ani na vnější části vnitřního hrnce neulpěly žádné zbytky. • Topné těleso je poškozené nebo je vnitřní hrnec zdeformovaný. Odneste vařič ke svému prodejci Philips nebo do autorizovaného servisu společnosti Philips.
Z víka nebo otvoru pro výstup páry uniká vzduch nebo pára.	• Matice krytu kolem regulátoru teploty je uvolněná. Pomocí vhodného nářadí pevně utáhněte kloboukovou matici. • Těsnicí kroužek není dobře sestaven. Ujistěte se, že je dobře sestaven kolem odnímatelného vnitřního víka. • V těsnícím kroužku jsou zbytky potravin. Zkontrolujte, zda je těsnicí kroužek čistý. • Na plovoucím ventilu jsou zbytky potravin. Vyčistěte plovoucí ventil. • V regulátoru tlaku jsou zbytky potravin. Vyčistěte regulátor tlaku. • Regulátor tlaku není řádně sestavený. Zajistěte, aby byl řádně sestavený. • Víko není zcela zavřené a zajištěné. Dbejte na to, aby bylo víko zcela upevněno a zajištěno ve správné poloze.
Na obrazovce se zobrazuje údaj E1, E2, E3, E8, E10, E11, nebo E16.	• Porucha multifunkčního hrnce. Odneste přístroj k prodejci Philips nebo do autorizovaného servisu společnosti Philips.
Výše uvedené potíže stále trvají.	• Multifunkční hrnec se porouchal. Pokud tomu tak je, postupujte následovně. (1) Samoobslužný servis. Obraťte se na středisko péče o zákazníky a my vám můžeme poskytnout pokyny a pomoci vám vyřešit problém prostřednictvím videa. (2) Servis v servisním středisku. Zaneste výrobek do servisního střediska společnosti Philips. (3) Servis u zákazníka. Kontaktujte nás a my vám pomůžeme zajistit autorizovanou opravu vašeho výrobku Philips, a to bez dalších poplatků.

Eesti

1 Tähtis

Enne seadme kasutamist lugege see ohutusjuhend hoolega läbi ja hoidke see edaspidiseks alles.

Oht

- Seadet ei tohi vette uputada.

Hoiatus!

- Enne seadme sisselülitamist kontrollige, kas sellele märgitud pinge vastab kohalikule vooluvõrgupingele.
- Seade on mõeldud kasutamiseks kodus ja muudes sarnastes tingimustes:
  - poodide, kontorite ja majutusasutuste köökides:
  - talumajapidamistes;
  - hotellide, motellide ja muud tüüpi majutusasutuste klientidele;
  - kodumajutuse tüüpi asutustes.
- Seda seadet võivad kasutada füüsilise, meele- või vaimse puudega isikud või isikud, kellel puuduvad kogemused ja teadmised, kui neid valvatakse või neile on antud juhendid seadme ohutu kasutamise kohta ja nad mõistavad sellega seotud ohte.
- Lapsed ei tohi seadmega mängida.
- Lapsed ei tohi seadet puhastada ega hooldada.
- Lapsed ei tohi seda seadet kasutada.
- Hoidke seade ja selle toitekaabel lastele kättesaamatus kohas.
- Kui voolujuhe saab kahjustada, tuleb see tootja pakutava vastu välja vahetada.
- See seade ei ole mõeldud välise taimeri või eraldi kaugjuhtimissüsteemi abil kasutamiseks.
- HOIATUS. Järgige alati juhiseid ja kasutage seadet ettenähtud viisil, et vältida võimalikke vigastusi.
- HOIATUS. Ohuolukorra tekkimise vältimiseks ärge pritsige vedelikke toitepistikule.
- Ettevaatust. Kuumutuselemendi pind on pärast kasutamist tuline.
- Puhastage toiduga kokku puutunud pinnad puhta ja pehme lapiga.
- Kasutage seadme ühendamiseks ainult maandatud pistikupesa. Veenduge alati, et pistik on kindlalt pistikupesasse sisestatud.
- Ärge kasutage seadet, kui pistik, toitejuhe, sisemine nõu, rõngastihend või põhiseade on kahjustatud.
- Ärge laske toitejuhtmel rippuda üle laua või tööpinna serva, millel seade seisab.
- Veenduge, et enne pistiku vooluvõrku ühendamist oleks küttekeha ning sisemise nõu väliskülg puhas ja kuiv.
- Ärge ühendage seadet vooluvõrku ega puudutage juhtpaneeli märgade kätega.
- Rõhuregulaatori kanaleid, kust väljub aur, tuleb regulaarset kontrollida ja jälgida, et need ei oleks ummistunud.
- Enne seadme ühendamist vooluvõrku veenduge, et toitepistik oleks puhas ja kuiv.
- Nõud ei tohi avada enne, kui rõhk on piisavalt langenud.
- Ärge seadet kasutage, kui kaane alt lekib liiga palju õhku või auru.
- Supi või viskoosse vedeliku valmistamisel ärge keerake rõhuregulaatorit rõhu vabastamiseks auru väljalaske asendisse, sest siis võib vedelik rõhuregulaatori ventiilist välja paiskuda. Enne pealmise kaane avamist oodake, kuni rõhk on loomulikult vabanenud ja ujuventiil alla langenud.

Ettevaatust!

- Ärge kunagi kasutage teiste tootjate poolt tehtud tarvikuid või osi, mida Philips ei ole eriliselt soovitanud. Selliste tarvikute või osade kasutamisel kaotab garantii kehtivuse.
- Ärge laske seadmel kokku puutuda kõrgete kuumustega ega asetage seda sisse lülitatud või veel kuumale pliidile.
- Ärge jätke seadet päikese kätte.
- Asetage seade kindlale, horisontaalsele ja tasasele pinnale.
- Kasutage seadme tõstmiseks külgmisi käepidemeid, mitte pealmise kaane käepidet.
- Kui rõhk rõhuregulaatori ventiili kaudu vabaneb, väljub seadmest kuuma auru või vedelikku. Hoidke käed ja nägu auruavast eemal.
- Pange sisemine nõu alati seadmesse, enne kui panete pistiku seinakontakti ja lülitate seadme sisse.
- Ärge pange sisemist nõud toiduvalmistamiseks otse lahtisele tulele.
- Ärge kasutage sisemist nõud, kui see on deformeeerunud.
- Veenduge, et rõngastihend oleks puhas ja töökorras.
- Seadme töötamisel võivad ligipääsetavad pinnad kuumeneda. Olge pindade puudutamisel väga ettevaatlik.
- Olge toiduvalmistamisel või kaane avamisel ettevaatlik, sest ujuventiilist ja rõhuregulaatori ventiilist väljub kuuma auru. Auruga kokkupuutumise vältimiseks ärge pange käsi ega nägu seadme lähedusse.
- Ärge tõstke ega liigutage seadet töötamise ajal.
- Ülevoolamise vältimiseks ärge ületage sisemises nõus maksimaalset veetaset.
- Ärge toiduvalmistamise ajal söögiriistu potti asetage.
- Kasutage üksnes komplektis olevaid söögiriistu. Vältige teravate abivahendite kasutamist.
- Kriimustuste vältimiseks ei ole soovitav koostisainetena kasutada koorik- või karploomi. Enne seadmesse panekut eemaldage kõvad koorikud ja kestad.
- Ärge pange seadme kaane peale magnetilisi aineid sisaldavaid esemeid. Ärge kasutage seadet magnetilisi aineid sisaldavate esemete läheduses.
- Laske seadmel alati enne puhastamist või selle liigutamist toatemperatuurini jahtuda.
- Puhastage seadet alati pärast kasutamist. Ärge peske seadet nõudepesumasinas.
- Kui te ei kavatse seadet pika aja vältel kasutada, ühendage see alati vooluvõrgust lahti.
- Seadme vale kasutamise korral, kasutamisel professionaalsel või poolprofessionaalsel eesmärgil või kui seadet ei kasutata ohutusjuhendi kohaselt, kaotab garantii kehtivuse ning Philips ei võta endale vastutust ühegi tekkinud kahjustuse eest.
- Lugege kõik juhised läbi.
- Ärge lubage lapsi kiirkeedupoti kasutamise ajal selle lähedale.
- Ärge asetage kiirkeedupotti kuuma ahju.
- Teisaldage rõhu all olevat kiirkeedupotti väga ettevaatlikult. Ärge puudutage kuumi pindu. Kasutage käepidemeid ja nuppe. Vajaduse korral kasutage kaitset.
- Kasutage kiirkeedupotti ainult sellele ette nähtud otstarbel.
- Seade töötab rõhu all. Kui kiirkeedupotti ei kasutata õigesti, võivad tagajärjeks olla põletushaavad. Enne kuumutamist veenduge, et keetja oleks nõuetekohaselt suletud.
- Ärge kunagi avage kiirkeedupotti jõuga. Enne seadme avamist veenduge, et sisemine rõhk oleks täielikult langenud.
- Ärge kunagi kasutage kiirkeedupotti ilma veeta. Muidu võib seade tõsiselt kahjustuda.
- Täitke kiirkeedupott ainult 2/3 ulatuses. Kui valmistate süüa kuumutamisel paisuvatest ainetest, nagu riis ja veetustatud köögiviljad, siis täitke pott ainult pooles ulatuses.
- Kasutage ainult kasutusjuhendile vastavaid sobivaid soojusallikaid.
- Kui küpsetate liha koos nahaga (nt veisekeel), mis võib rõhu all paisuda, siis ärge paisunud nahaga lihasse auke torgake. Muidu võite end põletada.
- Tainja toidu valmistamisel raputage enne kaane avamist potti õrnalt, et toit välja ei paiskuks.
- Enne igat kasutamist kontrollige, kas klapid ei ole ummistunud. Vaadake kasutusjuhendit.
- Ärge kunagi kiirkeedupotis rõhurežiimis rohke või vähese õliga frittige.
- Ärge muutke ühtki ohutussüsteemi, kui kasutusjuhendi ohutusjuhiseid seda ei luba.
- Kasutage ainult tootja varuosi, mis on vastavale mudelile ette nähtud. Eelkõige kasutage sama tootja ühilduvat korpust ja kaant.
- Remonditöid tohivad teha ainult volitatud isikud.
- Kiirkeedupotti tuleb hoiustada kuivas kohas.
- Kasutusjuhendi saab alla laadida veebilehelt **www.philips.com/support**.

Tugifunktsioon elektrivõrgu rikke puhuks

Sellel seadmel on tugifunktsioon, mis salvestab seadme elektrivõrgu rikke eelse oleku.
- Kui elektrivõrgu rike leiab aset toiduvalmistamise ajal ja elektrivarustus taastub 30 minuti jooksul, jätkub toiduvalmistusaja arvestus kohast, kus see katkes.
- Kui elektrivõrgu rike leiab aset siis, kui seade on eelseadistusrežiimis ja elektrivarustus taastub 30 minuti jooksul, jätkub eelseadistatud aja arvestus kohast, kus see katkes.
- Kui toitevarustus ei taastu 30 minuti jooksul, ei pruugi seade eelmise toiminguga jätkata, vaid jääb ooterežiimi.

Elektromagnetväljad (EMV)

See seade vastab elektromagnetväljadega kokkupuute suhtes kohaldatavatele standarditele ja eeskirjadele.

2 Kõik-ühes keetja

Õnnitleme ostu puhul ja tervitame Philipsi poolt!

Kõigi Philipsi tootetoe eeliste kasutamiseks registreerige oma toode veebilehe l **www.philips.com/welcome**.

Mis on karbis (joonis 1)

Põhiseade
Riisi- ja supikulp
Toitejuhe
Auruplaat
Retseptiraamat
Näitlik kiirjuhend
Sisemine pott
Mõõtenõu
Eemaldatav sisekaas
Kasutusjuhend
Garantiileht

Toote ülevaade (joonis 2)

1	Pealmine kaas	10	Juhtpaneel
2	Rõngastihend	11	Temperatuuriregulaator
3	Äravõetav sisemine kaas	12	Aurukarp
4	Kuuskantmutrid	13	Elektripistik
5	Ohutusklapp	14	Kaane avamise nupp
6	Kinnitusmutter	15	Kaane lukustuse/avamise käepide
7	Ujuventiil	16	Auruava
8	Sisemine nõu	17	Rõhuregulaator
9	Veetaseme näidik		

Juhtpaneeli ülevaade (joonis 3)

18	Kaane lukustatuse näidik	25	Rõhuvaliku näidik
19	Koostisainete lisamise nupp	26	Käivitusviite näidik
20	Kastme paksendamise nupp	27	Menüüvaliku nupp
21	Nupp Minu lemmik	28	Menüüvaliku nupp
22	Lihakuubikute suuruse valiku nupp	29	Kinnitamise/lapseluku nupp
23	Lapseluku näidik	30	Katkestusnupp
24	Taimerivaliku näidik	31	Kaane avatuse näidik

3 Kõik-ühes keetja kasutamine

Küpsetusprogramm

Küpsetus funktsioon	Alam küpsetus funktsioon	Küpsetusaja vaikeseade	Reguleeritav küpsetusaeg	Vaikerõhk (kPa)	Reguleeritav rõhu reguleerimis vahemik (kPa)
Rõhurežiimis küpsetamine	Loomaliha ( )	30 minutit	3–59 minutit	70	20–70
	Linnuliha ( )	15 minutit	2–59 minutit	60	20–70
	Sealiha ( )	15 minutit	0–59 minutit	70	20–70
	Lambaliha ( )	20 minutit	3–59 minutit	70	20–70
	Mereannid ( )	3 minutit	1–59 minutit	40	20–70
	Manuaalrežiim ( )	5 minutit	2–59 minutit	20	20–70
Aeglane küpsetamine (aeglasem)	Loomaliha ( )	12 tundi	2–12 tundi	Pole tellitav	Pole tellitav
	Linnuliha ( )	10 tundi	2–12 tundi	Pole tellitav	Pole tellitav
	Sealiha ( )	10 tundi	2–12 tundi	Pole tellitav	Pole tellitav
	Lambaliha ( )	10 tundi	2–12 tundi	Pole tellitav	Pole tellitav
	Mereannid ( )	8 tundi	2–12 tundi	Pole tellitav	Pole tellitav
	Manuaalrežiim ( )	2 tundi	2–12 tundi	Pole tellitav	Pole tellitav
Aeglane küpsetamine (kiirem)	Loomaliha ( )	6 tundi	2–12 tundi	Pole tellitav	Pole tellitav
	Linnuliha ( )	4 tundi	2–12 tundi	Pole tellitav	Pole tellitav
	Sealiha ( )	4 tundi	2–12 tundi	Pole tellitav	Pole tellitav
	Lambaliha ( )	4 tundi	2–12 tundi	Pole tellitav	Pole tellitav
	Mereannid ( )	2 tundi	2–12 tundi	Pole tellitav	Pole tellitav
	Manuaalrežiim ( )	2 tundi	2–12 tundi	Pole tellitav	Pole tellitav
Auruga küpsetamine	Loomaliha ( )	30 minutit	3–30 minutit	10	Pole tellitav
	Linnuliha ( )	20 minutit	3–30 minutit	10	Pole tellitav
	Sealiha ( )	30 minutit	3–30 minutit	10	Pole tellitav
	Lambaliha ( )	30 minutit	3–30 minutit	10	Pole tellitav
	Mereannid ( )	8 minutit	3–30 minutit	10	Pole tellitav
	Manuaalrežiim ( )	10 minutit	3–30 minutit	10	Pole tellitav
Eriretsept	Riis	14 minutit	Pole tellitav	30	Pole tellitav
	Supp	20 minutit	20–59 minutit	50	20–50
	Oad	20 minutit	20–59 minutit	70	20–70
	Kapsarullid	18 minutit	10–20 minutit	40	Pole tellitav
	Jogurt	8 tundi	6-12 tundi	Pole tellitav	Pole tellitav
	Moos	55 minutit	25–59 minutit	Pole tellitav	Pole tellitav
Pruunistamine		10 minutit	10–59 minutit	Pole tellitav	Pole tellitav
Soojendamine/küpsetamine		15 minutit	15–59 minutit	Pole tellitav	Pole tellitav
Soojana hoidmine		12 tundi	Pole tellitav	Pole tellitav	Pole tellitav
Kastme paksendamine		8 minutit	5–15 minutit	Pole tellitav	Pole tellitav

Märkused
- Ärge nende funktsioonide kasutamisel kaant peale pange: Pruunistamine ja Kastme paksendamine. Kui kaas on peal, annab kõik-ühes keetja kaane avamiseks helisignaaliga märku.
- Nende funktsioonide kasutamisel sulgege ja lukustage kaas: Rõhurežiimis küpsetamine, Auruga küpsetamine, Riis, Supp ja Oad. Kaane lukust avamisel peatab kõik-ühes keetja küpsetamise, märgutuli süttib ja kostavad helisignaalid.
- Küpsetamist võib alustada avatud või suletud kaanega. See kehtib järgmistele funktsioonidele: Aeglane küpsetamine (aeglasem), Aeglane küpsetamine (kiirem), Jogurt ja Soojana hoidmine.
- Küpsetamist võib alustada avatud või suletudja lukustatud kaanega. See kehtib järgmistele funktsioonidele: Kapsarullid, Moos ja Soojendamine/küpsetamine.
- Kui kasutate manuaalrežiimis ( ) funktsioone Aeglane küpsetamine (aeglasem), Aeglane küpsetamine (kiirem) või Auruga küpsetamine, siis peate määrama enne küpsetamise alustamist küpsetusaja, küpsetusrõhu ja eelseadistatud aja käsitsi.
- Küpsetamise ajal eraldub auruavast aeg-ajalt auru. See tagab optimaalse õhuvoo ja küpsetustulemuse.
- Kui rõhk hakkab tõusma, eraldab kõik-ühes keetja auruava kaudu automaatselt sisemisest potist külma õhu. Nii saab andur täpselt sisemist temperatuuri ja rõhku tuvastada ning reguleerida.
- Küpsetusrõhku saab soovitud tekstuuri saavutamiseks reguleerida. Pehmema tekstuuri saamiseks võite küpsetusrõhku suurendada ja sitkema tekstuuri jaoks vähendada.

Ettevalmistused enne toiduvalmistamist

Hoiatus!

- Veenduge, et eemaldatav sisekaas oleks õigesti paigaldatud.

Märkus

- Sisemisse nõusse tuleb toitu ja vett lisada vähemalt kuni minimaalse veetaseme näidikuteni, kuid mitte üle maksimaalse veetaseme näidikute.
- Küpsemisel paisuva toidu (nagu herned ja veetustatud toiduained) valmistamiseks lisage vett ja toitu ainult poole poti ulatuses.
- Riisi valmistamisel järgige sisemise poti siseküljel olevaid veetaseme näidikuid. Veetaset võib riisitüübi ja isiklike eelistuste alusel reguleerida. Ärge ületage sisemise nõu sees olevaid koguste ülempiire.
- Pärast küpsetamise alustamist võite praeguse funktsiooni peatamiseks vajutada nuppu, seejärel lülitub seade menüüvaliku režiimi.
- Kui küpsetamine on alanud ja sisemises potis on juba rõhk tõusnud, peate käimasoleva küpsetusprotsessi peatamiseks hoidma nuppu kolm sekundit all (lihtsalt nupuvajutusest ei piisa).
- Kui ekraanil süttib AINULT nupu valgustus, märgib see, et kõik-ühes pliit on ooterežiimis.

Enne kõik-ühes keetja kasutamist tehke järgmised ettevalmistused.
1 Keerake kaane lukustamise/avamise käepidet vastupäeva asendisse (joonis 4).
2 Ülemise kaane avamiseks vajutage kaane avamise nuppu.
3 Võtke sisemine pott kõik-ühes keetjast välja.
4 Asetage pestud toit sisemisse nõusse, kuivatage sisemise nõu väliskülg ja põhi pehme lapiga ning asetage nõu kõik-ühes keetjasse tagasi (Joonis 5).
5 Pealmise kaane lukustamiseks keerake käepidet päripäeva.
6 Sisestage pistik pistikupessa (joonis 6).

Märkus

- Kontrollige, et sisemise nõu välispind oleks kuiv ja puhas ning et küttekehal ei ole mingeid jääke.
- Kontrollige, et sisemine nõu oleks korralikult küttekeha peal.

Rõhurežiimis küpsetamine

Saadaval on kuus alammenüüd. Rõhurežiimis küpsetamise aega ja rõhu reguleerimisvahemikku vaadake peatükist „Funktsioonide ülevaade".

1 Järgige osas "Ettevalmistused enne söögi valmistamist" toodud samme.
2 Rõhurežiimis küpsetamiseks puudutage nuppu või ( ), kinnitamiseks puudutage nuppu (joonis 7).
3 Alammenüü valimiseks puudutage nuppu või .
↳ Valitud küpsetusfunktsioon süttib, ekraanil kuvatakse eelseadistatud rõhupüsimisaeg ja rõhk.
4 Lihakuubikute suuruse valimiseks puudutage nuppu (joonis 8).
Liha suuruse määratlus:
- väike 3-6 cm
- suur 8-10 cm
5 Kinnitamiseks puudutage nuppu, kõik-ühes keetja hakkab valitud režiimis tööle.
6 Kui kõik-ühes keetja saavutab küpsetusrõhu, alustab tööd rõhupüsimisaja taimer.

7 Kui rõhupüsimisaeg lõpeb, algab kõik-ühes keetja rõhu vabastamise etapp: märgutuli kPa süttib ning kõik-ühes keetja hakkab teatud ajavahemike järel rõhku vabastama. Ärge puudutage auruava.
8 Kogu rõhu vabastamise järel lülitub kõik-ühes keetja automaatselt soojana hoidmise režiimi. Võite pealmise kaane lukust avada ja üles tõsta.
↳ Süttib soojana hoidmise märgutuli ( ).

Märkus

- Enne kaane avamist oodake, kuni kõik-ühes keetja loomulikult maha jahtub.
- Kui küpsetusprotsess on lõppenud, eemaldage kõik-ühes keetja vooluvõrgust.

Aeglane küpsetamine

Võite valida funktsiooni Aeglane küpsetamine (aeglasem) ( ) või Aeglane küpsetamine (kiirem) ( ), mõlemal funktsioonil on kuus alammenüüd. Küpsetusaega ja aja reguleerimisvahemikku vaadake peatükist „Funktsioonide ülevaade".

Märkus

- See on rõhuvaba küpsetamise menüü.

1 Järgige osas "Ettevalmistused enne söögi valmistamist" toodud samme.
2 Puudutage nuppu ▲ või ▼, et valida aeglane küpsetamine (või), kinnitamiseks puudutage nuppu ✓ (joonis 9).
3 Alammenüü valimiseks puudutage nuppu ▲ või ▼.
↳ Valitud küpsetusfunktsioon süttib, ekraanil kuvatakse vaikeküpsetusaeg.
4 Kinnitamiseks puudutage nuppu ✓, kõik-ühes keetja hakkab valitud režiimis tööle.
5 Pärast küpsetusprotsessi lülitub kõik-ühes keetja automaatselt soojana hoidmise režiimi. Võite pealmise kaane lukust avada ja üles tõsta.
↳ Süttib soojana hoidmise märgutuli ( ).

Auruga küpsetamine

Küpsetusaega ja kõigi alammenüüde reguleerimisvahemikku vaadake peatükist „Funktsioonide ülevaade".

Märkus

- Vaikeküpsetusrõhk on 10 kPa ja seda ei saa muuta.

1 Järgige osas "Ettevalmistused enne söögi valmistamist" toodud samme.
2 Puudutage nuppu ▲ või ▼, et valida auruga küpsetamine ( ), kinnitamiseks puudutage nuppu ✓ (joonis 10).
3 Alammenüü valimiseks puudutage nuppu ▲ või ▼.
↳ Valitud küpsetusfunktsioon süttib, ekraanil kuvatakse eelseadistatud küpsetusaeg ja rõhk.
4 Kinnitamiseks puudutage nuppu ✓, kõik-ühes keetja hakkab valitud režiimis tööle.
5 Kui kõik-ühes keetja saavutab küpsetusrõhu, alustab tööd rõhupüsimisaja taimer. Kõik-ühes keetja soojendab ning samal ajal eraldab auru. Ärge küpsetamise ajal auruava puudutage. Muidu võite end põletada.
6 Kui rõhupüsimisaeg lõpeb, algab kõik-ühes keetja rõhu vabastamise etapp: märgutuli kPa süttib ning kõik-ühes keetja hakkab teatud ajavahemike järel rõhku vabastama. Ärge puudutage auruava.
7 Kogu rõhu vabastamise järel lülitub kõik-ühes keetja automaatselt soojana hoidmise režiimi. Võite pealmise kaane lukust avada ja üles tõsta.
↳ Süttib soojana hoidmise märgutuli ( ).

Eriretseptid

Sellel küpsetusfunktsioonil on kuus menüüd: Riis ( ), Supp ( ), Oad ( ), Kapsarullid ( ), Jogurt ( ) ja Moos ( ).

Küpsetusaega ja reguleerimisvahemikku vaadake peatükist „Funktsioonide ülevaade".

Märkus

- Menüüd Jogurt ( ) ja Moos ( ) on rõhuvaba küpsetamise menüüd.

1 Järgige osas "Ettevalmistused enne söögi valmistamist" toodud samme.
2 Puudutage nuppu ▲ või ▼, et valida eriretseptid ( ), kinnitamiseks puudutage nuppu ✓ (joonis 11).
3 Alammenüü valimiseks puudutage nuppu ▲ või ▼.
↳ Valitud küpsetusfunktsioon süttib, ekraanil kuvatakse eelseadistatud küpsetusaeg ja rõhk.
4 Kinnitamiseks puudutage nuppu ✓, kõik-ühes keetja hakkab valitud režiimis tööle.
5 Kui kõik-ühes keetja saavutab küpsetusrõhu, alustab tööd rõhupüsimisaja taimer.
6 Kui rõhupüsimisaeg lõpeb, algab kõik-ühes keetja rõhu vabastamise etapp: märgutuli kPa süttib ning kõik-ühes keetja hakkab teatud ajavahemike järel rõhku vabastama. Ärge puudutage auruava.
7 Kogu rõhu vabastamise järel lülitub kõik-ühes keetja automaatselt soojana hoidmise režiimi. Võite pealmise kaane lukust avada ja üles tõsta.
↳ Süttib soojana hoidmise märgutuli ( ).

Pruunistamine

Märkus

- Pruunistamise funktsiooni kasutamisel hoidke kaas avatuna. Muidu kostavad kõik-ühes keetjast helisignaalid.

1 Järgige osas "Ettevalmistused enne söögi valmistamist" toodud samme.
2 Puudutage nuppu ▲ või ▼, et valida pruunistamine ( ), kinnitamiseks puudutage nuppu ✓ (joonis 12).
3 Küpsetusaja valimiseks puudutage nuppu ▲ või ▼ (joonis 13).
↳ Küpsetusaeg hakkab ekraanil vilkuma.
4 Kinnitamiseks puudutage nuppu ✓, kõik-ühes keetja hakkab valitud režiimis tööle.
5 Pärast küpsetusprotsessi lülitub kõik-ühes keetja automaatselt ooterežiimi.

Soojendamine/küpsetamine

1 Murendage jahtunud toit ja laotage see ühtlaselt sisemisse nõusse.
2 Valage toidule natuke vett, et see ei muutuks liiga kuivaks. Vee kogus sõltub toidu kogusest.
3 Sulgege kaas ja sisestage pistik seinakontakti ning lülitage seade sisse.
4 Puudutage nuppu ▲ või ▼, et valida soojendamine/küpsetamine ( ) (joonis 14).
5 Küpsetusaja valimiseks puudutage nuppu ▲ või ▼.
↳ Küpsetusaeg hakkab ekraanil vilkuma.
6 Kinnitamiseks puudutage nuppu ✓, kõik-ühes keetja hakkab valitud režiimis tööle.
7 Pärast küpsetusprotsessi lülitub kõik-ühes keetja automaatselt soojana hoidmise režiimi.
↳ Süttib soojana hoidmise märgutuli ( ).

Seadistage küpsetusaeg, rõhk ja käivitusviide

Märkus

- Funktsioonide Riis ja Soojana hoidmine küpsetusaega ei saa muuta.
- Järgmiste funktsioonide rõhutaset ei saa muuta: Aeglane küpsetamine (aeglasem) , Aeglane küpsetamine (kiirem) , Auruga küpsetamine , Riis , Kapsarullid , Jogurt , Moos , Pruunistamine , Kastme paksendamine , Soojendamine/küpsetamine ja Soojana hoidmine .

Küpsetusaega, vaikerõhku ja käivitusviidet saab menüü valiku ajal reguleerida.

1 Pärast soovitud funktsiooni valimist hoidke küpsetusaja reguleerimiseks nuppu ✓ all (joonis 15).
↳ Ekraanil kuvatakse aja näidik .
↳ Küpsetusaeg vilgub.
2 Aja määramiseks puudutage nuppu ▲ või ▼. (joonis 16)
3 Vajutage kinnitamiseks nuppu ✓. Rõhu määramiseks puudutage nuppu ▲ või ▼ (joonis 17).
↳ Ekraanil kuvatakse rõhu näidik kPa.
↳ Küpsetusrõhk vilgub.
4 Vajutage kinnitamiseks nuppu ✓. Käivitusviite aja valimiseks puudutage nuppu ▲ või ▼ (joonis 18).
↳ Ekraanil kuvatakse käivitusviite näidik .
5 Kinnitamiseks puudutage nuppu ✓, kõik-ühes keetja hakkab valitud režiimis tööle.

Märkus

- Kui teile meeldib pehmem tekstuur, võite küpsetusrõhku suurendada. Kui tekstuur tundub liiga pehme, võite küpsetusrõhku vähendada.
- Määratud küpsetusaja/rõhu/käivitusviite tühistamiseks puudutage nuppu ⊖.

Koostisainete lisamine

Selle funktsiooni abil saate küpsetamise ajal kaane avada ja koostisaineid lisada.

Märkus

- Koostisainete lisamise funktsioon on saadaval kõigi rõhurežiimis küpsetamismenüüde puhul.

1 Kui küpsetusprotsess on alanud ja valitud funktsioon võimaldab koostisaineid lisada, süttib nupp .
2 Püsiva rõhu režiimis võib alati nuppu vajutada.
↳ Praegune küpsetusprotsess peatub, kõik-ühes keetja esitab helisignaale ja vabastab rõhku.
3 Kogu rõhu vabastamise järel hakkab kaane avatuse märgutuli vilkuma ja kõik-ühes keetja esitab helisignaale. Võite pealmise kaane avada, et soovi korral koostisaineid lisada (joonis 19).
4 Pealmise kaane lukustamiseks keerake käepidet päripäeva.
5 Kui te koostisaineid kahe minuti jooksul ei lisa, jätkab kõik-ühes keetja eelmist küpsetusprotsessi.

Kastme paksendamine

Märkus

- Ooterežiimis saab kastme paksendamise funktsiooni kõigi küpsetusfunktsioonide puhul kasutada.
- Soojana hoidmise režiimis ei saa kastme paksendamise funktsiooni kasutada järgmiste funktsioonide puhul: Soojendamine/küpsetamine , Riis , Kapsarullid , Jogurt ja Moos .
- Vaikeaeg on 8 minutit, ajaks saab määrata 5 kuni 15 minutit.
- Kastme paksendamise funktsiooni tühistamiseks puudutage nuppu ⊖.
- Selle funktsiooni kasutamise ajal peab kaas avatud olema.

1 Puudutage ooterežiimis või soojana hoidmise režiimis nuppu (joonis 20).
↳ Kuvatakse eelseadistatud küpsetusaeg.
2 Soovitud küpsetusaja määramiseks puudutage nuppu ▲ või ▼. Vajutage kinnitamiseks nuppu ✓.
3 Pärast küpsetusaja möödumist lülitub kõik-ühes keetja automaatselt soojana hoidmise režiimi.
↳ Süttib soojana hoidmise märgutuli ( ).

Lasteluku seadistamine

Selleks et laps ei saaks seadet kasutada ning et vältida soovimatuid toiminguid, saate seadistada lapseluku.

1 Lapseluku aktiveerimiseks vajutage pärast küpsetamise alustamist kolm sekundit nuppu ✓ (joonis 21).
↳ Muud nupud ei reageeri.
2 Lapseluku väljalülitamiseks vajutage uuesti kolm sekundit nuppu ✓.

Menüü Minu Lemmik seadistamine

Saate määrata kolm lemmikmenüüd. Enne nende määramist on kolm eelseadistatud lemmikmenüüd Rõhurežiimis küpsetamine - Loomaliha ( )- .

Kui soovite selle asemel valikuks Minu Lemmik- määrata Auruga küpsetamine - Sealiha ( ), siis järgige allolevaid juhiseid.

1 Hoidke nuppu kolm sekundit all, kuni vilgub (joonis 22).
↳ vilgub.
↳ Vaikemenüü ikoonid vilguvad.
2 Vajutage nuppu mitu korda, kuni ekraanil hakkab vilkuma .
3 Puudutage nuppu ▲ või ▼, et valida Auruga küpsetamine - Sealiha ( ) (joonis 23) .
4 Vajutage kinnitamiseks nuppu ✓. Küpsetusaja määramiseks puudutage nuppu ▲ või ▼.

Märkus

- Rõhurežiimis küpsetamise puhul peate enne uue lemmikmenüü salvestamist rõhu määrama.

5 Vajutage kinnitamiseks nuppu ✓ (joonis 24).
↳ Jaotise vana menüü asendatakse uue menüüga.
6 või määramiseks järgige juhiseid 1–5.
7 Menüü Minu Lemmik avamiseks puudutage mitu korda nuppu , küpsetusprotsessi käivitamiseks puudutage nuppu ✓.

4 Puhastamine ja hooldus

Märkus

- Enne kõik-ühes keetja puhastamist lahutage see vooluvõrgust.
- Enne kõik-ühes keetja puhastamist oodake, kuni see on maha jahtunud.

Sisekaas

- Keerake temperatuuriregulaatori kruvi vastupäeva lahti (joonis 25).
- Hoidke eemaldatavast sisekaanest kinni ja tõmmake seda väljapoole, et see pealmisest kaanest eemaldada ja puhastada.
- Leotage kuumas vees ja peske nuustikuga (joonis 26).
- Eemaldatava sisekaane paigaldamiseks kinnitage see täielikult pealmise kaane külge ja keerake seejärel temperatuuriregulaatori mutter päripäeva kinni.

Aurukarp

- Sisekaane lahtivõtmiseks järgige ülalnimetatud juhiseid.
- Eemaldage aurukarp sisekaanest nii, nagu on allpool näidatud (joonis 27).
- Suunake kraanivesi aurukarbi tagaküljel olevasse avasse, täitke karp veega ja raputage seda, et see toidujääkidest põhjalikult puhastada. Pärast aurukarbi puhastamist kinnitage see uuesti sisekaane külge (joonis 28).

Ujuk

- Võtke ujuki kummirõngast kinni ja tõmmake, et ujuk pealmisest kaanest eemaldada. Puhastage seda regulaarselt veega ning veenduge, et selle külge ei jääks toidujääke, mis võivad kaane avamist takistada (joonis 29).
- Ujuki paigaldamiseks asetage ujuki peenem ots kaane avasse ja paigaldage kummirõngas ümber ujuki (Joonis 30).
- Võite puhastamiseks ka potti vett valada ja aurufunktsiooni käivitada.

Rõhuregulaator

- Hoidke rõhuregulaatori käepidemest kinni ja tõmmake regulaator ettevaatlikult välja. Loputage seda kraanivee all, et eemaldada sisemised toidujäägid, või kasutage hambaorki (joonis 31).
- Hoidke rõhuregulaatori parempoolsest käepidemest kinni ja paigaldage regulaator uuesti sisekaane külge (joonis 32).

Rõngastihend

Märkus

- Ärge eemaldage rõngastihendit jõuga. Tihend hakkab lekkima, kui see ei ole korralikult paigas.

- Asetage rõngastihend tasasele pinnale, soon ülespoole (joonis 33).
- Asetage eemaldatava sisekaane tagakülg rõngastihendile (joonis 34).
- Sisestage sisekaane väliskülg tihendi soonde ning veenduge, et rõngastihend on üleni kaane küljes (joonis 35).

Seadme sisemus

Väliskaane ja põhikorpuse sisemus ning küttekeha:
- puhastage niiske lapiga;
- eemaldage kõik-ühes keetjast kindlasti kõik toidujäägid.

Märkus

- Ärge eemaldage rõngastihendit jõuga. Tihend hakkab lekkima, kui see ei ole korralikult paigas.

Seadme välispind

Välimise kaane pind ja korpuse välispind:
- Pühkige kaas ja korpuse välispind puhtaks nõudepesuvahendit sisaldavas vees niisutatud lapiga.
- Juhtpaneeli pühkimiseks kasutage üksnes pehmet ja kuiva lappi.

Tarvikud ja sisemine pott

Supikulp ja sisemine pott.
- Leotage kuumas vees ja peske nuustikuga.

5 Ringlussevõtt

See sümbol tähendab, et seda toodet ei tohi visata tavaliste olmejäätmete hulka (2012/19/EL).
Järgige elektriliste ja elektrooniliste toodete lahuskogumise kohalikke eeskirju. Õigel viisil kasutusest kõrvaldamine aitab ära hoida võimalikke kahjulikke tagajärgi keskkonnale ja inimese tervisele.

6 Garantii ja tugi

Versuni pakub kaheaastast garantiid pärast selle toote ostmist. See garantii ei kehti, kui defekt on tingitud valest kasutusest või halvast hooldusest. Meie garantii ei mõjuta teie seadusjärgseid õigusi tarbijana. Lisateabe saamiseks või garantii aktiveerimiseks külastage meie veebisaiti **www.philips.com/support**.

7 Tehnilised andmed

Mudel	Hinnatud väljundvõimsus	Hinnatud maht	Läbimõõt
HD2151	910 –1090 W	5,0 l	22 cm

Märkus

- Kui kõik-ühes keetjat ei kasutata pikka aega, siis lahutage see vooluvõrgust.

8 Veaotsing

Kui seadme kasutamisel esineb probleeme, kontrollige enne teenindusse pöördumist järgmist. Kui probleemi ei õnnestu lahendada, pöörduge kohalikku Philipsi klienditeeninduskeskusesse.

Probleem	Lahendus
Pealmist kaant on raske sulgeda.	• Sisekaas ei ole korralikult monteeritud. Veenduge, et sisekaas ja rõngastihend oleksid õigesti paigaldatud. • Käepide on asendis . Keerake seda vastupäeva asendisse .
Pärast rõhu vabastamist on kaant raske sulgeda.	• Veenduge, et käepide oleks asendis . • Ujuvventiili põhjas võib olla toidujääke. Ärge avage kaant jõuga, sest nii võite end põletada. Oodake, kuni seade maha jahtub (umbes 30 minutit), seejärel keerake käepidet korduvalt edasi-tagasi.
Toit ei valmi.	• Valitud on vale funktsioon või aeg. Pikendage küpsetusaega või vahetage funktsiooni. • Enne kõik-ühes keetja sisselülitamist veenduge, et küttekehal ja sisemise nõu välispinnal ei oleks toidujääke. • Küttekeha on vigastatud või sisemine nõu on deformeerunud. Viige seade Philipsi müügiesindaja juurde või Philipsi volitatud hoolduskeskusesse.
Õhk või aur lekib kaane või auruava kaudu.	• Temperatuuriregulaatori ümber olev kuuskantmutter on lahti. Kinnitage kuuskantmutter tugevalt vastavate tööriistadega. • Rõngastihend ei ole korralikult paigaldatud. Veenduge, et see oleks eemaldatavale sisekaanele õigesti paigaldatud. • Rõngastihendis on toidujääke. Veenduge, et rõngastihend oleks puhas. • Ujuvventiilil on toidujääke. Puhastage ujuvventiil. • Rõhuregulaatoris on toidujääke. Puhastage rõhuregulaator. • Rõhuregulaator ei ole õigesti paigaldatud. Paigaldage see õigesti. • Kaas ei ole täielikult suletud ja lukustatud. Sulgege kaas täielikult ja lukustage see õigesse asendisse.
Ekraanil kuvatakse veakood E1, E2, E3, E8, E10, E11 või E16.	• Kõik-ühes keetja on rikkis. Viige seade Philipsi müügiesindaja juurde või Philipsi volitatud hoolduskeskusesse.
Ülalnimetatud probleem püsib endiselt.	• Kõik-ühes keetja töös on tekkinud tõrge. Sellisel juhul: (1) parandage seade ise. Võtke ühendust klienditeeninduskeskusega. Võib-olla saame aidata teil video teel probleemi lahendada; (2) viige seade hoolduskeskusse. Tooge oma seade Philipsi hoolduskeskusse; [3] kasutage kohapealset teenust. Võtke meiega ühendust ning me saadame Philipsi volitatud esindaja seadet kohapeale parandama. Lisatasu selle eest ei võeta.

Hrvatski

1 Važno

Prije uporabe aparata pažljivo pročitajte ovaj letak sa sigurnosnim informacijama i spremite ga za buduće potrebe.

Opasnost

- Aparat se ne smije uranjati u tekućine.

Upozorenje

- Prije priključivanja provjerite odgovara li mrežni napon naveden na aparatu naponu lokalne mreže.
- Aparat je namijenjen uporabi u kućanstvu te sličnim primjenama, primjerice:
  - u kuhinjama za osoblje u prodavaonicama, uredima i drugim stambenim okruženjima;
  - na farmama;
  - od strane klijenata u hotelima, motelima i drugim stambenim okruženjima;
  - ugostiteljskim objektima koji nude noćenje i doručak.
- Ovaj aparat smiju upotrebljavati osobe sa smanjenim fizičkim, senzornim ili mentalnim sposobnostima te osobe koje nemaju dovoljno iskustva i znanja, pod uvjetom da su pod nadzorom ili da su primili upute u vezi rukovanja aparatom na siguran način te razumiju moguće opasnosti.
- Djeca se ne smiju igrati aparatom.
- Djeca ne smiju čistiti aparat niti ga održavati.
- Djeca ne smiju upotrebljavati aparat.
- Aparat i njegov kabel držite izvan dosega djece.
- Ako je kabel za napajanje oštećen, mora se zamijeniti kabelom koji pruža proizvođač.
- Aparat nije namijenjen uporabi u kombinaciji s vanjskim mjeračem vremena ili zasebnim sustavom za daljinsko upravljanje.
- UPOZORENJE: Obavezno slijedite upute i pravilno upotrebljavajte aparat kako biste izbjegli potencijalne ozljede.
- UPOZORENJE: Pazite da ništa ne prolijete po priključku za napajanje jer to može dovesti do potencijalno opasne situacije.
- Oprez: nakon uporabe površina grijaćeg elementa može još neko vrijeme ostati vruća.
- Površine koje dolaze u dodir s hranom čistite čistom i mekom krpom.
- Aparat priključujte isključivo u uzemljenu utičnicu. Obavezno provjerite je li utikač ispravno umetnut u utičnicu.
- Aparat nemojte upotrebljavati ako je oštećen utikač, kabel za napajanje, unutarnja posuda, brtveni prsten ili glavno kućište.
- Kabel za napajanje ne smije visjeti preko ruba stola ili radne površine na kojoj stoji aparat.
- Prije ukopčavanja utikača u strujnu utičnicu provjerite jesu li grijaći element i vanjski dio unutarnje posude čisti i suhi.
- Nemojte ukopčavati aparat niti dodirivati upravljačku ploču ako su vam ruke mokre.
- Redovito treba provjeravati da kanali u regulatoru tlaka koji omogućuje izlazak pare nisu blokirani.
- Prije ukopčavanja aparata provjerite je li utičnica čista i suha.
- Spremnik se ne smije otvarati dok se tlak dovoljno ne smanji.
- Aparat nemojte upotrebljavati ako previše zraka ili pare curi ispod gornjeg poklopca.
- Prilikom kuhanja juhe ili viskozne tekućine, nemojte otpuštati tlak okretanjem regulatora tlaka u položaj otvora za paru jer bi u suprotnom tekućina mogla prskati iz ventila regulatora tlaka. Pričekajte da se tlak prirodno otpusti, a plutajući ventil spusti kako biste otvorili gornji poklopac.

Pažnja

- Nikad nemojte upotrebljavati dodatke ili dijelove drugih proizvođača ili proizvođača koje tvrtka Philips nije izričito preporučila. Ako upotrebljavate takve dodatke ili dijelove, vaše jamstvo prestaje vrijediti.
- Nemojte izlagati aparat visokim temperaturama i nemojte ga postavljati na štednjak ili kuhalo koji rade ili su još uvijek vrući.
- Ne izlažite aparat izravnom sunčevom svjetlu.
- Aparat stavite na stabilnu, ravnu i vodoravnu površinu.
- Za pomicanje aparata nemojte upotrebljavati ručku na gornjem poklopcu, već upotrebljavajte bočne ručke.
- Prilikom otpuštanja tlaka iz ventila regulatora tlaka izbacuje se vruća para ili tekućina. Ruke i lice držite podalje od otvora za paru.
- Prije nego što utikač ukopčate u strujnu utičnicu i uključite aparat, obavezno u njega stavite unutarnju posudu.
- Unutarnju posudu nemojte stavljati izravno iznad otvorenog plamena kako biste kuhali hranu.
- Nemojte upotrebljavati unutarnju posudu ako je izobličena.
- Provjerite je li brtveni prsten čist i u dobrom stanju.
- Dostupne površine aparata mogu postati vruće tijekom rada aparata. Budite naročito oprezni prilikom dodirivanja tih površina.
- Pazite na vruću paru koja izlazi iz plutajućeg ventila i ventila regulatora tlaka tijekom kuhanja ili kad otvorite poklopac. Ruke i lice držite dalje od aparata kako biste izbjegli paru.
- Aparat nemojte podizati i premještati dok radi.
- Kako biste spriječili prelijevanje, nemojte premašivati maksimalnu razinu vode naznačenu u unutarnjoj posudi.
- Kuhinjski pribor nemojte stavljati u posudu tijekom kuhanja.
- Upotrebljavajte isključivo isporučeni kuhinjski pribor. Izbjegavajte uporabu oštrog kuhinjskog pribora.
- Kako biste izbjegli ogrebotine, ne biste trebali kuhati rakove i školjke. Prije kuhanja odstranite oklop.
- Na poklopac nemojte stavljati magnetske predmete. Aparat nemojte upotrebljavati blizu magnetskih predmeta.
- Prije čišćenja ili premještanja aparata obavezno pričekajte da se ohladi na sobnu temperaturu.
- Aparat uvijek očistite nakon uporabe. Aparat nemojte prati u perilici posuđa.
- Ako ga ne namjeravate upotrebljavati duže vrijeme, aparat obavezno iskopčajte.
- Ako se aparat nepravilno upotrebljava, ako se upotrebljava za profesionalne ili poluprofesionalne svrhe ili ako se ne upotrebljava u skladu s uputama u ovom letku sa sigurnosnim informacijama, valjanost jamstva prestaje, a tvrtka Philips neće snositi odgovornost za nastalu štetu.
- Pročitajte sve upute.
- Dok aparat za kuhanje pod tlakom radi, nemojte dopuštati djeci da mu se približavaju.
- Nemojte stavljati posudu za kuhanje pod tlakom u zagrijanu pećnicu.
- Dok radi, aparat za kuhanje pod tlakom pomičite uz najveću pažnju. Nemojte dodirivati vruće površine. Upotrebljavajte ručke i gumbe. Ako je potrebno, upotrebljavajte zaštitu.
- Aparat za kuhanje pod tlakom upotrebljavajte isključivo u svrhu za koju je namijenjen.
- Ovaj aparat kuha pod tlakom. Nepravilna upotreba aparata za kuhanje pod tlakom može rezultirati opeklinama. Prije primjene topline provjerite je li aparat za kuhanje pravilno zatvoren.
- Nikad nemojte na silu otvarati aparat za kuhanje pod tlakom. Nemojte otvarati prije nego što se uvjerite da se unutarnji tlak u potpunosti spustio.
- Nikad nemojte upotrebljavati aparat za kuhanje pod tlakom bez dodavanja vode, to bi ga moglo ozbiljno oštetiti.
- Aparat za kuhanje nemojte puniti iznad 2/3 njegovog kapaciteta. Kad kuhate namirnice koje se tijekom kuhanja šire, kao što su riža ili dehidrirano povrće, aparat za kuhanje nemojte puniti više od pola njegovog kapaciteta.
- Upotrebljavajte odgovarajuće izvore topline sukladno uputama za uporabu.
- Nakon kuhanja mesa s kožom (npr. bikov jezik) koje može nabubriti pod utjecajem tlaka, nemojte ubadati meso dok je koža nabubrena; mogli biste se opeći.
- Kad kuhate hranu nalik tijestu, blago protresite aparat za kuhanje prije otvaranja poklopca kako biste izbjegli izbacivanje hrane.
- Prije svake uporabe provjerite da ventili nisu blokirani. Pogledajte upute za uporabu.
- Za duboko ili plitko prženje aparat za kuhanje pod tlakom nikad nemojte upotrebljavati u načinu rada pod tlakom.
- Nemojte dirati nijedan sigurnosni sustav izvan uputa za održavanje navedenih u uputama za uporabu.
- Upotrebljavajte isključivo rezervne dijelove proizvođača sukladno odgovarajućem modelu. Naročito upotrebljavajte kućište i poklopac istog proizvođača koji je naznačen kao kompatibilan.
- Popravke smije izvršavati samo ovlašteno osoblje.
- Aparat za kuhanje pod tlakom treba se tijekom spremanja staviti na suho mjesto.
- Posjetite **www.philips.com/support** kako biste preuzeli korisnički priručnik.

Funkcija rezervne memorije u slučaju prekida napajanja

Ovaj aparat ima funkciju rezervne memorije koja zadržava status prije prekida napajanja.
- Ako tijekom kuhanja dođe do prekida napajanja i ako se napajanje ponovo uspostavi u roku od 30 minuta, odbrojavanje vremena kuhanja nastavlja se tamo gdje je stalo.
- Ako do prekida napajanja dođe dok je aparat u načinu rada prethodnog postavljanja i ako se napajanje ponovo uspostavi u roku od 30 minuta, odbrojavanje prethodno postavljenog vremena nastavlja se tamo gdje je stalo.
- Ako se napajanje ponovo ne uspostavi u roku od 30 minuta, aparat možda neće nastaviti s prethodnim radnim postupkom, ali će ostati u stanju pripravnosti.

Elektromagnetska polja (EMF)

Ovaj aparat sukladan je primjenjivim standardima i propisima koji se tiču izloženosti elektromagnetskim poljima.

2 Vaš aparat za kuhanje „sve u jednom"

Čestitamo vam na kupnji i dobro došli u Philips!

Kako biste potpuno iskoristili podršku koju nudi Philips, registrirajte svoj proizvod na **www.philips.com/welcome**.

Sadržaj pakiranja (sl. 1)

Glavna jedinica
Kutlača za rižu i juhu
Kabel za napajanje
Pladanj za kuhanje na pari
Knjižica s receptima
Kratke upute za demonstraciju
Unutarnja posuda
Mjerna posuda
Odvojivi unutarnji poklopac
Korisnički priručnik
Jamstveni list

Pregled proizvoda (sl. 2)

①	Gornji poklopac	⑩	Upravljačka ploča
②	Brtveni prsten	⑪	Kontroler temperature
③	Odvojivi unutarnji poklopac	⑫	Posuda za paru
④	Matice poklopca	⑬	Strujna utičnica
⑤	Sigurnosni ventil	⑭	Gumb za otvaranje poklopca
⑥	Matica za pričvršćivanje	⑮	Ručica za zaključavanje/otključavanje poklopca
⑦	Plutajući ventil	⑯	Otvor za paru
⑧	Unutarnja posuda	⑰	Regulator tlaka
⑨	Oznaka razine vode		

Pregled upravljačke ploče (sl. 3)

⑱	Indikator zaključanog poklopca	㉕	Indikator odabira tlaka
⑲	Gumb za dodavanje sastojka	㉖	Indikator odgode početka
⑳	Gumb za zgušnjavanje umaka	㉗	Gumb za odabir izbornika
㉑	Gumb „Moji omiljeni"	㉘	Gumb za odabir izbornika
㉒	Gumb za odabir veličine kockica mesa	㉙	Gumb za potvrdu / blokadu aparata
㉓	Indikator blokade za zaštitu djece	㉚	Gumb za poništavanje
㉔	Indikator odabira mjerača vremena	㉛	Indikator otključanog poklopca

3 Uporaba aparata za kuhanje „sve u jednom“

Program kuhanja

Funkcija kuhanja	Funkcija podkuhanja	Zadano vrijeme kuhanja	Prilagodljivo vrijeme kuhanja	Zadani tlak (kPa)	Podesivi raspon regulacije tlaka (kPa)
Kuhanje pod tlakom	Govedina	30 minuta	3–59 minuta	70	20–70
	Perad	15 minuta	2–59 minuta	60	20–70
	Svinjetina	15 minuta	0–59 minuta	70	20–70
	Janjetina	20 minuta	3–59 minuta	70	20–70
	Plodovi mora	3 minute	1–59 minuta	40	20–70
	Ručno	5 minuta	2–59 minuta	20	20–70
Sporo kuhanje – nisko	Govedina	12 sati	2–12 sati	NA	NA
	Perad	10 sati	2–12 sati	NA	NA
	Svinjetina	10 sati	2–12 sati	NA	NA
	Janjetina	10 sati	2–12 sati	NA	NA
	Plodovi mora	8 sati	2–12 sati	NA	NA
	Ručno	2 sata	2–12 sati	NA	NA
Sporo kuhanje – visoko	Govedina	6 sati	2–12 sati	NA	NA
	Perad	4 sata	2–12 sati	NA	NA
	Svinjetina	4 sata	2–12 sati	NA	NA
	Janjetina	4 sata	2–12 sati	NA	NA
	Plodovi mora	2 sata	2–12 sati	NA	NA
	Ručno	2 sata	2–12 sati	NA	NA
Kuhanje na pari	Govedina	30 minuta	3 – 30 minuta	10	NA
	Perad	20 minuta	3–30 minuta	10	NA
	Svinjetina	30 minuta	3–30 minuta	10	NA
	Janjetina	30 minuta	3 – 30 minuta	10	NA
	Plodovi mora	8 minuta	3–30 minuta	10	NA
	Ručno	10 minuta	3–30 minuta	10	NA
Poseban recept	Riža	14 minuta	NA	30	NA
	Juha	20 minuta	20–59 minuta	50	20–50
	Grahorice	20 minuta	20–59 minuta	70	20–70
	Rolice s kupusom	18 minuta	10–20 minuta	40	NA
	Jogurt	8 sati	6–12 sati	NA	NA
	Pekmez	55 minuta	25–59 minuta	NA	NA
Pirjanje		10 minuta	10–59 minuta	NA	NA
Podgrijavanje/pečenje		15 minuta	15–59 minuta	NA	NA
Održavanje topline		12 sati	NA	NA	NA
Zgušnjavanje umaka		8 minuta	5–15 minuta	NA	NA

Napomene

- Poklopac držite otvorenim kad upotrebljavate ove funkcije: Pirjanje i Zgušnjavanje umaka. U suprotnom će se aparat za kuhanje „sve u jednom“ oglasiti zvučnim signalom kako bi vas podsjetio da otvorite poklopac.
- Poklopac zatvorite i zaključajte kad upotrebljavate ove funkcije: Kuhanje pod tlakom, Kuhanje na pari, Riža, Juha i Grahorice. Ako otključate poklopac, aparat za kuhanje „sve u jednom“ zaustavit će proces kuhanja, zasvijetlit će indikator i oglasit će se zvučnim signalom.
- Kuhanje možete započeti s otvorenim ili zatvorenim poklopcem. To vrijedi za Sporo kuhanje – nisko, Sporo kuhanje – visoko, Jogurt i Održavanje topline.
- Kuhanje možete pokrenuti s otvorenim ili zatvorenim i zaključanim poklopcem. To vrijedi za Rolice s kupusom, Pekmez i Podgrijavanje/pečenje.
- Kad upotrebljavate funkciju Ručno ( ) za Sporo kuhanje – nisko , Sporo kuhanje – visoko ili Kuhanje na pari, prije početka kuhanja trebate ručno postaviti vrijeme kuhanja, tlak kuhanja i prethodno postavljeno vrijeme.
- Tijekom kuhanja povremeno će se ispuštati para iz otvora za paru. To služi za optimalan protok zraka i osiguravanje rezultata kuhanja.
- Kad se tlak počne nakupljati, aparat za kuhanje „sve u jednom“ automatski ispušta hladan zrak iz unutarnje posude kroz otvor za paru. Svrha toga je osigurati senzoru precizno prepoznavanje te kontroliranje temperature i tlaka u unutrašnjosti.
- Tlak kuhanja može se podesiti kako bi se postigla željena tekstura. Možete povećati tlak kuhanja kako biste dobili još mekše rezultate ili smanjiti tlak kuhanja ako vam je tekstura previše mekana.

Priprema prije kuhanja

Upozorenje

- Provjerite je li odvojivi unutarnji poklopac pravilno postavljen.

Napomena

- Unutarnju posudu nemojte puniti hranom i tekućinom ispod oznake za minimalnu razinu vode ili iznad oznake za maksimalnu razinu vode.
- Za hranu koja se tijekom kuhanja širi (kao što su grahorice ili sušena hrana), unutarnju posudu nemojte puniti hranom i tekućinom više od 1/2 kapaciteta.
- Za kuhanje riže slijedite oznake razine vode s unutarnje strane posude. Razinu vode uvijek možete prilagoditi različitim vrstama riže i vlastitim željama. Nemojte premašiti maksimalne količine naznačene u unutarnjoj posudi.
- Nakon pokretanja postupka kuhanja možete pritisnuti za prekid trenutačnog rada, a aparat prelazi u način rada za odabir izbornika.
- Nakon pokretanja postupka kuhanja i kad već postoji tlak u unutarnjoj posudi, morate pritisnuti i zadržati 3 sekunde kako biste poništili trenutačni proces kuhanja (jedan pritisak gumba ne funkcionira).
- Kad na zaslonu svijetli SAMO gumb , to znači da je aparat za kuhanje „sve u jednom“ u stanju pripravnosti.

Prije kuhanja s aparatom za kuhanje „sve u jednom“ izvršite sljedeće pripreme:

1 Okrenite ručicu za zaključavanje/otključavanje poklopca suprotno od smjera kazaljke na satu u položaj (sl. 4).
2 Pritisnite gumb za otvaranje poklopca kako biste otvorili gornji poklopac.
3 Izvadite unutarnju posudu iz aparata za kuhanje „sve u jednom“.
4 Prethodno opranu hranu stavite u unutarnju posudu, obrišite vanjsku i donju stranu unutarnje posude mekom krpom, a zatim je vratite u aparat za kuhanje „sve u jednom“ (sl. 5).
5 Okrenite ručicu u smjeru kazaljke na satu kako biste zaključali gornji poklopac.
6 Utikač ukopčajte u utičnicu (sl. 6).

Napomena

- Provjerite je li vanjska površina unutarnje posude suha i čista te da nema nikakvih ostataka na grijaćem elementu.
- Provjerite je li unutarnja posuda u odgovarajućem dodiru s grijaćim elementom.

Kuhanje pod tlakom

Dostupno je 6 podizbornika. Vrijeme kuhanja pod tlakom i raspon za regulaciju tlaka potražite u poglavlju „Program kuhanja“.

1 Pratite korake u odjeljku „Priprema prije kuhanja“.
2 Dodirnite ili kako biste odabrali kuhanje pod tlakom (), dodirnite za potvrdu (sl. 7).
3 Dodirnite ili kako biste odabrali jedan od podizbornika.
   ↳ Uključuje se indikator odabrane funkcije kuhanja, a na zaslonu se prikazuje zadano vrijeme za održavanje tlaka i tlak.
4 Dodirnite kako biste odabrali veličinu kockica mesa (sl. 8).
   Definicija veličine mesa:
   - malo: 3 – 6 cm
   - veliko: 8 – 10 cm
5 Dodirnite kako biste potvrdili, aparat za kuhanje „sve u jednom“ počinje raditi u odabranom načinu rada.
6 Kad aparat za kuhanje „sve u jednom“ dosegne tlak kuhanja, vrijeme za održavanje tlaka počinje odbrojavati.
7 Kad istekne vrijeme za održavanje tlaka, aparat za kuhanje „sve u jednom“ prelazi u fazu za otpuštanje tlaka, indikator kPa počinje svijetliti, aparat za kuhanje „sve u jednom“ počinje otpuštati tlak u intervalima. Nemojte dodirivati otvor za paru.
8 Aparat za kuhanje „sve u jednom“ automatski se prebacuje na način rada održavanja topline nakon što se tlak potpuno otpusti. Možete otključati i otvoriti gornji poklopac.
   ↳ Uključuje se indikator održavanja topline ( ).

Napomena

- Pričekajte da se aparat „sve u jednom“ prirodno ohladi kako biste otvorili poklopac.
- Nakon završetka kuhanja iskopčajte aparat za kuhanje „sve u jednom“ iz električne utičnice.

Sporo kuhanje

Možete odabrati Sporo kuhanje – nisko ( ) ili Sporo kuhanje – visoko ( ), a svaka funkcija ima 6 podizbornika. Vrijeme kuhanja i raspon za regulaciju tlaka potražite u poglavlju „Program kuhanja“.

Napomena

- Ovo je izbornik kuhanja bez tlaka.

1 Pratite korake u odjeljku „Priprema prije kuhanja“.
2 Dodirnite ili kako biste odabrali sporo kuhanje (ili), dodirnite za potvrdu (sl. 9).
3 Dodirnite ili kako biste odabrali jedan od podizbornika.
   ↳ Uključuje se indikator odabrane funkcije kuhanja, a na zaslonu se prikazuje zadano vrijeme kuhanja.
4 Dodirnite kako biste potvrdili, aparat za kuhanje „sve u jednom“ počinje raditi u odabranom načinu rada.
5 Aparat za kuhanje „sve u jednom“ automatski se prebacuje na način rada održavanja topline nakon završetka kuhanja. Možete otključati i otvoriti gornji poklopac.
   ↳ Uključuje se indikator održavanja topline ( ).

Kuhanje na pari

Vrijeme kuhanja i raspon za regulaciju svakog podizbornika potražite u poglavlju „Program kuhanja“.

Napomena

- Zadani tlak kuhanja je 10 kPa i ne može se podesiti.

1 Pratite korake u odjeljku „Priprema prije kuhanja“.
2 Dodirnite ili kako biste odabrali kuhanje na pari ( ), dodirnite za potvrdu (sl. 10).
3 Dodirnite ili kako biste odabrali jedan od podizbornika.
   ↳ Uključuje se indikator odabrane funkcije kuhanja, a na zaslonu se prikazuje zadano vrijeme kuhanja i tlak.
4 Dodirnite kako biste potvrdili, aparat za kuhanje „sve u jednom“ počinje raditi u odabranom načinu rada.
5 Kad aparat za kuhanje „sve u jednom“ dosegne tlak kuhanja, vrijeme za održavanje tlaka počinje odbrojavati. Aparat za kuhanje „sve u jednom“ zagrijava se otpuštajući paru. Tijekom kuhanja nemojte dodirivati otvor za paru kako biste izbjegli opekline.
6 Kad istekne vrijeme za održavanje tlaka, aparat za kuhanje „sve u jednom“ prelazi u fazu za otpuštanje tlaka, indikator kPa počinje svijetliti, aparat za kuhanje „sve u jednom“ počinje otpuštati tlak u intervalima. Nemojte dodirivati otvor za paru.
7 Aparat za kuhanje „sve u jednom“ automatski se prebacuje na način rada održavanja topline nakon što se tlak potpuno otpusti. Možete otključati i otvoriti gornji poklopac.
   ↳ Uključuje se indikator održavanja topline ( ).

Posebni recepti

6 je izbornika u ovoj funkciji kuhanja: Riža ( ), Juha ( ), Grahorice ( ), Rolice s kupusom ( ), Jogurt ( ) i Pekmez ( ).

Vrijeme kuhanja i raspon za regulaciju potražite u poglavlju „Program kuhanja“.

Napomena

- Jogurt ( ) i Pekmez ( ) izbornici su za kuhanje bez tlaka.

1 Pratite korake u odjeljku „Priprema prije kuhanja“.
2 Dodirnite ili kako biste odabrali posebne recepte ( ), dodirnite za potvrdu (sl. 11).
3 Dodirnite ili kako biste odabrali jedan od podizbornika.
   ↳ Uključuje se indikator odabrane funkcije kuhanja, a na zaslonu se prikazuje zadano vrijeme kuhanja i tlak.
4 Dodirnite kako biste potvrdili, aparat za kuhanje „sve u jednom“ počinje raditi u odabranom načinu rada.
5 Kad aparat za kuhanje „sve u jednom“ dosegne tlak kuhanja, vrijeme za održavanje tlaka počinje odbrojavati.
6 Kad istekne vrijeme za održavanje tlaka, aparat za kuhanje „sve u jednom“ prelazi u fazu za otpuštanje tlaka, indikator kPa počinje svijetliti, aparat za kuhanje „sve u jednom“ počinje otpuštati tlak u intervalima. Nemojte dodirivati otvor za paru.
7 Aparat za kuhanje „sve u jednom“ automatski se prebacuje na način rada održavanja topline nakon što se tlak potpuno otpusti. Možete otključati i otvoriti gornji poklopac.
   ↳ Uključuje se indikator održavanja topline ( ).

Pirjanje

Napomena

- Držite poklopac otvorenim dok upotrebljavate funkciju Pirjanje , ili će se aparat za kuhanje „sve u jednom“ oglasiti zvučnim signalom.

1 Pratite korake u odjeljku „Priprema prije kuhanja“.
2 Dodirnite ili kako biste odabrali kuhanje pirjanjem ( ), dodirnite za potvrdu (sl. 12).
3 Dodirnite ili kako biste odabrali vrijeme kuhanja (sl. 13).
   ↳ Vrijeme kuhanja bljeska na zaslonu.
4 Dodirnite kako biste potvrdili, aparat za kuhanje „sve u jednom“ počinje raditi u odabranom načinu rada.
5 Aparat za kuhanje „sve u jednom“ automatski se prebacuje na stanje pripravnosti nakon dovršetka kuhanja.

Podgrijavanje/pečenje

1 Rastresite ohlađenu hranu i ravnomjerno je rasporedite u unutarnjoj posudi.
2 Ulijte malo vode na hranu kako biste spriječili njezino isušivanje. Količina vode ovisi o količini hrane.
3 Zatvorite poklopac, ukopčajte utikač u utičnicu i uključite aparat.
4 Dodirnite ili kako biste odabrali Podgrijavanje/pečenje ( ) (sl. 14).
5 Dodirnite ili kako biste odabrali vrijeme kuhanja.
   ↳ Vrijeme kuhanja bljeska na zaslonu.
6 Dodirnite kako biste potvrdili, aparat za kuhanje „sve u jednom“ počinje raditi u odabranom načinu rada.
7 Aparat za kuhanje „sve u jednom“ automatski se prebacuje na način rada održavanja topline nakon završetka kuhanja.
   ↳ Uključuje se indikator održavanja topline ( ).

Podesite vrijeme kuhanja, tlak i odgodu početka

Napomena

- Ne možete podesiti vrijeme kuhanja za funkcije Riža i Održavanje topline .
- Razina tlaka ne može se podesiti za: Sporo kuhanje – nisko, Sporo kuhanje – visoko, Kuhanje na pari, Riža, Rolice s kupusom, Jogurt, Pekmez, Pirjanje, Zgušnjavanje umaka, Podgrijavanje/pečenje i Održavanje topline .

Možete podesiti vrijeme kuhanja, zadani tlak i odgodu početka tijekom odabira izbornika.

1 Nakon što odaberete željenu funkciju, dodirnite i zadržite za podešavanje vremena kuhanja (sl. 15).
   ↳ Na zaslonu se prikazuje indikator vremena .
   ↳ Vrijeme kuhanja bljeska.
2 Dodirnite ili za postavljanje vremena (sl. 16).
3 Dodirnite za potvrdu. Dodirnite ili kako biste postavili tlak (sl. 17).
   ↳ Na zaslonu se prikazuje indikator tlaka kPa.
   ↳ Tlak kuhanja bljeska.
4 Dodirnite za potvrdu. Dodirnite ili kako biste postavili vrijeme za odgodu početka (sl. 18).
   ↳ Na zaslonu se prikazuje indikator odgode početka .
5 Dodirnite kako biste potvrdili, aparat za kuhanje „sve u jednom“ počinje raditi u odabranom načinu rada.

Napomena

- Možete povećati tlak kuhanja kako biste dobili dobili još mekše rezultate sukladno željama ili smanjiti tlak kuhanja ako vam je tekstura previše mekana.
- Dodirnite kako biste poništili postavke vremena kuhanja / tlaka / odgode početka.

Dodavanje sastojaka

Ova funkcija omogućuje otvaranje poklopca tijekom kuhanja pod tlakom radi dodavanja još sastojaka.

Napomena

- Funkcija dodavanja sastojaka dostupna je za sve izbornike za kuhanje pod tlakom.

1 Nakon što se pokrene kuhanje zasvijetlit će gumb ako odabrana funkcija podržava dodavanje sastojaka.
2 Možete dodirnuti bilo kad tijekom održavanja tlaka.
   ↳ Pauzirat će se trenutačni proces kuhanja, a aparat za kuhanje „sve u jednom“ oglasit će se zvučnim signalom i početi otpuštati tlak.
3 Kad se tlak potpuno otpusti, počet će blješkati indikator otključanog poklopca , a aparat za kuhanje „sve u jednom“ oglasit će se zvučnim signalom. Možete otvoriti gornji poklopac kako biste dodali sastojke koje želite (sl. 19).
4 Okrenite ručicu u smjeru kazaljke na satu kako biste zaključali gornji poklopac.
5 Ako ne dodate sastojke u roku od dvije minute, aparat za kuhanje „sve u jednom“ nastavit će s prethodnim kuhanjem.

Zgušnjavanje umaka

Napomena

- U stanju pripravnosti funkcija Zgušnjavanje umaka primjenjuje se na sve funkcije kuhanja.
- U načinu rada održavanja topline funkcija Zgušnjavanje umaka ne primjenjuje se na ove funkcije: Podgrijavanje/pečenje, Riža, Rolice s kupusom, Jogurt i Pekmez.
- Zadano vrijeme je 8 minuta, vrijeme možete postaviti na 5 do 15 minuta.
- Dok radi funkcija Zgušnjavanje umaka dodirnite kako biste poništili.
- Dok upotrebljavate ovu funkciju poklopac držite otvorenim.

1 Dodirnite gumb u stanju pripravnosti ili u načinu rada za održavanje topline (sl. 20).
   ↳ Prikazat će se zadano vrijeme kuhanja.
2 Dodirnite ili kako biste postavili željeno vrijeme kuhanja. Dodirnite za potvrdu.
3 Aparat za kuhanje „sve u jednom“ automatski se prebacuje na način rada održavanja topline nakon isteka vremena kuhanja.
   ↳ Uključuje se indikator održavanja topline ( ).

Postavljanje blokade aparata

Kako biste spriječili dijete da upotrebljava aparat ili kako biste izbjegli neočekivani rad tijekom kuhanja, možete postaviti funkciju blokade aparata.

1 Nakon pokretanja kuhanja pritisnite i zadržite 3 sekunde kako biste aktivirali blokadu aparata (sl. 21).
   ↳ Drugi gumbi ne reagiraju.
2 Ponovo pritisnite i zadržite 3 sekunde kako biste deaktivirali blokadu aparata.

Postavljanje izbornika Moji omiljeni

Bilo koja tri izbornika možete postaviti kao „Moji omiljeni“. Prije bilo kakvih promjena postavke, tri zadana izbornika su Kuhanje pod tlakom – Govedina ( ) – .

Ako želite promijeniti Moji omiljeni na Kuhanje na pari – Svinjetina ( ), slijedite korake u nastavku:

1 Dodirnite i zadržite 3 sekunde dok ne počne blješkati (sl. 22).
   ↳ Bljeska .
   ↳ Bljeskaju ikone zadanog izbornika.
2 Dodirujte dok na zaslonu ne počne blješkati .
3 Dodirnite ili kako biste odabrali kuhanje na pari – Svinjetina ( ) (sl. 23).
4 Dodirnite za potvrdu. Dodirnite ili kako biste postavili vrijeme kuhanja.

Napomena

- Za funkciju kuhanja pod tlakom morate podesiti tlak prije spremanja novog omiljenog izbornika.

5 Dodirnite za potvrdu (sl. 24).
   ↳ Stari izbornik u uspješno je zamijenjen novim.
6 Slijedite korake 1 – 5 kako biste postavili ili .
7 Dodirujte kako biste pristupili izborniku Moji omiljeni, dodirnite za pokretanje kuhanja.

4 Čišćenje i održavanje

Napomena

- Prije čišćenja iskopčajte aparat za kuhanje „sve u jednom“.
- Prije čišćenja pričekajte da se aparat „sve u jednom“ dovoljno ohladi.

Unutarnji poklopac

- Odvijte vijak oko kontrolera temperature u smjeru suprotnom od kazaljke na satu (sl. 25).
- Držite odvojivi unutarnji poklopac i povucite ga prema van kako biste ga odvojili od gornjeg poklopca radi čišćenja.
- Namočite u vrućoj vodi i operite spužvicom (sl. 26).
- Za sastavljanje odvojivog unutarnjeg poklopca, potpuno ga pričvrstite na gornji poklopac, a zatim pritegnite maticu oko kontrolera temperature u smjeru kazaljke na satu.

Posuda za paru

- Slijedite gore navedene korake kako biste rastavili unutarnji poklopac.
- Odvojite posudu za paru od unutarnjeg poklopca na način prikazan u nastavku (sl. 27):
- Usmjerite vodu iz slavine prema otvoru na stražnjoj strani posude za paru, napunite je vodom i protresite kako biste je temeljito očistili, tako da ne bude ostataka hrane. Vratite posudu za paru na unutarnji poklopac nakon dovršetka čišćenja (sl. 28).

Plovak

- Uhvatite gumeni prsten oko plovka i povucite prema van kako biste je skinuli s gornjeg poklopca. Redovito ga perite vodom i pazite da na njemu ne bude ostataka hrane, jer u suprotnom može doći do poteškoća prilikom otvaranja poklopca (sl. 29).
- Kako biste sastavili plovak, tanki kraj plovka stavite u otvor na poklopcu i postavite gumeni prsten oko plovka (sl. 30).
- U posudu možete dodati vodu i pokrenuti funkciju pare kako biste olakšali čišćenje.

Regulator tlaka

- Držite ručicu regulatora tlaka i pažljivo je izvucite. Isperite pod vodom iz slavine kako biste uklonili ostatke hrane ili upotrijebite čačkalicu (sl. 31).
- Držite desnu ručicu regulatora tlaka i vratite je na unutarnji poklopac (sl. 32).

Brtveni prsten

Napomena

- Nemojte silom skidati brtveni prsten jer će doći do curenja ako nije potpuno pričvršćen.

- Stavite brtveni prsten tako da žlijeb bude okrenut prema gore na ravnoj površini (sl. 33).
- Stavite obrnutu stranu odvojivog unutarnjeg poklopca na brtveni prsten (sl. 34).
- Umetnite vanjski rub unutarnjeg poklopca u žlijeb te provjerite je li brtveni prsten dobro sjeo u poklopac (sl. 35).

Unutrašnjost

Unutrašnjost vanjskog poklopca, kućište aparata i grijaći element:

- obrišite vlažnom krpom.
- Pazite da uklonite sve ostatke hrane zalijepljene za aparat za kuhanje „sve u jednom“.

Napomena

- Nemojte silom skidati brtveni prsten jer će doći do curenja ako nije potpuno pričvršćen.

Vanjski dio

Površina vanjskog poklopca i vanjski dio glavnog kućišta:

- Obrišite krpom navlaženom vodom sa sredstvom za pranje.
- Za brisanje upravljačke ploče koristite isključivo meku i suhu krpu.

Dodaci i unutarnja posuda

Kutlača za juhu i unutarnja posuda.

- Namočite u vrućoj vodi i operite spužvicom.

5 Recikliranje

Ovaj simbol naznačuje da se proizvod ne smije odlagati s uobičajenim otpadom iz kućanstva (2012/19/EU).
Poštujte propise svoje države o zasebnom prikupljanju električnih i elektroničkih proizvoda. Ispravno odlaganje pridonosi sprječavanju negativnih posljedica po okoliš i ljudsko zdravlje.

6 Jamstvo i podrška

Versuni nudi dvogodišnje jamstvo nakon kupnje ovog proizvoda. Ovo jamstvo nije valjano ako je kvar uzrokovan nepravilnom uporabom ili nepravilnim održavanjem. Naše jamstvo ne utječe na vaša zakonska potrošačka prava. Ako trebate dodatne informacije ili se želite pozvati na jamstvo, posjetite naše web-mjesto **www.philips.com/support**.

7 Specifikacije

Model	Nazivna izlazna snaga	Nazivni kapacitet	Promjer
HD2151	910 – 1090 W	5 l	22 cm

Napomena

- Ako aparat za kuhanje „sve u jednom“ nećete upotrebljavati duže vrijeme, iskopčajte ga iz napajanja.

8 Rješavanje problema

Naiđete li na probleme prilikom uporabe aparata, prije traženja servisa provjerite sljedeće. Ako ne možete riješiti problem, obratite se centru za potrošače tvrtke Philips u svojoj državi.

Problem	Rješenje
Imam problema sa zatvaranjem gornjeg poklopca.	• Unutarnji poklopac nije dobro sastavljen. Provjerite jesu li unutarnji poklopac i brtveni prsten dobro sastavljeni. • Ručica je u položaju . Okrenite je u smjeru suprotnom od kazaljke na satu u položaj .
Imam poteškoća s otvaranjem gornjeg poklopca nakon otpuštanja tlaka.	• Provjerite je li ručica u položaju . • Na dnu plutajućeg ventila moglo bi biti ostataka hrane. Nemojte otvarati na silu jer to može uzrokovati opekline. Pričekajte da se aparat ohladi (oko 30 minuta), a zatim više puta okrenite ručku prema naprijed i natrag.
Hrana nije kuhana.	• Odabrana je neodgovarajuća funkcija ili vrijeme, povećajte vrijeme kuhanja ili promijenite metodu kuhanja. • Prije uključivanja aparata za kuhanje „sve u jednom“ povjerite da nema nikakvih ostataka na grijaćem elementu i vanjskom dijelu unutarnje posude. • Grijaći element je oštećen ili je unutarnja posuda deformirana. Odnesite aparat za kuhanje na prodajno mjesto proizvoda tvrtke Philips ili u servisni centar ovlašten od strane tvrtke Philips.
Iz poklopca ili otvora za paru izlazi zrak ili para.	• Olabavljena je matica oko regulatora temperature. Čvrsto pritegnite maticu odgovarajućim alatima. • Brtveni prsten nije dobro sastavljen. Provjerite je li dobro pričvršćen oko odvojivog unutarnjeg poklopca. • U brtvenom prstenu nalaze se ostaci hrane. Provjerite je li brtveni prsten čist. • Na plutajućem ventilu ima ostataka hrane. Očistite plutajući ventil. • U regulatoru tlaka ima ostataka hrane. Očistite regulator tlaka. • Regulator tlaka nije dobro sastavljen. Provjerite je li dobro sastavljen. • Poklopac nije potpuno zatvoren i zaključan. Provjerite je li poklopac potpuno pričvršćen i zaključan u odgovarajućem položaju.
Na zaslonu se prikazuje E1, E2, E3, E8, E10, E11 ili E16.	• Aparat za kuhanje „sve u jednom“ pokvario se. Odnesite aparat na prodajno mjesto proizvoda tvrtke Philips ili u servisni centar ovlašten od strane tvrtke Philips.
Gore navedeni problemi još uvijek postoje.	• Došlo je do kvara aparata za kuhanje „sve u jednom“. U tom slučaju učinite sljedeće: (1) Sami servisirajte proizvod. Obratite se centru za korisničku podršku i možda ćemo vam moći dati upute i pomoći vam u rješavanju problema putem videozapisa. (2) Odnesite proizvod na servis. Odnesite proizvod u servisni centar tvrtke Philips. (3) Servis na lokaciji. Obratite nam se i bez dodatne naknade pomoći ćemo vam organizirati popravak proizvoda ovlašten od strane tvrtka Philips.

Magyar

1 Fontos

A készülék első használata előtt figyelmesen olvassa el a biztonsági útmutatót, és őrizze meg későbbi használatra.

Veszély!

- A készüléket tilos vízbe meríteni.

Figyelmeztetés

- A készülék csatlakoztatása előtt ellenőrizze, hogy a rajta feltüntetett feszültségérték megegyezik-e a helyi hálózati feszültséggel.
- A készülék háztartási vagy hasonló felhasználási helyszínekre ajánlott, mint például:
  - üzletek, irodák és hasonló típusú környezetek személyzeti konyhái;
  - nyaralók;
  - hotelek, motelek és más hasonló típusú környezetek;
  - „szoba reggelivel” típusú vendéglátói környezetek.
- A készüléket csökkent fizikai, érzékelési vagy szellemi képességekkel rendelkező, vagy a készülék működtetésében járatlan személyek is használhatják, amennyiben ezt felügyelet mellett teszik, illetve ismerik a készülék biztonságos működtetésének módját és az azzal járó veszélyeket.
- Ne engedje, hogy gyermekek játszanak a készülékkel.
- Gyermekek nem tisztíthatják a készüléket, és nem végezhetnek felhasználói karbantartást rajta.
- A készüléket gyermekek nem használhatják.
- A készüléket és a vezetéket tartsa gyermekektől távol.
- Ha a hálózati csatlakozóvezeték-készlet sérült, azt ki kell cserélni egy, a gyártótól beszerezhető kábelkészlettel.
- A készüléket ne használja külső időzítővel, illetve külön távvezérlőrendszerrel.
- FIGYELEM: Mindig kövesse az utasításokat, és megfelelően használja a készüléket az esetleges sérülések elkerülése érdekében.
- FIGYELEM: A potenciális veszély elkerülése érdekében ügyeljen arra, hogy ne fröccsenjen folyadék a tápcsatlakozóra.
- Vigyázat: A fűtőelem felülete a használatot követően is forró maradhat.
- Tiszta és puha ronggyal tisztítsa meg az élelmiszerrel érintkező felületeket.
- Csak földelt fali aljzathoz csatlakoztassa a készüléket. Mindig gondoskodjon arról, hogy a csatlakozódugót szilárdan helyezze be a fali aljzatba.
- Ne használja a készüléket, ha a csatlakozódugó, a hálózati kábel, a belső edény, a tömítőgyűrű, vagy a készülékház megsérült.
- Ügyeljen arra, hogy a hálózati kábel ne lógjon le az asztalról vagy a munkalapról, amelyiken a készülék áll.

- Mielőtt fali aljzathoz csatlakoztatja a készüléket, ügyeljen rá, hogy a fűtőelem és a belső edény külső felülete tiszta és száraz legyen.
- Ne csatlakoztassa a készüléket az aljzatba, és ne érintse meg a kezelőpanelt, ha nedves a keze.
- A nyomásszabályozó csatornáit, amelyek lehetővé teszik a gőz kijutását, rendszeresen ellenőrizni kell, hogy nincsenek-e eltömődve.
- Mielőtt a készüléket csatlakoztatja, ellenőrizze, hogy a fali aljzat tiszta és száraz-e.
- Csak akkor szabad kinyitni az edényt, ha a nyomás megfelelően csökkent.
- Ne használja a készüléket, ha túl sok levegő vagy gőz szivárog a felső fedél alól.
- Leves vagy viszkózus folyadék főzésekor ne engedje ki a nyomást a nyomásszabályozó gőznyílás állásba való fordításával, mert ellenkező esetben folyadék szökik ki a nyomásszabályozó szelepből. A felső fedél nyitásához várja meg, amíg a nyomás természetes módon megszűnik, és az úszószelep lesüllyed.

Vigyázat!

- Ne használjon más gyártótól származó, vagy a Philips által nem kifejezetten javasolt tartozékot vagy alkatrészt. Ellenkező esetben a garancia érvényét veszti.
- Ne tegye ki a készüléket magas hőmérsékletnek, és ne helyezze azt működő vagy még meleg sütőbe vagy tűzhelyre.
- Ne tegye ki a készüléket közvetlen napfénynek.
- A készüléket stabil, vízszintes és sík felületre helyezze.
- Ne használja a felső fedélen lévő fogantyút a készülék mozgatásához. Erre a célra az oldalsó fogantyúkat használja.
- Amikor a nyomásszabályozó szelepből kiengedi a nyomást, forró gőz vagy folyadék távozik. Tartsa távol a kezét és arcát a gőznyílástól.
- Mielőtt fali aljzatba helyezné a csatlakozót és bekapcsolná a készüléket, mindig helyezze bele a belső edényt.
- Főzéshez ne helyezze a belső edényt közvetlenül nyílt láng fölé.
- Ne használja a belső edényt, ha az deformált.
- Ellenőrizze, hogy a tömítőgyűrű tiszta és jó állapotban van-e.
- Az elérhető felületi elemek működés közben felforrósodhatnak. Legyen fokozottan óvatos, ha megérinti a felületeket.
- Ügyeljen arra, hogy főzés vagy a fedél felnyitása közben az úszószelepből és a nyomásszabályozó szelepből forró gőz távozik. Kezét és arcát tartsa távol a készüléktől, hogy elkerülje a gőzt.
- Használat közben ne emelje és ne mozgassa a készüléket.
- A túlcsordulás megakadályozása érdekében ne lépje túl a belső edényen jelzett maximális vízszintet.
- Főzés közben ne helyezze a főzőeszközöket az edénybe.
- Csak a mellékelt főzőeszközöket használja. Ne használjon éles eszközöket.
- A karcolódások elkerülése érdekében nem ajánlott rák- és kagylóféléket felhasználni a főzéshez/sütéshez. A kemény héjakat távolítsa el főzés/sütés előtt.
- Ne helyezzen mágneses anyagot a fedélre. Ne használja a készüléket mágneses anyag közelében.
- Tisztítás vagy mozgatás előtt mindig hagyja, hogy a készülék szobahőmérsékletűre hűljön le.
- Használat után mindig tisztítsa meg a készüléket. Ne tisztítsa a készüléket mosogatógépben.
- Ha hosszabb ideig nem használja a készüléket, mindig húzza ki.
- A készülék nem rendeltetés- vagy szakszerű használata, illetve nem a biztonsági útmutatónak megfelelő használata esetén a garancia érvényét veszti, és a Philips nem vállal felelősséget a keletkezett kárért.
- Olvassa el az összes utasítást.
- Használat közben ne engedje, hogy gyermekek kerüljenek a főzőkészülék közelébe.
- Ne tegye a készüléket forró sütőbe.
- A legnagyobb körültekintéssel mozgassa a főzőkészüléket. Ne érjen a készülék felforrósodott részeihez! Használja a fogantyúkat és a gombokat. Szükség esetén használjon védőeszközt.
- Ne használja a főzőkészüléket a rendeltetésétől eltérő célra.
- A készülék nyomás alatt főz. A készülék nem megfelelő használata égési sérülésekhez vezethet. A melegítés megkezdése előtt győződjön meg arról, hogy a főzőkészülék megfelelően le van zárva.
- Soha ne próbálja meg erővel kinyitni a készüléket. Ne nyissa ki, mielőtt meggyőződne arról, hogy a belső nyomása teljesen lecsökkent.
- Soha ne használja a főzőkészüléket víz hozzáadása nélkül, mert ezzel súlyosan károsíthatja.
- Ne töltse a főzőkészüléket a kapacitásának 2/3-ánál tovább. Ha olyan élelmiszereket főz, amelyek főzés közben megdagadnak – ilyen például a rizs vagy a szárított zöldségek –, ne töltse a főzőkészüléket a kapacitásának felénél tovább.
- A használati utasításnak megfelelően használja a megfelelő hőforrás(oka)t.
- Ha olyan bőrrel rendelkező húst (pl. ökörnyelv) főzött, amely nyomás hatására megduzzadhat, ne szúrja meg a húst, amíg a bőr duzzadt, mivel leforrázhatja magát.
- Tésztafélék főzésekor óvatosan rázza meg a főzőkészüléket, mielőtt felnyitná a fedelet, hogy elkerülje az étel kilökődését.
- Minden használat előtt ellenőrizze, hogy a szelepek nincsenek-e eltömődve. Lásd a használati útmutatót.
- Soha ne használja a készüléket nyomás alatti üzemmódban élelmiszerek sütésére.
- Ne végezzen a használati utasításban megadott karbantartási utasításoktól eltérő műveleteket a biztonsági rendszereken.
- Csak a gyártó által gyártott, a vonatkozó típusnak megfelelő pótalkatrészeket használja. Mindenképpen ugyanattól a gyártótól származó, kompatibilisnek jelzett vázat és fedelet használjon.
- A javításokat kizárólag arra jogosult személyek végezhetik.
- Száraz helyen tárolja a kuktát.
- Látogasson el a **www.philips.com/support** weboldalra a használati útmutató letöltéséhez.

„Tartalék áramforrás áramszünet esetére” funkció

A készülék rendelkezik tartalék áramforrás funkcióval, amely segítségével a készülék megőrzi az áramszünet előtti állapotot.

- Ha az áramszünet főzés közben történik, és az áramellátás 30 percen belül visszaáll, a főzési idő visszaszámlálása ott folytatódik, ahol az abbamaradt.
- Ha az áramkimaradás idején előre beállított üzemmódban van a készülék, és az áramellátás 30 percen belül visszaáll, a főzési idő visszaszámlálása ott folytatódik, ahol az abbamaradt.
- Ha az áramellátás nem áll vissza 30 percen belül, előfordulhat, hogy a készülék nem folytatja az előző munkafolyamatot, hanem készenléti üzemmódban marad.

Elektromágneses mezők (EMF)

A készülék megfelel az elektromágneses terekre érvényes vonatkozó szabványoknak és előírásoknak.

2 A multifunkciós főzőkészülék

Köszönjük, hogy Philips terméket vásárolt, és üdvözöljük a Philips világában!

A Philips által biztosított támogatás teljes körű igénybevételéhez regisztrálja a terméket a **www.philips.com/welcome** oldalon.

A doboz tartalma (1 .ábra)

Főegység	Belső edény
Rizs- és merőkanál	Mérőpohár
Hálózati vezeték	Levehető belső fedél
Gőzölőlap	Felhasználói kézikönyv
Receptkönyv	Garancialevél
Rövid útmutató a bemutatóhoz	

A termék rövid bemutatása (2 .ábra)

①	Fedél	⑩	Kezelőpanel
②	Tömítőgyűrű	⑪	Hőfokszabályozó
③	Levehető belső fedél	⑫	Gőzdoboz
④	Sapkás anyák	⑬	Fali aljzat
⑤	Biztonsági szelep	⑭	Fedélnyitó gomb
⑥	Rögzítőanya	⑮	Fedélzáró/-nyitó fogantyú
⑦	Úszószelep	⑯	Gőznyílás
⑧	Belső edény	⑰	Nyomásszabályozó
⑨	Vízszintjelző		

A kezelőpanel áttekintése (3 .ábra)

⑱	Zárt fedél jelzőfénye	㉕	Nyomásválasztás jelzőfénye
⑲	Hozzávaló hozzáadása gomb	㉖	Késleltetett indítás jelzőfénye
⑳	Szószsűrítés gomb	㉗	Menüválasztó gomb
㉑	Kedvencem gomb	㉘	Menüválasztó gomb
㉒	Húskockaméret-választó gomb	㉙	Megerősítés/gyermekzár gomb
㉓	Gyermekzár jelzőfénye	㉚	Törlés gomb
㉔	Időzítőválasztó jelzőfénye	㉛	Fedél kioldásának jelzőfénye

3 A multifunkciós főzőkészülék használata

Főzési program

Főzőfunkciók	Főzési alfunkció	Alapértelmezett elkészítési idő	Állítható elkészítési idő	Alapértelmezett nyomás (kPa)	Állítható nyomásszabályozási tartomány (kPa)
Nyomás alatt történő főzés	Marhahús	30 perc	3–59 perc	70	20–70
	Szárnyas	15 perc	2–59 perc	60	20–70
	Sertéshús	15 perc	0–59 perc	70	20–70
	Bárány	20 perc	3–59 perc	70	20–70
	Tengeri étel	3 perc	1–59 perc	40	20–70
	Manuális	5 perc	2–59 perc	20	20–70
Lassú főzés alacsony hőfokon	Marhahús	12 óra	2–12 óra	N.A.	N.A.
	Szárnyas	10 óra	2–12 óra	N.A.	N.A.
	Sertéshús	10 óra	2–12 óra	N.A.	N.A.
	Bárány	10 óra	2–12 óra	N.A.	N.A.
	Tengeri étel	8 óra	2–12 óra	N.A.	N.A.
	Manuális	2 óra	2–12 óra	N.A.	N.A.
Lassú főzés magas hőfokon	Marhahús	6 óra	2–12 óra	N.A.	N.A.
	Szárnyas	4 óra	2–12 óra	N.A.	N.A.
	Sertéshús	4 óra	2–12 óra	N.A.	N.A.
	Bárány	4 óra	2–12 óra	N.A.	N.A.
	Tengeri étel	2 óra	2–12 óra	N.A.	N.A.
	Manuális	2 óra	2–12 óra	N.A.	N.A.
Párolás	Marhahús	30 perc	3–30 perc	10	N.A.
	Szárnyas	20 perc	3–30 perc	10	N.A.
	Sertéshús	30 perc	3–30 perc	10	N.A.
	Bárány	30 perc	3–30 perc	10	N.A.
	Tengeri étel	8 perc	3–30 perc	10	N.A.
	Manuális	10 perc	3–30 perc	10	N.A.
Speciális recept	Rizs	14 perc	N.A.	30	N.A.
	Leves	20 perc	20–59 perc	50	20–50
	Bab	20 perc	20–59 perc	70	20–70
	Káposztatekercs	18 perc	10–20 perc	40	N.A.
	Joghurt	8 óra	6–12 óra	N.A.	N.A.
	Lekvár	55 perc	25–59 perc	N.A.	N.A.
Hirtelen sütés		10 perc	10–59 perc	N.A.	N.A.
Újramelegítés/Sütés		15 perc	15–59 perc	N.A.	N.A.
Melegen tartás		12 óra	N.A.	N.A.	N.A.
Szószsűrítés		8 perc	5–15 perc	N.A.	N.A.

Megjegyzések

- Tartsa nyitva a fedelet a következő funkciók használatakor: Hirtelen sütés és Szószsűrítés. Ellenkező esetben a főzőkészülék sípol, hogy emlékeztesse Önt a fedél kinyitására.
- A következő funkciók használatakor hajtsa le, majd zárja le a fedelet: Nyomás alatt történő főzés, Párolás, Rizs, Leves és Bab. Ha kinyitja a fedelet, a főzőkészülék leállítja a főzési folyamatot, a jelzőfény világítani kezd, és a készülék sípoló hangot ad.
- A főzési folyamatot nyitott vagy zárt fedél mellett is elindíthatja. Ez a Lassú főzés alacsony hőfokon, Lassú főzés magas hőfokon, Joghurt és Melegen tartás esetén alkalmazható.
- A főzési folyamatot nyitott, valamint lehajtott és zárt fedél mellett is elindíthatja. Ez Káposztatekercs, Lekvár és Újramelegítés/Sütés esetén alkalmazható.
- A Manuális funkció Lassú főzés alacsony hőfokon, Lassú főzés magas hőfokon vagy Párolás üzemmódban történő használatakor kézzel be kell állítania a főzés idejét, a főzési nyomást és a beállított időt, mielőtt megkezdi a főzési folyamatot.
- Főzés közben a gőz szakaszosan távozik a gőznyílásból. Ez optimális légáramlást és főzési eredményt biztosít.
- Amikor nyomás kezd kialakulni, a készülék automatikusan hideg levegőt bocsát ki a belső edényből a gőznyíláson keresztül. Ez annak biztosítására szolgál, hogy az érzékelő pontosan észlelje és szabályozza a belső hőmérsékletet és nyomást.
- A főzési nyomás beállítható a kívánt textúra eléréséhez. Növelheti a főzési nyomást, hogy még puhább legyen az eredmény, vagy csökkentheti a főzési nyomást, ha túl puhának találja az állagot.

Előkészületek a főzéshez

Figyelmeztetés

- Ellenőrizze, hogy a leválasztható belső fedél megfelelően van-e behelyezve.

Megjegyzés

- Ne töltsön a belső edénybe olyan ételt vagy folyadékot, amely nem éri el a vízszintjelzések minimumát, vagy a vízszintjelzések maximuma felett van.
- A főzés közben megdagadó ételek (például bab vagy szárított ételek) esetében ne töltse tovább a felénél a belső edényt étellel vagy folyadékkal.
- Rizs főzése esetében kövesse a belső edény belsején található vízszintjelzéseket. Az adott rizs típusától, illetve egyéni ízlésétől függően módosíthatja a víz szintjét. Ügyeljen rá, hogy ne lépje túl a belső edényben jelzett mennyiségeket.
- A főzési folyamat elindítása után a gomb megnyomásával leállíthatja az aktuális munkamenetet, és a készülék menüválasztási módba lép.
- A főzési folyamat elindítása és a belső edényben már meglévő nyomás után 3 másodpercig nyomva kell tartania a gombot az aktuális főzési folyamat megszakításához (nem működtethető egyetlen kattintással a gomb).
- CSAK a(z) gomb kijelzőn való világítása jelenti azt, hogy a multifunkciós főzőkészülék készenléti üzemmódban van.

A multifunkciós főzőkészülékkel való főzés előtt végezze el a következő előkészületeket:

1 Fordítsa el a fedélzáró/-nyitó fogantyút az óramutató járásával ellentétes irányba a állásba (4 .ábra).
2 A fedél nyitásához nyomja meg a fedélnyitó gombot.
3 Vegye ki a belső edényt a készülékből.
4 Tegye az előre megmosott ételt a belső edénybe, puha ruhával törölje szárazra a belső edény külsejét és alját, majd helyezze vissza a készülékbe (5. ábra).
5 A felső fedél lezárásához fordítsa el a fogantyút az óramutató járásával megegyező irányba.
6 Csatlakoztassa a hálózati csatlakozódugót a fali aljzathoz (6 .ábra).

Megjegyzés

- Ellenőrizze, hogy a belső edény külseje száraz és tiszta-e, valamint hogy nincs-e idegen szennyeződés a fűtőelemen.
- Ellenőrizze, hogy a belső edény megfelelően illeszkedik-e a fűtőelemhez.

Nyomás alatt történő főzés

6 almenü érhető el. A nyomás alatt történő főzés idejét és a nyomásszabályozási tartományt lásd a „Funkciók áttekintése” c. fejezetben.

1 Kövesse az „Előkészületek a főzést megelőzően” című fejezetben foglaltakat.
2 Érintse meg a vagy a gombot a Nyomás alatt történő főzés ( ) kiválasztásához, majd érintse meg a megerősítés gombot (7 .ábra).
3 Érintse meg a vagy a gombot az egyik almenü kiválasztásához.
   ↳ A kiválasztott főzési funkció világítani kezd, az alapértelmezett nyomástartási idő és a nyomás megjelenik a képernyőn.
4 Érintse meg a gombot a húskockák méretének kiválasztásához (8 .ábra).
   A hús méretének meghatározása:
   - kicsi 3-6 cm
   - nagy 8-10 cm
5 Érintse meg a gombot a megerősítéshez, és a főzőkészülék a kiválasztott módban kezd el működni.
6 Amikor a készülék eléri a főzési nyomást, elkezdi visszaszámolni a nyomástartási időt.
7 Amikor a nyomástartási idő letelt, a főzőkészülék nyomáskioldási fázisba lép, a jelzőfény világítani kezd, és a készülék megkezdi a nyomás szakaszos kiengedését. Ne érintse meg a gőznyílást.
8 A multifunkciós automatikusan átvált melegen tartó üzemmódra, ha a nyomás teljesen megszűnik. Kioldhatja, majd felnyithatja a felső fedelet.
   ↳ A melegen tartás mód jelzőfénye ( ) világítani kezd.

Megjegyzés

- A fedél nyitásához várja meg, amíg a főzőkészülék természetes módon lehűl.
- A főzési folyamat befejezése után húzza ki a készülék hálózati dugóját a fali aljzatból.

Lassú főzés

Választhatja a Lassú főzés alacsony hőfokon ( ) vagy a Lassú főzés magas hőfokon ( ) lehetőséget; mindegyik funkció 6 almenüt tartalmaz. A főzési időt és az időszabályozási tartományt lásd a „Funkciók áttekintése” c. fejezetben.

Megjegyzés

- Ez a nem nyomás alatt történő főzés menüje.

1 Kövesse az „Előkészületek a főzést megelőzően” című fejezetben foglaltakat.
2 Érintse meg a vagy a gombot, válassza ki a Lassú főzés (vagy) lehetőséget, majd érintse meg a megerősítés gombot (9 .ábra).
3 Érintse meg a vagy a gombot az egyik almenü kiválasztásához.
   ↳ A kiválasztott főzési funkció világítani kezd, és az alapértelmezett főzési idő megjelenik a képernyőn.
4 Érintse meg a gombot a megerősítéshez, és a készülék a kiválasztott módban kezd el működni.
5 A főzőkészülék a főzés befejeztével automatikusan átvált melegen tartó üzemmódra. Kioldhatja, majd felnyithatja a felső fedelet.
   ↳ A melegen tartás mód jelzőfénye ( ) világítani kezd.

Párolás

A főzési időt és az egyes almenük szabályozási tartományát lásd a „Funkciók áttekintése” c. fejezetben.

Megjegyzés

- Az alapértelmezett főzési nyomás 10 kPa, és nem módosítható.

1 Kövesse az „Előkészületek a főzést megelőzően” című fejezetben foglaltakat.
2 Érintse meg a vagy a gombot, válassza ki a Párolás ( ) lehetőséget, majd érintse meg a megerősítés gombot (10 .ábra).
3 Érintse meg a vagy a gombot az egyik almenü kiválasztásához.
   ↳ A kiválasztott főzési funkció világítani kezd, az alapértelmezett főzési idő és a nyomás megjelenik a képernyőn.
4 Érintse meg a gombot a megerősítéshez, és a főzőkészülék a kiválasztott módban kezd el működni.
5 Amikor a főzőkészülék eléri a főzési nyomást, elkezdi visszaszámolni a nyomástartási időt. A főzőkészülék a gőz kiengedése közben melegszik. Főzés közben ne érjen a gőznyíláshoz, mert az égési sérülést okozhat.
6 Amikor a nyomástartási idő letelt, a készülék nyomáskioldási fázisba lép, a jelzőfény világítani kezd, és a főzőkészülék megkezdi a nyomás szakaszos kiengedését. Ne érintse meg a gőznyílást.
7 A multifunkciós főzőkészülék automatikusan átvált melegen tartó üzemmódra, ha a nyomás teljesen megszűnik. Kioldhatja, majd felnyithatja a felső fedelet.
   ↳ A melegen tartás mód jelzőfénye ( ) világítani kezd.

Speciális receptek

Ez a főzési funkció 6 menüt tartalmaz: Rizs ( ), Leves ( ), Bab ( ), Káposztatekercs ( ), Joghurt ( ) és Lekvár ( ).

A főzési időt és a szabályozási tartományt lásd a „Funkciók áttekintése” c. fejezetben.

Megjegyzés

- A Joghurt ( ) és a Lekvár ( ) a nem nyomás alatt történő főzés menüi.

1 Kövesse az „Előkészületek a főzést megelőzően” című fejezetben foglaltakat.
2 Érintse meg a vagy a gombot, válassza ki a Speciális receptek lehetőséget ( ), majd érintse meg a megerősítés gombot (11 .ábra).
3 Érintse meg a vagy a gombot az egyik almenü kiválasztásához.
   ↳ A kiválasztott főzési funkció világítani kezd, az alapértelmezett főzési idő és a nyomás megjelenik a képernyőn.
4 Érintse meg a gombot a megerősítéshez, és a főzőkészülék a kiválasztott módban kezd el működni.
5 Amikor a multifunkciós főzőkészülék eléri a főzési nyomást, elkezdi visszaszámolni a nyomástartási időt.
6 Amikor a nyomástartási idő letelt, a főzőkészülék nyomáskioldási fázisba lép, a jelzőfény világítani kezd, és a főzőkészülék megkezdi a nyomás szakaszos kiengedését. Ne érintse meg a gőznyílást.
7 A készülék automatikusan átvált melegen tartó üzemmódra, ha a nyomás teljesen megszűnik. Kioldhatja, majd felnyithatja a felső fedelet.
   ↳ A melegen tartás mód jelzőfénye ( ) világítani kezd.

Hirtelen sütés

Megjegyzés

- A Hirtelen sütés funkció használatakor tartsa nyitva a fedelet, különben a főzőkészülék sípol.

1 Kövesse az „Előkészületek a főzést megelőzően” című fejezetben foglaltakat.
2 Érintse meg a vagy a gombot, válassza ki a Hirtelen sütés ( ) lehetőséget, majd érintse meg a megerősítés gombot (12 .ábra).
3 Érintse meg a vagy a gombot a főzési idő kiválasztásához (13 .ábra).
   ↳ A főzési idő villog a képernyőn.
4 Érintse meg a gombot a megerősítéshez, és a főzőkészülék a kiválasztott módban kezd el működni.
5 A készülék a főzés befejeztével automatikusan készenléti üzemmódba kapcsol.

Újramelegítés/Sütés

1 Lazítsa fel a hideg ételt, és keverje el egyenletesen a belső edényben.
2 Öntsön egy kevés vizet az ételre, nehogy túl száraz legyen. A víz mennyisége az étel mennyiségétől függ.
3 Csukja le a fedelet, csatlakoztassa a csatlakozódugót a fali aljzathoz, majd kapcsolja be a készüléket.
4 Érintse meg a vagy a gombot, majd válassza az Újramelegítés/Sütés ( ) opciót (14 .ábra).
5 Érintse meg a vagy a gombot a főzési idő kiválasztásához.
   ↳ A főzési idő villog a képernyőn.
6 Érintse meg a gombot a megerősítéshez, és a főzőkészülék a kiválasztott módban kezd el működni.
7 A készülék a főzés befejeztével automatikusan átvált melegen tartó üzemmódra.
   ↳ A melegen tartás mód jelzőfénye ( ) világítani kezd.

A főzési idő, a nyomás és a késleltetett indítás beállítása

Megjegyzés

- A Rizs és a Melegen tartás funkció esetében nem állítható a főzési idő.
- A nyomásszint nem állítható a következők esetében: Lassú főzés alacsony hőfokon, Lassú főzés magas hőfokon, Párolás, Rizs, Káposztatekercs, Joghurt, Lekvár, Hirtelen sütés, Szószsűrítés, Újramelegítés/Sütés és Melegen tartás.

A menü kiválasztása során beállíthatja a főzési időt, az alapértelmezett nyomást és a késleltetett indítást.

1 A kívánt funkció kiválasztása után érintse meg és tartsa nyomva a gombot a főzési idő beállításához (15 .ábra).
   ↳ A kijelzőn megjelenik az időjelzés.
   ↳ A főzési idő villog.
2 Érintse meg a vagy a gombot az idő beállításához (16 .ábra).
3 Jóváhagyáshoz érintse meg a gombot. Érintse meg a vagy a gombot a nyomás beállításához (17 .ábra).
   ↳ A kijelzőn megjelenik a kPa nyomásjelzés.
   ↳ A főzési nyomás villog.
4 Jóváhagyáshoz érintse meg a gombot. Érintse meg a vagy a gombot a késleltetett indítás idejének beállításához (18 .ábra).
   ↳ A kijelzőn megjelenik a késleltetett indítás jelzőfénye.
5 Érintse meg a gombot a megerősítéshez, és a főzőkészülék a kiválasztott módban kezd el működni.

Megjegyzés

- Növelheti a főzési nyomást, hogy tetszés szerint még puhább legyen az eredmény, vagy csökkentheti a főzési nyomást, ha túl puhának találja az állagot.
- Érintse meg a gombot a főzési idő/nyomás/késleltetett indítás beállításának törléséhez.

Hozzávaló hozzáadása

Ezzel a funkcióval kinyithatja a fedelet a nyomásfőzési folyamat közben, és további hozzávalókat adhat hozzá.

Megjegyzés

- A Hozzávaló hozzáadása funkció a nyomás alatt történő főzés összes menüje esetében elérhető.

1 A főzési folyamat elindulása után a gomb világítani kezd, ha a kiválasztott funkció támogatja a hozzávaló hozzáadását.
2 Bármikor megérintheti a gombot a nyomástartás során.
   ↳ Az aktuális főzési folyamat szünetel, a főzőkészülék sípol, és megkezdi a nyomás kiengedését.
3 Ha a nyomás teljesen megszűnik, a fedél kioldásának jelzőfénye villog, és a készülék sípol. A felső fedél kinyitásával további hozzávalókat adhat hozzá (19 .ábra).
4 A felső fedél lezárásához fordítsa el a fogantyút az óramutató járásával megegyező irányba.
5 Ha két percen belül nem adja hozzá a hozzávalókat, a multifunkciós főzőkészülék visszatér az előző főzési folyamathoz.

Szószsűrítés

Megjegyzés

- Készenléti üzemmódban a Szószsűrítés funkció az összes főzési funkcióra vonatkozik.
- Melegen tartás üzemmódban a Szószsűrítés funkció nem alkalmazható az alábbi funkciók esetében: Újramelegítés/Sütés, Rizs, Káposztatekercs, Joghurt és Lekvár.
- Az alapértelmezett idő 8 perc. Az idő 5 és 15 perc között állítható be.
- Ha a Szószsűrítés funkció működik, a megszakításhoz érintse meg a gombot.
- A funkció használatakor tartsa nyitva a fedelet.

1 Érintse meg a gombot a Készenléti üzemmódban vagy a Melegen tartás üzemmódban (20 .ábra).
   ↳ Megjelenik az alapértelmezett főzési idő.
2 Érintse meg a vagy a gombot a kívánt főzési idő beállításához. Jóváhagyáshoz érintse meg a gombot.
3 A főzőkészülék automatikusan átvált melegen tartó üzemmódra, ha a főzési idő letelt.
   ↳ A melegen tartás mód jelzőfénye ( ) világítani kezd.

Gyermekzár bekapcsolása

Gyermeke védelme érdekében, illetve a főzés közben fellépő váratlan események elkerülése érdekében beállíthatja a gyermekzár funkciót.

1 A főzési folyamat elindulása után 3 másodpercig tartsa lenyomva a gombot a gyermekzár aktiválásához (21 .ábra).
   ↳ A többi gomb nem reagál.
2 A gyermekzár kikapcsolásához nyomja le ismét 3 másodpercig a gombot.

A Kedvencem menü beállítása

Bármelyik három menüt beállíthatja „Kedvencem”-ként. Mielőtt bármilyen módosítást végezne a beállításon, a három alapértelmezett menü a következő: Nyomás alatt történő főzés – Marhahús ( ) – .

Amennyiben a Kedvencem opciót Párolás – Sertéshús ( ) opcióra szeretné módosítani, kövesse az alábbi lépéseket:

1 Tartsa lenyomva a gombot 3 másodpercig, amíg a gomb villogni nem kezd (22 .ábra).
   ↳ A gomb villog.
   ↳ Az alapértelmezett menü ikonjai villognak.
2 Érintse meg a gombot többször, amíg a el nem kezd villogni a kijelzőn.
3 Érintse meg a vagy a gombot a Párolás – Sertéshús ( ) kiválasztásához (23 .ábra).
4 Jóváhagyáshoz érintse meg a gombot. Érintse meg a vagy a gombot a főzési idő beállításához.

Megjegyzés

- A nyomás alatt történő főzés funkció használatához be kell állítani a nyomást, mielőtt elmentené az új kedvenc menüt.

5 Jóváhagyáshoz érintse meg a ✓ gombot (24 .ábra).
↳ A ☆2 régi menüje helyébe az új menü lép.

6 A ☆1 vagy a ☆3 beállításához kövesse az 1–5. lépést.

7 Érintse meg többször a ☆ gombot a Kedvenc menü eléréséhez, majd érintse meg a ✓ gombot a főzési folyamat elindításához.

4 Tisztítás és karbantartás

Megjegyzés

- Tisztítás előtt húzza ki a multifunkciós főzőkészülék hálózati dugóját a fali aljzatból.
- Tisztítás előtt várjon, amíg az univerzális főzőkészülék megfelelően lehűl.

Belső fedél

- Az óramutató járásával ellentétes irányban csavarja ki a hőmérséklet-szabályozó körüli csavart (25 .ábra).
- A tisztításhoz fogja meg a leválasztható belső fedelet, és húzza kifelé a felső fedélről való levételéhez.
- Forró vízben áztassa és szivaccsal tisztítsa meg őket (26 .ábra).
- A leválasztható belső fedél felszereléséhez teljesen rögzítse azt a felső fedélhez, majd csavarja az anyát a hőmérséklet-szabályozó körül az óramutató járásával megegyező irányba.

Gőzdoboz

- A belső fedél szétszereléséhez kövesse a fenti lépéseket.
- Szerelje le a gőzdobozt a belső fedélről az alábbiak szerint (27 .ábra):
- Irányítsa a csapvizet a gőzdoboz hátulján lévő lyukba, töltse fel vízzel, és alaposan rázza meg, hogy ne maradjon benne ételmaradék. A tisztítás befejezése után helyezze vissza a gőzdobozt a belső fedélre (28 .ábra).

Lebegő jelző

- Fogja meg a lebegő jelző körüli gumigyűrűt, és húzza kifelé a felső fedélről való eltávolításához. Rendszeresen tisztítsa meg vízzel, és ellenőrizze, hogy nem maradt-e ételmaradék rajta, különben nehézséget okozhat a fedél felnyitása (29 .ábra).
- A lebegő jelző felszereléséhez helyezze a lebegő jelző vékony végét a fedélen lévő lyukba, és szerelje fel a gumigyűrűt a lebegő jelző köré (30. ábra).
- A tisztításhoz vizet is hozzáadhat az edényhez, és elindíthatja a gőz funkciót.

Nyomásszabályozó

- Fogja meg a nyomásszabályozó fogantyúját, és óvatosan húzza ki. A belül található ételmaradványok eltávolításához öblítse le csapvíz alatt, vagy használjon fogpiszkálót (31. ábra).
- Fogja meg a nyomásszabályozó jobb oldali fogantyúját, és szerelje vissza a belső fedélre (32. ábra).

Tömítőgyűrű

Megjegyzés

- Ne húzza ki erővel a tömítőgyűrűt, mert szivárgás fog fellépni, ha nincs teljesen felszerelve.

- Helyezze a tömítőgyűrűt egy lapos felületre úgy, hogy a mélyedés felfelé nézzen (33. ábra).
- Helyezze a leválasztható belső fedél hátoldalát a tömítőgyűrűre (34. ábra).
- Illessze a belső fedél külső szélét a mélyedésbe, és győződjön meg arról, hogy a tömítőgyűrű jól illeszkedik a fedélhez (35. ábra).

Belső rész

A külső fedél és a készülékház belső felülete, valamint a fűtőelem:
- Törölje át nedves ronggyal.
- Ügyeljen, hogy az univerzális főzőkészülékre ragadt minden ételmaradványt eltávolítson.

Megjegyzés

- Ne húzza ki erővel a tömítőgyűrűt, mert szivárgás fog fellépni, ha nincs teljesen felszerelve.

Külső rész

A külső fedél és a fő készülékház külső felülete:
- Törölje le szappanos vízzel megnedvesített ronggyal.
- A kezelőpanel letörléséhez kizárólag puha és száraz rongyot használjon.

Tartozékok és belső edény

Merőkanál és belső edény.
- Forró vízben áztassa és szivaccsal tisztítsa meg őket.

5 Újrahasznosítás

Ez a szimbólum azt jelenti, hogy a termék nem kezelhető normál háztartási hulladékként (2012/19/EU).
Kövesse az országában érvényes, az elektromos és elektronikus készülékek hulladékkezelésére vonatkozó jogszabályokat. A megfelelő hulladékkezelés segítséget nyújt a környezettel és az emberi egészséggel kapcsolatos negatív következmények megelőzésében.

6 Garancia és támogatás

A Versuni két éves garanciát nyújt a termék megvásárlását követően. Ez a garancia nem érvényes, ha a hiba helytelen használat vagy nem megfelelő karbantartás miatt következett be. A garanciánk nem érinti a törvény által biztosított fogyasztói jogokat. További információkért vagy a garancia igénybe vételéhez látogasson el weboldalunkra: **www.philips.com/support**.

7 Termékjellemzők

Modell	Névleges kimenő teljesítmény	Névleges kapacitás	Átmérő
HD2151	910 –1090 W	5,0 l	22 cm

Megjegyzés

- Ha hosszabb ideig nem használja a multifunkciós főzőkészüléket, húzza ki a hálózati csatlakozódugót a fali aljzatból.

8 Hibaelhárítás

Ha a multifunkciós főzőkészülék használata során problémákba ütközik, nézze át az alábbi pontokat, mielőtt szakemberhez fordulna. Ha nem képes megoldani a problémát, forduljon a helyi Philips vevőszolgálat munkatársaihoz.

Probléma	Megoldás
Nehezen tudom lecsukni a felső fedelet.	• A belső fedél nincs megfelelően felszerelve. Ellenőrizze, hogy a belső fedél és a tömítőgyűrű megfelelően van-e felszerelve. • A fogantyú 🔒 állásban van. Fordítsa el az óramutató járásával ellentétes irányba a 🔓 állásba.
Nehezen tudom kinyitni a felső fedelet a nyomás kiengedése után.	• Győződjön meg arról, hogy a fogantyú 🔓 állásban van. • Az úszószelep alján ételmaradékok lehetnek. Ne próbálja meg erőszakkal felnyitni, mert égési sérülést szenvedhet. Várjon, amíg a készülék lehűl (kb. 30 perc), majd forgassa el többször a fogantyút előre-hátra.
Az étel nem főtt meg.	• Nem megfelelő funkciót vagy időt választott ki. Növelje a főzési időt, vagy módosítsa a főzési módszert. • A főzőkészülék bekapcsolása előtt ellenőrizze, hogy a belső edény külsején nem található-e szennyeződés. • Megsérült a fűtőelem, vagy eldeformálódott a belső edény. Vigye el a készüléket Philips forgalmazóhoz, vagy egy hivatalos Philips szakszervizbe.
Levegő vagy gőz szivárog a fedélből vagy a gőznyílásból.	• A hőmérséklet-szabályozó körül lévő sapkás anya laza. Szorosan húzza meg a sapkás anyát a megfelelő szerszámokkal. • A tömítőgyűrű nincs megfelelően felszerelve. Ellenőrizze, hogy megfelelően van-e felszerelve a leválasztható belső fedél körül. • Ételmaradékok vannak a tömítőgyűrűben. Győződjön meg arról, hogy a tömítőgyűrű tiszta. • Ételmaradékok vannak az úszószelepen. Tisztítsa meg az úszószelepet. • Ételmaradékok vannak a nyomásszabályozóban. Tisztítsa meg a nyomásszabályozót. • A nyomásszabályozó nincs megfelelően felszerelve. Győződjön meg arról, hogy megfelelően van felszerelve. • A fedél nincs teljesen lehajtva és lezárva. Ellenőrizze, hogy a fedél teljesen rögzítve van-e, illetve hogy a megfelelő helyzetben van-e.
Az E1, E2, E3, E8, E10, E11 vagy E16 jelenik meg a képernyőn.	• A főzőkészülék meghibásodott. Vigye el a készüléket a Philips egyik forgalmazójához vagy egy hivatalos Philips ügyfélszolgálathoz.
A fenti problémák továbbra is fennállnak.	• A multifunkciós főzőkészülék meghibásodott. Ebben az esetben, kérjük, tegye a következőt: (1) Végezze el saját maga a szervizelést. Vegye fel a kapcsolatot a vevőszolgálattal- Lehetséges, hogy útmutatást, illetve segítséget tudunk nyújtani egy videóval a probléma megoldásához. (2) Vigye el a készüléket szervizbe. Vigye magával a terméket a Philips szervizébe. (3) Helyszíni szerviz. Vegye fel velünk a kapcsolatot, és segítünk Önnek – további költségek nélkül – megszervezni a termék Philips által jóváhagyott javítását.

Қазақ

1 Маңызды

Құрылғыны қолданбастан бұрын осы парақшаны мұқият оқып шығып, қажет кезде қарау үшін сақтап қойыңыз.

Қауіпті

- Құрылғыны суға салуға болмайды.

Ескерту

- Оны қоспас бұрын, құрылғыда көрсетілген кернеу жергілікті қуат кернеуіне сәйкес келетінін тексеріңіз.
- Бұл құрылғыны үй ішінде немесе мына орындарда қолдануға болады:
  - дүкендегі, кеңседегі және басқа да тұрғын үй сияқты жерлердегі асханалар;
  - фермалар;
  - қонақ үйлер, мотельдер және басқа да тұрғын орындары;
  - жатақ пен таңғы ас берілетін жерлер.
- Құрылғыны қауіпсіз пайдалану жөніндегі нұсқаулар беріліп, басқа біреу қадағалаған және құрылғыны пайдалануға қатысты қауіп-қатерлер түсіндірілген жағдайда, осы құрылғыны физикалық, сезу немесе ойлау қабілеті шектеулі, тәжірибесі мен білімі аз адамдар пайдалана алады.
- Балалар құрылғымен ойнамауы керек.
- Тазалау және пайдаланушының қызмет көрсету жұмысын балалар орындамауы керек.
- Бұл құрылғыны балаларға пайдалануға болмайды.
- Құрылғыны және оның сымын балалардың қолдары жетпейтін жерде сақтаңыз.
- Қуат сымдарының жиынтығы зақымданған болса, оны өндірушінің ұқсас қуат сымдарының жиынтығына ауыстыру керек.
- Құрылғы сыртқы таймермен немесе бөлек қашықтан басқару жүйесімен басқарылмайды.
- ЕСКЕРТУ. Ықтимал жарақатты болдырмау үшін әрқашан нұсқауларды орындаңыз және құрылғыны дұрыс пайдаланыңыз.
- ЕСКЕРТУ. Ықтимал қауіпті болдырмау үшін қуат жалғағышына сұйықтықтың төгілмеуін қадағалаңыз.
- Абайлаңыз. Пайдаланудан кейін қыздыру элементінің бетіне қалдық жылу әсер етеді.
- Тамақ тиетін беттерді таза әрі жұмсақ шүберекпен тазалаңыз.
- Құрылғыны тек жерге қосылған розеткаға қосыңыз. Әрдайым ашаның розеткаға мықтап киргізілгенін тексеріңіз.
- Егер аша, қуат сымы, ішкі ыдыс, нығыздаушы сақина немесе негізгі корпус зақымдалған болса, құрылғыны пайдаланбаңыз.
- Қуат сымы үстелдің немесе құрылғы қойылған беттің шетінен салбырап тұрмау керек.
- Ашаны розеткаға киргізер алдында қыздыру элементі мен ішкі ыдыстың сырты таза әрі құрғақ екенін тексеріңіз.
- Су қолмен құрылғыны розеткаға жалғауға және басқару тақтасын ұстауға болмайды.
- Будың шығуын болдырмайтын қысымды реттегіштегі түтікшелердің бітеліп қалмағанын жиі тексеріп отырған жөн.
- Құрылғыны жалғамастан бұрын розетканың таза әрі құрғақ екенін тексеріңіз.
- Қысым жеткілікті мөлшерде азаймайынша ыдысты ашуға болмайды.
- Жоғарғы қақпақтан тым көп ауа немесе бу шығып жатса, құрылғыны пайдаланбаңыз.
- Сорпа немесе тұтқыр сұйықтық әзірлеп жатқанда қысымды реттегішті бу шығатын тесікше күйіне қойып, бу шығармаңыз, әйтпесе қысымды реттегіш клапаннан сұйықтық атқылауы мүмкін. Жоғарғы қақпақты ашу үшін қысымның өздігінен басылып, қалқыма клапанның түскенін күтіңіз.

Ескерту

- Басқа өндірушілер шығарған немесе Philips компаниясы нақты ұсынбаған қосалқы құралдар мен бөлшектерді пайдаланбаңыз. Ондай қосалқы құралдар мен бөлшектерді пайдалансаңыз, кепілдік өз күшін жояды.
- Құрылғыны жоғары температурада ұстамаңыз немесе оны жұмыс істеп тұрған я болмаса әлі де болса ыстық плитаның немесе пісіргіштің үстіне қоймаңыз.
- Құрылғыны күн сәулесі тікелей түсетін жерге қоймаңыз.
- Құрылғыны тұрақты, көлденең және тегіс бетке қойыңыз.
- Құрылғыны жылжыту үшін жоғарғы қақпақтың тұтқасын емес, бүйіріндегі тұтқаларды пайдаланыңыз.
- Қысымның қысымды реттегіш клапаннан шыққанда ыстық бу немесе сұйықтық төгіледі. Бу шығатын тесікшелерге қолыңыз бен бетіңізді жақындатпаңыз.
- Ашаны қуат розеткасына тықпастан және құрылғыны қоспастан бұрын, әрқашан оған ішкі ыдысты салыңыз.
- Ішкі ыдысты тамақ пісіру үшін ашық отқа тікелей қоюға болмайды.
- Зақымдалған болса, ішкі ыдысты пайдаланбаңыз.
- Нығыздаушы сақинаның таза әрі жақсы жағдайда екенін тексеріңіз.
- Құрылғы жұмыс істеп тұрғанда, оның қол жетімді беттері ысып кетуі мүмкін. Беттерін ұстаған кезде абай болыңыз.
- Пісіріп жатқанда немесе қақпағын ашқан кезде абай болыңыз, себебі қалқыма клапаннан және қысымды реттегіштен ыстық бу шығады. Будан сақтану үшін қолдарыңыз бен бетіңізді құрылғыға жақындатпаңыз.
- Жұмыс істеп жатқан кезде құрылғыны көтермеңіз және жылжытпаңыз.
- Тасып кетпеуі үшін салынатын ингредиенттерді ішкі ыдыста көрсетілген ең жоғарғы су деңгейінен асырмаңыз.
- Тамақ пісіріп жатқанда ас үй құралдарын ыдыстың ішіне салмаңыз.
- Тек берілген пісіруге арналған ыдыс-аяқты қолданыңыз. Өткір ыдыс-аяқты қолдануға болмайды.
- Сызаттарды болдырмау үшін шаяндар мен ұлулары бар ингредиенттерді дайындау ұсынылмайды. Пісіру алдында қатты қабықты алып тастаңыз.
- Қақпаққа магнитті затты қоймаңыз. Құрылғыны магнитті заттың қасында қолданбаңыз.
- Тазаламастан немесе жылжытпастан бұрын әрқашан құрылғыны бөлме температурасына дейін суытып алыңыз.
- Құрылғыны қолданып болғаннан соң, оны міндетті түрде тазалаңыз. Құрылғыны ыдыс жуғышта тазаламаңыз.
- Ұзақ уақыт пайдаланбайтын болсаңыз, құрылғыны әрдайым ажыратып қойыңыз.
- Құрылғыны дұрыс қолданбаса, кәсіби немесе жартылай кәсіби мақсаттарда қолданса, қауіпсіздік парақшасындағы нұсқауларға сәйкес қолданбаса, кепілдік жарамсыз болады және Philips компаниясы болған зақымдарға байланысты кез келген жауапкершіліктен бас тартады.
- Барлық нұсқауларды оқыңыз.
- Қолданып жатқанда балаларды жылдам қайнататын пешке жақындатпаңыз.
- Жылдам қайнататын пешті қыздырылған тұмшапешке салмаңыз.
- Қысым жиналған жылдам қайнататын пешті өте мұқият жылжытыңыз. Ыстық беттерді ұстамаңыз. Тұтқаларды және ұстағыштарды қолданыңыз. Қажет болса, қорғайтын құралды қолданыңыз.
- Жылдам қайнататын пешті тек өндіруші ұсынған мақсатта пайдаланыңыз.
- Бұл құрылғы қысыммен пісіреді. Жылдам қайнататын пешті дұрыс пайдаланбасаңыз, күйіп қалуыңыз мүмкін. Қыздырмастан бұрын пештің дұрыс жабылғанына көз жеткізіңіз.
- Жылдам қайнататын пешті ешқашан күшпен ашпаңыз. Ішкі қысым толық түскеніне көз жеткізбей, пешті ашпаңыз.
- Ешқашан жылдам қайнататын пешті сусыз пайдаланбаңыз, бұл оны қатты зақымдауы мүмкін.
- Ингредиенттерді салғанда пештің 2/3 бөлігінен асырмаңыз. Пісіру кезінде көлемі үлкейетін тағамдарды, мысалы күріш немесе құрғатылған көкөністерді пісіргенде, ингредиенттерді пештің ортасынан асырмай салыңыз.
- Пайдалану нұсқауларына сәйкес тиісті жылу көз(дер)ін пайдаланыңыз.
- Қысым әсерінен ісінуі мүмкін терісі бар етті (мысалы, өгіз тілі) пісіргеннен кейін, терісі ісініп тұрған етті шаншуға болмайды; күйіп қалуыңыз мүмкін.
- Қамырды пісіргенде тағам төгілмеу үшін қақпақты ашпас бұрын пешті ақырын шайқаңыз.
- Әр қолданардың алдында клапандар бітелмегенін тексеріңіз. Пайдалану нұсқаулығын қараңыз.
- Тамақты майға батырып немесе аз маймен қуыру үшін жылдам қайнататын пешті ешқашан қысымды режимде қолданбаңыз.
- Пайдалану нұсқаулығында көрсетілген техникалық қызмет көрсету нұсқауларынан айналып өтіп, қауіпсіздік жүйелерінің ешқайсысын бұзбаңыз.
- Әр модельге сәйкес келетін өндірушінің қосалқы бөлшектерін ғана қолданыңыз. Атап айтқанда, үйлесімді ретінде көрсетілген өндірушінің корпусы мен қақпағын қолданыңыз.
- Жөндеуді тек уәкілетті қызметкерлер жүргізуі керек.
- Жылдам қайнататын пешті құрғақ жерде сақтау керек.
- Пайдаланушы нұсқаулығын жүктеп алу үшін, **www.philips.com/support** сайтына кіріңіз.

Қуат үзілісі жағдайындағы сақтық көшірме

Бұл құрылғыда электр қуатының үзілуіне дейінгі күйді сақтайтын резервтік функция бар.
- Егер пісіру процесінде электр қуаты үзілсе және 30 минут ішінде қуат қайта берілсе, пісіру уақытының кері санағы тоқтаған жерден жалғасады.
- Егер құрылғы алдын ала орнатылған режимде болғанда электр қуаты үзілсе және 30 минут ішінде қуат қайта берілсе, алдын ала орнатылған уақытқа кері санақ тоқтаған жерден жалғасады.
- Егер 30 минут ішінде қуат қайта берілмесе, құрылғы алдыңғы жұмыс процесін жалғастырмауы мүмкін, бірақ күту режимінде қалады.

Электромагниттік өрістер (ЭМӨ)

Бұл құрылғы электрмагниттік өрістердің әсеріне қатысты барлық қолданыстағы стандарттар мен ережелерге сай.

2 «Барлығы бір құрылғыда» пеші

Сатып алғаныңыз құтты болсын және Philips компаниясына қош келдіңіз!

Philips ұсынатын қолдауды толық пайдалану үшін, өнімді **www.philips.com/welcome** сайтына тіркеңіз.

Қораптағы заттар (1-сурет)

Негізгі қондырғы
Күріш пен сорпаға арналған шөміш
Қуат сымы
Бумен пісіру табақшасы
Рецепт кітабы
Көрсетуге арналған қысқаша іске қосу нұсқаулығы
Ішкі ыдыс
Өлшейтін шыныаяқ
Алынатын ішкі қақпақ
Пайдаланушы нұсқаулығы
Кепілдік картасы

3 «Барлығы бір құрылғыда» пешін пайдалану

Пісіру бағдарламасы

Пісіру функциясы	Қосалқы пісіру функциясы	Әдепкі пісіру уақыты	Реттелетін пісіру уақыты	Әдепкі қысым (кПа)	Реттелетін қысымды реттеу диапазоны (кПа)
Қысыммен пісіру	Сиыр еті	30 минут	3-59 минут	70	20-70
	Құс еті	15 минут	2-59 минут	60	20-70
	Шошқа еті	15 минут	0-59 минут	70	20-70
	Қозы еті	20 минут	3-59 минут	70	20-70
	Теңіз өнімдері	3 минут	1-59 минут	40	20-70
	Қолмен	5 минут	2-59 минут	20	20-70
Төмен темп. баяу пісіру	Сиыр еті	12 сағат	2-12 сағат	Қолданылмайды	Қолданылмайды
	Құс еті	10 сағат	2-12 сағат	Қолданылмайды	Қолданылмайды
	Шошқа еті	10 сағат	2-12 сағат	Қолданылмайды	Қолданылмайды
	Қозы еті	10 сағат	2-12 сағат	Қолданылмайды	Қолданылмайды
	Теңіз өнімдері	8 сағат	2-12 сағат	Қолданылмайды	Қолданылмайды
	Қолмен	2 сағат	2-12 сағат	Қолданылмайды	Қолданылмайды
Жоғары темп. баяу пісіру	Сиыр еті	6 сағат	2-12 сағат	Қолданылмайды	Қолданылмайды
	Құс еті	4 сағат	2-12 сағат	Қолданылмайды	Қолданылмайды
	Шошқа еті	4 сағат	2-12 сағат	Қолданылмайды	Қолданылмайды
	Қозы еті	4 сағат	2-12 сағат	Қолданылмайды	Қолданылмайды
	Теңіз өнімдері	2 сағат	2-12 сағат	Қолданылмайды	Қолданылмайды
	Қолмен	2 сағат	2-12 сағат	Қолданылмайды	Қолданылмайды
Бумен пісіру	Сиыр еті	30 минут	3-30 минут	10	Қолданылмайды
	Құс еті	20 минут	3-30 минут	10	Қолданылмайды
	Шошқа еті	30 минут	3-30 минут	10	Қолданылмайды
	Қозы еті	30 минут	3-30 минут	10	Қолданылмайды
	Теңіз өнімдері	8 минут	3-30 минут	10	Қолданылмайды
	Қолмен	10 минут	3-30 минут	10	Қолданылмайды
Айрықша рецепт	Күріш	14 минут	Қолданылмайды	30	Қолданылмайды
	Сорпа	20 минут	20-59 минут	50	20-50
	Үрмебұршақ	20 минут	20-59 минут	70	20-70
	Голубцы	18 минут	10-20 минут	40	Қолданылмайды
	Йогурт	8 сағат	6-12 сағат	Қолданылмайды	Қолданылмайды
	Джем	55 минут	25-59 минут	Қолданылмайды	Қолданылмайды
Сотэ		10 минут	10-59 минут	Қолданылмайды	Қолданылмайды
Жылыту/пісіру		15 минут	15-59 минут	Қолданылмайды	Қолданылмайды
Жылы етіп сақтау		12 сағат	Қолданылмайды	Қолданылмайды	Қолданылмайды
Тұздықты қоюландыру		8 минут	5-15 минут	Қолданылмайды	Қолданылмайды

Ескертпелер
- Бұл функцияларды қолданған кезде қақпақты ашық ұстаңыз: Сотэ және Тұздықты қоюландыру. Әйтпесе, «Барлығы бір құрылғыда» пеші қақпақты ашу керектігін ескертетін дыбыстық сигнал шығарады.
- Мына функцияларды пайдаланған кезде қақпақты жабыңыз және бекітіңіз: Қысыммен пісіру, Бумен пісіру, Күріш, Сорпа және Үрмебұршақ. Егер сіз қақпақты ашсаңыз, «Барлығы бір құрылғыда» пешінде пісіру процесі тоқтайды, индикатор жанады және дыбыстық сигнал естіледі.
- Пісіру процесін қақпағын ашып немесе жауып қойып бастауға болады. Бұл Төмен темп. баяу пісіру, Жоғары темп. баяу пісіру, Йогурт Жылы етіп сақтау функцияларына қолданылады.
- Пісіру процесін қақпағын ашып немесе жауып қойып, құлыпталған түрде бастауға болады. Бұл Голубцы, Джем және Жылыту/пісіру функцияларына қолданылады.
- Қолмен () функциясын Төмен темп. баяу пісіру, Жоғары темп. баяу пісіру немесе Бумен пісіру кезінде қолданғанда, пісіру процесін бастамас бұрын пісіру уақытын, пісіру қысымын және алдын ала орнатылған уақытты қолмен орнату қажет.
- Пісіру кезінде бу шығатын тесікшеден әлсін-әлсін бу шығады. Бұл оңтайлы ауа ағыны болуы және пісіру нәтижесін қамтамасыз ету үшін қажет.
- Қысым көтеріле бастағанда, «Барлығы бір құрылғыда» пеші бу шығатын тесікше арқылы ішкі ыдыстан суық ауаны автоматты түрде шығарады. Бұл сенсордың ішіндегі температура мен қысымды дәл сезіп, басқара алатынына көз жеткізу үшін қажет.
- Пісіру қысымын қалаған текстураға жету үшін реттеуге болады. Нәзік нәтижеге қол жеткізу үшін пісіру қысымын жоғарылатуға немесе текстураны тым жұмсақ деп тапсаңыз, пісіру қысымын төмендетуге болады.

Пісіру алдында орындалатын сақтық шаралары

Ескерту

- Алынатын ішкі қақпақтың дұрыс орнатылғанына көз жеткізіңіз.

Ескертпе

- Ішкі ыдысқа су деңгейі көрсеткішінің ең төменгі деңгейінен төмен немесе су деңгейі көрсеткішінің ең жоғарғы деңгейінен асырып тағам мен сұйықтық құймаңыз.
- Пісірген кезде көлемі үлкейетін тағамдар (үрмебұршақтар немесе кептірілген тағамдар) үшін салынатын тамақ пен сұйықтықты ішкі ыдыстың 1/2 бөлігінен асырмаңыз.
- Күріш пісіру үшін, ішкі ыдыстың ішіндегі су деңгейі көрсеткішінен асырмаңыз. Күріштің әр түрі үшін су деңгейін әрқашан өз қалауыңызға қарай реттеуіңізге болады. Салатын ингредиентті ішкі ыдыстың ішіндегі ең жоғарғы көрсеткіштен асырмаңыз.
- Пісіру процесі басталғаннан кейін, ағымдағы жұмысты тоқтату үшін түймесін басуға болады, құрылғы мәзірді таңдау режиміне өтеді.
- Пісіру процесі басталып, ішкі ыдыста қысым пайда болғаннан кейін, ағымдағы пісіру процесінен бас тарту үшін 3 секунд түймесін басып тұру керек (түймені бір рет басу жұмыс істемейді).
- Экрандағы ТЕК түймесінің жануы барлығы бір құрылғыдағы кәстрөлдің күту режимінде екенін білдіреді.

«Барлығы бір құрылғыда» пешімен пісірер алдында төмендегі дайындықтарды орындаңыз:

1 Қақпақты құлыптау/құлпын ашу тұтқасын сағат тілімен 🔓 күйіне бұраңыз (4-сурет).
2 Жоғарғы қақпақты ашу үшін қақпақты ашу түймесін басыңыз.
3 «Барлығы бір құрылғыда» пешінен ішкі ыдысты шығарып алыңыз.
4 Алдын ала жуылған тағамды ішкі ыдысқа салыңыз, ішкі ыдыстың сыртқы және төменгі жағын құрғақ жұмсақ шүберекпен сүртіңіз, одан кейін қайтадан «Барлығы бір құрылғыда» пешіне салыңыз (5-сурет).
5 Жоғарғы қақпақты бекіту үшін тұтқаны сағат тілімен бұраңыз.
6 Ашаны қуат розеткасына қосыңыз (6-сурет).

Ескертпе

- Ішкі ыдыстың сырты таза әрі құрғақ екенін және қыздыру элементіне бөгде қалдықтың жоқ екенін тексеріңіз.
- Ішкі ыдыстың қыздыру элементіне дұрыс тиіп тұрғанын тексеріңіз.

Қысыммен пісіру

Қолжетімді 6 қосалқы мәзір бар. Қысыммен пісіру уақыты мен қысымды реттеу диапазоны үшін «Функцияларға шолу» тарауын қараңыз.

1 «Пісіру алдында орындалатын сақтық шаралары» бөліміндегі қадамдарды орындаңыз.
2 Қысыммен пісіруді таңдау үшін немесе түймесін басыңыз (), растау үшін түймесін басыңыз (7-сурет).
3 Қосалқы мәзірлердің бірін таңдау үшін немесе түймесін басыңыз.
↳ Таңдалған пісіру функциясы жанады, экранда қысымды сақтаудың әдепкі уақыты мен қысымы көрсетіледі.
4 Ет кесектерінің өлшемін таңдау үшін түймесін түртіңіз (8-сурет). Тағам өлшемінің анықтамасы:
- шағын 3–6 cm
- үлкен 8–10 cm
5 Растау үшін ✓ түймесін түртіңіз, «Барлығы бір құрылғыда» пеші таңдалған режимде жұмыс істей бастайды.
6 «Барлығы бір құрылғыда» пеші пісіру қысымына жеткенде, қысымды ұстап тұру уақыты кері санауды бастайды.

Өнімге шолу жасау (2-сурет)

①	Жоғарғы қақпақ	⑩	Басқару панелі
②	Нығыздаушы сақина	⑪	Температураны реттегіш
③	Алынатын ішкі қақпақ	⑫	Бу қорабы
④	Қалпақшалы сомын	⑬	Қуат розеткасы
⑤	Қауіпсіздік клапаны	⑭	Қақпақты ашу түймесі
⑥	Бекіткіш сомын	⑮	Қақпақты құлыптау/құлпын ашу тұтқасы
⑦	Қалқыма клапан	⑯	Бу шығатын тесікше
⑧	Ішкі ыдыс	⑰	Қысымды реттегіш
⑨	Су деңгейінің көрсеткіші		

Басқару панеліне шолу (3-сурет)

⑱	Қақпақтың құлыпталғанын білдіретін индикатор	㉕	Қысымның таңдалғанын білдіретін индикатор
⑲	Ингредиенттер қосу түймесі	㉖	Бастаудың кідіртілгенін білдіретін индикатор
⑳	Тұздықты қоюландыру түймесі	㉗	Мәзірді таңдау түймесі
㉑	Сүйікті ас түймесі	㉘	Мәзірді таңдау түймесі
㉒	Ет кесектерінің өлшемін таңдау түймесі	㉙	Растау/Балалардан қорғау түймесі
㉓	Балалардан қорғау индикаторы	㉚	Бас тарту түймесі
㉔	Таймердің таңдалғанын білдіретін индикатор	㉛	Қақпақ құлпы ашылғанын білдіретін индикатор

7 Қысымды ұстап тұру уақыты аяқталғаннан кейін, «Барлығы бір құрылғыда» пеші қысымды босату сатысына өтеді, kPa индикаторы жанады. «Барлығы бір құрылғыда» пеші аралықпен қысымды жібере бастайды. Бу шығаратын тесікшеге қол тигізбеңіз.
8 «Барлығы бір құрылғыда» пешіндегі қысым жойылғаннан кейін автоматты түрде жылы етіп сақтау режиміне ауысады. Құлпын ашып, жоғарғы қақпақты алуға болады.
↳ Жылы етіп сақтау индикаторы ( ) жанады.

Ескертпе

- Қақпақты ашу үшін «Барлығы бір құрылғыда» пеші өздігінен суығанша күтіңіз.
- Пісіру процесі аяқталғаннан кейін, «Барлығы бір құрылғыда» пешін электр розеткасынан ажыратыңыз.

Баяу пісіру

Төмен темп. баяу пісіру ( ) немесе Жоғары темп. баяу пісіру ( ) функциясын таңдауға болады, әр функцияда 6 қосалқы мәзір бар. Пісіру уақыты мен уақытты реттеу диапазоны үшін «Функцияларға шолу» тарауын қараңыз.

Ескертпе

- Бұл — қысымсыз пісіру мәзірі.

1 «Пісіру алдында орындалатын сақтық шаралары» бөліміндегі қадамдарды орындаңыз.
2 немесе түймесін басып, баяу пісіру (немесе) функциясын таңдаңыз да растау үшін түймесін басыңыз (9-сурет).
3 Қосалқы мәзірлердің бірін таңдау үшін немесе түймесін басыңыз.
↳ Таңдалған пісіру функциясы жанады, экранда әдепкі пісіру уақыты көрсетіледі.
4 Растау үшін түймесін түртіңіз, «Барлығы бір құрылғыда» пеші таңдалған режимде жұмыс істей бастайды.
5 Пісіру процесі аяқталғаннан кейін «Барлығы бір құрылғыда» пеші автоматты түрде жылы етіп сақтау режиміне ауысады. Құлпын ашып, жоғарғы қақпақты алуға болады.
↳ Жылы етіп сақтау индикаторы ( ) жанады.

Бумен пісіру

Пісіру уақыты мен әрбір қосалқы мәзірдің реттеу диапазоны үшін «Функцияларға шолу» тарауын қараңыз.

Ескертпе

- Әдепкі пісіру қысымы - 10 кПа және оны реттеу мүмкін емес.

1 «Пісіру алдында орындалатын сақтық шаралары» бөліміндегі қадамдарды орындаңыз.
2 немесе түймесін басып, бумен пісіру ( ) функциясын таңдаңыз да растау үшін түймесін басыңыз (10-сурет).
3 Қосалқы мәзірлердің бірін таңдау үшін немесе түймесін басыңыз.
↳ Таңдалған пісіру функциясы жанады, пісірудің әдепкі уақыты мен қысымы экранда көрсетіледі.
4 Растау үшін түймесін түртіңіз, «Барлығы бір құрылғыда» пеші таңдалған режимде жұмыс істей бастайды.
5 «Барлығы бір құрылғыда» пеші пісіру қысымына жеткенде, қысымды ұстап тұру уақыты кері санауды бастайды. «Барлығы бір құрылғыда» пеші бу шығарып жатқанда қызады. Пісіру процесінде күйіп қалмас үшін бу шығаратын тесікшеге қол тигізбеңіз.
6 Қысымды ұстап тұру уақыты аяқталғаннан кейін, «Барлығы бір құрылғыда» пеші қысымды босату сатысына өтеді, kPa индикаторы жанады. «Барлығы бір құрылғыда» пеші аралықпен қысымды жібере бастайды. Бу шығаратын тесікшеге қол тигізбеңіз.
7 «Барлығы бір құрылғыда» пешіндегі қысым жойылғаннан кейін автоматты түрде жылы етіп сақтау режиміне ауысады. Құлпын ашып, жоғарғы қақпақты алуға болады.
↳ Жылы етіп сақтау индикаторы ( ) жанады.

Айрықша рецепттер

Пісіру функциясында 6 мәзір бар: Күріш ( ), Сорпа ( ), Үрмебұршақ ( ), Голубцы ( ), Йогурт ( ) және Джем ( ).

Пісіру уақыты мен реттеу диапазоны үшін «Функцияларға шолу» тарауын қараңыз.

Ескертпе

- Йогурт( ) және Джем ( ) — қысымсыз пісірілетін мәзірлер.

1 «Пісіру алдында орындалатын сақтық шаралары» бөліміндегі қадамдарды орындаңыз.
2 немесе түймесін түртіп, айрықша рецепттерді ( ) таңдаңыз да растау үшін түймесін түртіңіз (11-сурет).
3 Қосалқы мәзірлердің бірін таңдау үшін немесе түймесін басыңыз.
↳ Таңдалған пісіру функциясы жанады, пісірудің әдепкі уақыты мен қысымы экранда көрсетіледі.
4 Растау үшін түймесін түртіңіз, «Барлығы бір құрылғыда» пеші таңдалған режимде жұмыс істей бастайды.
5 «Барлығы бір құрылғыда» пеші пісіру қысымына жеткенде, қысымды ұстап тұру уақыты кері санауды бастайды. «Барлығы бір құрылғыда» пеші бу шығарып жатқанда қызады. Пісіру процесінде күйіп қалмас үшін бу шығаратын тесікшеге қол тигізбеңіз.
6 Қысымды ұстап тұру уақыты аяқталғаннан кейін, «Барлығы бір құрылғыда» пеші қысымды босату сатысына өтеді, kPa индикаторы жанады. «Барлығы бір құрылғыда» пеші аралықпен қысымды жібере бастайды. Бу шығаратын тесікшеге қол тигізбеңіз.
7 «Барлығы бір құрылғыда» пешіндегі қысым жойылғаннан кейін автоматты түрде жылы етіп сақтау режиміне ауысады. Құлпын ашып, жоғарғы қақпақты алуға болады.
↳ Жылы етіп сақтау индикаторы ( ) жанады.

Сотэ

Ескертпе

- Сотэ функциясын қолданғанда қақпақты ашық қалдырыңыз, әйтпесе «Барлығы бір құрылғыда» пеші дыбыстық сигнал шығарады.

1 «Пісіру алдында орындалатын сақтық шаралары» бөліміндегі қадамдарды орындаңыз.
2 немесе түймесін түртіп, Сотэ пісіру ( ) режимін таңдаңыз да растау үшін түймесін түртіңіз (12-сурет).
3 Пісіру уақытын таңдау үшін немесе түймесін түртіңіз (13-сурет).
↳ Пісіру уақыты экранда жыпылықтайды.
4 Растау үшін түймесін түртіңіз, «Барлығы бір құрылғыда» пеші таңдалған режимде жұмыс істей бастайды.
5 Пісіру процесі аяқталғаннан кейін «Барлығы бір құрылғыда» пеші автоматты түрде күту режиміне ауысады.

Жылыту/пісіру

1 Суыған тағамды қопсытып, оны ішкі ыдысқа тегістеп жайыңыз.
2 Қатты құрғақ болмауы үшін тағамға біраз су құйыңыз. Судың мөлшері тағамның көлеміне байланысты болады.
3 Қақпақты жауып, ашаны розеткаға салыңыз да құрылғыны қосыңыз.
4 немесе түймесін басып, Жылыту/пісіру ( ) функциясын таңдаңыз (14-сурет).
5 Пісіру уақытын таңдау үшін немесе түймесін түртіңіз.
↳ Пісіру уақыты экранда жыпылықтайды.
6 Растау үшін түймесін түртіңіз, «Барлығы бір құрылғыда» пеші таңдалған режимде жұмыс істей бастайды.
7 Пісіру процесі аяқталғаннан кейін «Барлығы бір құрылғыда» пеші автоматты түрде жылы етіп сақтау режиміне ауысады.
↳ Жылы етіп сақтау индикаторы ( ) жанады.

Пісіру уақытын, қысымды және кешіктіріп бастауды реттеңіз

Ескертпе

- Пісіру уақытын тек Күріш және Жылы етіп сақтау функциясында өзгерте алмайсыз.
- Қысым деңгейін мына функцияларда реттеуге келмейді: Төмен темп. баяу пісіру, Жоғары темп. баяу пісіру, Бумен пісіру, Күріш, Голубцы, Йогурт, Джем, Сотэ, Тұздықты қоюландыру, Жылыту/пісіру және Жылы етіп сақтау.

Мәзірді таңдау кезінде пісіру уақытын, әдепкі қысымды және кешіктіріп бастауды реттеуге болады.

1 Қажетті фунцияны таңдағаннан кейін пісіру уақытын реттеу үшін түймесін басып тұрыңыз (15-сурет).
↳ Экранда уақыт индикаторы көрсетіледі.
↳ Пісіру уақыты жыпылықтайды.
2 Уақытты орнату үшін немесе түймесін түртіңіз (16-сурет).
3 Растау үшін түймесін түртіңіз. Қысымды орнату үшін немесе түймесін түртіңіз. (17-сурет)
↳ Экранда қысым индикаторы kPa көрсетіледі.
↳ Пісіру қысымы жыпылықтайды.
4 Растау үшін түймесін түртіңіз. Кешіктіріп бастау уақытын орнату үшін немесе түймесін түртіңіз (18-сурет).
↳ Экранда кешіктіріп бастау индикаторы көрсетіледі.
5 Растау үшін түймесін түртіңіз, «Барлығы бір құрылғыда» пеші таңдалған режимде жұмыс істей бастайды.

Ескертпе

- Сіз қалауыңыз бойынша одан да нәзік нәтижеге жету үшін пісіру қысымын арттыра аласыз, ал егер текстурасы тым жұмсақ деп тапсаңыз, пісіру қысымын төмендете аласыз.
- Пісіру уақытынан/қысымнан/кешіктіріп бастау параметрінен бас тарту үшін түймесін түртіңіз.

Ингредиент қосу

Бұл функцияны пайдаланып қысымды пісіру кезінде қақпақты ашып, қосымша ингредиенттерді қосуға болады.

Ескертпе

- Ингредиент қосу функциясы қысымды пісіру мәзірлерінің барлығында қолданылады.

1 Пісіру процесі басталғаннан кейін, егер таңдалған функция үшін ингредиент қосу қолдануға болатын болса, түймесі жанады.
2 Қысымды ұстап тұру кезінде кез келген уақытта түймесін түртуге болады.
↳ Ағымдағы пісіру процесі кідіреді, «Барлығы бір құрылғыда» пеші дыбыстық сигнал шығарады және қысымды босата бастайды.
3 Қысым толығымен босатылған кезде, қақпақ құлпы ашылғанын білдіретін индикатор жыпылықтайды да «Барлығы бір құрылғыда» пеші дыбыстық сигнал шығарады. Тағы да ингредиенттерді қосу үшін жоғарғы қақпақты ашуға болады (19-сурет).
4 Жоғарғы қақпақты бекіту үшін тұтқаны сағат тілімен бұраңыз.
5 Егер сіз ингредиенттерді екі минут ішінде қоспасаңыз, онда «Барлығы бір құрылғыда» пеші алдыңғы пісіру процесіне қайта қосылады.

Тұздықты қоюландыру

Ескертпе

- Күту режимінде Тұздықты қоюландыру функциясы барлық пісіру функцияларына қолданылады.
- Жылы етіп сақтау режимінде тұздықты қоюландыру функциясы мына функцияларға қолданылмайды: Жылыту/пісіру, Күріш, Голубцы, Йогурт және Джем.
- Әдепкі уақыт: 8 минут, уақытты 5 минуттан 15 минутқа дейін орнатуға болады.
- Тұздықты қоюландыру функциясы жұмыс істеп тұрған кезде, бас тарту үшін түймесін түртіңіз.
- Бұл функцияны қолданған кезде қақпақты ашық қалдырыңыз.

1 Күту режимінде немесе Жылы етіп сақтау режимінде түймесін түртіңіз (20-сурет).
↳ Әдепкі пісіру уақыты көрсетіледі.
2 Қажетті пісіру уақытын орнату үшін немесе түймесін түртіңіз. Растау үшін түймесін түртіңіз.
3 Пісіру процесі аяқталғаннан кейін «Барлығы бір құрылғыда» пеші автоматты түрде жылы етіп сақтау режиміне ауысады.
↳ Жылы етіп сақтау индикаторы ( ) жанады.

Балалардан қорғау құлпын орнату

Балаңыз құрылғыны пайдаланбауы үшін немесе пісіру кезінде күтпеген әрекеттерді алдын алу үшін сіз балалардан қорғау функциясын реттей аласыз.

1 Пісіру процесі басталғаннан кейін түймесін 3 секунд ұзақ басып тұрсаңыз, балалардан қорғау құлпы қосылады (21-сурет).
↳ Басқа түймелер жауап бермейді.
2 Баладан қорғау құлпын өшіру үшін түймесін тағы 3 секунд ұзақ басып тұрыңыз.

Менің сүйікті мәзірімді орнату

Кез келген үш мәзірді «Менің сүйікті мәзірім» ретінде орнатуға болады. Параметрге өзгеріс енгізбес бұрын, әдепкі бойынша үш мәзір: Қысыммен пісіру - Сиыр еті ( )- .

«Менің сүйікті мәзірім» режимін Бумен пісіру - Шошқа еті ( ) етіп өзгерту үшін, төмендегі қадамдарды орындаңыз:

1 түймесін 3 секунд басып тұрыңыз, жыпылықтайды (22-сурет).
↳ жыпылықтайды.
↳ Әдепкі мәзірдің белгішелері жыпылықтайды.
2 түймесін қайталап басыңыз, дисплей экранында жыпылықтайды.
3 немесе түймесін түртіп, бумен пісіру - Шошқа еті( ) функциясын таңдаңыз (23-сурет).
4 Растау үшін түймесін түртіңіз. Пісіру уақытын орнату үшін немесе түймесін түртіңіз.

Ескертпе

- Қысымды пісіру функциясы үшін жаңа сүйікті мәзірді сақтамас бұрын қысымды орнату қажет.

5 Растау үшін түймесін түртіңіз (24-сурет).
↳ функциясындағы ескі мәзір жаңасымен сәтті ауыстырылды.
6 немесе орнату үшін 1-ден 5-ке дейінгі қадамдарды орындаңыз.
7 Менің сүйікті мәзіріме кіру үшін түймесін бірнеше рет түртіңіз, пісіру процесін бастау үшін түймесін түртіңіз.

4 Тазалау және техникалық қызмет көрсету

Ескертпе

- Тазаламастан бұрын «Барлығы бір құрылғыда» пешін тоқтан ажыратыңыз.
- Тазаламастан бұрын «Барлығы бір құрылғыда» пешін дұрыстап суытып алыңыз.

Ішкі қақпақ

- Температураны реттегіштің айналасындағы бұранданы сағат тілімен бұрап алыңыз (25-сурет).
- Алынатын ішкі қақпақты ұстаңыз және оны тазарту үшін жоғарғы қақпақтан сыртқа қарай тартып, шығарып алыңыз.
- Ыстық суға малып, губкамен тазалаңыз (26-сурет).
- Алынатын ішкі қақпақты жинау үшін оны жоғарғы қақпаққа толығымен бекітіңіз, одан кейін сомынды температураны реттегіштің айналасында сағат тілімен бұраңыз.

Бу қорабы

- Ішкі қақпақты бөлшектеу үшін жоғарыдағы қадамдарды орындаңыз.
- Бу қорабын ішкі қақпақтан төмендегідей шығарып алыңыз (27-сурет):
- Кран суын бу қорабының артқы жағындағы тесікке бағыттаңыз, оны сумен толтырыңыз және тамақ қалдықтары қалмағанына көз жеткізу үшін мұқият шайқаңыз. Тазалап болғаннан кейін бу қорабын ішкі қақпаққа қайта салыңыз (28-сурет).

Қалтқы

- Резеңке сақинаны қалтқының айналасында ұстаңыз және оны жоғарғы қақпақтан алу үшін сыртқа қарай тартыңыз. Оны сумен үнемі тазалап отырыңыз және тамақ қалдықтары қалмағанын тексеріңіз, әйтпесе қақпақты ашу қиынға соғуы мүмкін (29-сурет).
- Қалтқыны жинау үшін қалтқының жіңішке ұшын қақпақтың тесігіне салыңыз, резеңке сақинаны қалтқының айналасына жинаңыз (30-сурет).
- Сондай-ақ, тазалауды жеңілдету үшін ішкі ыдысқа су құйып, бу функциясын қосуға болады.

Қысымды реттегіш

- Қысымды реттегіштің тұтқасынан ұстап, ақырын тартып шығарыңыз. Тағам қалдықтарын кетіру үшін оны ағын сумен шайыңыз немесе тіс тазартқышты қолданыңыз (31-сурет).
- Қысымды реттегіштің оң тұтқасынан ұстап, оны қайтадан ішкі қақпаққа салыңыз (32-сурет).

Нығыздаушы сақина

Ескертпе

- Нығыздаушы сақинаны күшпен шығармаңыз, ол толық жиналмаған жағдайда су ағуы мүмкін.

- Нығыздаушы сақинаны ойықпен жоғары қаратып тегіс жерге қойыңыз (33-сурет).
- Алынатын ішкі қақпақты артқы жағымен нығыздаушы сақинаға қойыңыз (34-сурет).
- Ішкі қақпақтың сыртқы жиегін ойыққа салыңыз, нығыздаушы сақинаның қақпаққа тура сәйкес келетініне көз жеткізіңіз (35-сурет).

Іші

Үстіңгі қақпақтың іші мен негізгі корпус және қыздыру элементі:
- Ылғал шүберекпен сүртіңіз.
- «Барлығы бір құрылғыда» пешіне жабысқан барлық тағам қалдықтарын міндетті түрде кетіріңіз.

Ескертпе

- Нығыздаушы сақинаны күшпен шығармаңыз, ол толық жиналмаған жағдайда су ағуы мүмкін.

Сырты

Сыртқы қақпақтың беті және негізгі корпустың сырты:
- Сабынды сумен ылғалдандырылған шүберекпен сүртіңіз.
- Басқару панелін сүрту үшін тек жұмсақ және құрғақ шүберекті пайдаланыңыз.

Қосалқы құралдар мен ішкі ыдыс

Сорпаға арналған шөміш пен ішкі ыдыс.
- Ыстық суға малып, губкамен тазалаңыз.

5 Кәдеге жарату

Бұл таңба осы өнімді қалыпты тұрмыстық қалдықпен тастауға болмайтынын білдіреді (2012/19/EU).
Электр және электрондық өнімдердің қалдықтарын бөлек жинау жөніндегі еліңіздің ережелерін сақтаңыз. Қоқысқа дұрыс тастау қоршаған ортаға және адам денсаулығына тиетін зиянды әсердің алдын алуға көмектеседі.

6 Кепілдік және қолдау

Versuni компаниясы сатып алғаннан кейін осы өнімге екі жылдық кепілдік береді. Егер ақау дұрыс пайдаланбау немесе сапасыз техникалық қызмет көрсету салдарынан болса, бұл кепілдік күшін жояды. Біздің кепілдік тұтынушы ретінде сіздің заңды құқықтарыңызға әсер етпейді. Қосымша ақпарат алу үшін немесе кепілдікті пайдалану үшін біздің веб-сайтқа кіріңіз **www.philips.com/support.**

7 Техникалық сипаттамалары

Үлгі	Номиналды қуат шығысы	Номиналды сыйымдылық	Диаметр
HD2151	910 - 1090 Вт	5,0 л	22 см

Ескертпе

- Ұзақ уақыт бойы пайдаланылмаса, «Барлығы бір құрылғыда» пешін тоқтан ажыратыңыз.

8 Ақауларды жою

Бұл құрылғыны пайдалану кезінде проблемаларға кезіксеңіз, қызмет сұраудан бұрын төмендегі тармақтарды тексеріп шығыңыз. Проблема шешілмесе, еліңіздегі Philips тұтынушыларды қолдау орталығына хабарласыңыз.

Мәселе	Шешімі
Жоғарғы қақпақты жабуда қиындықтар туындады.	• Ішкі қақпақ дұрыс салынбаған. Ішкі қақпақ пен нығыздаушы сақинаның жақсы жиналғанына көз жеткізіңіз. • Тұтқа күйінде тұр. Оны сағат тілімен күйіне бұраңыз.
Қысым басылғаннан кейін жоғарғы қақпақты ашуда қиындықтар бар.	• Тұтқа күйінде екеніне көз жеткізіңіз. • Қалқыма клапанның түбінде тамақ қалдықтары болуы мүмкін. Оны күштеп ашпаңыз, күйіп қалуыңыз мүмкін. Құрылғының суығанын күтіңіз (шамамен 30 минут), одан кейін тұтқаны алға-артқа айналдырыңыз.
Тамақ піспейді.	• Таңдалған функция немесе уақыт қате, пісіру уақытын көбейтіңіз немесе пісіру әдісін өзгертіңіз. • «Барлығы бір құрылғыда» пешін қоспастан бұрын қыздыру элементінде және ішкі ыдыстың сыртында ешқандай бөтен қалдықтың жоқ екенін тексеріңіз. • Қыздыру элементі немесе ішкі ыдыс зақымдалған. Пешті Philips дилеріне немесе Philips рұқсат еткен қызмет көрсету орталығына апарыңыз.
Қақпақтан немесе бу шығаратын тесікшеден ауа немесе бу шығады.	• Температураны реттегіштің айналасындағы қалпақшалы сомын бекітілмеген. Қалпақшалы сомынды тиісті құралдармен мықтап бекітіңіз. • Нығыздаушы сақина дұрыс салынбаған. Оның алынатын ішкі қақпақ айналасында жақсы жиналғанына көз жеткізіңіз. • Нығыздаушы сақинада тамақ қалдығы бар. Нығыздаушы сақинаның таза екенін тексеріңіз. • Қалқыма клапанда тамақ қалдығы бар. Қалқыма клапанды тазалаңыз. • Қысымды реттегіште тамақ қалдығы бар. Қысымды реттегішті тазалаңыз. • Қысымды реттегіш дұрыс салынбаған. Оның жақсы жиналғанына көз жеткізіңіз. • Қақпақ толығымен жабылмаған және құлыпталмаған. Қақпақ толығымен бекітілгеніне және дұрыс күйде бекітілгеніне көз жеткізіңіз.
Экранда «E1», «E2», «E3», «E8», «E10», «E11» немесе «E16» қате коды көрсетіледі.	• «Барлығы бір құрылғыда» пеші бұзылған. Құрылғыны Philips дилеріне немесе Philips компаниясы рұқсат еткен қызмет көрсету орталығына апарыңыз.
Жоғарыда аталған мәселелер әлі де бар.	• «Барлығы бір құрылғыда» пешінде ақаулық бар. Егер бұлай болса: (1) Өз бетімен жөндеу қызметі. Тұтынушыларға қызмет көрсету орталығына хабарласыңыз, біз нұсқаулықтар бере аламыз және бейне арқылы мәселені шешуге көмектесеміз. (2) Тасымалдау қызметі. Өнімді Philips қызмет көрсету орталығына жеткізіңіз. (3) Орнында көрсетілетін қызмет. Бізбен хабарласыңыз, біз сізге қосымша ақысыз өнімге Philips рұқсат берген жөндеу жұмысын ұйымдастыруға көмектесеміз.

EAC

Мультипісіргіш
(жылдам пісіру функциясы бар)
HD2151
220-240V~ 50-60Hz
910-1090W
Өндіруші: «ДАП Б.В.», Туссендиепен 4 а, 9206АД, Драхтен, Нидерланды
Импорттаушы: қосымша ақпаратты қолданбадан қараңыз.
I санатты аспап
Тұрмыстық қажеттіліктерге арналған
Қытайда жасалған
Сақтау шарттары, пайдалану
Температура: 0°C - 35°C
Салыстырмалы ылғалдылық: 20% - 75%
Атмосфералық қысым: 85-109 kPa

Lietuviškai

1 Svarbu

Prieš pradėdami naudoti prietaisą, atidžiai perskaitykite šį saugos informacinį lapelį ir saugokite jį, nes jo gali prireikti ateityje.

Pavojus

- Prietaiso negalima panardinti.

Įspėjimas

- Prieš įjungdami prietaisą patikrinkite, ar ant jo nurodyta įtampa atitinka vietinę elektros tinklo įtampą.
- Šis prietaisas skirtas naudoti buityje ar pan., pvz.:
  - personalo virtuvėje parduotuvėse, biuruose ar kitoje gyvenamojoje aplinkoje;
  - sodo nameliuose;
  - klientams viešbučiuose, moteliuose ir kitoje gyvenamojo tipo aplinkoje;
  - viešbučiuose, kuriuose patiekiami pusryčiai.
- Šį prietaisą gali naudoti žmonės, kurių fiziniai, jutimo ir protiniai gebėjimai yra silpnesni arba kurie neturi patirties ir žinių. Jie turi būti prižiūrimi arba išmokyti saugiai naudotis prietaisu bei supažindinti su susijusiais pavojais.
- Vaikai negali žaisti su šiuo prietaisu.
- Valyti ir taisyti prietaiso vaikai negali.
- Šiuo prietaisu negalima naudotis vaikams.
- Laikykite prietaisą ir jo laidą vaikams nepasiekiamoje vietoje.
- Jei maitinimo laido komplektas yra pažeistas, jį reikia pakeisti kitu, gamintojo teikiamu komplektu.
- Prietaiso negalima naudoti su išoriniu laikmačiu ar atskira nuotolinio valdymo sistema.
- ĮSPĖJIMAS. Kad išvengtumėte galimų sužeidimų, visada laikykite nurodymų ir naudokite prietaisą tinkamai.
- ĮSPĖJIMAS. Kad išvengtumėte galimo pavojaus, saugokite maitinimo jungtį, kad ant jos neišpiltumėte skysčių.
- Dėmesio. Po naudojimo kaitinimo elemento paviršius kurį laiką gali būti karštas.
- Naudokite švarų ir minkštą skudurėlį su maistu besiliečiantiems paviršiams valyti.
- Prietaisą junkite tik į įžemintą elektros tinklo lizdą. Visada įsitikinkite, ar kištukas tvirtai įkištas į elektros tinklo lizdą.
- Įrenginio nenaudokite, jei pažeistas kištukas, maitinimo laidas, vidinis puodas, tarpinės žiedas arba pagrindinis korpusas.
- Nepalikite maitinimo laido, kabančio nuo stalo ar pagrindo, ant kurio laikomas prietaisas, krašto.
- Prieš jungdami kištuką į elektros lizdą įsitikinkite, kad kaitinimo elementas ir vidinio puodo išorė yra švarūs ir sausi.
- Nejunkite prietaiso ir nelieskite valdymo skydelio šlapiomis rankomis.
- Slėgio reguliatoriuje esantys ortakiai, per kuriuos išeina garai, turi būti reguliariai tikrinami, siekiant užtikrinti, kad jie nebūtų užblokuoti.
- Prieš įjungdami prietaisą į lizdą įsitikinkite, kad maitinimo lizdas yra švarus ir sausas.
- Indą galima atidaryti tik pakankamai sumažėjus slėgiui.
- Nenaudokite prietaiso, jei pro viršutinį dangtį sklinda per daug oro ar garų.
- Virdami sriubą ar klampų skystį, nemažinkite slėgio pasukdami slėgio reguliatorių į garų išleidimo padėtį, kitaip skystis gali ištekėti per slėgio reguliatoriaus vožtuvą. Palaukite, kol slėgis natūraliai sumažės, o plūduriuojantis vožtuvas nukris, kad atidarytumėte viršutinį dangtį.

Dėmesio

- Nenaudokite jokių priedų ar dalių, pagamintų kitų bendrovių arba nerekomenduojamų „Philips“. Jei naudosite tokius priedus arba dalis, nebegalios jūsų garantija.
- Nelaikykite prietaiso aukštoje temperatūroje ir nedėkite jo ant veikiančios ar vis dar karštos viryklės.
- Nelaikykite prietaiso tiesioginėje saulės šviesoje.
- Padėkite prietaisą ant stabilaus, horizontalaus ir lygaus paviršiaus.
- Norėdami prietaisą pakelti, nenaudokite rankenos ant viršutinio dangčio, vietoje to naudokite šonines rankenas.
- Kai slėgis išleidžiamas per slėgio reguliatoriaus vožtuvą, sklinda karšti garai ar skystis. Laikykite rankas ir veidą atokiai nuo garų išleidimo angos.
- Visada įdėkite vidinį puodą į prietaisą prieš prijungdami kištuką prie elektros tinklo lizdo ir prieš įjungdami prietaisą.
- Ruošdami maistą nedėkite vidinio puodo tiesiai ant atviros ugnies.
- Nenaudokite vidinio puodo, jeigu jis deformuotas.
- Įsitikinkite, kad sandarinimo žiedas švarus ir geros būklės.
- Prietaisui veikiant kai kurie prieinami jo paviršiai gali įkaisti. Būkite itin atsargūs liesdami paviršius.
- Virdami arba atidarydami dangtį saugokitės plūduriuojančio vožtuvo ir slėgio reguliatoriaus vožtuvo išleidžiamų karštų garų. Laikykite veidą ir rankas atokiau nuo prietaiso, kad išvengtumėte garų.
- Nekilnokite ir nejudinkite prietaiso jam dirbant.
- Neviršykite maksimalaus vandens lygio, nurodyto vidiniame puode, kad maistas neišbėgtų.
- Gamindami nedėkite maisto gaminimo reikmenų į puodo vidų.
- Naudokite komplekte esančius įrankius. Nenaudokite aštrių įrankių.
- Kad nesubraižytumėte puodo, nerekomenduojama ruošti vėžiagyvių su kiautais ar moliuskų su kriauklėmis. Prieš ruošdami nuimkite kietus kiautus.
- Nedėkite magnetinių medžiagų prie dangčio. Nenaudokite prietaiso šalia magnetinio lauko.
- Prieš plaudami ar perkeldami prietaisą palaukite, kol jis atvės iki kambario temperatūros.
- Baigę naudoti, būtinai išvalykite prietaisą. Neplaukite prietaiso indaplovėje.
- Visada išjunkite prietaisą iš elektros lizdo, jei nenaudojate jo ilgesnį laiką.
- Jei prietaisą naudosite netinkamai arba profesionaliai ar pusiau profesionaliai, arba jei jį naudosite ne pagal šiame saugos lapelyje teikiamas instrukcijas, garantija bus anuliuota ir „Philips“ neprisiims atsakomybės už jokią žalą.
- Perskaitykite visas instrukcijas.
- Neleiskite vaikams būti šalia naudojamo greitpuodžio.
- Nedėkite greitpuodžio į įkaitintą orkaitę.
- Greitpuodį, kuriame sudarytas slėgis, judinkite labai atsargiai. Nelieskite karštų paviršių. Naudokite rankenas ir rankenėles. Jei reikia, naudokite apsaugas.
- Nenaudokite greitpuodžio ne pagal paskirtį.
- Šiame prietaise maistas gaminamas naudojant slėgį. Neteisingai naudojant greitpuodį galima nusiplikyti. Prieš kaitindami įsitikinkite, kad greitpuodis tinkamai uždarytas.
- Niekada neatidarykite greitpuodžio naudodami jėgą. Neatidarykite prieš įsitikindami, kad jo vidinis slėgis visiškai sumažėjo.
- Niekada nenaudokite greitpuodžio be vandens. Tokiu būdu jį labai sugadintumėte.
- Neužpildykite daugiau nei 2/3 greitpuodžio talpos. Gamindami maisto produktus, kurie plečiasi virimo metu, pvz., ryžius ar dehidratuotas daržoves, neužpildykite daugiau nei pusės greitpuodžio talpos.
- Naudokite pagal naudojimo instrukcijas tinkamą (-us) šilumos šaltinį (-ius).
- Išvirę mėsą su oda (pvz., jaučio liežuvį), kuri gali išsipūsti dėl slėgio, nepradurkite mėsos, kol oda išbrinkusi, nes galite nusiplikyti.
- Ruošdami maistą iš tešlos, švelniai pakratykite greitpuodį prieš atidarydami dangtį, kad maistas neišbėgtų.
- Prieš kiekvieną naudojimą patikrinkite vožtuvus, kad jie tinkamai veiktų. Žr. naudojimo instrukciją.
- Niekada nenaudokite greitpuodžio slėginio režimo norėdami gerai iškepti ar šiek tiek apkepti maistą.
- Nelieskite saugos sistemų, kurios nenurodytos naudojimo instrukcijų techninės priežiūros nurodymuose.
- Naudokite tik tam modeliui tinkamas gamintojo atsargines dalis. Ypač naudokite tik paties gamintojo suderinamus puodą ir dangtį.
- Remontą turi atlikti tik įgaliotieji darbuotojai.
- Greitpuodį laikykite sausoje vietoje.
- Apsilankykite **www.philips.com/support** ir atsisiųskite naudotojo vadovą.

Avarinio maitinimo funkcija

Šiame prietaise yra avarinio maitinimo funkcija, kuri įsimena būseną prieš nutrūkstant maitinimui.
- Jeigu maitinimas nutrūksta ruošiant maistą ir atkuriamas greičiau nei per 30 min., maisto ruošimo laikmatis toliau atgal skaičiuoja laiką nuo to laiko, kai dingo maitinimas.
- Jeigu maitinimas nutrūksta, kai prietaisas nustatytas išankstinio nustatymo režimu, ir atkuriamas nepraėjus 30 min., numatytojo laiko skaičiavimas tęsiamas nuo to laiko, kai dingo maitinimas.
- Jei maitinimas neatnaujinamas per 30 min., prietaisas gali netęsti ankstesnio darbo ir toliau veikti budėjimo režimu.

Elektromagnetiniai laukai (EML)

Šis prietaisas atitinka taikomus standartus ir nuostatas dėl elektromagnetinių laukų poveikio.

2 Jūsų greitpuodis „viskas viename“

Sveikiname įsigijus „Philips“ gaminį ir sveiki atvykę!

Norėdami pasinaudoti „Philips“ siūloma pagalba, užregistruokite savo gaminį adresu **www.philips.com/welcome**.

Kas yra dėžutėje (1 pav.)

Pagrindinis įrenginys
Ryžių ir sriubos samtis
Maitinimo laidas
Garinimo padas
Receptų knyga
Greitos pradžios vadovas demonstravimui
Vidinis puodas
Matavimo puodelis
Nuimamas vidinis dangtelis
Naudotojo vadovas
Garantinė kortelė

Gaminio apžvalga (2 pav.)

①	Viršutinis dangtis	⑩	Valdymo pultas
②	Sandarinimo žiedas	⑪	Temperatūros reguliatorius
③	Nuimamas vidinis dangtelis	⑫	Garų dėžutė
④	Uždarosios veržlės	⑬	Maitinimo lizdas
⑤	Apsauginis vožtuvas	⑭	Dangčio atidarymo mygtukas
⑥	Tvirtinimo veržlė	⑮	Dangčio fiksatorius / atrakinimo rankena
⑦	Plūduriuojantis vožtuvas	⑯	Garų anga
⑧	Vidinis puodas	⑰	Slėgio reguliatorius
⑨	Vandens lygio žyma		

Valdymo skydelio apžvalga (3 pav.)

⑱	Užrakinto dangčio indikatorius	㉕	Slėgio pasirinkimo indikatorius
⑲	Produktų pridėjimo mygtukas	㉖	Uždelsto paleidimo indikatorius
⑳	Padažo tirštinimo mygtukas	㉗	Meniu pasirinkimo mygtukas
㉑	Mygtukas „Mano mėgstamiausi“	㉘	Meniu pasirinkimo mygtukas
㉒	Mėsos kubelių dydžio pasirinkimo mygtukas	㉙	Patvirtinimo / vaikų užrakto mygtukas
㉓	Užrakto nuo vaikų indikatorius	㉚	Atšaukimo mygtukas
㉔	Laikmačio pasirinkimo indikatorius	㉛	Atrakinto dangčio indikatorius

3 Greitpuodžio „viskas viename“ naudojimas

Virimo programa

Maisto ruošimo funkcija	Pagalbinės virimo funkcijos	Numatytasis virimo laikas	Reguliuojamas virimo laikas	Numatytasis slėgis (kPa)	Reguliuojamas slėgio diapazonas (kPa)
Gaminimas naudojant slėgį	Jautiena	30 minučių	3–59 min.	70	20–70
	Paukštiena	15 minučių	2–59 min.	60	20–70
	Kiauliena	15 minučių	0–59 min.	70	20–70
	Aviena	20 minučių	3–59 min.	70	20–70
	Jūros gėrybės	3 minutės	1–59 min.	40	20–70
	Rankinis režimas	5 minutės	2–59 min.	20	20–70
Lėtas virimas, žemas	Jautiena	12 val.	2–12 val.	Nėra pasirinkimo	Nėra pasirinkimo
	Paukštiena	10 val.	2–12 val.	Nėra pasirinkimo	Nėra pasirinkimo
	Kiauliena	10 val.	2–12 val.	Nėra pasirinkimo	Nėra pasirinkimo
	Aviena	10 val.	2–12 val.	Nėra pasirinkimo	Nėra pasirinkimo
	Jūros gėrybės	8 val.	2–12 val.	Nėra pasirinkimo	Nėra pasirinkimo
	Rankinis režimas	2 val.	2–12 val.	Nėra pasirinkimo	Nėra pasirinkimo
Lėtas virimas, aukštas	Jautiena	6 val.	2–12 val.	Nėra pasirinkimo	Nėra pasirinkimo
	Paukštiena	4 val.	2–12 val.	Nėra pasirinkimo	Nėra pasirinkimo
	Kiauliena	4 val.	2–12 val.	Nėra pasirinkimo	Nėra pasirinkimo
	Aviena	4 val.	2–12 val.	Nėra pasirinkimo	Nėra pasirinkimo
	Jūros gėrybės	2 val.	2–12 val.	Nėra pasirinkimo	Nėra pasirinkimo
	Rankinis režimas	2 val.	2–12 val.	Nėra pasirinkimo	Nėra pasirinkimo
Garinimas	Jautiena	30 minučių	3–30 min.	10	Nėra pasirinkimo
	Paukštiena	20 minučių	3–30 min.	10	Nėra pasirinkimo
	Kiauliena	30 minučių	3–30 min.	10	Nėra pasirinkimo
	Aviena	30 minučių	3–30 min.	10	Nėra pasirinkimo
	Jūros gėrybės	8 minutės	3–30 min.	10	Nėra pasirinkimo
	Rankinis režimas	10 minučių	3–30 min.	10	Nėra pasirinkimo
Specialus gaminimo būdas	Ryžiai	14 min.	Nėra pasirinkimo	30	Nėra pasirinkimo
	Sriuba	20 minučių	20–59 min.	50	20-50
	Pupelės	20 minučių	20–59 min.	70	20–70
	Kopūstų suktinukai	18 min.	10–20 min.	40	Nėra pasirinkimo
	Jogurtas	8 val.	6–12 val.	Nėra pasirinkimo	Nėra pasirinkimo
	Uogienė	55 min.	25–59 min.	Nėra pasirinkimo	Nėra pasirinkimo
Troškinys		10 min.	10–59 min.	Nėra pasirinkimo	Nėra pasirinkimo
Pašildymas/kepimas		15 minučių	15–59 min.	Nėra pasirinkimo	Nėra pasirinkimo
Karščio palaikymas		12 val.	Nėra pasirinkimo	Nėra pasirinkimo	Nėra pasirinkimo
Padažo tirštinimas		8 minutės	5-15 minučių	Nėra pasirinkimo	Nėra pasirinkimo

Pastabos

- Naudodami šias funkcijas laikykite dangtį atidarytą: „Troškinimas“ ir „Padažo tirštinimas“. Priešingu atveju greitpuodis „viskas viename“ pypsės primindamas atidaryti dangtį.
- Uždarykite ir užrakinkite dangtį naudodami šias funkcijas: „Gaminimas naudojant slėgį“, „Garinimas“, „Ryžiai“, „Sriuba“ ir „Pupelės“. Jei atrakinsite dangtį, greitpuodis „viskas viename“ nustos veikti, pradės šviesti indikatorius ir pypsės.
- Galite pradėti virti arba atidarę, arba uždarę dangtį. Taip galima daryti naudojant režimus „Lėtas virimas, žemas“, „Lėtas virimas, aukštas“, „Jogurtas“ ir „Karščio palaikymas“.
- Galite pradėti virti arba atidarę, arba uždarę ir užrakinę dangtį. Taip galima daryti naudojant režimus „Kopūstų suktinukai“, „Uogienė“ ir „Pašildymas/kepimas “.
- Naudodami rankinio nustatymo ( ) funkciją režimuose „Lėtas virimas, žemas “, „Lėtas virimas, aukštas“ ar „Garinimas“, prieš pradėdami virti turite rankiniu būdu nustatyti virimo laiką, virimo slėgį ir iš anksto nustatytą laiką.
- Verdant garai bus periodiškai išleidžiami per garų išleidimo angą. Taip užtikrinamas optimalus oro srautas ir puikus rezultatas.
- Kai slėgis pradeda didėti, greitpuodis „viskas viename“ automatiškai išleis šaltą orą iš vidinio puodo per garų angą. Tai atliekama siekiant įsitikinti, kad jutiklis tiksliai nustato ir kontroliuoja temperatūrą bei slėgį viduje.
- Virimo slėgį galima reguliuoti, kad gautumėte norimą tekstūrą. Galite padidinti virimo slėgį, kad maistas būtų minkštesnis, arba sumažinti virimo slėgį, jei manote, kad tekstūra per minkšta.

Pasiruošimas prieš maisto ruošimą

Įspėjimas

- Įsitikinkite, kad nuimamas vidinis dangtelis yra tinkamai uždėtas.

Pastaba

- Į vidinį puodą nedėkite mažiau maisto ir nepilkite mažiau skysčio nei nurodyta minimali vandens lygio žyma, arba daugiau, nei nurodyta maksimali vandens lygio žyma.
- Gaminant maisto produktus, kurie plečiasi (pvz., pupeles ar džiovintus maisto produktus), virimo metu neužpildykite daugiau nei pusės vidinio puodo maistu ir skysčiu.
- Virdami ryžius atsižvelkite į vandens lygio žymą vidinio puodo viduje. Galite reguliuoti vandens lygį virdami skirtingus ryžius pagal savo pageidavimus. Neviršykite maksimalių kiekių, nurodytų vidinio puodo vidinėje dalyje.
- Pradėję virti, galite paspausti , kad nutrauktumėte procesą; tuomet prietaise įjungiamas meniu pasirinkimo režimas.
- Pradėjus virti ir esant slėgiui vidiniame puode, turite 3 sek. palaikyti paspaudę , kad nutrauktumėte dabartinį virimo procesą (vienas mygtuko paspaudimas neveikia).
- TIK mygtukas, užsidegantis ekraną, reiškia, kad daugiafunkcis puodas veikia budėjimo režimu.

Prieš virdami greitpuodyje „viskas viename“ atlikite toliau nurodytus paruošiamuosius darbus.

1 Pasukite dangčio fiksatorių / atrakinimo rankeną prieš laikrodžio rodyklę į padėtį (4 pav.).
2 Paspauskite dangčio atidarymo mygtuką, kad atidarytumėte viršutinį dangtį.
3 Išimkite vidinį puodą iš greitpuodžio „viskas viename“.
4 Įdėkite iš anksto nuplautą maistą į vidinį puodą, sausai nuvalykite vidinio puodo išorę ir apačią minkšta šluoste, tada įdėkite jį atgal į greitpuodį „viskas viename“ (5 pav.).
5 Norėdami užfiksuoti viršutinį dangtį, pasukite rankeną pagal laikrodžio rodyklę.
6 Įkiškite kištuką į maitinimo lizdą (6 pav.).

Pastaba

- Patikrinkite, ar vidinio puodo išorė yra švari, sausa ir ar ant kaitinimo elemento nėra jokių nepageidaujamų likučių.
- Patikrinkite, ar vidinis puodas tinkamai liečiasi su kaitinimo elementu.

Gaminimas naudojant slėgį

Yra 6 papildomi meniu. Apie gaminimą naudojant slėgį ir slėgio reguliavimo diapazoną žr. skyriuje „Funkcijų apžvalga“.

1 Atlikite veiksmus, nurodytus skyriuje „Pasiruošimas prieš gaminant maistą“.
2 Palieskite arba , norėdami pasirinkti gaminimą naudojant slėgį ( ), palieskite , kad patvirtintumėte (7 pav.).
3 Palieskite arba , norėdami pasirinkti vieną iš papildomų meniu.
↳ Pradeda šviesti pasirinkta maisto ruošimo funkcija, ekrane rodomas numatytasis slėgio palaikymo laikas ir slėgis.
4 Palieskite , kad pasirinktumėte mėsos kubelių dydį (8 pav.).
Turinio dydžio apibrėžimas:
- mažas 3–6 cm
- didelis 8–10 cm
5 Palieskite , kad patvirtintumėte; greitpuodis „viskas viename“ pradeda veikti pasirinktu režimu.
6 Kai greitpuodis „viskas viename“ pasiekia virimo slėgį, slėgio palaikymo laikas pradedamas skaičiuoti atgal.
7 Pasibaigus slėgio palaikymo laikui, greitpuodyje „viskas viename“ įjungiamas slėgio mažinimo etapas, pradeda šviesti indikatorius kPa greitpuodis „viskas viename“ pradeda etapais mažinti slėgį. Nelieskite garų išleidimo angos.
8 Visiškai sumažėjus slėgiui, greitpuodyje „viskas viename“ automatiškai įjungiamas karščio palaikymo režimas. Galite atrakinti ir atidaryti viršutinį dangtį.
↳ Pradeda šviesti karščio palaikymo indikatorius ( ).

Pastaba

- Norėdami atidaryti dangtį palaukite, kol greitpuodis „viskas viename“ natūraliai atvės.
- Pasibaigus virimo procesui, atjunkite greitpuodį „viskas viename“ nuo elektros lizdo.

Lėtas maisto ruošimas

Galite pasirinkti režimą „Lėtas virimas, žemas“ ( ) arba „Lėtas virimas, aukštas“ ( ); kiekviena funkcija turi 6 papildomus meniu. Maisto ruošimo trukmės ir laiko reguliavimo diapazono ieškokite skyriuje „Funkcijų apžvalga“.

Pastaba

- Tai yra ruošimo be slėgio meniu.

1 Atlikite veiksmus, nurodytus skyriuje „Pasiruošimas prieš gaminant maistą“.
2 Palieskite arba , pasirinkite lėtą virimą (arba), palieskite , kad patvirtintumėte (9 pav.).
3 Palieskite arba , norėdami pasirinkti vieną iš papildomų meniu.
↳ Pradeda šviesti pasirinkta virimo funkcija, ekrane rodomas numatytasis virimo laikas.
4 Palieskite , kad patvirtintumėte; greitpuodis „viskas viename“ pradeda veikti pasirinktu režimu.
5 Pabaigus virti, greitpuodyje „viskas viename“ automatiškai įjungiamas karščio palaikymo režimas. Galite atrakinti ir atidaryti viršutinį dangtį.
↳ Pradeda šviesti karščio palaikymo indikatorius ( ).

Garinimas

Kiekvieno papildomo meniu gaminimo laiko ir reguliavimo diapazono ieškokite skyriuje „Funkcijų apžvalga“.

Pastaba

- Numatytasis virimo slėgis yra 10 kPa ir jo negalima reguliuoti.

1 Atlikite veiksmus, nurodytus skyriuje „Pasiruošimas prieš gaminant maistą“.
2 Palieskite arba pasirinkite garinimą ( ), palieskite , kad patvirtintumėte (10 pav.).
3 Palieskite arba , norėdami pasirinkti vieną iš papildomų meniu.
↳ Pradeda šviesti pasirinkta maisto ruošimo funkcija, ekrane rodomas numatytasis virimo laikas ir slėgis.
4 Palieskite , kad patvirtintumėte; greitpuodis „viskas viename“ pradeda veikti pasirinktu režimu.
5 Kai greitpuodis „viskas viename“ pasiekia virimo slėgį, slėgio palaikymo laikas pradedamas skaičiuoti atgal. Greitpuodis „viskas viename“ kaista išleisdamas garus. Verdant nelieskite garų išleidimo angos, kad nenusidegintumėte.
6 Pasibaigus slėgio palaikymo laikui, greitpuodyje „viskas viename“ įjungiamas slėgio mažinimo etapas, pradeda šviesti indikatorius kPa greitpuodis „viskas viename“ pradeda etapais mažinti slėgį. Nelieskite garų išleidimo angos.
7 Visiškai sumažėjus slėgiui, greitpuodyje „viskas viename“ automatiškai įjungiamas karščio palaikymo režimas. Galite atrakinti ir atidaryti viršutinį dangtį.
↳ Pradeda šviesti šilumos išlaikymo indikatorius ( ).

Specialus gaminimo būdai

Šioje maisto gaminimo funkcijoje yra 6 meniu: „Ryžiai“ ( ), „Sriuba“ ( ), „Pupelės“ ( ), „Kopūstų suktinukai“ ( ), „Jogurtas“ ( ) ir „Uogienė“ ( ).

Virimo laiko ir reguliavimo diapazono ieškokite skyriuje „Funkcijų apžvalga“.

Pastaba

- „Jogurtas“ ( ) ir „Uogienė“ ( ) priskiriami neslėginio maisto ruošimo meniu.

1 Atlikite veiksmus, nurodytus skyriuje „Pasiruošimas prieš gaminant maistą“.
2 Palieskite arba pasirinkite specialius gaminimo būdus ( ), palieskite , kad patvirtintumėte (11 pav.).
3 Palieskite arba , norėdami pasirinkti vieną iš papildomų meniu.
↳ Pradeda šviesti pasirinkta maisto ruošimo funkcija, ekrane rodomas numatytasis virimo laikas ir slėgis.
4 Palieskite , kad patvirtintumėte; greitpuodis „viskas viename“ pradeda veikti pasirinktu režimu.
5 Kai greitpuodis „viskas viename“ pasiekia virimo slėgį, slėgio palaikymo laikas pradedamas skaičiuoti atgal.
6 Pasibaigus slėgio palaikymo laikui, greitpuodyje „viskas viename“ įjungiamas slėgio mažinimo etapas, pradeda šviesti indikatorius kPa greitpuodis „viskas viename“ pradeda etapais mažinti slėgį. Nelieskite garų išleidimo angos.
7 Visiškai sumažėjus slėgiui, greitpuodyje „viskas viename“ automatiškai įjungiamas karščio palaikymo režimas. Galite atrakinti ir atidaryti viršutinį dangtį.
↳ Pradeda šviesti šilumos išlaikymo indikatorius ( ).

Troškinimas

Pastaba

- Laikykite dangtį atidarytą, kai naudojate troškinimo funkciją, arba greitpuodis „viskas viename“ pyptels.

1 Atlikite veiksmus, nurodytus skyriuje „Pasiruošimas prieš gaminant maistą“.
2 Palieskite arba pasirinkite „Troškinimas“ ( ), palieskite , kad patvirtintumėte (12 pav.).
3 Palieskite arba , norėdami pasirinkti virimo laiką (13 pav.).
↳ Ekrane mirksi virimo trukmės rodmuo.
4 Palieskite , kad patvirtintumėte; greitpuodis „viskas viename“ pradeda veikti pasirinktu režimu.
5 Pabaigus virti, greitpuodyje „viskas viename“ automatiškai įjungiamas budėjimo režimas.

Pašildymas/kepimas

1 Išmaišykite ataušusį maistą ir tolygiai paskirstykite jį vidiniame puode.
2 Užpilkite ant maisto truputį vandens, kad jis per daug neišdžiūtų. Vandens kiekis priklauso nuo maisto kiekio.
3 Uždarykite dangtį ir įkiškite kištuką į maitinimo lizdą bei įjunkite prietaisą.
4 Palieskite arba pasirinkite „Pašildymas/kepimas “ ( ) (14 pav.) .
5 Palieskite arba , norėdami pasirinkti virimo laiką.
↳ Ekrane mirksi virimo trukmės rodmuo.
6 Palieskite , kad patvirtintumėte; greitpuodis „viskas viename“ pradeda veikti pasirinktu režimu.
7 Pabaigus virti, greitpuodyje „viskas viename“ automatiškai įjungiamas karščio palaikymo režimas.
↳ Pradeda šviesti karščio palaikymo indikatorius ( ).

Nustatykite gaminimo laiką, slėgį ir uždelstą paleidimą.

Pastaba

- Negalite reguliuoti funkcijų „Ryžiai“ ir „Karščio palaikymas“ virimo laiko.
- Slėgio lygis nereguliuojamas šiuose režimuose: „Lėtas virimas, žemas“ , „Lėtas virimas, aukštas“ , „Garinimas“ , „Ryžiai“ , „Kopūstų suktinukai“ , „Jogurtas“ , „Uogienė“ , „Troškinimas“ , „Padažo tirštinimas“ , „Pašildymas/kepimas “ ir „Karščio palaikymas“ .

Meniu pasirinkimo metu galite reguliuoti virimo laiką, numatytąjį slėgį ir paleidimo uždelsimą.

1 Pasirinkę norimą funkciją, palieskite ir palaikykite , kad pakoreguotumėte virimo laiką (15 pav.).
↳ Ekrane rodomas laiko indikatorius .
↳ Mirksi virimo laikas.
2 Palieskite arba , norėdami nustatyti laiką (16 pav.).
3 Palieskite , kad patvirtintumėte. Palieskite arba , norėdami nustatyti slėgį (17 pav.).
↳ Ekrane rodomas slėgio indikatorius kPa.
↳ Mirksi virimo slėgis.
4 Palieskite , kad patvirtintumėte. Palieskite arba , norėdami nustatyti uždelsto paleidimo laiką (18 pav.).
↳ Ekrane rodomas uždelsto paleidimo indikatorius .
5 Palieskite , kad patvirtintumėte; greitpuodis „viskas viename“ pradeda veikti pasirinktu režimu.

Pastaba

- Galite padidinti virimo slėgį, kad maistas pagal jūsų pageidavimą būtų minkštesnis, arba sumažinti virimo slėgį, jei manote, kad tekstūra per minkšta.
- Palieskite , norėdami atšaukti virimo laiko / slėgį / uždelsto paleidimo nustatymą.

Maisto produktų pridėjimas

Naudodami šią funkciją, galite atidaryti dangtį gaminimo naudojant slėgį metu ir pridėti daugiau maisto produktų.

Pastaba

- Maisto produktų pridėjimo funkcija veikia su visais gaminimo naudojant slėgį meniu.

1 Jei pasirinkus šią funkciją galima pridėti produktų, pradėjus virti pradeda šviesti mygtukas.
2 Galite bet kada paliesti slėgio išlaikymo metu.
↳ Virimo procesas sustabdomas, greitpuodis „viskas viename“ supypsi ir pradeda mažinti slėgį.
3 Kai slėgis visiškai sumažinamas, dangčio atrakinimo indikatorius sumirksi ir greitpuodis „viskas viename“ pypteli. Galite atidaryti viršutinį dangtį, kad įdėtumėte daugiau norimų produktų (19 pav.).
4 Norėdami užfiksuoti viršutinį dangtį, pasukite rankeną pagal laikrodžio rodyklę.
5 Jei neįdėsite produktų per dvi minutes, greitpuodis „viskas viename“ toliau virs.

Padažo tirštinimas

Pastaba

- Budėjimo režime padažo tirštinimo funkcija veikia su visomis virimo funkcijoms.
- Karščio palaikymo režime padažo tirštinimo funkcija neveikia su šioms funkcijomis: „Pašildymas/kepimas “, „Ryžiai“ , „Kopūstų suktinukai“ , „Jogurtas“ ir „Uogienė“ .
- Numatytasis laikas yra 8 min.; galite nustatyti laiką nuo 5 iki 15 min.
- Kai veikia padažo tirštinimo funkcija, palieskite , norėdami atšaukti.
- Naudodami šią funkciją laikykite dangtį atidarytą.

1 Palieskite mygtuką budėjimo režime arba karščio palaikymo režime (20 pav.).
↳ Rodomas numatytasis gaminimo laikas.
2 Palieskite arba , norėdami nustatyti norimą gaminimo laiką. Palieskite , kad patvirtintumėte.
3 Pasibaigus virimo laikui, greitpuodyje „viskas viename“ automatiškai įjungiamas karščio palaikymo režimas.
↳ Pradeda šviesti karščio palaikymo indikatorius ( ).

Užrakto nuo vaikų nustatymas

Kad vaikas negalėtų naudoti prietaiso arba išvengtumėte netikėto valdymo keitimo virimo metu, galite nustatyti užrakto nuo vaikų funkciją.

1 Pradėjus virti ilgai, 3 sek., spauskite , kad įjungtumėte užraktą nuo vaikų (21 pav.).
↳ Kiti mygtukai nereaguoja.
2 Norėdami išjungti vaikų užraktą, ilgai, dar 3 sek., spauskite .

Meniu „Mano mėgstamiausi“ nustatymas

Bet kuriuos tris meniu galite nustatyti kaip „Mano mėgstamiausi“. Prieš atliekant bet kokius nustatymo pakeitimus, trys numatytieji meniu yra „Gaminimas naudojant slėgį“ – „Jautiena“ ( ) – .

Jei norite pakeisti „Mano mėgstamiausi“ – į „Garinimas“ – „Kiauliena“ ( ), atlikite toliau nurodytus veiksmus.

1 Palieskite ir 3 sek. palaikykite , kol sumirksės (22 pav.).
↳ mirksi.
↳ Mirksi numatytojo meniu piktogramos.
2 Kelis kartus palieskite , kol pradės mirksėti ekrane.
3 Palieskite arba , norėdami pasirinkti „Garinimas“ – „Kiauliena“ ( ) (23 pav.).
4 Palieskite , kad patvirtintumėte. Palieskite arba , norėdami nustatyti virimo laiką.

Pastaba

- Naudodami gaminimo naudojant slėgį funkciją, prieš išsaugodami naują mėgstamiausią meniu turite nustatyti slėgį.

5 Palieskite , kad patvirtintumėte (24 pav.).
↳ Senasis meniu sėkmingai pakeistas nauju.
6 Atlikite 1–5 veiksmus, norėdami nustatyti arba .
7 Kelis kartus palieskite , kad įeitumėte į meniu „Mano mėgstamiausi“, palieskite , kad pradėtumėte virti.

4 Valymas ir priežiūra

Pastaba

- Prieš valydami atjunkite greitpuodį „viskas viename“ nuo elektros tinklo.
- Prieš valydami palaukite, kol greitpuodis „viskas viename“ pakankamai atvės.

Vidinis dangtelis

- Atsukite varžtus aplink temperatūros reguliatoriaus skaitiklį pagal laikrodžio rodyklę (25 pav.).
- Laikykite nuimamą vidinį dangtelį ir traukite jį į išorę, kad nuimtumėte nuo viršutinio dangčio ir išplautumėte.
- Pamerkite į karštą vandenį ir nuplaukite kempine (26 pav.).
- Norėdami surinkti nuimamą vidinį dangtelį, iki galo pritvirtinkite jį prie viršutinio dangčio, tada priveržkite veržles aplink temperatūros reguliatorių pagal laikrodžio rodyklę.

Garų dėžutė

- Norėdami išardyti vidinį dangtelį, atlikite anksčiau nurodytus veiksmus.
- Numontuokite garų dėžutę nuo vidinio dangtelio, kaip nurodyta toliau (27 pav.).
- Nukreipkite vandentiekio vandens srovę į garų dėžutės galinėje pusėje esančią angą, pripildykite vandens ir pakratykite, kad kruopščiai išplautumėte ir įsitikintumėte, kad ten neliko maisto likučių. Baigę valyti, pritvirtinkite garų dėžutę prie vidinio dangtelio (28 pav.).

Plūdė

- Laikykite aplink plūdę esantį guminį žiedą ir traukite į išorę, kad jį nuimtumėte nuo viršutinio dangčio. Reguliariai jį plaukite vandeniu ir įsitikinkite, kad ant jo nėra maisto likučių, kitaip gali būti sunku atidaryti dangtį (29 pav.).
- Norėdami surinkti plūdę, įstatykite ploną plūdės galą į dangčio angą ir uždėkite guminį žiedą aplink plūdę (30 pav.).
- Taip pat galite į puodą įpilti vandens ir paleisti garinimo funkciją, kad būtų lengviau valyti.

Slėgio reguliatorius

- Laikykite slėgio reguliatoriaus rankeną ir atsargiai ištraukite. Skalaukite po tekančiu vandentiekio vandeniu, kad pašalintumėte maisto likučius viduje, arba naudokite dantų krapštuką (31 pav.).
- Laikykite dešinę slėgio reguliatoriaus rankenėlę ir pritvirtinkite jį prie vidinio dangčio (32 pav.).

Sandarinimo žiedas

Pastaba

- Nenuimkite sandarinimo žiedo jėga; iki galo nesurinktas jis bus nesandarus.

- Padėkite sandarinimo žiedą grioveliais į viršų ant plokščio paviršiaus (33 pav.).
- Uždėkite nuimamo vidinio dangtelio kitą pusę ant sandarinimo žiedo (34 pav.).
- Įstatykite išorinį vidinio dangtelio kraštą į griovelį, įsitikinkite, kad sandarinimo žiedas puikiai priglunda prie dangčio (35 pav.).

Vidus

Viršutinio dangčio vidus, pagrindinis korpusas ir kaitinimo elementas:
- nuvalykite švaria šluoste.
- Būtinai pašalinkite visus prie greitpuodžio „viskas viename“ prilipusius maisto likučius.

Pastaba

- Nenuimkite sandarinimo žiedo jėga; iki galo nesurinktas jis bus nesandarus.

Išorė

Išorinio dangčio paviršius ir pagrindinio korpuso išorė:
- Nušluostykite muiluotu vandeniu sudrėkinta šluoste.
- Valdymo skydelį valykite tik sausa medžiagos skiaute.

Priedai ir vidinis puodas

Sriubos samtis ir vidinis puodas.
- Pamerkite į karštą vandenį ir nuplaukite kempine.

5 Perdirbimas

Šis simbolis reiškia, kad šio gaminio negalima išmesti kartu su įprastomis buitinėmis atliekomis (2012/19/ES).
Laikykitės jūsų šalyje galiojančių taisyklių, kuriomis reglamentuojamas atskiras elektros ir elektronikos gaminių surinkimas. Tinkamai išmetus galima nuo neigiamų pasekmių apsaugoti aplinką ir žmonių sveikatą.

6 Garantija ir techninė priežiūra

„Versuni“ šiam gaminiui teikia dvejų metų garantiją nuo įsigijimo datos. Ši garantija negalioja, jei defektas atsiranda dėl netinkamo naudojimo ar prastos priežiūros. Mūsų garantija neturi įtakos jūsų, kaip kliento, įstatyminėms teisėms. Norėdami sužinoti daugiau informacijos arba pasinaudoti garantija, apsilankykite mūsų svetainėje **www.philips.com/support.**

7 Techniniai duomenys

Modelis	Nominaliosios galios išvestis	Nominalioji talpa	Skersmuo
HD2151	910 –1090 W	5,0 l	22 cm

Pastaba

- Atjunkite greitpuodį „viskas viename“ nuo tinklo, jei jo ilgai nenaudojate.

8 Trikčių diagnostika

Jei naudodami prietaisą susidūrėte su problemomis, prieš kreipdamiesi pagalbos patikrinkite šiuos dalykus. Jei negalite išspręsti problemos, kreipkitės į savo šalies „Philips“ klientų aptarnavimo centrą.

Problema	Sprendimas
Man sunku uždaryti viršutinį dangtį.	• Vidinis dangtis netinkamai sumontuotas. Įsitikinkite, kad vidinis dangtis ir sandarinimo žiedas yra gerai surinkti. • Rankena yra 🔒 padėtyje. Pasukite prieš laikrodžio rodyklę į 🔓 padėtį.
Man sunku atidaryti viršutinį dangtį po to, kai sumažinamas slėgis.	• Įsitikinkite, rankena yra 🔓 padėtyje. • Plūduriuojančio vožtuvo apačioje gali būti maisto likučių. Neatidarykite naudodami jėgą, nes galite nusideginti. Palaukite, kol prietaisas atvės (maždaug 30 min.), tada pakartotinai sukite rankeną pirmyn ir atgal.
Maistas neišviręs.	• Netinkamai parinkta funkcija arba laikas, pailginkite virimo laikas arba pakeiskite maisto ruošimo būdą. • Prieš įjungdami greitpuodį „viskas viename“ įsitikinkite, kad nėra pašalinių likučių ant kaitinimo elemento ir vidinio puodo išorės. • Sugedęs kaitinimo elementas arba deformuotas vidinis puodas. Pristatykite viryklę „Philips“ atstovui arba į „Philips“ įgaliotąjį techninės priežiūros centrą.
Iš dangčio arba garų išleidimo angos sklinda oras arba garai.	• Atsilaisvino aplink temperatūros reguliatorių esanti uždaroji veržlė. Priveržkite uždarąją veržlę naudodami tinkamus įrankius. • Netinkamai sumontuotas sandarinimo žiedas. Įsitikinkite, kad jis tinkamai sumontuotas aplink nuimamą vidinį dangtelį. • Sandarinimo žiede yra maisto likučių. Įsitikinkite, kad sandarinimo žiedas yra švarus. • Ant plūduriuojančio vožtuvo yra maisto likučių. Nuvalykite plūduriuojantį vožtuvą. • Slėgio reguliatoriuje yra maisto likučių. Išvalykite slėgio reguliatorių. • Netinkamai sumontuotas slėgio reguliatorius. Įsitikinkite, kad jis tinkamai sumontuotas. • Dangtis nėra visiškai uždarytas ir užrakintas. Įsitikinkite, kad dangtis yra visiškai užsuktas ir užrakintas tinkamoje padėtyje.
Ekrane rodomi klaidų kodai „E1“, „E2“, „E3“, „E8“, „E10“, „E11“ arba „E16“.	• Sutriko greitpuodžio „viskas viename“ veikimas. Nuneškite prietaisą „Philips“ atstovui arba į „Philips“ įgaliotąjį techninės priežiūros centrą.
Pirmiau minėtos problemos liko neišspręstos.	• Greitpuodis „viskas viename“ tinkamai neveikia. Jei taip nutiko: (1) Paslauga „sutaisyk pats“. Susisiekite su klientų aptarnavimo centru ir mes galime duoti nurodymus bei padėti išspręsti problemą naudodami vaizdo įrašus. (2) Taisymo atnešus paslauga. Atneškite gaminį į „Philips“ techninės priežiūros skyrių. (3) Taisymo vietoje paslauga. Susisiekite su mumis ir mes padėsime pasirūpinti „Philips“ įgaliotu gaminio remontu be papildomo mokesčio.

Latviešu

1 Svarīga informācija

Pirms ierīces lietošanas uzmanīgi izlasiet šo drošības informāciju un saglabājiet to, lai vajadzības gadījumā varētu ieskatīties tajā arī turpmāk.

Bīstami!

- Ierīci nedrīkst iemērkt.

Brīdinājums!

- Pirms ierīces pievienošanas elektrotīklam pārbaudiet, vai uz tās norādītais spriegums atbilst elektrotīkla spriegumam jūsu mājā.
- Ierīce paredzēta lietošanai mājsaimniecībā vai līdzīgā veidā, piemēram:
  - veikalu un biroju darbinieku virtuvēs vai citās dzīvojamajās telpās;
  - saimniecības ēkās;
  - viesnīcās, moteļos un citās apmešanās vietās;
  - nakšņošanas vietās.
- Šo ierīci var izmantot personas ar ierobežotām fiziskajām, sensorajām vai garīgajām spējām vai bez pieredzes un zināšanām, ja tiek nodrošināta uzraudzība vai norādījumi par drošu ierīces lietošanu un panākta izpratne par iespējamo bīstamību.
- Bērni nedrīkst rotaļāties ar ierīci.
- Ierīces tīrīšanu un apkopi nedrīkst veikt bērni.
- Šo ierīci nedrīkst izmantot bērni.
- Ierīci un tās elektrības vadu glabājiet bērniem nepieejamā vietā.
- Ja strāvas vada komplekts ir bojāts, tas ir jānomaina pret vada komplektu, kas ir pieejams pie ražotāja.
- Šī ierīce nav paredzēta darbināšanai ar ārēju taimeri vai atsevišķu tālvadības sistēmu.
- BRĪDINĀJUMS! Vienmēr ievērojiet instrukcijas un izmantojiet ierīci pareizi, lai novērstu potenciālas traumas.
- BRĪDINĀJUMS! Nepieļaujiet šķidrumu nokļūšanu uz strāvas savienotāja, lai novērstu potenciālu bīstamību.
- Ievērībai! Sildelementa virsma pēc lietošanas var būt karsta.
- Izmantojiet tīru un mīkstu drānu, lai notīrītu virsmas, kas saskaras ar pārtiku.
- Pievienojiet ierīci tikai iezemētai strāvas kontaktligzdai. Vienmēr pārliecinieties, vai kontaktdakša ir cieši pievienota strāvas kontaktligzdā.
- Neizmantojiet ierīci, ja ir bojāta tās kontaktdakša, strāvas vads, iekšējais katls, blīvgredzens vai galvenais korpuss.
- Neļaujiet strāvas vadam karāties pāri galda vai darba virsmas malai, uz kuras stāv ierīce.
- Pirms ievietojat kontaktdakšu kontaktligzdā, pārbaudiet, vai sildelements un iekšējā katla ārpuse ir tīra un sausa.
- Nepieslēdziet ierīci un nepieskarieties vadības panelim ar slapjām rokām.
- Regulāri jāpārbauda, vai nav bloķētas spiediena regulatora atveres, kas tvaikam ļauj izplūst.
- Pirms ierīci pieslēdzat elektrotīklam, pārliecinieties, vai strāvas kontaktligzda ir tīra un sausa.
- Tvertni nedrīkst atvērt, kamēr spiediens nav pietiekami samazinājies.
- Nelietojiet ierīci, ja no augšējā vāka izplūst pārāk daudz gaisa vai tvaika.
- Kad gatavojat zupu vai viskozu šķidrumu, neizlīdziniet spiedienu, pagriežot spiediena regulatoru tvaika izlaišanas pozīcijā, citādi no spiediena regulatora vārsta var izšļākties šķidrums. Lai atvērtu vāku, uzgaidiet, līdz spiediens ir dabiski izlīdzinājies un pludiņvārsts ir nosēdies.

Ievērībai

- Nekad neizmantojiet citu ražotāju piederumus vai detaļas, kuras Philips nav īpaši ieteicis. Ja izmantojat šādus piederumus vai detaļas, garantija vairs nav spēkā.
- Nepakļaujiet ierīci augstu temperatūru iedarbībai, kā arī nenovietojiet to uz strādājošas vai karstas krāsniņas vai plīts.
- Nepakļaujiet ierīci tiešai saules staru iedarbībai.
- Novietojiet ierīci uz stabilas, horizontālas un līdzenas virsmas.
- Ierīces pārvietošanai nelietojiet rokturi uz augšējā vāka; tā vietā izmantojiet sānu rokturus.
- Kamēr spiediens izlīdzinās caur spiediena regulatora vārstu, tiek izlaists karsts tvaiks vai šķidrums. Uzmaniet, lai rokas un seja atrastos drošā attālumā no tvaika izlaišanas atveres.
- Pirms iespraužat kontaktdakšu kontaktligzdā un ieslēdzat ierīci vienmēr ielieciet iekšējo katlu ierīcē.
- Ēdiena gatavošanai nekādā gadījumā nenovietojiet iekšējo katlu tieši uz atklātas liesmas.
- Nelietojiet iekšējo katlu, ja tas ir deformēts.
- Pārliecinieties, vai blīvgredzens ir tīrs un labā stāvoklī.
- Ierīcei darbojoties, pieejamās virsmas var sakarst. Pieskaroties ierīcei, ievērojiet īpašu piesardzību.
- Sargieties no karstā tvaika, kas izplūst no pludiņvārsta un spiediena regulatora vārsta gatavošanas laikā vai kad atverat vāku. Turiet rokas un seju pietiekamā attālumā no ierīces, lai izvairītos no tvaika.
- Neceliet un nekustiniet ierīci, kad tā ir ieslēgta.
- Nepārsniedziet maksimālo ūdens līmeni, kas norādīts iekšējā katlā, lai nepieļautu pārplūšanu.
- Gatavošanas laikā neievietojiet gatavošanas piederumus katlā.
- Izmantojiet tikai komplektā esošos virtuves piederumus. Neizmantojiet asus piederumus.
- Lai nesaskrāpētu katlu, nav ieteicams gatavot ēdienu no vēžveidīgajiem un jūras veltēm ar čaulu. Pirms gatavošanas noņemiet cieto čaulu.
- Nelieciet uz vāka magnētiskas vielas. Neizmantojiet ierīci magnētiskas vielas tuvumā.
- Pirms ierīces tīrīšanas vai pārvietošanas vienmēr uzgaidiet, līdz tā atdziest līdz istabas temperatūrai.
- Pēc lietošanas vienmēr iztīriet ierīci. Nemazgājiet ierīci trauku mazgājamajā mašīnā.
- Vienmēr atvienojiet ierīci no elektrotīkla, ja to neizmantojat ilgāku laika posmu.
- Ja ierīce tiek izmantota neatbilstoši vai profesionālā/daļēji profesionālā nolūkā vai ja to neizmanto atbilstoši šajā drošības informācijā sniegtajiem norādījumiem, garantija zaudē spēku un Philips neuzņemsies atbildību par iespējamiem bojājumiem.
- Izlasiet visus norādījumus.
- Lietošanas laikā neļaujiet bērniem atrasties spiediena katla tuvumā.
- Neievietojiet spiediena katlu uzkarsētā plītī.
- Spiedienam pakļautu spiediena katlu pārvietojiet, ievērojot īpaši lielu piesardzību. Nepieskarieties karstām virsmām. Izmantojiet rokturus. Ja nepieciešams, izmantojiet aizsarglīdzekļus.
- Izmantojiet spiediena katlu tikai tam paredzētajiem nolūkiem.
- Šī ierīce gatavo ēdienu, pakļaujot to spiedienam. Nepareizas spiediena katla lietošanas rezultātā var applaucēties. Pirms sildīšanas ieslēgšanas pārliecinieties, vai katls ir pareizi aizvērts.
- Nekādā gadījumā neatveriet spiediena katlu ar spēku. Neatveriet ierīci, pirms pārliecināties, ka tās iekšējais spiediens ir pilnībā izlīdzināts.
- Nekādā gadījumā neizmantojiet spiediena katlu, to neuzpildot ar ūdeni, citādi var rasties nopietni bojājumi.
- Neuzpildiet katlu par vairāk nekā 2/3 tā ietilpības. Gatavojot pārtikas produktus, kuru apjoms gatavošanas laikā palielinās, piemēram, rīsus vai kaltētus dārzeņus, neuzpildiet katlu par vairāk nekā pusi tā ietilpības.
- Izmantojiet piemērotu(-us) siltuma avotu(-us) atbilstoši lietošanas norādījumiem.
- Gatavojot gaļu ar ādu (piem., vērša mēli), kas spiediena ietekmē var uzbriest, pēc gatavošanas nedurstiet gaļu, kamēr āda ir uzbriedusi, citādi var gūt applaucējumus.
- Gatavojot mīklas izstrādājumus, pirms vāka atvēršanas, saudzīgi pakratiet katlu, lai novērstu ēdiena izsviešanu.
- Pirms katras lietošanas reizes pārbaudiet, vai vārsti nav bloķēti. Skatiet lietošanas norādījumus.
- Nekādā gadījumā neizmantojiet spiediena katlu spiediena gatavošanas režīmā cepšanai lielā vai nelielā daudzumā eļļas.
- Neveiciet nekādas darbības drošības sistēmām, izņemot tās, kas norādītas lietošanas norādījumu sadaļā par apkopi.
- Izmantojiet tikai ražotāja nodrošinātās rezerves daļas, kas atbilst attiecīgajam modelim. Jo īpaši izmantojiet tā paša ražotāja norādīto saderīgo korpusu un vāku.
- Remonts jāveic tikai pilnvarotam personālam.
- Glabāšanas laikā spiediena katls jānovieto sausā vietā.
- Apmeklējiet vietni **www.philips.com/support**, lai lejupielādētu lietotāja rokasgrāmatu.

Strāvas padeves traucējumu rezerves funkcija

Šai ierīcei ir rezerves funkcija, kas patur ierīces statusu pirms strāvas padeves traucējumiem.

- Ja strāvas padeves traucējums rodas gatavošanas procesa laikā un strāvas padeve tiek atjaunota 30 minūšu laikā, gatavošanas laika skaitīšana tiek turpināta no pārtraukšanas brīža.
- Ja strāvas padeves traucējums rodas tad, kad ierīce darbojas iepriekš iestatītā režīmā, un strāvas padeve tiek atjaunota 30 minūšu laikā, iepriekš iestatītā laika skaitīšana tiek turpināta no pārtraukšanas brīža.
- Ja strāvas padeve netiek atjaunota 30 minūšu laikā ierīce var neturpināt iepriekšējo darba procesu un palikt gaidīšanas režīmā.

Elektromagnētiskie lauki (EMF)

Šī ierīce atbilst piemērojamajiem standartiem un noteikumiem, kas attiecas uz elektromagnētisko lauku iedarbību.

2 Jūsu universālais katls

Apsveicam ar pirkumu un laipni lūdzam Philips!

Lai pilnībā izmantotu Philips piedāvātā atbalsta iespējas, reģistrējiet izstrādājumu vietnē **www.philips.com/welcome**.

Kas ir iepakojumā (1 att.)

Galvenā iekārta
Rīsu un zupas kauss
Strāvas vads
Tvaicēšanas trauks
Recepšu grāmata
Īsā lietošanas pamācība
Iekšējais katls
Mērglāze
Noņemams iekšējais vāks
Lietotāja rokasgrāmata
Garantijas kartīte
demonstrēšanai

Produkta pārskats (2 att.)

1	Augšējais vāks	10	Vadības panelis
2	Blīvgredzens	11	Temperatūras regulators
3	Noņemams iekšējais vāks	12	Tvaika trauks
4	Vāciņa uzgriežņi	13	Kontaktligzda
5	Drošības vārsts	14	Vāka atvēršanas poga
6	Fiksācijas uzgrieznis	15	Vāka bloķēšanas/atbloķēšanas svira
7	Pludiņvārsts	16	Tvaika atvere
8	Iekšējais katls	17	Spiediena regulators
9	Ūdens līmeņa indikators		

Vadības paneļa pārskats (3 att.)

18	Bloķēta vāka indikators	25	Spiediena atlases indikators
19	Sastāvdaļu pievienošanas poga	26	Aizkavēta sākuma indikators
20	Mērces iebiezināšanas poga	27	Izvēlnes atlases poga
21	Izlases poga	28	Izvēlnes atlases poga
22	Gaļas kubiņu lieluma atlases poga	29	Apstiprināšanas/bērnu slēdzenes poga
23	Bērnu slēdzenes indikators	30	Atcelšanas poga
24	Taimera atlases indikators	31	Atbloķēta vāka indikators

3 Universālā katla lietošana

Gatavošanas programma

Gatavošanas funkcija	Gatavo-šanas apakšfunkcija	Noklusē-juma gatavošanas laiks	Pielāgo-jams gatavošanas laiks	Noklusējuma spiediens (kPa)	Regulējamais spiediena diapazons (kPa)
Hermētiska ēdienu gatavošana	Liellopu gaļa	30 minūtes	3–59 minūtes	70	20–70
	Vistas gaļa	15 minūtes	2–59 minūtes	60	20–70
	Cūkgaļa	15 minūtes	0–59 minūtes	70	20–70
	Jēra gaļa	20 minūtes	3–59 minūtes	70	20–70
	Jūras veltes	3 minūtes	1–59 minūtes	40	20–70
	Manuāli	5 minūtes	2–59 minūtes	20	20–70
Lēna gatavošana, zema temp	Liellopu gaļa	12 stundas	2–12 stundas	NA	NA
	Vistas gaļa	10 stundas	2–12 stundas	NA	NA
	Cūkgaļa	10 stundas	2–12 stundas	NA	NA
	Jēra gaļa	10 stundas	2–12 stundas	NA	NA
	Jūras veltes	8 stundas	2–12 stundas	NA	NA
	Manuāli	2 stundas	2–12 stundas	NA	NA
Lēna gatavošana, augsta temp	Liellopu gaļa	6 stundas	2–12 stundas	NA	NA
	Vistas gaļa	4 stundas	2–12 stundas	NA	NA
	Cūkgaļa	4 stundas	2–12 stundas	NA	NA
	Jēra gaļa	4 stundas	2–12 stundas	NA	NA
	Jūras veltes	2 stundas	2–12 stundas	NA	NA
	Manuāli	2 stundas	2–12 stundas	NA	NA
Tvaicēšana	Liellopu gaļa	30 minūtes	3–30 minūtes	10	NA
	Vistas gaļa	20 minūtes	3–30 minūtes	10	NA
	Cūkgaļa	30 minūtes	3–30 minūtes	10	NA
	Jēra gaļa	30 minūtes	3–30 minūtes	10	NA
	Jūras veltes	8 minūtes	3–30 minūtes	10	NA
	Manuāli	10 minūtes	3–30 minūtes	10	NA
Īpaša recepte	Rīsi	14 minūtes	NA	30	NA
	Zupa	20 minūtes	20–59 minūtes	50	20-50
	Pupas	20 minūtes	20–59 minūtes	70	20–70
	Kāpostu tīteņi	18 minūtes	10–20 minūtes	40	NA
	Jogurts	8 stundas	6-12 stundas	NA	NA
	Ievārījums	55 minūtes	25–59 minūtes	NA	NA
Sautēšana		10 minūtes	10–59 minūtes	NA	NA
Uzsildīšana/Cepšana		15 minūtes	15–59 minūtes	NA	NA
Siltuma uzturēšana		12 stundas	NA	NA	NA
Mērces iebiezināšana		8 minūtes	5–15 minūtes	NA	NA

Piezīmes

- Neaizveriet vāku, kad lietojat šīs funkcijas: Sautēšana un Mērces iebiezināšana. Citādi universālais katls atskaņo pīkstienus, lai atgādinātu par vāka atvēršanu.
- Aizveriet un bloķējiet vāku, kad lietojat šīs funkcijas: Hermētiska ēdienu gatavošana, Tvaicēšana, Rīsi, Zupa un Pupas. Ja vāks tiek atbloķēts, universālais katls aptur gatavošanas procesu, iedegas indikators un tiek atskaņoti pīkstieni.
- Gatavošanas procesu var sākt, kamēr vāks ir atvērts vai aizvērts. Tas attiecas uz funkcijām Lēna gatavošana ar zemu temp. Lēna gatavošana ar augstu temp. Jogurts un Siltuma uzturēšana.
- Gatavošanas procesu var sākt, kamēr vāks ir atvērts vai aizvērts un bloķēts. Tas attiecas uz funkcijām Kāpostu tīteņi, Ievārījums un Uzsildīšana/Cepšana.
- Lietojot funkciju Lēna gatavošana ar zemu temp. Lēna gatavošana ar augstu temp. vai Tvaicēšana funkciju Manuāli, pirms gatavošanas procesa uzsākšanas ir nepieciešams manuāli iestatīt gatavošanas laiku, gatavošanas spiedienu un iepriekš iestatīto laiku.
- Gatavošanas laikā tvaiks tiks periodiski izvadīts pa tvaika atveri. Tas nodrošina optimālu gaisa plūsmu un labu gatavošanas rezultātu.
- Kad spiediens sāk paaugstināties, universālais katls automātiski izvada auksto gaisu no iekšējā katla pa tvaika atveri. Tas sensoram ļauj precīzi noteikt un kontrolēt temperatūru un spiedienu ierīcē.
- Gatavošanas spiedienu var pielāgot, lai iegūtu vēlamo tekstūru. Gatavošanas spiedienu var palielināt, lai iegūtu mīkstāku rezultātu, vai samazināt, ja tekstūra ir pārāk mīksta.

Sagatavošanās darbi pirms gatavošanas

Brīdinājums!

- Pārliecinieties, ka noņemamais iekšējais vāks ir uzstādīts pareizi.

Piezīme

- Neuzpildiet iekšējo katlu ar mazāk pārtikas produktu un šķidruma par minimālā ūdens līmeņa norādi vai vairāk par maksimālā ūdens līmeņa norādi.
- Izmantojot pārtikas produktus, kuru apjoms gatavošanas laikā palielinās (piemēram, pupas vai žāvēti produkti), neuzpildiet iekšējo katlu ar produktiem un šķidrumu par vairāk nekā pusi.
- Gatavojot rīsus, ievērojiet ūdens līmeņa norādes iekšējā katla iekšpusē. Jūs varat pielāgot ūdens līmeni dažādu veidu rīsiem un savām vēlmēm. Nepārsniedziet maksimālo daudzumu, kas norādīts iekšējā katla iekšpusē.
- Kad gatavošanas process ir uzsākts, varat nospiest , lai pārtrauktu pašreizējo darbību un lai ierīce atgrieztos izvēlnes atlases režīmā.
- Kad gatavošanas process ir uzsākts un iekšējais katls jau ir pakļauts spiedienam, lai pārtrauktu aktīvo gatavošanas procesu, 3 sekundes jātur nospiesta poga (vienreizēja pogas piespiešana nedarbojas).
- Ja ekrānā iedegas tikai poga, tad universālajam katlam ir ieslēgts gaidīšanas režīms.

Pirms gatavošanas ar universālo katlu veiciet tālāk norādītos sagatavošanas darbus.

1 Pagrieziet vāka bloķēšanas/atbloķēšanas sviru pretēji pulksteņrādītāju kustības virzienam pozīcijā (4 att.).
2 Nospiediet vāka atvēršanas pogu, lai atvērtu augšējo vāku.
3 Izņemiet iekšējo katlu no universālā katla.
4 Ielieciet nomazgātus pārtikas produktus iekšējā katlā, nosusiniet iekšējā katla ārpusi un apakšu ar mīkstu drānu un tad ielieciet to atpakaļ universālajā katlā (5 att.).
5 Pagrieziet sviru pulksteņrādītāju kustības virzienā, lai bloķētu augšējo vāku.
6 Iespraudiet kontaktdakšu kontaktligzdā (6 att.).

Piezīme

- Pārliecinieties, vai iekšējā katla ārpuse ir sausa un tīra un vai uz sildelementa nav svešķermeņu.
- Pārliecinieties, vai iekšējais katls pareizi saskaras ar sildelementu.

Hermētiska ēdienu gatavošana

Ir pieejamas 6 apakšizvēlnes. Informāciju par hermētiskas ēdienu gatavošanas laiku un spiediena regulēšanas diapazonu skatiet nodaļā “Funkciju pārskats”.

1 Izpildiet darbības, kas aprakstītas nodaļā “Priekšdarbi pirms ēdiena gatavošanas”.
2 Pieskarieties pie vai , lai atlasītu ēdienu hermētisku gatavošanu (), pieskarieties pie , lai apstiprinātu (7 att.).
3 Pieskarieties pie vai , lai atlasītu kādu apakšizvēlni.
   ↳ Izvēlētā gatavošanas funkcija iedegas, ekrānā tiek parādīts noklusējuma spiediena uzturēšanas laiks un spiediens.
4 Pieskarieties pie , lai atlasītu gaļas kubiņu lielumu (8 att.).
   Gaļas lieluma definīcija:
   - mazs 3-6 cm
   - liels 8-10 cm
5 Pieskarieties pie , lai apstiprinātu; universālais katls sāk darboties atlasītajā režīmā.
6 Kad universālais katls sasniedz gatavošanas spiedienu, sākas spiediena uzturēšanas laika atskaite.
7 Kad spiediena uzturēšanas laiks ir beidzies, universālais katls pārslēdzas spiediena izlīdzināšanas režīmā, iedegas indikators , universālais katls periodiski sāk izvadīt spiedienu. Nepieskarieties tvaika atverei.
8 Kad spiediens ir pilnībā izlīdzināts, universālais katls automātiski pārslēdzas siltuma uzturēšanas režīmā. Jūs varat atbloķēt un atvērt vāku.
   ↳ Iedegas siltuma uzturēšanas indikators ( ).

Piezīme

- Pirms atverat vāku, uzgaidiet, līdz universālais katls pats atdziest.
- Kad gatavošanas process ir pabeigts, atvienojiet universālo katlu no elektrotīkla.

Lēna gatavošana

Varat atlasīt Lēnu gatavošanu ar zemu temp. ( ) vai Lēnu gatavošanu ar augstu temp. ( ), katrai funkcijai ir 6 apakšizvēlnes. Informāciju par ēdienu gatavošanas laiku un laika regulēšanas diapazonu skatiet nodaļā “Funkciju pārskats”.

Piezīme

- Šī izvēlne neattiecas uz hermētisku ēdienu gatavošanu.

1 Izpildiet darbības, kas aprakstītas nodaļā “Priekšdarbi pirms ēdiena gatavošanas”.
2 Pieskarieties pie vai , lai atlasītu lēnu gatavošanu (vai), pieskarieties pie , lai apstiprinātu (9 att.).
3 Pieskarieties pie vai , lai atlasītu kādu apakšizvēlni.
   ↳ Izvēlētās gatavošanas funkcijas indikators iedegas, ekrānā tiek parādīts noklusējuma gatavošanas laiks.
4 Pieskarieties pie , lai apstiprinātu; universālais katls sāk darboties atlasītajā režīmā.
5 Universālais katls automātiski pārslēdzas siltuma uzturēšanas režīmā, kad gatavošanas process ir pabeigts. Jūs varat atbloķēt un atvērt vāku.
   ↳ Iedegas siltuma uzturēšanas indikators ( ).

Tvaicēšana

Informāciju par katras apakšizvēlnes gatavošanas laiku un regulēšanas diapazonu skatiet nodaļā “Funkciju pārskats”.

Piezīme

- Noklusējuma gatavošanas spiediens ir 10 kPa, un to nevar regulēt.

1 Izpildiet darbības, kas aprakstītas nodaļā “Priekšdarbi pirms ēdiena gatavošanas”.
2 Pieskarieties pie vai , lai atlasītu tvaicēšanu ( ), pieskarieties pie , lai apstiprinātu (10 att.).
3 Pieskarieties pie vai , lai atlasītu kādu apakšizvēlni.
   ↳ Izvēlētās gatavošanas funkcijas indikators iedegas, ekrānā tiek parādīts noklusējuma gatavošanas laiks un spiediens.
4 Pieskarieties pie , lai apstiprinātu; universālais katls sāk darboties atlasītajā režīmā.
5 Kad universālais katls sasniedz gatavošanas spiedienu, sākas spiediena uzturēšanas laika atskaite. Universālais katls silda, tajā pašā laikā izvadot tvaiku. Gatavošanas procesa laikā nepieskarieties tvaika atverei, lai nepieļautu apdedzināšanos.
6 Kad spiediena uzturēšanas laiks ir beidzies, universālais katls pārslēdzas spiediena izlīdzināšanas režīmā, iedegas indikators , universālais katls periodiski sāk izvadīt spiedienu. Nepieskarieties tvaika atverei.
7 Kad spiediens ir pilnībā izlīdzināts, universālais katls automātiski pārslēdzas siltuma uzturēšanas režīmā. Jūs varat atbloķēt un atvērt vāku.
   ↳ Iedegas siltuma uzturēšanas indikators ( ).

Īpašas receptes

Šai gatavošanas funkcijai ir 6 izvēlnes: Rīsi ( ), Zupa ( ), Pupas ( ), Kāpostu tīteņi ( ), Jogurts ( ) un Ievārījums ( ).

Informāciju par gatavošanas laiku un regulēšanas diapazonu skatiet nodaļā “Funkciju pārskats”.

Piezīme

- Jogurts ( ) un Ievārījums ( ) ir nehermētiskas ēdiena gatavošanas izvēlnes.

1 Izpildiet darbības, kas aprakstītas nodaļā “Priekšdarbi pirms ēdiena gatavošanas”.
2 Pieskarieties pie vai , lai atlasītu receptes ( ), pieskarieties pie , lai apstiprinātu (11 att.).
3 Pieskarieties pie vai , lai atlasītu kādu apakšizvēlni.
   ↳ Izvēlētās gatavošanas funkcijas indikators iedegas, ekrānā tiek parādīts noklusējuma gatavošanas laiks un spiediens.
4 Pieskarieties pie , lai apstiprinātu; universālais katls sāk darboties atlasītajā režīmā.
5 Kad universālais katls sasniedz gatavošanas spiedienu, sākas spiediena uzturēšanas laika atskaite.
6 Kad spiediena uzturēšanas laiks ir beidzies, universālais katls pārslēdzas spiediena izlīdzināšanas režīmā, iedegas indikators , universālais katls periodiski sāk izvadīt spiedienu. Nepieskarieties tvaika atverei.
7 Kad spiediens ir pilnībā izlīdzināts, universālais katls automātiski pārslēdzas siltuma uzturēšanas režīmā. Jūs varat atbloķēt un atvērt vāku.
   ↳ Iedegas siltuma uzturēšanas indikators ( ).

Sautēšana

Piezīme

- Lietojot funkciju Sautēšana , turiet vāku atvērtu, citādi universālais katls atskaņos pīkstienus.

1 Izpildiet darbības, kas aprakstītas nodaļā “Priekšdarbi pirms ēdiena gatavošanas”.
2 Pieskarieties pie vai , lai atlasītu Sautēšana ( ), pieskarieties pie , lai apstiprinātu (12 att.).
3 Pieskarieties pie vai , lai atlasītu gatavošanas laiku (13 att.).
   ↳ Ekrānā mirgo gatavošanas laiks.
4 Pieskarieties pie , lai apstiprinātu; universālais katls sāk darboties atlasītajā režīmā.
5 Universālais katls automātiski pārslēdzas gaidīšanas režīmā, kad gatavošanas process ir pabeigts.

Uzsildīšana/Cepšana

1 Vienmērīgi izklājiet atdzisušo ēdienu iekšējā katlā.
2 Uzlejiet nedaudz ūdens, lai ēdiens nekļūtu pārāk sauss. Ūdens daudzums atkarīgs no pārtikas daudzuma.
3 Aizveriet vāku, iespraudiet kontaktdakšu kontaktligzdā un ieslēdziet ierīci.
4 Pieskarieties pie vai , lai atlasītu Uzsildīšana/Cepšana ( ) (14 att.).
5 Pieskarieties pie vai , lai atlasītu gatavošanas laiku.
   ↳ Ekrānā mirgo gatavošanas laiks.
6 Pieskarieties pie , lai apstiprinātu; universālais katls sāk darboties atlasītajā režīmā.
7 Universālais katls automātiski pārslēdzas siltuma uzturēšanas režīmā, kad gatavošanas process ir pabeigts.
   ↳ Iedegas siltuma uzturēšanas indikators ( ).

Noregulējiet gatavošanas laiku, spiedienu un sākuma aizkavi

Piezīme

- Funkciju Rīsi un Siltuma uzturēšana gatavošanas laiku nevar regulēt.
- Spiediena līmeni nevar regulēt šādām funkcijām: Lēna gatavošana, zema temp. Lēna gatavošana, augsta temp. Tvaicēšana Rīsi , Kāpostu tīteņi , Jogurts , Ievārījums , Sautēšana , Mērces iebiezināšana , Uzsildīšana/Cepšana un Siltuma uzturēšana .

Jūs varat pielāgot gatavošanas laiku, noklusējuma spiedienu un sākuma aizkavi izvēlnes atlases laikā.

1 Kad ir atlasīta vēlamā funkcija, turiet piespiestu pogu , lai noregulētu gatavošanas laiku (15 att.).
   ↳ Ekrānā tiek parādīts laika indikators .
   ↳ Gatavošanas laiks mirgo.
2 Pieskarieties pie vai , lai iestatītu laiku (16 att.).
3 Pieskarieties pogai , lai apstiprinātu. Pieskarieties pie vai , lai iestatītu spiedienu (17 att.).
   ↳ Ekrānā iedegas spiediena indikators kPa.
   ↳ Gatavošanas spiediens mirgo.

4 Pieskarieties pogai ✓, lai apstiprinātu. Pieskarieties pie ▲ vai ▼, lai iestatītu sākuma aizkaves laiku (18 att.).
↳ Ekrānā iedegas sākuma aizkaves indikators.

5 Pieskarieties pie ✓, lai apstiprinātu; universālais katls sāk darboties atlasītajā režīmā.

Piezīme

- Jūs varat palielināt gatavošanas spiedienu, lai iegūtu vēl mīkstāku rezultātu atbilstoši jūsu vēlmēm, vai samazināt gatavošanas spiedienu, ja tekstūra ir pārāk mīksta.
- Pieskarieties pie ⊖, lai atceltu gatavošanas laika / spiediena / sākuma aizkaves iestatījumu.

Sastāvdaļu pievienošana

Izmantojot šo funkciju, hermētiskas ēdienu gatavošanas laikā var atvērt vāku, lai pievienotu papildu sastāvdaļas.

Piezīme

- Sastāvdaļu pievienošanas funkcija ir pieejama visās hermētiskas ēdienu gatavošanas izvēlnēs.

1 Pēc gatavošanas procesa uzsākšanas poga iedegas, ja atlasītā funkcija atbalsta sastāvdaļu pievienošanu.
2 Pogai var pieskarties jebkurā mirklī spiediena uzturēšanas procesa laikā.
↳ Aktīvais gatavošanas process tiek apturēts, universālais katls atskaņo pīkstienu un sāk izlīdzināt spiedienu.
3 Kad spiediens ir pilnībā izlīdzināts, sāk mirgot atbloķēta vāka indikators, un universālais katls atskaņo pīkstienu. Tagad augšējo vāku var atvērt, lai pievienotu sastāvdaļas (19 att.).
4 Pagrieziet sviru pulksteņrādītāju kustības virzienā, lai bloķētu augšējo vāku.
5 Ja sastāvdaļas netiek pievienotas divu minūšu laikā, universālais katls atsāk iepriekšējo gatavošanas procesu.

Mērces iebiezināšana

Piezīme

- Gaidīšanas režīmā mērces iebiezināšanas funkciju var izmantot visās gatavošanas funkcijās.
- Siltuma uzturēšanas režīmā funkcija Mērces iebiezināšana neattiecas uz šīm funkcijām: Uzsildīšana /Cepšana, Rīsi, Kāpostu tīteņi, Jogurts un Ievārījums.
- Noklusējuma laiks ir 8 minūtes, un laiku var iestatīt no 5 līdz 15 minūtēm.
- Ja funkcija Mērces iebiezināšana ir aktīva, pieskarieties pie ⊖, lai to atceltu.
- Šīs funkcijas lietošanas laikā neaizveriet vāku.

1 Pieskarieties pogai gaidīšanas režīmā vai siltuma uzturēšanas režīmā.
↳ Tiek parādīts noklusējuma laiks (20 att.).
2 Pieskarieties pie ▲ vai ▼, lai iestatītu vēlamo gatavošanas laiku. Pieskarieties pogai ✓, lai apstiprinātu.
3 Universālais katls automātiski pārslēdzas siltuma uzturēšanas režīmā, kad gatavošanas laiks ir pagājis.
↳ Iedegas siltuma uzturēšanas indikators ( ).

Bērnu slēdzenes iestatīšana

Lai pasargātu bērnu no ierīces lietošanas vai novērstu neparedzētu darbību veikšanu gatavošanas laikā, varat iestatīt bērnu slēdzenes funkciju.

1 Pēc gatavošanas procesa uzsākšanas, 3 sekundes nospiediet ✓, lai aktivizētu bērnu slēdzeni (21 att.).
↳ Pārējās pogas nereaģē.
2 3 sekundes turiet nospiestu ✓, lai deaktivizētu bērnu slēdzeni.

Izvēlnes Mana izlase iestatīšana

Jūs varat iestatīt trīs izvēlnes kā "Mana izlase". Pirms jebkādu iestatījuma izmaiņu veikšanas trīs izvēlnes pēc noklusējuma ir Hermētiska ēdienu gatavošana – Liellopu gaļa ( ) – .

Ja vēlaties nomainīt Mana izlase- 2 uz Tvaicēšana – Cūkgaļa ( ), izpildiet tālāk norādītās darbības.

1 3 sekundes turiet nospiestu , līdz sāk mirgot (22 att.).
↳ 1 mirgo.
↳ Noklusējuma izvēlnes ikonas mirgo.
2 Pieskarieties pie vairākkārt, līdz ekrānā sāk mirgot 2.
3 Pieskarieties pie ▲ vai ▼, lai atlasītu Tvaicēšana – Cūkgaļa ( ) (23 att.).
4 Pieskarieties pogai ✓, lai apstiprinātu. Pieskarieties pie ▲ vai ▼, lai iestatītu gatavošanas laiku.

Piezīme

- Hermētiskas ēdienu gatavošanas funkcijai spiediens ir jāiestata pirms jaunas izlases izvēlnes saglabāšanas.

5 Pieskarieties pogai ✓, lai apstiprinātu (24 att.).
↳ Iepriekšējā izvēlne sadaļā 2 ir sekmīgi aizstāta ar jauno.
6 Izpildiet 1.–5. darbību, lai iestatītu 1 vai 2.
7 Atkārtoti pieskarieties pie , lai piekļūtu savai izlases izvēlnei, pieskarieties pie ✓, lai uzsāktu gatavošanas procesu.

4 Tīrīšana un apkope

Piezīme

- Pirms tīrīšanas atvienojiet universālo katlu no elektrotīkla.
- Pirms tīrīšanas pagaidiet, līdz universālais katls ir pietiekami atdzisis.

Iekšējais vāks

- Atskrūvējiet skrūvi ap temperatūras regulatora skaitītāju pretēji pulksteņrādītāju kustības virzienam (25 att.).
- Turiet noņemamo iekšējo vāku un velciet to uz āru, lai to noņemtu no augšējā vāka un notīrītu.
- Iegremdējiet karstā ūdenī un notīriet ar sūkli (26 att.).
- Lai noņemamo iekšējo vāku uzstādītu atpakaļ, piestipriniet to pilnībā pie augšējā vāka un tad uzskrūvējiet uzgriezni ap temperatūras regulatoru pulksteņrādītāju kustības virzienā.

Tvaika trauks

- Izpildiet iepriekš norādītās darbības, lai izjauktu iekšējo vāku.
- Atvienojiet tvaika trauku no iekšējā vāka, kā norādīts tālāk (27 att.).
- Virziet krāna ūdens plūsmu atverē tvaika trauka aizmugurē, uzpildiet to ar ūdeni un sakratiet, lai rūpīgi to iztīrītu un garantētu, ka tajā nepaliek pārtikas atliekas. Pēc tīrīšanas uzstādiet tvaika trauku pie iekšējā vāka (28 att.).

Pludiņvārsts

- Turiet gumijas gredzenu ap pludiņvārstu un velciet to uz āru, lai noņemtu no augšējā vāka. Regulāri tīriet to ar ūdeni un pārliecinieties, ka tam nav pielipušas ēdiena atliekas, citādi vāka atvēršana var būt problemātiska (29 att.).
- Lai pludiņvārstu uzstādītu, ievietojiet pludiņvārsta tievo galu vāka atverē un uzstādiet ap pludiņvārstu gumijas gredzenu (30 att.).
- Tīrīšanas nolūkos varat arī ieliet katlā ūdeni un ieslēgt tvaicēšanas funkciju.

Spiediena regulators

- Turiet spiediena regulatora sviru un saudzīgi velciet to ārā. Izskalojiet to zem krāna ūdens, lai no tā iztīrītu ēdiena atliekas, vai izmantojiet zobu bakstāmo (31 att.).
- Turiet spiediena regulatora labās puses sviru un uzstādiet to iekšējā vākā (32 att.).

Blīvgredzens

Piezīme

- Nenoņemiet blīvgredzenu ar spēku, tam radīsies noplūdes, ja tas nav uzstādīts pilnībā.

- Uz līdzenas virsmas uzstādiet blīvgredzenu ar gropi uz augšu (33 att.).
- Novietojiet otru noņemamā iekšējā vāka pusi uz blīvgredzena (34 att.).
- Ievietojiet iekšējā vāka ārējo malu gropē, pārliecinieties, ka blīvgredzens cieši piegulē vākam (35 att.).

Iekšpuse

Ārējā vāka iekšpuse un galvenais korpuss, un sildelements.
- Noslaukiet ar tīru drāniņu.
- Notīriet visus ēdiena pārpalikumus, kas pielipuši universālajam katlam.

Piezīme

- Nenoņemiet blīvgredzenu ar spēku, tam radīsies noplūdes, ja tas nav uzstādīts pilnībā.

Ārpuse

Ārējā vāka virsma un galvenā korpusa ārpuse:
- Noslaukiet ar zieptjūdenī samitrinātu drānu.
- Vadības paneļa noslaucīšanai izmantojiet tikai mīkstu un sausu drānu.

Piederumi un iekšējais katls

Zupas kauss un iekšējais katls.
- Iegremdējiet karstā ūdenī un notīriet ar sūkli.

5 Otrreizējā pārstrāde

Šis simbols nozīmē, ka produktu nedrīkst izmest kopā ar parastiem sadzīves atkritumiem (2012/19/ES).
Ievērojiet savā valstī spēkā esošos likumus par atsevišķu elektrisko un elektronisko produktu utilizāciju. Pareiza likvidēšana palīdz novērst negatīvu ietekmi uz vidi un cilvēku veselību.

6 Garantija un atbalsts

Versuni piedāvā divu gadu garantiju pēc produkta iegādes. Šī garantija nav derīga, ja defekts rodas nepareizas lietošanas vai paviršas apkopes dēļ. Mūsu garantija neietekmē tiesību aktos noteiktās patērētāja tiesības. Lai iegūtu papildinformāciju vai lai izmantotu garantiju, lūdzu, apmeklējiet mūsu tīmekļa vietni **www.philips.com/support.**

7 Specifikācija

Modelis	Nominālā jauda	Nominālais tilpums	Diametrs
HD2151	910–1090 W	5,0 l	22 cm

Piezīme

- Atvienojiet universālo katlu, ja tas ilgi netiek izmantots.

8 Problēmu novēršana

Ja ierīces lietošanas laikā rodas problēmas, pārbaudiet tālāk norādītos punktus, pirms pieprasāt remontu. Ja nevarat novērst problēmu, sazinieties ar Philips klientu apkalpošanas centru savā valstī.

Problēma	Risinājums
Augšējā vāka aizvēršana sagādā problēmas.	• Iekšējais vāks nav pareizi uzstādīts. Pārbaudiet, vai iekšējais vāks un blīvgredzens ir uzstādīti pareizi. • Svira ir pozīcijā . Pagrieziet to pretēji pulksteņrādītāju kustības virzienam pozīcijā .
Augšējā vāka atvēršana pēc spiediena izlīdzināšanas sagādā problēmas.	• Pārliecinieties, vai svira ir pozīcijā . • Pludiņvārsta apakšā, iespējams, ir ēdiena atliekas. Nemēģiniet to atvērt ar spēku, citādi var rasties apdegumi. Uzgaidiet, līdz ierīce atdziest (aptuveni 30 minūtes), pēc tam atkārtoti pagrieziet sviru uz priekšu un atpakaļ.
Ēdiens nav pagatavots līdz galam.	• Tika atlasīta nepareiza funkcija vai laiks; palieliniet gatavošanas laiku vai nomainiet gatavošanas metodi. • Pirms ieslēdzat universālo katlu pārbaudiet, vai uz sildelementa un iekšējā katla ārpuses nav nekādu atlieku. • Bojāts sildelements vai deformēts iekšējais katls. Nogādājiet ierīci pie sava Philips izplatītāja vai Philips pilnvarotā servisa centrā.
No vāka vai tvaika atveres noplūst gaiss vai tvaiks.	• Vāciņa uzgrieznis ap temperatūras regulatoru ir vaļīgs. Cieši uzskrūvējiet vāciņa uzgriezni ar atbilstošiem instrumentiem. • Blīvgredzens nav uzstādīts pareizi. Pārbaudiet, vai tas ir uzstādīts pareizi ap noņemamo iekšējo vāku. • Blīvgredzenā ir ēdiena atliekas. Pārliecinieties, ka blīvgredzens ir tīrs. • Uz pludiņvārsta ir ēdiena atliekas. Notīriet pludiņvārstu. • Spiediena regulatorā ir ēdiena atliekas. Notīriet spiediena regulatoru. • Spiediena regulators nav uzstādīts pareizi. Pārliecinieties, vai tas ir uzstādīts pareizi. • Vāks nav pilnībā aizvērts un bloķēts. Pārbaudiet, vai vāks ir pilnībā piestiprināts un bloķēts pareizā pozīcijā.
Ekrānā ir redzams kļūdas kods E1, E2, E3, E8, E10, E11 vai E16.	• Universālajam katlam ir radušies darbības traucējumi. Nogādājiet ierīci pie sava Philips izplatītāja vai Philips pilnvarotā servisa centrā.
Iepriekš norādītās problēmas joprojām pastāv.	• Universālajam katlam ir radušies darbības traucējumi. Šādā gadījumā, lūdzu, rīkojieties, kā norādīts tālāk. 1) Pašrocīga apkope. Sazinieties ar klientu servisu, un mēs, iespējams, spēsim sniegt norādījumus un palīdzēt novērst problēmu ar video palīdzību. 2) Servisa centrs. Nogādājiet savu produktu uz Philips servisa centru. 3) Apkope uz vietas. Sazinieties ar mums, un mēs palīdzēsim noorganizēt Philips pilnvarotu remontu jūsu produktam bez papildu izmaksām.

Македонски

1 Важно

Пред да го користите апаратот, внимателно прочитајте го овој леток за безбедност и зачувајте го за идни потреби.

Опасност

- Апаратот не смее да се потопува.

Предупредување

- Пред да го приклучите апаратот, проверете дали напонот наведен на апаратот одговара на напонот на локалната електрична мрежа.
- Апаратот е наменет за употреба во домаќинствата или за слични намени, како што се:
  - простории за исхрана на вработените во продавници, канцеларии и други слични опкружувања;
  - во викендички;
  - од клиентите во хотели, мотели и други сместувачки капацитети;
  - во угостителски објекти.
- Овој апарат може да го користат лица со ограничени физички, сензорни или ментални способности или лица со недостаток на искуство и знаење, под услов да се под надзор или да добиле упатства за безбедно користење на апаратот и да ги разбираат можните опасности.
- Децата не смеат да си играат со апаратот.
- Децата не смеат да го чистат апаратот ниту да го одржуваат.
- Овој апарат не смеат да го користат деца.
- Апаратот и кабелот чувајте ги подалеку од дофат на деца.
- Во случај на оштетување, кабелот за напојување треба да се замени со соодветен кабел од производителот.
- Апаратот не е наменет за употреба со надворешен тајмер или со засебен систем за далечинско управување.
- ПРЕДУПРЕДУВАЊЕ: секогаш следете ги упатствата и правилно користете го уредот за да избегнете потенцијални повреди.
- ПРЕДУПРЕДУВАЊЕ: погрижете се да не истурате течности врз приклучокот за напојување за да избегнете потенцијална опасност.
- Внимание: површината на грејниот елемент задржува топлина по користењето.
- Користете чиста и мека крпа за да ги чистите површините што доаѓаат во допир со храна.
- Апаратот приклучувајте го само во заземјен штекер. Секогаш проверувајте дали приклучокот за напојување е цврсто вметнат во штекерот.
- Не користете го апаратот ако е оштетен приклучокот, кабелот за напојување, внатрешниот сад, заптивниот прстен или куќиштето.
- Кабелот за напојување не смее да виси преку работ на масата или работната површина на која стои апаратот.
- Пред да го вклучите приклучокот за напојување во штекерот, проверете дали грејниот елемент и надворешноста на внатрешниот сад се чисти и суви.
- Немојте да го приклучувате апаратот ниту да ја допирате контролната табла со мокри раце.
- Каналите во регулаторот на притисок што овозможуваат излегување на пареата треба редовно да се проверуваат за да се спречи нивно блокирање.
- Проверете дали приклучницата е чиста и сува пред да го вклучите апаратот.
- Садот не смее да се отвора додека притисокот значително не се намали.
- Не користете го апаратот ако од под горниот капак излегува премногу воздух или пареа.
- Кога готвите супа или вискозни течности, не ослободувајте го притисокот со вртење на регулаторот за притисок до положбата за ослободување на пареата, во спротивно од вентилот на регулаторот за притисок може да прсне течност. Почекајте да се отпушти притисокот по природен пат и да се спушти вентилот на пловката за да го отворите горниот капак.

Внимание

- Никогаш не користете додатоци или делови од други производители што не се препорачани од Philips. Доколку користите вакви додатоци или делови, вашата гаранција ќе престане да важи.
- Не изложувајте го апаратот на високи температури и на ставајте го на рингла или шпорет што работат или сè уште се жешки.
- Не изложувајте го апаратот на директна сончева светлина.
- Ставете го апаратот на стабилна, хоризонтална и рамна површина.
- Не користете ја рачката на горниот капак за да го поместувате апаратот, за таа цел користете ги страничните рачки.
- Кога го отпуштате притисокот преку вентилот на регулаторот за притисок, ќе се исфрли жешка пареа или течност. Тргнете ги рацете и лицето од вентилот за пареа.
- Секогаш ставајте го внатрешниот сад во апаратот пред да го приклучите во напојување и да го вклучите.
- Не ставајте го внатрешниот сад директно врз запален оган за да готвите храна.
- Не употребувајте го внатрешниот сад доколку е изобличен.
- Проверете дали заптивниот прстен е чист и во добра состојба.
- Пристапните површини може да станат жешки при работењето на апаратот. Бидете особено внимателни кога ги допирате површините.
- Внимавајте на врелата пареа што излегува од вентилот на пловката и од вентилот на регулаторот за притисок при готвењето или кога ќе го подигнете капакот. Држете ги рацете и лицето подалеку од уредот за да ја избегнете пареата.
- Немојте да го кревате или преместувате апаратот додека работи.
- Не надминувајте го максималното ниво на вода означено на внатрешниот сад за да спречите прелевање.
- Не ставајте го приборот за готвење во садот додека готвите.
- Користете го само испорачаниот прибор за готвење. Не користете остар прибор.
- За да избегнете гребнатини, не се препорачува да готвите состојки со школки или раковидни морски животни. Отстранете ги тврдите обвивки пред готвењето.
- Не поставувајте магнетни супстанции на капакот. Не користете го апаратот во близина на магнетни супстанции.
- Секогаш оставајте го апаратот да се олади до собна температура пред да го чистите или да го преместите.
- Секогаш чистете го апаратот по користењето. Немојте да го перете апаратот во машина за садови.
- Секогаш исклучувајте го апаратот од штекер ако не го користите подолг временски период.
- Ако апаратот се користи неправилно, ако се користи за професионални или полупрофесионални цели или ако не се користи во согласност со упатствата во овој леток за безбедност, гаранцијата се поништува и Philips нема прифаќа одговорност за настанатата штета.
- Прочитајте ги сите упатства.
- Не им дозволувајте на децата да се доближуваат до апаратот за готвење под притисок додека работи.
- Немојте да го ставате апаратот за готвење под притисок во загреана рерна.
- Бидете особено внимателни кога го преместувате апаратот за готвење под притисок. Не допирајте ги жешките површини. Користете ги рачките и дршките. Доколку е потребно, користете заштита.
- Апаратот за готвење под притисок користете го само за намената за која е предвиден.
- Овој апарат готви под притисок. Несоодветното користење на апаратот за готвење под притисок може да предизвика изгореници. Проверете дали апаратот за готвење е правилно затворен пред да го вклучите.
- Никогаш немојте да го отворате апаратот за готвење под притисок со примена на сила. Немојте да го отворате пред да бидете сигурни дека внатрешниот притисок целосно се намалил.
- Никогаш немојте да го користите апаратот за готвење под притисок без да го наполните вода, тоа може да предизвика сериозно оштетување.
- Не полнете го апаратот за готвење повеќе од 2/3 од неговиот капацитет. Кога готвите храна што се шири при готвењето, како ориз или сушен зеленчук, немојте да го полните апаратот за готвење повеќе од половина од неговиот капацитет.
- Користете ги соодветните извори на топлина во согласност со упатствата за користење.
- Кога готвите месо со кожа (на пример говедски јазик) што може да набабри под притисок, немојте да го боцкате месото додека кожата е набабрена; може да се попарите.
- Кога готвите тестеста храна, нежно протресете го апаратот за готвење пред да го отворите капакот за да избегнете исфрлување на храната.
- Пред секоја употреба, уверете се дека вентилите не се блокирани. Погледнете го упатството за користење.
- Никогаш немојте да го користите апаратот за готвење под притисок во режимот под притисок за длабоко и плитко пржење храна.
- Немојте неовластено да ракувате со некој од безбедносните системи и придржувајте се само до инструкциите наведени во упатството за користење.
- Користете само резервни делови од производителот во зависност од соодветниот модел. Поточно, користете куќиште и капак од истиот производител што се наведени како компатибилни.
- Поправките треба да ги вршат само овластени лица.
- Апаратот за готвење под притисок треба да се чува на суво место.
- Одете на **www.philips.com/support** за да го преземете упатството за користење.

Функција за резервна меморија во случај на прекин на струја

Овој апарат има функција за резервна меморија што го памти статусот пред прекинот на струјата.
- Ако во текот на готвењето дојде до прекин на струјата и ако струјата се врати во рок од 30 минути, одбројувањето на времето на готвење продолжува од каде што застанало.
- Ако прекинот на струја се случи кога апаратот е во однапред поставен режим и ако струјата се врати во рок од 30 минути, одбројувањето на однапред поставеното време продолжува од каде што застанало.
- Ако струјата не се врати во рок од 30 минути, апаратот можеби нема да продолжи со претходниот работен процес, туку ќе остане во режим на подготвеност.

Електромагнетни полиња (EMF)

Овој апарат е усогласен со важечките стандарди и прописи што се однесуваат на изложеноста на електромагнетни полиња.

2 Вашиот сè-во-едно апарат за готвење

Ви честитаме за купувањето и добре дојдовте во Philips!

За да ја искористите целосната поддршка што ја нуди Philips, регистрирајте го вашиот производ на **www.philips.com/welcome**.

Што има во кутијата (сл. 1)

Главна единица
Внатрешен сад
Црпалка за ориз и супа
Шолја за мерење
Кабел за напојување
Отстранлив внатрешен капак
Парна плоча
Упатство за користење
Книга со рецепти
Картичка за гаранција
Водич за брз почеток за демонстрација

Преглед на производот (сл. 2)

1	Горен капак	10	Контролна табла
2	Заптивен прстен	11	Регулатор за температура
3	Отстранлив внатрешен капак	12	Резервоар за пареа
4	Слепи наврткі	13	Приклучница
5	Безбедносен вентил	14	Копче за отворање на капакот
6	Навртка за прицврстување	15	Рачка за заклучување/отклучување на капакот
7	Вентил на пловката	16	Отвор за пареа
8	Внатрешен капак	17	Регулатор за притисок
9	Ознака за ниво на вода		

Преглед на контролната табла (сл. 3)

18	Индикатор за заклучен капак	25	Индикатор за избор на притисок
19	Копче за додавање состојки	26	Индикатор за одложено стартување
20	Копче за згуснување на сос	27	Копче за избор на мени
21	Копче за Мои омилени	28	Копче за избор на мени
22	Копче за избор на големина на коцките месо	29	Копче за потврда/заклучување за деца
23	Индикатор за заклучување за деца	30	Копче за откажување
24	Индикатор за избор на тајмер	31	Индикатор за отклучен капак

3 Користење на вашиот сè-во-едно апарат за готвење

Програма за готвење

Функција за готвење	Потфункција за готвење	Зададено време на готвење	Прилагодливо време на готвење	Зададен притисок (kPa)	Прилагодлив опсег за регулирање на притисокот (kPa)
Готвење под притисок	Говедско ( )	30 минути	3-59 минути	70	20-70
	Живина ( )	15 минути	2-59 минути	60	20-70
	Свинско ( )	15 минути	0-59 минути	70	20-70
	Јагнешко ( )	20 минути	3-59 минути	70	20-70
	Морска храна ( )	3 минути	1-59 минути	40	20-70
	Рачно ( )	5 минути	2-59 минути	20	20-70
Бавно готвење на ниска температура	Говедско ( )	12 часа	2-12 часа	Не е достапно	Не е достапно
	Живина ( )	10 часа	2-12 часа	Не е достапно	Не е достапно
	Свинско ( )	10 часа	2-12 часа	Не е достапно	Не е достапно
	Јагнешко ( )	10 часа	2-12 часа	Не е достапно	Не е достапно
	Морска храна ( )	8 часа	2-12 часа	Не е достапно	Не е достапно
	Рачно ( )	2 часа	2-12 часа	Не е достапно	Не е достапно
Бавно готвење на висока температура	Говедско ( )	6 часа	2-12 часа	Не е достапно	Не е достапно
	Живина ( )	4 часа	2-12 часа	Не е достапно	Не е достапно
	Свинско ( )	4 часа	2-12 часа	Не е достапно	Не е достапно
	Јагнешко ( )	4 часа	2-12 часа	Не е достапно	Не е достапно
	Морска храна ( )	2 часа	2-12 часа	Не е достапно	Не е достапно
	Рачно ( )	2 часа	2-12 часа	Не е достапно	Не е достапно
Готвење на пареа	Говедско ( )	30 минути	3-30 минути	10	Не е достапно
	Живина ( )	20 минути	3-30 минути	10	Не е достапно
	Свинско ( )	30 минути	3-30 минути	10	Не е достапно
	Јагнешко ( )	30 минути	3-30 минути	10	Не е достапно
	Морска храна ( )	8 минути	3-30 минути	10	Не е достапно
	Рачно ( )	10 минути	3-30 минути	10	Не е достапно
Специјален рецепт	Ориз	14 минути	Не е достапно	30	Не е достапно
	Супа	20 минути	20-59 минути	50	20-50
	Грав	20 минути	20-59 минути	70	20-70
	Сарма	18 минути	10-20 минути	40	Не е достапно
	Јогурт	8 часа	6-12 часа	Не е достапно	Не е достапно
	Џем	55 минути	25-59 минути	Не е достапно	Не е достапно
Динстување		10 минути	10-59 минути	Не е достапно	Не е достапно
Подгревање/Печење		15 минути	15-59 минути	Не е достапно	Не е достапно
Одржување топлина		12 часа	Не е достапно	Не е достапно	Не е достапно
Згуснување на сос		8 минути	5-15 минути	Не е достапно	Не е достапно

Забелешки

- Оставете го капакот отворен кога ги користите следните функции: Динстување и Згуснување на сос. Во спротивно, сè-во-едно апаратот за готвење ќе даде звучен сигнал за да ве потсети да го отворите капакот.
- Затворете и заклучете го капакот кога ги користите следните функции: Готвење под притисок, Готвење на пареа, Ориз, Супа и Грав. Ако го отклучите капакот, сè-во-едно апаратот за готвење ќе го запре процесот на готвење, индикаторот ќе засвети и ќе дава звучни сигнали.
- Готвењето може да го започнете со отворен или со затворен капак. Ова се однесува на функциите Бавно готвење на ниска температура, Бавно готвење на висока температура, Јогурт и Одржување топлина.
- Готвењето може да го започнете со отворен капак или со затворен и заклучен капак. Ова се однесува на потфункциите Сарма, Џем и Подгревање/Печење.
- Кога ја користите потфункцијата Рачно ( ) во функциите Бавно готвење на ниска температура, Бавно готвење на висока температура или Готвење на пареа, треба рачно да ги ресетирате времето на готвење, притисокот на готвење и однапред поставеното време пред да го започнете процесот на готвење.
- За време на готвењето, од отворот за пареа повремено ќе излегува пареа. На тој начин се овозможува оптимален проток на воздух и најдобро готвење.
- Кога ќе почне да се зголемува притисокот, сè-во-едно апаратот за готвење автоматски ќе испушти ладен воздух од внатрешниот сад преку отворот за пареа. На тој начин сензорот може прецизно да ја открие и контролира температурата и притисокот во внатрешниот дел.
- Притисокот на готвење може да се прилагоди за да ја добиете саканата текстура. Можете да го зголемите притисокот на готвењето за да добиете уште помек резултат или да го намалите притисокот на готвењето ако сметате дека текстурата е премногу мека.

Подготовки пред готвењето

Предупредување

- Проверете дали отстранливиот внатрешен капак е правилно поставен.

Забелешка

- Немојте да го полните внатрешниот сад со храна и течност под минималните ознаки за нивото на вода или над максималните ознаки за нивото на вода.
- За храната што се шири (како гравот или сушената храна) при готвењето, не полнете го внатрешниот сад повеќе од 1/2 со храна и течност.
- За готвење ориз, следете ги ознаките за ниво на вода од внатрешноста на внатрешниот капак. Може да го приспособувате нивото на водата за различни видови ориз и според вашиот вкус. Не надминувајте ги максималните количини назначени на внатрешноста на внатрешниот капак.
- Откако ќе започне готвењето, може да притиснете на за да ја прекинете тековната програма, по што апаратот преминува во режим за избор на мени.
- Откако ќе започне процесот на готвење и притисокот веќе постои во внатрешниот сад, мора да притиснете и задржите на во траење од 3 секунди за да го откажете тековното готвење (единечното кликнување на копчето не функционира).
- Ако на екранот засвети САМО копчето , тоа значи дека сè-во-едно апаратот за готвење е во режим на подготвеност.

Направете ги следните подготовки пред да започнете да готвите со сè-во-едно апаратот за готвење:

1 Завртете ја рачката за заклучување/отклучување на капакот во спротивна насока од стрелките на часовникот во положбата (сл. 4).
2 Притиснете го копчето за отворање на капакот за да го отворите горниот капак.
3 Извадете го внатрешниот сад од сè-во-едно апаратот за готвење.
4 Ставете ја претходно измиената храна во внатрешниот сад, избришете ги надворешната и долната страна на внатрешниот сад со мека крпа, а потоа вратете го во сè-во-едно апаратот за готвење (сл. 5).
5 Завртете ја рачката во насока на стрелките на часовникот за да го заклучите горниот капак.
6 Вметнете го приклучокот во приклучницата (сл. 6).

Забелешка

- Погрижете се внатрешноста на внатрешниот сад да биде сува и чиста и да нема никакви остатоци врз грејниот елемент.
- Проверете дали контактот на внатрешниот сад и грејниот елемент е правилен.

Готвење под притисок

Достапни се 6 подменија. Времето на готвење под притисок и опсегот за регулирање на притисокот побарајте ги во поглавјето „Преглед на функциите“.

1 Следете ги чекорите во „Подготовки пред готвењето“.
2 Допрете на или за да изберете готвење под притисок ( ), па допрете на за да потврдите (сл. 7).
3 Допрете на или за да изберете едно од подменијата.
   ↳ Избраната функција за готвење засветува и на екранот се прикажуваат зададеното време за одржување на притисокот и притисокот.
4 Допрете на за да ја изберете големината на коцките месо (сл. 8). Дефинирање на големината на месото:
   - мало 3-6 cm
   - големо 8-10 cm
5 Допрете на за да потврдите, па сè-во-едно апаратот за готвење ќе започне да работи во избраниот режим.
6 Кога сè-во-едно апаратот за готвење ќе го достигне притисокот на готвење, времето за одржување на притисокот започнува да одбројува.
7 Кога ќе измине времето за одржување на притисокот, сè-во-едно апаратот за готвење влегува во фаза на отпуштање на притисокот, индикаторот kPa засветува и сè-во-едно апаратот за готвење започнува да го отпушта притисок во интервали. Немојте да го допирате отворот за пареа.
8 Кога притисокот целосно ќе се отпушти, сè-во-едно апаратот за готвење автоматски се префрла во режимот за одржување топлина. Можете да го отклучите и отворите горниот капак.
   ↳ Индикаторот за одржување топлина ( ) засветува.

Забелешка

- Почекајте да се олади сè-во-едно апаратот за готвење за да го отворите капакот.
- Откако ќе заврши процесот на готвење, исклучете го сè-во-едно апаратот за готвење од штекер.

Бавно готвење

Можете да изберете Бавно готвење на ниска температура ( ) или Бавно готвење на висока температура ( ), секоја функција има 6 подменија. Времето на готвење и опсегот за регулирање на времето побарајте ги во поглавјето „Преглед на функциите“.

Забелешка

- Ова е мени за готвење без притисок.

1 Следете ги чекорите во „Подготовки пред готвењето“.
2 Допрете на или за да изберете бавно готвење (или), па допрете на за да потврдите (сл. 9).
3 Допрете на или за да изберете едно од подменијата.
   ↳ Избраната функција за готвење засветува и на екранот се прикажува зададеното време на готвење.
4 Допрете на за да потврдите, па сè-во-едно апаратот за готвење ќе започне да работи во избраниот режим.
5 Кога ќе заврши процесот на готвење, сè-во-едно апаратот за готвење автоматски се префрла во режимот за одржување топлина. Можете да го отклучите и отворите горниот капак.
   ↳ Индикаторот за одржување топлина ( ) засветува.

Готвење на пареа

Времето на готвење и опсегот за регулирање на секое подмени побарајте ги во поглавјето „Преглед на функциите“.

Забелешка

- Зададениот притисок на готвење е 10 kPa и не може да се прилагодува.

1 Следете ги чекорите во „Подготовки пред готвењето“.
2 Допрете на или за да изберете готвење на пареа ( ), па допрете на за да потврдите (сл. 10).
3 Допрете на или за да изберете едно од подменијата.
   ↳ Избраната функција за готвење засветува и на екранот се прикажуваат зададеното време на готвење и зададениот притисокот.
4 Допрете на за да потврдите, па сè-во-едно апаратот за готвење ќе започне да работи во избраниот режим.
5 Кога сè-во-едно апаратот за готвење ќе го достигне притисокот на готвење, времето за одржување на притисокот започнува да одбројува. Сè-во-едно апаратот за готвење се загрева додека испушта пареа. За време на готвењето, немојте да го допирате отворот за пареа за да не се изгорите.
6 Кога ќе измине времето за одржување на притисокот, сè-во-едно апаратот за готвење влегува во фаза на отпуштање на притисокот, индикаторот kPa засветува и сè-во-едно апаратот за готвење започнува да го отпушта притисок во интервали. Немојте да го допирате отворот за пареа.
7 Кога притисокот целосно ќе се отпушти, сè-во-едно апаратот за готвење автоматски се префрла во режимот за одржување топлина. Можете да го отклучите и отворите горниот капак.
   ↳ Индикаторот за одржување топлина ( ) засветува.

Специјални рецепти

Има 6 менија во оваа функција за готвење: Ориз ( ), Супа ( ), Грав ( ), Сарма ( ), Јогурт ( ) и Џем ( ).

Времето на готвење и опсегот за регулирање побарајте ги во поглавјето „Преглед на функциите“.

Забелешка

- Јогурт ( ) и Џем ( ) се менија за готвење без притисок.

1 Следете ги чекорите во „Подготовки пред готвењето“.
2 Допрете на или за да изберете специјални рецепти ( ), па допрете на за да потврдите (сл. 11).
3 Допрете на или за да изберете едно од подменијата.
   ↳ Избраната функција за готвење засветува и на екранот се прикажуваат зададеното време на готвење и зададениот притисокот.
4 Допрете на за да потврдите, па сè-во-едно апаратот за готвење ќе започне да работи во избраниот режим.
5 Кога сè-во-едно апаратот за готвење ќе го достигне притисокот на готвење, времето за одржување на притисокот започнува да одбројува.
6 Кога ќе измине времето за одржување на притисокот, сè-во-едно апаратот за готвење влегува во фаза на отпуштање на притисокот, индикаторот kPa засветува и сè-во-едно апаратот за готвење започнува да го отпушта притисок во интервали. Немојте да го допирате отворот за пареа.
7 Кога притисокот целосно ќе се отпушти, сè-во-едно апаратот за готвење автоматски се префрла во режимот за одржување топлина. Можете да го отклучите и отворите горниот капак.
   ↳ Индикаторот за одржување топлина ( ) засветува.

Динстување

Забелешка

- Оставете го капакот отворен додека ја користите функцијата Динстување , во спротивно сè-во-едно апаратот за готвење ќе даде звучен сигнал.

1 Следете ги чекорите во „Подготовки пред готвењето“.
2 Допрете на или за да изберете Динстување ( ), па допрете на за да потврдите (сл. 12).
3 Допрете на или за да изберете време на готвење (сл. 13).
   ↳ Времето на готвење трепка на екранот.
4 Допрете на за да потврдите, па сè-во-едно апаратот за готвење ќе започне да работи во избраниот режим.
5 Кога ќе заврши процесот на готвење, сè-во-едно апаратот за готвење автоматски се префрла во режимот на подготвеност.

Подгревање/Печење

1 Растресете ја изладената храна и распоредете ја рамномерно во внатрешниот сад.
2 Сипете малку вода на храната за да не стане премногу сува. Количината на вода зависи од количината на храна.
3 Затворете го капакот, вметнете го приклучокот во приклучницата и вклучете го апаратот.
4 Допрете на или за да изберете Подгревање/Печење ( ) (сл. 14).
5 Допрете на или за да изберете време на готвење.
   ↳ Времето на готвење трепка на екранот.
6 Допрете на за да потврдите, па сè-во-едно апаратот за готвење ќе започне да работи во избраниот режим.
7 Кога ќе заврши процесот на готвење, сè-во-едно апаратот за готвење автоматски се префрла во режимот за одржување топлина.
   ↳ Индикаторот за одржување топлина ( ) засветува.

Прилагодете го времето на готвење, притисокот и одложеното стартување

Забелешка

- Не можете да го прилагодите времето на готвење за функциите Ориз и Одржување топлина .
- Нивото на притисок не може да се прилагоди за: Бавно готвење на ниска температура , Бавно готвење на висока температура , Готвење на пареа , Ориз , Сарма , Јогурт , Џем , Динстување , Згуснување на сос , Подгревање/Печење и Одржување топлина .

При изборот на мени, можете да го прилагодите времето на готвење, зададениот притисок и одложеното стартување.

1 Откако ќе ја изберете саканата функција, допрете и задржете на за да го прилагодите времето на готвење (сл. 15).
   ↳ На екранот се прикажува индикаторот за време .
   ↳ Времето на готвење трепка.
2 Допрете на или за да го поставите времето (сл. 16).
3 Допрете на за да потврдите. Допрете на или за да го поставите притисокот (сл. 17).
   ↳ На екранот се прикажува индикаторот за притисок kPa.
   ↳ Притисокот на готвење трепка.
4 Допрете на за да потврдите. Допрете на или за да поставите време на одложено стартување (сл. 18).
   ↳ На екранот се прикажува индикаторот за одложено стартување .
5 Допрете на за да потврдите, па сè-во-едно апаратот за готвење ќе започне да работи во избраниот режим.

Забелешка

- Можете да го зголемите притисокот на готвењето за да добиете уште помек резултат или да го намалите притисокот на готвењето ако сметате дека текстурата е премногу мека.
- Допрете на за да го откажете поставеното време/притисок/одложено стартување.

Додавање состојки

Со оваа функција може да го отворите капакот при готвењето под притисок и да додадете состојки.

Забелешка

- Функцијата за додавање состојки е достапна за сите менија за готвење под притисок.

1 Кога ќе започне процесот на готвење, копчето ќе засвети ако избраната функција поддржува додавање состојки.
2 Можете да допрете на во секое време за време на процесот за одржување на притисокот.
   ↳ Тековниот процес на готвење се паузира, сè-во-едно апаратот за готвење дава звучен сигнал и започнува да го отпушта притисокот.
3 Кога притисокот целосно ќе се отпушти, индикаторот за отклучен капак трепка и сè-во-едно апаратот за готвење дава звучен сигнал. Можете да го отворите капакот за да ги додадете саканите состојки (сл. 19).
4 Завртете ја рачката во насока на стрелките на часовникот за да го заклучите горниот капак.
5 Ако не ги додадете состојките во рок од две минути, сè-во-едно апаратот за готвење ќе продолжи со претходниот процес на готвење.

Згуснување на сос

Забелешка

- Во режимот на подготвеност, функцијата Згуснување на сос е достапна во сите функции за готвење.
- Во режимот за одржување топлина, функцијата Згуснување на сос не е достапна во следните функции: Подгревање/Печење , Ориз , Сарма , Јогурт и Џем .
- Зададеното време е 8 минути, но можете да го поставите од 5 до 15 минути.
- Кога работи функцијата Згуснување на сос, допрете на за да ја откажете.
- Оставете го капакот отворен кога ја користите оваа функција.

1 Допрете на копчето во режим на подготвеност или во режим за одржување топлина (сл. 20).
   ↳ Ќе се прикаже зададеното време на готвење.
2 Допрете на или за да го поставите саканото време на готвење. Допрете на за да потврдите.
3 Кога ќе измине времето на готвење, сè-во-едно апаратот за готвење автоматски се префрла во режимот за одржување топлина.
   ↳ Индикаторот за одржување топлина ( ) засветува.

Поставување заклучување за деца

За да го спречите вашето дете да го користи апаратот или за да избегнете неочекувани операции при готвењето, можете да ја поставите функцијата за заклучување за деца.

1 Кога ќе започне процесот на готвење, долго притиснете на во траење од 3 секунди за да го активирате заклучувањето за деца (сл. 21).
   ↳ Другите копчиња не реагираат.
2 Повторно долго притиснете на во траење од 3 секунди за да го деактивирате заклучувањето за деца.

Поставување Мое омилено мени

Можете да поставите три менија како „Мои омилени“. Пред да направите промени на поставката, трите зададени менија се Готвење под притисок kPa - Говедско ( ).

Ако сакате да ја промените функцијата Мое омилено- во Готвење на пареа - Свинско ( ), следете ги чекорите подолу:

1 Допрете на и задржете 3 секунди сè додека не затрепка (сл. 22).
   ↳ трепка.
   ↳ Иконите на зададеното мени трепкаат.
2 Допрете на повеќе пати сè додека на екранот не затрепка (сл. 23).
3 Допрете на или за да изберете Готвење на пареа - Свинско ( ).
4 Допрете на за да потврдите. Допрете на или за да го поставите времето на готвење.

Забелешка

- За функцијата за готвење под притисок, треба да го поставите притисокот пред да го зачувате новото омилено мени.

5 Допрете на за да потврдите (сл. 24).
   ↳ Старото мени во успешно се заменува со новото мени.
6 Следете ги чекорите 1-5 за да поставите или .
7 Допрете на повеќе пати за да пристапите до Мое омилено мени, па допрете на за да го започнете готвењето.

4 Чистење и одржување

Забелешка

- Исклучете го сè-во-едно апаратот за готвење од штекер пред чистењето.
- Пред чистењето, почекајте сè-во-едно апаратот за готвење доволно да се олади.

Внатрешен капак

- Одвртете ја навртката околу регулаторот за температура во спротивна насока од стрелките на часовникот (сл. 25).
- Држете го отстранливиот внатрешен капак и повлечете го нанадвор за да го отстраните од горниот капак и да го исчистите.
- Потопете го во жешка вода и чистете го со сунѓер (сл. 26).
- За да го поставите отстранливиот внатрешен капак, целосно прикачете го на горниот капак, па завртете ја навртката околу регулаторот за температура во насока на стрелките на часовникот.

Резервоар за пареа

- Следете ги горенаведените чекори за да го отстраните внатрешниот капак.
- Отстранете го резервоарот за пареа од внатрешниот капак како што е прикажано подолу (сл. 27):
- Насочете ја водата од чешма кон отворот од задната страна на резервоарот за пареа, наполнете го со вода и протресете го за да го исчистите темелно и за да бидете сигурни дека нема остатоци од храна. Повторно поставете го резервоарот за пареа на внатрешниот капак кога ќе завршите со чистењето (сл. 28).

Пловка

- Држете го гумениот прстен околу пловката и повлечете ја нанадвор за да ја отстраните од горниот капак. Редовно чистете ја пловката со вода и уверете се дека нема остатоци од храна на неа, во спротивно може да имате проблеми при отворањето на капакот (сл. 29).
- За да ја поставите пловката, ставете го тесниот дел од пловката во отворот на капакот и поставете го гумениот прстен околу пловката (сл. 30).
- Можете и да додадете вода во садот и да ја активирате функцијата за пареа како помош при чистењето.

Регулатор за притисок

- Држете ја рачката на регулаторот за притисок и извлечете го внимателно. Исплакнете го под млаз вода за да ги отстраните остатоците од храна во внатрешноста или користете чепкалка за заби (сл. 31).
- Држете ја десната рачка на регулаторот за притисок и повторно поставете го на внатрешниот капак (сл. 32).

Заптивен прстен

Забелешка

- Немојте да го отстранувате заптивниот прстен со примена на сила. Заптивниот прстен ќе протекува ако не е правилно поставен.

- Ставете го заптивниот прстен со жлебот свртен нагоре на рамна површина (сл. 33).
- Поставете ја долната страна од отстранливиот внатрешен капак на заптивниот прстен (сл. 34).
- Вметнете го надворешниот раб на внатрешниот капак во жлебот и проверете дали заптивниот прстен е добро поставен на капакот (сл. 35).

Внатрешност

Внатрешниот дел на надворешниот капак, главното куќиште на апаратот и грејниот елемент:

- Бришете со влажна крпа.
- Погрижете се да ги отстраните сите остатоци од храна залепени на сè-во-едно апаратот за готвење.

Забелешка

- Немојте да го отстранувате заптивниот прстен со примена на сила. Заптивниот прстен ќе протекува ако не е правилно поставен.

Надворешност

Површината на надворешниот капак и надворешниот дел на главното куќиште:

- Бришете со крпа навлажнета со вода и сапун.
- За бришење на контролната табла користете само мека и сува крпа.

Додатоци и внатрешен сад

Црпалка за супа и внатрешен сад.

- Потопете го во жешка вода и чистете го со сунѓер.

5 Рециклирање

Овој симбол означува дека производот не смее да се фрла со обичниот отпад од домаќинствата (2012/19/EU). Придржувајте се до законите во вашата земја за одделно собирање на електричните и електронските производи. Правилното фрлање помага во спречувањето на негативните последици по животната средина и човековото здравје.

6 Гаранција и поддршка

Versuni нуди двегодишна гаранција за овој производ по купувањето. Оваа гаранција престанува да важи ако дефектот се должи на неправилно користење или несоодветно одржување. Нашата гаранција не влијае на вашите законски права како потрошувач. За повеќе информации или за користење на гаранцијата, посетете ја нашата веб-страница **www.philips.com/support.**

7 Спецификации

Модел	Номинална излезна моќ	Номинален капацитет	Дијаметар
HD2151	910 - 1090 W	5,0 L	22 cm

Забелешка

- Исклучете го сè-во-едно апаратот за готвење од штекер доколку нема да го користите подолго време.

8 Решавање проблеми

Ако се појавуваат проблеми додека го користите овој апарат, проверете ги следните точки пред да побарате сервисирање. Ако не можете да го решите проблемот, контактирајте со центарот за корисничка поддршка на Philips во вашата земја.

Проблем	Решение
Тешко го затворам горниот капак.	• Внатрешниот капак не е добро поставен. Проверете дали внатрешниот капак и заптивниот прстен се добро поставени. • Рачката е во положбата . Завртете ја во спротивна насока од стрелките на часовникот во положбата .
Тешко го отворам горниот капак по отпуштањето на притисокот.	• Проверете дали рачката е во положбата . • Можно е да има остатоци од храна на дното од вентилот на пловката. Немојте да го отворате со примена на сила бидејќи може да се изгорите. Почекајте да се олади апаратот (приближно 30 минути), а потоа вртете ја рачката напред-назад повеќе пати.
Храната не е зготвена.	• Сте избрале погрешна функција или време, зголемете го времето на готвење или променете го начинот на готвење. • Уверете се дека нема надворешни остатоци на грејниот елемент и на надворешноста од внатрешниот сад пред да го вклучите сè-во-едно апаратот за готвење. • Грејниот елемент е оштетен или внатрешниот сад е деформиран. Однесете го апаратот за готвење кај продавачот на производи од Philips или во сервисен центар овластен од Philips.
Воздух или пареа излегува од капакот или од отворот за пареа.	• Слепата навртка околу регулаторот за температура е лабава. Добро прицврстете ја слепата навртка со соодветниот алат. • Заптивниот прстен не е добро поставен. Проверете дали е добро поставен околу отстранливиот внатрешен капак. • Има остатоци од храна во заптивниот прстен. Уверете се дека заптивниот прстен е чист. • Има остатоци од храна на вентилот на пловката. Исчистете го вентилот на пловката. • Има остатоци од храна во регулаторот за притисок. Исчистете го регулаторот за притисок. • Регулаторот за притисок не е добро поставен. Проверете дали е добро поставен. • Капакот не е целосно затворен и заклучен. Проверете дали капакот е целосно затворен и заклучен во соодветната положба.
На екранот се прикажува E1, E2, E3, E8, E10, E11 или E16.	• Сè-во-едно апаратот за готвење е неисправен. Однесете го апаратот кај продавачот на производи од Philips или во сервисен центар овластен од Philips.
Горенаведените проблеми сè уште се појавуваат.	• Сè-во-едно апаратот за готвење има дефект. Во тој случај, ве молиме: (1) Сервисирање „направи сам“. Контактирајте со центарот за корисничка поддршка и можеби ќе можеме да ви дадеме упатства и да ви помогнеме да го решите проблемот преку видеозапис. (2) Сервисирање по достава од корисникот. Однесете го производот во сервисен центар на Philips. (3) Сервисирање на лице место. Контактирајте нè и ние ќе ви помогнеме да добиете поправка овластена од Philips за вашиот производ, без дополнителни трошоци.

Polski

1 Ważne

Przed użyciem urządzenia zapoznaj się dokładnie z niniejszą ulotką dotyczącą bezpieczeństwa i zachowaj ją na przyszłość.

Niebezpieczeństwo

- Urządzenia nie wolno zanurzać w wodzie.

Ostrzeżenie

- Przed podłączeniem urządzenia sprawdź, czy podane na nim napięcie jest zgodne z napięciem w sieci elektrycznej.
- To urządzenie jest przeznaczone do użytku w domach lub podobnych miejscach, takich jak:
   - kuchnie dla pracowników w sklepach, biurach i innych zakładach pracy,
   - domy wiejskie,
   - hotele, motele i inne budynki mieszkalne,
   - pensjonaty typu Bed and Breakfast.
- Urządzenie może być używane przez osoby z ograniczonymi zdolnościami fizycznymi, sensorycznymi lub umysłowymi, a także osoby nieposiadające wiedzy lub doświadczenia w zakresie obsługi tego typu urządzeń, pod warunkiem, że będą one nadzorowane lub zostaną poinstruowane na temat korzystania z tego urządzenia w bezpieczny sposób oraz zostaną poinformowane o potencjalnych zagrożeniach.
- Dzieci nie mogą bawić się urządzeniem.
- Dzieci nie powinny czyścić ani obsługiwać urządzenia.
- Urządzenie nie może być używane przez dzieci.
- Przechowuj urządzenie i przewód poza zasięgiem dzieci.
- Jeśli zestaw przewodów sieciowych jest uszkodzony, należy go wymienić na zestaw przewodów dostępny u producenta.
- Urządzenia nie należy podłączać do zewnętrznego regulatora czasowego ani obsługiwać za pomocą oddzielnego układu zdalnego sterowania.
- OSTRZEŻENIE: zawsze postępuj zgodnie z instrukcjami i korzystaj z urządzenia w prawidłowy sposób, aby uniknąć ryzyka uszkodzenia ciała.
- OSTRZEŻENIE: uważaj, aby nie rozlać płynu na gniazdo zasilania, ponieważ mogłoby to doprowadzić do niebezpiecznej sytuacji.
- Przestroga: powierzchnia elementu grzejnego może pozostać gorąca po zakończeniu pracy.
- Do czyszczenia powierzchni mających kontakt z żywnością należy używać czystej i miękkiej szmatki.
- Urządzenie należy podłączyć do gniazda z uziemieniem. Sprawdź, czy wtyczka została prawidłowo włożona do gniazdka elektrycznego.
- Nie korzystaj z urządzenia, jeśli jego wtyczka, przewód sieciowy, naczynie wewnętrzne, pierścień uszczelniający lub obudowa są uszkodzone.
- Nie pozwól, aby przewód sieciowy zwisał z krawędzi stołu lub blatu, na którym ustawione jest urządzenie.
- Przed umieszczeniem wtyczki w gniazdku elektrycznym upewnij się, że element grzejny oraz zewnętrzna powierzchnia naczynia wewnętrznego są czyste i suche.
- Nie podłączaj urządzenia ani nie dotykaj panelu sterowania mokrymi rękami.
- Kanały wentylacyjne regulatora ciśnienia umożliwiające wydostanie się pary należy regularnie sprawdzać, aby upewnić się, że nie są zatkane.
- Przed podłączeniem urządzenia do zasilania upewnij się, że gniazdko jest czyste i suche.
- Nie otwieraj zbiornika, dopóki ciśnienie wystarczająco nie spadnie.
- Nie korzystaj z urządzenia, jeśli spod górnej pokrywy wydostaje się zbyt dużo powietrza lub pary.
- Podczas gotowania zupy lub lepkiej cieczy nie należy uwalniać ciśnienia poprzez obrócenie regulatora ciśnienia do pozycji otworu wylotu pary. W takim przypadku może dojść do wytryśnięcia płynu z zaworu regulatora ciśnienia. Poczekaj, aż ciśnienie uwolni się samoistnie, a zawór pływakowy opadnie, aby otworzyć górną pokrywę.

Przestroga

- Nie korzystaj z akcesoriów ani części innych producentów, ani takich, których nie zaleca w wyraźny sposób firma Philips. Wykorzystanie tego typu akcesoriów lub części spowoduje unieważnienie gwarancji.
- Nie wystawiaj urządzenia na działanie wysokich temperatur ani nie stawiaj go na włączonym lub gorącym palniku albo kuchence.
- Nie wystawiaj urządzenia na bezpośrednie działanie promieni słonecznych.
- Ustaw urządzenie na płaskiej, stabilnej i równej powierzchni.
- Nie używaj uchwytu na górnej pokrywie do przesuwania urządzenia. Zamiast tego używaj uchwytów po bokach.
- Gorąca para lub płyn może wydostać się z urządzenia, gdy ciśnienie jest uwalniane z zaworu regulacji ciśnienia. Nie zbliżaj rąk ani twarzy do otworu wylotu pary.
- Zawsze umieszczaj naczynie wewnętrzne w urządzeniu przed jego podłączeniem do gniazdka elektrycznego oraz jego włączeniem.
- Nie umieszczaj naczynia wewnętrznego bezpośrednio nad otwartym ogniem w celu ugotowania potrawy.
- Nie używaj naczynia wewnętrznego w przypadku jego zdeformowania.
- Upewnij się, że uszczelka jest czysta i w dobrym stanie.
- Powierzchnia urządzenia podczas pracy może się nagrzewać. Zachowaj szczególną ostrożność podczas dotykania powierzchni.
- Uważaj na gorącą parę wydobywającą się z zaworu pływakowego i zaworu regulacji ciśnienia podczas gotowania lub otwierania pokrywki. Nie zbliżaj rąk ani twarzy do urządzenia w celu uniknięcia kontaktu z parą.

- Nie podnoś ani nie przesuwaj urządzenia podczas jego działania.
- Nie przekraczaj maksymalnego poziomu wody wskazanego w naczyniu wewnętrznym. Może to spowodować przepełnienie urządzenia.
- Nie wkładaj przyborów kuchennych do garnka podczas gotowania.
- Używaj jedynie dołączonych do urządzenia przyborów kuchennych. Unikaj stosowania ostrych przyborów kuchennych.
- Aby uniknąć zarysowań, nie zaleca się gotowania skorupiaków i innych twardych składników za pomocą urządzenia. Przed rozpoczęciem gotowania usuń wszelkie twarde skorupy.
- Nie umieszczaj magnesów na pokrywie urządzenia. Nie używaj urządzenia w pobliżu magnesów.
- Przed rozpoczęciem mycia lub przenoszenia urządzenia zawsze poczekaj, aż urządzenie w pełni ostygnie.
- Zawsze po zakończeniu korzystania z urządzenia wyczyść je. Nie myj urządzenia w zmywarce.
- Jeśli urządzenie nie będzie używane przez dłuższy czas, odłącz je od zasilania.
- Używanie tego urządzenia w celach profesjonalnych lub półprofesjonalnych bądź w sposób niezgodny z niniejszą ulotką dotyczącą bezpieczeństwa spowoduje unieważnienie gwarancji. Firma Philips nie ponosi odpowiedzialności za szkody powstałe w takich przypadkach.
- Przeczytaj wszystkie instrukcje.
- Nie pozwól dzieciom zbliżać się do szybkowaru, gdy jest on używany.
- Nie wkładaj szybkowaru do podgrzanego piekarnika.
- Szybkowar pod ciśnieniem należy przesuwać z największą ostrożnością. Nie dotykaj rozgrzanych powierzchni. Używaj uchwytów i pokręteł. W razie potrzeby użyj zabezpieczenia.
- Nie używaj szybkowaru do celów innych niż te, do których jest przeznaczony.
- Urządzenie gotuje pod ciśnieniem. Niewłaściwe korzystanie z szybkowaru może powodować oparzenia. Przed rozpoczęciem podgrzewania upewnij się, że szybkowar jest prawidłowo zamknięty.
- Pod żadnym pozorem nie otwieraj szybkowaru na siłę. Nie otwieraj przed upewnieniem się, że wewnętrzne ciśnienie całkowicie spadło.
- Nigdy nie używaj szybkowaru bez dolania wody, ponieważ może to spowodować jego poważne uszkodzenie.
- Nie napełniaj szybkowaru powyżej 2/3 jego pojemności. Podczas gotowania potraw, które zwiększają swoją objętość podczas gotowania, takich jak ryż lub suszone warzywa, nie napełniaj szybkowaru do więcej niż połowy jego pojemności.
- Używaj odpowiednich źródeł ciepła zgodnie z instrukcją obsługi.
- Po ugotowaniu mięsa ze skórą (np. język woła), które może pękać pod wpływem ciśnienia, nie należy nakłuwać mięsa, gdy skóra jest spuchnięta - może to spowodować oparzenie.
- W przypadku gotowania ciast delikatnie potrząśnij szybkowarem przed otwarciem pokrywki, aby uniknąć wyrzucenia jedzenia.
- Przed każdym użyciem należy sprawdzić, czy zawory nie są zablokowane. Sprawdź instrukcję przed użyciem.
- Nigdy nie używaj szybkowaru w trybie ciśnieniowym do głębokiego lub płytkiego smażenia żywności.
- Nie manipuluj przy żadnym z systemów bezpieczeństwa poza instrukcjami konserwacji podanymi w instrukcji obsługi.
- Części zamienne producenta należy stosować wyłącznie zgodnie z odpowiednim modelem. W szczególności należy używać korpusu i pokrywy pochodzących od tego samego producenta i oznaczonych jako kompatybilne.
- Naprawy mogą być wykonywane wyłącznie przez autoryzowany personel.
- Szybkowar należy przechowywać w suchym miejscu.
- Odwiedź stronę internetową **www.philips.com/support**, aby pobrać instrukcję obsługi.

Funkcja zasilania rezerwowego na wypadek przerwy w dostawie prądu

To urządzenie jest wyposażone w funkcję zasilania rezerwowego, która podtrzymuje działanie urządzenia w razie utraty zasilania sieciowego.

- W przypadku wystąpienia przerwy w dostawie prądu podczas gotowania odliczanie zostanie wznowione po przywróceniu zasilania urządzenia, pod warunkiem, że nastąpi to w ciągu 30 minut.
- W przypadku wystąpienia przerwy w dostawie prądu podczas działania funkcji odliczania czasu gotowania odliczanie to zostanie wznowione po przywróceniu zasilania urządzenia, pod warunkiem, że nastąpi to w ciągu 30 minut.
- Jeśli zasilanie nie powróci w ciągu 30 minut, urządzenie może nie kontynuować poprzedniego procesu pracy, ale pozostać w trybie gotowości.

Pola elektromagnetyczne (EMF)

To urządzenie jest zgodne z obowiązującymi normami i przepisami dotyczącymi narażenia na działanie pól elektromagnetycznych.

2 Multicooker

Gratulujemy zakupu i witamy wśród klientów firmy Philips!

Aby uzyskać pełny dostęp do obsługi świadczonej przez firmę Philips, zarejestruj zakupiony produkt na stronie **www.philips.com/welcome**.

Co znajduje się w zestawie (rys. 1)

Jednostka centralna
Chochla do ryżu i zupy
Przewód sieciowy
Płyta parowa
Książka kucharska
Naczynie wewnętrzne
Kubek z miarką
Odłączane naczynie wewnętrzne
Instrukcja obsługi
Karta gwarancyjna
Skrócona instrukcja obsługi w celu demonstracji

Opis produktu (rys. 2)

①	Pokrywka górna	⑩	Panel sterowania
②	Uszczelka	⑪	Regulator temperatury
③	Odłączana pokrywka wewnętrzna	⑫	Pojemnik do gotowania na parze
④	Nakrętki nasadowe	⑬	Gniazdo zasilania
⑤	Zawór bezpieczeństwa	⑭	Przycisk otwierania pokrywy
⑥	Nakrętka mocująca	⑮	Uchwyt blokowania/odblokowania pokrywy
⑦	Zawór pływakowy	⑯	Otwór wylotu pary
⑧	Naczynie wewnętrzne	⑰	Regulator ciśnienia
⑨	Wskaźnik poziomu wody		

Przegląd panelu sterowania (rys. 3)

⑱	Wskaźnik zablokowania pokrywy	㉕	Wskaźnik wyboru ciśnienia
⑲	Przycisk dodania składnika	㉖	Wskaźnik opóźnionego rozpoczęcia
⑳	Przycisk zagęszczania sosu	㉗	Przycisk wyboru menu
㉑	Przycisk Mój ulubiony	㉘	Przycisk wyboru menu
㉒	Przycisk wyboru wielkości kostek mięsa	㉙	Przycisk potwierdzenia/blokady rodzicielskiej
㉓	Wskaźnik blokady rodzicielskiej	㉚	Przycisk Anuluj
㉔	Wskaźnik wyboru zegara	㉛	Wskaźnik odblokowania pokrywy

3 Korzystanie z multicookera

Program gotowania

Funkcja gotowania	Funkcja podgotowania	Domyślny czas gotowania	Regulowany czas gotowania	Ciśnienie domyślne (kPa)	Regulowany zakres regulacji ciśnienia (kPa)
Gotowanie pod ciśnieniem	Wołowina	30 minut	3–59 minut	70	20–70
	Drób	15 minut	2–59 minut	60	20–70
	Wieprzowina	15 minut	0–59 minut	70	20–70
	Jagnięcina	20 minut	3–59 minut	70	20–70
	Owoce morza	3 minuty	1–59 minut	40	20–70
	Instrukcja obsługi	5 minut	2–59 minut	20	20–70
Wolne gotowanie Niska temperatura	Wołowina	12 godzin	2–12 godzin	nd.	nd.
	Drób	10 godzin	2–12 godzin	nd.	nd.
	Wieprzowina	10 godzin	2–12 godzin	nd.	nd.
	Jagnięcina	10 godzin	2–12 godzin	nd.	nd.
	Owoce morza	8 godzin	2–12 godzin	nd.	nd.
	Instrukcja obsługi	2 godz.	2–12 godzin	nd.	nd.
Wolne gotowanie Wysoka temperatura	Wołowina	6 godz.	2–12 godzin	nd.	nd.
	Drób	4 godz.	2–12 godzin	nd.	nd.
	Wieprzowina	4 godz.	2–12 godzin	nd.	nd.
	Jagnięcina	4 godz.	2–12 godzin	nd.	nd.
	Owoce morza	2 godz.	2–12 godzin	nd.	nd.
	Instrukcja obsługi	2 godz.	2–12 godzin	nd.	nd.
Gotowanie na parze	Wołowina	30 minut	3–30 minut	10	nd.
	Drób	20 minut	3–30 minut	10	nd.
	Wieprzowina	30 minut	3–30 minut	10	nd.
	Jagnięcina	30 minut	3–30 minut	10	nd.
	Owoce morza	8 minut	3–30 minut	10	nd.
	Instrukcja obsługi	10 minut	3–30 minut	10	nd.
Przepis specjalny	Ryż	14 minut	nd.	30	nd.
	Zupa	20 minut	20–59 minut	50	20–50
	Fasolka	20 minut	20–59 minut	70	20–70
	Gołąbki	18 minut	10–20 minut	40	nd.
	Jogurt	8 godzin	6–12 godz.	nd.	nd.
	Dżem	55 minut	25–59 minut	nd.	nd.
Podsmażanie		10 minuty	10–59 minut	nd.	nd.
Odgrzewanie/pieczenie		15 minut	15–59 minut	nd.	nd.
Utrzymywanie ciepła		12 godzin	nd.	nd.	nd.
Zagęszczenie sosu		8 minut	5–15 minut	nd.	nd.

Uwagi

- Pozostaw otwartą pokrywę podczas korzystania z następujących funkcji: Podsmażanie i zagęszczanie sosu. W przeciwnym razie multicooker emituje sygnał dźwiękowy przypominający o konieczności otwarcia pokrywy.
- Zamknij i zablokuj pokrywkę w przypadku korzystania z następujących funkcji: Gotowanie pod ciśnieniem, Gotowanie na parze, Ryż, Zupa i Fasolka. Jeśli pokrywka zostanie odblokowana, multicooker zatrzyma proces gotowania, zaświeci wskaźnik i wyemituje sygnał dźwiękowy.
- Proces gotowania można rozpocząć przy otwartej lub zamkniętej pokrywie. Dotyczy to opcji Wolnego gotowania – Niska temperatura, Wolnego gotowania – Wysoka temperatura, Jogurtu i Podtrzymywania ciepła.
- Proces gotowania można rozpocząć przy otwartej lub zamkniętej i zablokowanej pokrywie. Dotyczy to Gołąbków, Dżemu i Ponownego podgrzewania/pieczenie.
- W przypadku korzystania z funkcji ręcznej( ) w trybie Wolnego gotowania – Niska temperatura, Wolnego gotowania – Wysoka temperatura lub Gotowania na parze, przed rozpoczęciem procesu gotowania należy ręcznie ustawić czas gotowania, ciśnienie gotowania i czas.
- Podczas gotowania para będzie okresowo uwalniana z otworu wylotu pary. Ma to zapewnić optymalny przepływ powietrza i jak najlepsze rezultaty gotowania.
- Gdy ciśnienie zacznie się gromadzić, urządzenie automatycznie wypuści zimne powietrze z wnętrza naczynia przez otwór wylotu pary. Ma to na celu sprawdzenie, że czujnik może dokładnie wykrywać i kontrolować temperaturę i ciśnienie wewnątrz.
- Ciśnienie gotowania można dowolnie dostosować, aby móc osiągnąć preferowaną konsystencję. Możesz zwiększyć ciśnienie gotowania, aby uzyskać delikatniejszy efekt, lub zmniejszyć ciśnienie, jeśli konsystencja jest zbyt miękka.

Przygotowanie do gotowania

Ostrzeżenie

- Upewnij się, że zdejmowana pokrywa wewnętrzna jest prawidłowo zamontowana.

Uwaga

- Nie napełniaj naczynia wewnętrznego jedzeniem lub płynem poniżej minimalnej wartości wskazywanej przez wskaźnik poziomu wody lub powyżej maksymalnej wartości wskazywanej przez wskaźnik poziomu wody.
- W przypadku potraw, które rozszerzają się podczas gotowania (takich jak fasola lub suszona żywność), nie należy napełniać naczynia wewnętrznego więcej niż 1/2 objętości potrawą i płynem.
- W przypadku gotowania ryżu należy przestrzegać wskazań poziomu wody znajdujących się wewnątrz naczynia wewnętrznego. Poziom wody można dostosować do gatunku ryżu oraz indywidualnych upodobań. Nie przekraczaj maksymalnej ilości oznaczonej wewnątrz naczynia.
- Po rozpoczęciu procesu gotowania można nacisnąć przycisk , aby zakończyć bieżącą pracę, a urządzenie przejdzie do trybu wyboru menu.
- Po rozpoczęciu procesu gotowania i gdy naczynie wewnętrzne znajduje się pod ciśnieniem, należy nacisnąć i przytrzymać przycisk przez 3 sekundy, aby anulować bieżący proces gotowania (pojedyncze kliknięcie nie działa).
- Tylko podświetlenie przycisku na ekranie oznacza, że multicooker znajduje się w trybie gotowości.

Przed rozpoczęciem gotowania w multicookerze należy wykonać następujące czynności:

1 Obróć uchwyt blokowania/odblokowania pokrywy w lewo do pozycji (rys. 4).
2 Naciśnij przycisk otwierania pokrywy, aby otworzyć górną pokrywę.
3 Wyjmij naczynie wewnętrzne z urządzenia.
4 Włóż wstępnie umyte jedzenie do naczynia wewnętrznego, wytrzyj zewnętrzną i dolną część naczynia wewnętrznego do sucha miękką szmatką, a następnie włóż je z powrotem do multicookera (rys. 5).
5 Obróć uchwyt w prawo, aby zablokować górną pokrywę.
6 Włóż wtyczkę do gniazdka elektrycznego (rys. 6).

Uwaga

- Upewnij się, że zewnętrzna powierzchnia naczynia wewnętrznego jest czysta i sucha oraz że na elemencie grzejnym nie ma jakichkolwiek pozostałości.
- Upewnij się, że naczynie wewnętrzne we właściwy sposób przylega do elementu grzejnego.

Gotowanie pod ciśnieniem

Dostępnych jest 6 podmenu. Informacje na temat czasu gotowania i zakresu regulacji ciśnienia można znaleźć w rozdziale „Przegląd funkcji".

1 Wykonaj czynności opisane w rozdziale „Przygotowanie do gotowania".
2 Dotknij lub , aby wybrać funkcję gotowania pod ciśnieniem ( ), dotknij potwierdź (rys. 7).
3 Dotknij lub , aby wybrać jedno z podmenu.
↳ Zostanie włączona wybrana funkcja pieczenia, a na ekranie zostanie wyświetlony domyślny czas utrzymywania ciśnienia i ciśnienie.
4 Dotknij , aby wybrać wielkość kostek mięsa (rys. 8).
Definicja wielkości mięsa:
- małe 3–6 cm
- duże 8–10 cm
5 Dotknij przycisku , aby potwierdzić. Multicooker zacznie działać w wybranym trybie.
6 Gdy multicooker osiągnie wybrane ciśnienie, funkcja utrzymywania ciśnienia rozpocznie odliczanie czasu.
7 Po upływie czasu utrzymywania ciśnienia, multicooker wchodzi w fazę uwalniania ciśnienia, zapala się kontrolka kPa, a urządzenie zaczyna stopniowo uwalniać ciśnienie. Nie dotykaj otworu wylotu pary.
8 Urządzenie automatycznie przełącza się w tryb utrzymywania ciepła po całkowitym uwolnieniu ciśnienia. Możesz odblokować i otworzyć górną pokrywę.
↳ Zaświeci się wskaźnik utrzymywania ciepła ( ).

Uwaga

- Poczekaj, aż multicooker całkowicie ostygnie, aby otworzyć pokrywę.
- Po zakończeniu gotowania wyjmij przewód zasilający multicooker z gniazdka elektrycznego.

Gotowanie na wolnym ogniu

Można wybrać opcję Wolnego gotowania – Niska temperatura ( ) lub Wolnego gotowania – Wysoka temperatura ( ), każda funkcja posiada 6 podmenu. Informacje na temat czasu gotowania i zakresu regulacji czasu można znaleźć w rozdziale „Opis funkcji".

Uwaga

- To jest menu gotowania bez ciśnienia.

1 Wykonaj czynności opisane w rozdziale „Przygotowanie do gotowania".
2 Dotknij lub wybierz opcję wolne gotowanie (lub), a następnie dotknij przycisku Potwierdź (rys. 9).
3 Dotknij lub , aby wybrać jedno z podmenu.
↳ Zaświeci się wybrana funkcja gotowania, a na ekranie zostanie wyświetlony domyślny czas gotowania.
4 Dotknij przycisku , aby potwierdzić. Multicooker zacznie działać w wybranym trybie.
5 Urządzenie automatycznie przełącza się w tryb utrzymywania ciepła po zakończeniu gotowania. Możesz odblokować i otworzyć górną pokrywę.
↳ Zaświeci się wskaźnik utrzymywania ciepła ( ).

Gotowanie na parze

Informacje na temat czasu gotowania i zakresu możliwości poszczególnych podmenu znajdują się w rozdziale „Przegląd funkcji".

Uwaga

- Domyślne ciśnienie gotowania wynosi 10 kPa, i nie można go regulować.

1 Wykonaj czynności opisane w rozdziale „Przygotowanie do gotowania".
2 Dotknij lub wybierz opcję Gotowanie na parze ( ), a następnie kliknij przycisk Potwierdź (rys. 10).
3 Dotknij lub , aby wybrać jedno z podmenu.
↳ Zaświeci się wybrana funkcja gotowania, a na ekranie zostanie wyświetlony domyślny czas i ciśnienie gotowania.
4 Dotknij przycisku , aby potwierdzić. Multicooker zacznie działać w wybranym trybie.
5 Gdy multicooker osiągnie wybrane ciśnienie, funkcja utrzymywania ciśnienia rozpocznie odliczanie czasu. Multicooker nagrzewa się podczas odprowadzania pary. Podczas gotowania nie dotykaj otworu wylotu pary, aby uniknąć poparzenia.
6 Po upływie czasu utrzymywania ciśnienia, multicooker wchodzi w fazę uwalniania ciśnienia, zapala się kontrolka kPa, a urządzenie zaczyna stopniowo uwalniać ciśnienie. Nie dotykaj otworu wylotu pary.
7 Urządzenie automatycznie przełącza się w tryb utrzymywania ciepła po całkowitym uwolnieniu ciśnienia. Możesz odblokować i otworzyć górną pokrywę.
↳ Zaświeci się wskaźnik utrzymywania ciepła ( ).

Specjalne przepisy

W tej funkcji gotowania dostępnych jest 6 menu: Ryż ( ), Zupa ( ), Fasolka ( ), Gołąbki ( ), Jogurt ( ) i Dżem ( ).

Informacje na temat czasu gotowania i zakresu regulacji znajdują się w rozdziale „Przegląd funkcji".

Uwaga

- Jogurt ( ) i Dżem( ) to menu, które nie wykorzystuje funkcji gotowania pod ciśnieniem.

1 Wykonaj czynności opisane w rozdziale „Przygotowanie do gotowania".
2 Dotknij lub wybierz Specjalne przepisy ( )i dotknij potwierdź (rys. 11).
3 Dotknij lub , aby wybrać jedno z podmenu.
↳ Zaświeci się wybrana funkcja gotowania, a na ekranie zostanie wyświetlony domyślny czas i ciśnienie gotowania.
4 Dotknij przycisku , aby potwierdzić. Multicooker zacznie działać w wybranym trybie.
5 Gdy multicooker osiągnie wybrane ciśnienie, funkcja utrzymywania ciśnienia rozpocznie odliczanie czasu.
6 Po upływie czasu utrzymywania ciśnienia, multicooker wchodzi w fazę uwalniania ciśnienia, zapala się kontrolka kPa, a urządzenie zaczyna stopniowo uwalniać ciśnienie. Nie dotykaj otworu wylotu pary.
7 Urządzenie automatycznie przełącza się w tryb utrzymywania ciepła po całkowitym uwolnieniu ciśnienia. Możesz odblokować i otworzyć górną pokrywę.
↳ Zaświeci się wskaźnik utrzymywania ciepła ( ).

Podsmażanie

Uwaga

- Podczas korzystania z funkcji Podsmażanie pokrywa powinna być otwarta, w przeciwnym razie multicooker wyda sygnał dźwiękowy.

1 Wykonaj czynności opisane w rozdziale „Przygotowanie do gotowania".
2 Dotknij przycisku lub wybierz opcję Podsmażanie ( ) i dotknij przycisku Potwierdź (rys. 12).
3 Dotknij lub , aby wybrać czas gotowania (rys. 13).
↳ Na ekranie zacznie migać wskaźnik czasu gotowania.
4 Dotknij przycisku , aby potwierdzić. Multicooker zacznie działać w wybranym trybie.
5 Multicooker automatycznie przełącza się w tryb gotowości po zakończeniu procesu gotowania.

Odgrzewanie/pieczenie

1 Rozdrobnij zamrożone danie, a następnie rozmieść je równomiernie w naczyniu wewnętrznym.
2 Dodaj niewielką ilość wody, aby podgrzane jedzenie nie było zbyt suche. Ilość wody jest uzależniona od ilości jedzenia.
3 Zamknij pokrywkę, podłącz urządzenie do zasilania, a następnie je włącz.
4 Dotknij ikony lub wybierz opcję Odgrzewanie/pieczenie ( ) (rys. 14).
5 Dotknij lub , aby wybrać czas gotowania.
↳ Na ekranie zacznie migać wskaźnik czasu gotowania.
6 Dotknij przycisku , aby potwierdzić. Multicooker zacznie działać w wybranym trybie.
7 Multicooker automatycznie przełącza się w tryb utrzymywania ciepła po zakończeniu procesu gotowania.
↳ Zaświeci się wskaźnik utrzymywania ciepła ( ).

Ustaw czas gotowania, ciśnienie i opóźnienie rozpoczęcia programu

Uwaga

- Nie można ustawić czasu gotowania ryżu ani funkcji utrzymywania ciepła .
- Nie można regulować ciśnienia: Wolne gotowanie niskie, Wolne gotowanie Wysokie, gotowanie na parze, Ryż, Gołąbki, Jogurt, Dżem, Smażenie z małą ilością tłuszczu, Zagęszczanie sosów, Ponowne podgrzewanie/pieczenie i utrzymywanie ciepła .

Podczas wyboru menu można ustawić czas gotowania, domyślne ciśnienie i opóźnienie rozpoczęcia programu.

1 Po wybraniu żądanej funkcji, dotknij i przytrzymaj , aby ustawić czas gotowania (rys. 15).
↳ Na ekranie zostanie wyświetlony wskaźnik .
↳ Miga czas gotowania.
2 Dotknij lub , aby ustawić godzinę (rys. 16).
3 Dotknij przycisku , aby potwierdzić. Dotknąć lub , aby ustawić ciśnienie (rys. 17).
↳ Na ekranie zostanie wyświetlony wskaźnik kPa.
↳ Miga ciśnienie gotowania.
4 Dotknij przycisku , aby potwierdzić. Dotknij lub , aby ustawić opóźnienie rozpoczęcia programu (rys. 18).
↳ Na ekranie zostanie wyświetlony wskaźnik .
5 Dotknij przycisku , aby potwierdzić. Multicooker zacznie działać w wybranym trybie.

Uwaga

- Możesz zwiększyć ciśnienie gotowania, aby uzyskać delikatniejszy efekt, zgodnie z własnymi preferencjami, przy jednoczesnym zmniejszeniu ciśnienia gotowania, jeśli konsystencja jest zbyt miękka.
- Dotknij przycisku, aby anulować ustawienie czasu/ciśnienia/opóźnienia rozpoczęcia programu.

Dodawanie składników

Ta funkcja umożliwia otwarcie pokrywki podczas gotowania pod ciśnieniem i dodanie większej ilości składników.

Uwaga

- Funkcja dodawania składników jest dostępna dla wszystkich menu gotowania pod ciśnieniem.

1 Po rozpoczęciu procesu gotowania przycisk zaświeci się, jeśli wybrana funkcja wpiera Dodawanie składników.
2 Podczas procesu utrzymywania ciśnienia można nacisnąć w dowolnym momencie.
↳ Bieżący proces gotowania zostaje wstrzymany, multicooker wydaje sygnał dźwiękowy i zaczyna uwalniać ciśnienie.
3 Po całkowitym uwolnieniu ciśnienia wskaźnik odblokowania pokrywy miga, a urządzenie wydaje sygnał dźwiękowy. Możesz otworzyć górną pokrywkę, aby dodać więcej składników (rys. 19).
4 Obróć uchwyt w prawo, aby zablokować górną pokrywę.
5 Jeśli składniki nie zostaną dodane w ciągu dwóch minut, urządzenie wznowi poprzedni proces gotowania.

Zagęszczanie sosów

Uwaga

- W trybie gotowości funkcja zagęszczania sosu jest dostępna dla wszystkich opcji gotowania.
- W trybie utrzymywania ciepła funkcja Zagęszczania sosu nie ma zastosowania do następujących funkcji: Ponowne podgrzewanie/pieczenie, Ryż, Gołąbki, Jogurt i Dżem.
- Domyślny czas to 8 minut. Można ustawić czas w zakresie od 5 do 15 minut.
- Gdy wykonywana jest funkcja zagęszczania sosu, dotknij , aby anulować.
- W przypadku korzystania z tej funkcji, pokrywa powinna być otwarta.

1 Dotknij przycisku w trybie gotowości lub w trybie utrzymywania ciepła (rys. 20).
↳ Zostanie wyświetlony domyślny czas gotowania.
2 Dotknij lub , aby ustawić pożądany czas gotowania. Dotknij przycisku , aby potwierdzić.
3 Urządzenie automatycznie przełącza się w tryb utrzymywania ciepła po upływie czasu gotowania.
↳ Zaświeci się wskaźnik utrzymywania ciepła ( ).

Ustawianie blokady rodzicielskiej

Aby uchronić dziecko przed korzystaniem z urządzenia lub uniknąć nieoczekiwanych wydarzeń podczas gotowania, można ustawić blokadę rodzicielską.

1 Po rozpoczęciu procesu gotowania, naciśnij i przytrzymaj przycisk przez 3 sekundy, aby włączyć blokadę rodzicielską (rys. 21).
↳ Pozostałe przyciski nie reagują.
2 Ponownie naciśnij i przytrzymaj przycisk przez 3 sekundy, aby wyłączyć blokadę rodzicielską.

Konfigurowanie menu Moje ulubione

Można ustawić dowolne trzy menu jako „Moje ulubione". Przed dokonaniem zmian w ustawieniach, trzy domyślne menu to Gotowanie pod ciśnieniem - Wołowina ( )- .

Jeśli chcesz zmienić Moje ulubione na Gotowanie na parze – Wieprzowina( ), wykonaj następujące czynności:

1 Dotknij i przytrzymaj przez 3 sekundy, aż zacznie migać.
↳ zacznie migać (rys. 22).
↳ Ikony menu domyślnego migają.
2 Naciskaj przycisk, aż na wyświetlaczu zacznie migać symbol.
3 Dotknij lub , aby wybrać opcję Gotowanie na parze – wieprzowina ( ) (rys. 23).
4 Dotknij przycisku , aby potwierdzić. Dotknij lub , aby ustawić czas gotowania.

Uwaga

- W przypadku funkcji gotowania ciśnieniowego przed zapisaniem nowego ulubionego menu należy ustawić ciśnienie.

5 Dotknij przycisku , aby potwierdzić (rys. 24).
↳ Stare menu w zostanie zastąpione nowym.
6 Wykonaj czynności opisane w punktach 1-5, aby ustawić lub .
7 Dotknij kilkakrotnie przycisku , aby przejść do menu Ulubione, a następnie dotknij przycisku, aby rozpocząć proces gotowania.

4 Czyszczenie i konserwacja

Uwaga

- Przed rozpoczęciem czyszczenia multicookera należy odłączyć urządzenie z gniazdka elektrycznego.
- Przed przystąpieniem do czyszczenia urządzenia odczekaj, aż całkowicie ostygnie.

Naczynie wewnętrzne

- Odkręcić śrubę wokół regulatora temperatury zgodnie z ruchem wskazówek zegara (rys. 25).
- Przytrzymaj wyjmowane naczynie wewnętrzne i pociągnij je na zewnątrz, aby zdjąć ją z pokrywy górnej w celu wyczyszczenia.
- Zamocz w gorącej wodzie i wyczyść za pomocą gąbki (rys. 26).
- Aby zamontować wyjmowane naczynie wewnętrzne, całkowicie przymocuj je do pokrywy górnej, a następnie dokręć nakrętkę wokół regulatora temperatury przeciwnie do ruchów wskazówek zegara.

Pojemnik do gotowania na parze

- Aby zdemontować naczynie wewnętrzne, wykonaj powyższe czynności.
- Wymontuj pojemnik do gotowania na parze z naczynia wewnętrznego w następujący sposób (rys. 27):
- Skieruj wodę z kranu w otwór z tyłu pojemnika do gotowania na parze, napełnij pojemnik wodą i potrząśnij nim, aby dokładnie wyczyścić pojemnik oraz upewnić się, że nie znajdują się w nim resztki jedzenia. Po zakończeniu czyszczenia zamontuj pojemnik do gotowania na parze w wewnętrznym naczyniu (rys. 28).

Pływak

- Przytrzymaj gumową podkładkę wokół pływaka i pociągnij na zewnątrz, aby zdjąć ją z górnej pokrywy. Czyść ją regularnie wodą i upewnij się, że nie przywarły do niej resztki jedzenia. W przeciwnym razie otwarcie pokrywki może być utrudnione (rys. 29).
- Aby założyć pływak, włóż jego końcówkę do otworu w pokrywce i załóż gumową podkładkę wokół pływaka (rys. 30).
- Możesz także dodać wody do garnka i uruchomić funkcję pary, aby ułatwić czyszczenie.

Regulator ciśnienia

- Przytrzymaj uchwyt regulatora ciśnienia i delikatnie go wyciągnij. Opłucz go pod bieżącą wodą, aby usunąć pozostałości jedzenia z wnętrza urządzenia lub użyj wykałaczki (rys. 31).
- Przytrzymaj prawy uchwyt regulatora ciśnienia i zamontuj go z powrotem w naczyniu wewnętrznym (rys. 32).

Uszczelka

Uwaga

- Nie zdejmuj uszczelki siłą, ponieważ jeśli nie zostanie ona całkowicie zdemontowana, spowoduje to przeciekanie.

- Umieść uszczelkę skierowaną wyżłobieniem do góry na płaskiej powierzchni (rys. 33).
- Umieść drugą stronę wyjmowanego naczynia wewnętrznego na uszczelce (rys. 34).
- Osadź zewnętrzną krawędź naczynia wewnętrznego w wyżłobieniu i upewnij się, że uszczelka jest odpowiednio dopasowana do naczynia (rys. 35).

Wnętrze

Wewnętrzna strona pokrywki górnej, korpus urządzenia i element grzejny:

- Wytrzyj podstawę wilgotną szmatką.
- Pamiętaj o usunięciu wszystkich resztek jedzenia, które przywarły do multicookera.

Uwaga

- Nie zdejmuj uszczelki siłą, ponieważ jeśli nie zostanie ona całkowicie zdemontowana, spowoduje to przeciekanie.

Widok z zewnątrz

Powierzchnia pokrywki zewnętrznej i zewnętrzna powierzchnia korpusu urządzenia:

- Przetrzyj szmatką zwilżoną wodą z dodatkiem mydła.
- Do czyszczenia panelu sterowania używaj wyłącznie miękkiej, suchej szmatki.

Akcesoria i naczynie wewnętrzne

Chochla na zupę i naczynie wewnętrzne.

- Zamocz w gorącej wodzie i wyczyść za pomocą gąbki.

5 Recykling

Symbol przekreślonego kontenera na odpady, oznacza, że produkt podlega selektywnej zbiórce zgodnie z Dyrektywą 2012/19/UE i informuje, że sprzęt po okresie użytkowania, nie może być wyrzucony z innymi odpadami gospodarstwa domowego. Użytkownik ma obowiązek oddać go do podmiotu prowadzącego zbieranie zużytego sprzętu elektrycznego I elektronicznego, tworzącego system zbierania takich odpadów - w tym do odpowiedniego sklepu, lokalnego punktu zbiórki lub jednostki gminnej. Zużyty sprzęt może mieć szkodliwy wpływ na środowisko i zdrowie ludzi z uwagi na potencjalną zawartość niebezpiecznych substancji, mieszanin oraz części składowych. Gospodarstwo domowe spełnia ważną rolę w przyczynianiu się do ponownego użycia i odzysku surowców wtórnych, w tym recyklingu zużytego sprzętu. Na tym etapie kształtuje się postawy, które wpływają na zachowanie wspólnego dobra jakim jest czyste środowisko naturalne.

6 Gwarancja i pomoc techniczna

Firma Versuni oferuje dwuletnią gwarancję od daty zakupu tego produktu. Niniejsza gwarancja nie jest ważna, jeśli usterka jest spowodowana nieprawidłowym użytkowaniem lub niewłaściwą konserwacją. Nasza gwarancja nie wpływa na prawa użytkownika wynikające z prawa konsumenta. Aby uzyskać więcej informacji lub skorzystać z gwarancji, odwiedź naszą stronę internetową **www.philips.com/support**.

7 Dane techniczne

Model	Moc znamionowa	Pojemność znamionowa	Średnica
HD2151	910 - 1090W	5,0L	22 cm

Uwaga

- Jeśli multicooker nie jest używana przez dłuższy czas, należy odłączyć go od zasilania.

8 Rozwiązywanie problemów

Jeśli w trakcie korzystania z multicookera wystąpią problemy, wykonaj poniższe czynności sprawdzające przed wezwaniem serwisu. W przypadku braku możliwości samodzielnego rozwiązania problemu skontaktuj się z Centrum Obsługi Klienta firmy Philips w swoim kraju.

Problem	Rozwiązanie
Mam problemy z zamknięciem pokrywy górnej.	• Naczynie wewnętrzne nie jest prawidłowo zmontowane. Upewnić się, że naczynie wewnętrzne i uszczelka są prawidłowo zamontowane. • Uchwyt znajduje się w pozycji 🔒. Obróć go w lewo do pozycji 🔓.
Po uwolnieniu ciśnienia mam trudności z otwarciem górnej pokrywy.	• Upewnij się, że uchwyt jest w pozycji 🔓. • Na dnie zaworu pływakowego mogą znajdować się resztki żywności. Nie należy otwierać urządzenia na siłę, ponieważ może to skutkować oparzeniem. Poczekaj, aż urządzenie ostygnie (około 30 minut), a następnie kilkakrotnie obróć uchwyt do przodu i do tyłu.
Jedzenie nie ugotowało się.	• Wybrano nieprawidłową funkcję lub czas, zwiększ czas gotowania lub zmień metodę gotowania. • Przed uruchomieniem multicookera upewnij się, że na elemencie grzejnym oraz na zewnętrznej powierzchni naczynia wewnętrznego brak jest jakichkolwiek pozostałości. • Element grzejny jest uszkodzony lub naczynie wewnętrzne jest zdeformowane. Dostarcz urządzenie do sprzedawcy lub autoryzowanego centrum serwisowego firmy Philips.
Z pokrywki lub otworu wylotu pary wydostaje się powietrze lub para.	• Poluzowana nakrętka nasadowa wokół regulatora temperatury. Dokręć nakrętkę nasadową odpowiednim narzędziem. • Uszczelka nie jest prawidłowo zamontowana. Upewnij się, że jest dobrze założona na wyjmowane naczynie wewnętrzne. • W uszczelce znajdują się resztki żywności. Sprawdź, czy uszczelka jest czysta. • Na zaworze pływakowym znajdują się resztki żywności. Oczyść zawór pływakowy. • W regulatorze ciśnienia znajdują się resztki żywności. Oczyść regulator ciśnienia. • Regulator ciśnienia nie jest prawidłowo złożony. Upewnij się, że regulator ciśnienia jest prawidłowo złożony. • Pokrywa nie jest całkowicie zamknięta i zablokowana. Upewnij się, że pokrywa jest w pełni zamocowana i zablokowana we właściwej pozycji.
Na ekranie zostanie wyświetlony komunikat E1, E2, E3, E8, E10, E11 lub E16.	• Multicooker nie działa prawidłowo. Dostarcz urządzenie do sprzedawcy lub autoryzowanego centrum serwisowego firmy Philips.
Powyższe problemy wciąż występują.	• Multicooker nie działa prawidłowo. W takim przypadku skontaktuj się z nami: (1) Usługa zrób-to-sam. Skontaktuj się z Centrum obsługi Klienta, aby uzyskać instrukcje i pomoc w rozwiązaniu problemu dzięki nagraniu. (2) Dostarczenie do serwisu. Produkt należy przynieść do serwisu firmy Philips. (3) Serwis u klienta. Skontaktuj się z nami, aby uzyskać pomoc w zorganizowaniu naprawy produktu autoryzowanej przez firmę Philips bez dodatkowych opłat.

Română

1 Important

Citiţi cu atenţie această broşură înainte de utilizarea aparatului şi păstraţi-o pentru consultare ulterioară.

Pericol

- Aparatul nu trebuie scufundat în apă.

Avertisment

- Înainte de a conecta aparatul, verifică dacă tensiunea indicată pe aparat corespunde tensiunii reţelei locale.
- Acest aparat este destinat uzului domestic sau în aplicaţii similare, precum:
  - zonele de bucătărie pentru angajaţii din magazine, birouri şi alte medii de tip rezidenţial;
  - ferme;
  - de către clienţi în hoteluri, moteluri şi alte medii rezidenţiale;
  - medii cu cazare şi mic dejun.
- Acest aparat poate fi utilizat de către persoane care au capacităţi fizice, mentale sau senzoriale reduse sau sunt lipsite de experienţă şi cunoştinţe, dacă sunt supravegheate sau au fost instruite cu privire la utilizarea în condiţii de siguranţă a aparatului şi înţeleg pericolele pe care le prezintă.
- Copiii nu trebuie să se joace cu aparatul.
- Curăţarea şi întreţinerea de către utilizator nu trebuie realizate de către copii.
- Acest aparat nu trebuie să fie utilizat de către copii.
- Nu lăsa aparatul şi cablul său de alimentare la îndemâna copiilor.
- În cazul în care cablul de alimentare este deteriorat, acesta trebuie înlocuit cu un cablu de la producător.
- Acest aparat nu este destinat operării prin intermediul unui cronometru exterior sau al unui sistem separat de control de la distanţă.
- AVERTISMENT: respectă întotdeauna instrucţiunile şi utilizează aparatul corespunzător pentru a evita un potenţial risc de vătămare corporală.
- AVERTISMENT: asigură-te că eviţi vărsarea de lichide pe conectorul de alimentare pentru a preveni un potenţial pericol.
- Atenţie: suprafaţa elementului de încălzire este supusă căldurii reziduale după utilizare.
- Folosiţi o lavetă curată şi moale pentru a curăţa suprafeţele aflate în contact cu alimentele.
- Conectează aparatul numai la prize prevăzute cu împământare. Asigură-te întotdeauna că ştecherul este bine introdus în priză.
- Nu folosi aparatul dacă ştecherul, cablul de alimentare, vasul interior, garnitura sau corpul principal este deteriorat.
- Nu lăsa cablul de alimentare să atârne peste marginea mesei sau a blatului pe care este aşezat aparatul.
- Asiguraţi-vă că elementul de încălzire şi exteriorul vasului interior sunt curate şi uscate înainte de a introduce ştecărul în priză.
- Nu conectaţi cablul de alimentare al aparatului şi nu atingeţi panoul de control cu mâinile ude.
- Canalele din regulatorul de presiune care permit evacuarea aburului trebuie verificate cu regularitate, pentru a vă asigura că nu sunt blocate.
- Asiguraţi-vă că priza electrică este curată şi uscată înainte de a conecta aparatul.
- Containerul nu trebuie deschis înainte ca presiunea să scadă suficient.
- Nu folosiţi aparatul dacă de sub capacul superior iese o cantitate prea mare de aer sau de abur.
- Când gătiţi supă sau un lichid vâscos, nu eliberaţi presiune prin rotirea regulatorului de presiune în poziţia de eliminare a aburului, fiindcă poate ţâşni lichid din supapa regulatorului de presiune. Aşteptaţi ca presiunea să se elibereze pe cale naturală şi ca supapa flotantă să coboare pentru a deschide capacul superior.

Atenţie

- Nu utiliza niciodată accesorii sau componente de la alţi producători sau nerecomandate explicit de Philips. Dacă utilizezi astfel de accesorii sau componente, garanţia se anulează.
- Nu expune aparatul la temperaturi ridicate şi nu îl aşeza pe o sobă sau o maşină de gătit care funcţionează sau este încă fierbinte.
- Nu expune aparatul la lumina directă a soarelui.
- Pune aparatul pe o suprafaţă stabilă, orizontală şi netedă.
- Nu folosiţi mânerul de pe capacul superior pentru a muta capacul, utilizaţi pentru aceasta mânerele laterale.
- La eliberarea presiunii din supapa regulatorului de presiune, va fi pulverizat abur sau lichid fierbinte. Feriţi mâinile şi faţa de orificiul pentru abur.
- Aşază întotdeauna vasul interior în aparat înainte de a introduce ştecherul în priză şi de a-l porni.
- Nu puneţi vasul interior direct peste o flacără deschisă pentru a prepara alimente.
- Nu utiliza vasul interior dacă este deformat.
- Asiguraţi-vă că garnitura de etanşare este curată şi în stare bună.
- Este posibil ca zonele accesibile să se încălzească puternic atunci când aparatul este în funcţiune. Luaţi măsuri suplimentare de precauţie atunci când atingeţi suprafeţele.
- Feriţi-vă de aburul fierbinte care iese din supapa flotantă şi din supapa regulatorului de presiune în timpul gătitului sau când deschideţi capacul. Ţine-ţi mâinile şi faţa la distanţă de aparat pentru a evita aburul.
- Nu ridica şi nu deplasa aparatul în timp ce funcţionează.
- Nu depăşi nivelul maxim al apei indicat pe peretele intern al vasului interior pentru a preveni revărsarea.
- Nu aşezaţi ustensilele de gătit în interiorul oalei în timpul procesului de preparare.
- Foloseşte doar ustensilele de gătit furnizate. Evită utilizarea de ustensile ascuţite.
- Pentru a evita zgârierea, nu se recomandă prepararea ingredientelor cu crustacee şi scoici. Îndepărtează cojile dure înainte de preparare.
- Nu pune materiale magnetice pe capac. Nu utiliza aparatul în apropierea unui material magnetic.
- Lăsaţi întotdeauna aparatul să se răcească la temperatura camerei înainte de a-l curăţa sau de a-l muta.
- Curăţă întotdeauna aparatul după utilizare. Nu curăţaţi aparatul în maşina de spălat vase.
- Deconectează întotdeauna aparatul când nu este utilizat o perioadă mai lungă de timp.
- Dacă aparatul este utilizat în mod necorespunzător, în regim profesional sau semiprofesional, sau fără respectarea instrucţiunilor din această broşură privind siguranţa, garanţia devine nevalidă, iar Philips îşi declină responsabilitatea pentru orice daună provocată.
- Citiţi toate instrucţiunile.
- Nu lăsaţi copiii în apropierea oalei de gătit sub presiune.
- Nu introduceţi oala de gătit sub presiune într-un cuptor încălzit.
- Procedaţi cu maximă atenţie când deplasaţi oala de gătit sub presiune. Nu atinge suprafeţele fierbinţi. Utilizaţi mânerele şi butoanele. Dacă este necesar, utilizaţi metode de protecţie.
- Nu utilizaţi oala de gătit sub presiune în alt scop decât cel pentru a care a fost concepută.
- Acest aparat prepară alimente sub presiune. Utilizarea inadecvată a oalei de gătit sub presiune poate produce opăriri. Asiguraţi-vă că oala de gătit sub presiune este închisă corespunzător înainte de aplicarea căldurii.
- Nu deschideţi niciodată forţat oala de gătit sub presiune. Nu deschideţi înainte de a vă asigura că presiunea internă a fost complet eliminată.
- Nu utilizaţi niciodată oala de gătit sub presiune fără a adăuga apă, o puteţi deteriora grav.
- Nu umpleţi oala de gătit sub 2/3 din capacitate. Când preparaţi alimente care îşi măresc volumul în timpul gătitului, precum orez sau legume deshidratate, nu umpleţi oala sub presiune la mai mult de jumătate din capacitate.
- Utilizaţi surse de căldură corespunzătoare conform instrucţiunilor de utilizare.
- După prepararea de cane cu piele (de ex., limbă de bou) care se poate umfla sub efectul presiunii, nu perforaţi carnea cât timp pielea este umflată; vă puteţi opări.
- Când preparaţi alimente cu aluat, scuturaţi uşor oala de gătit înainte de a deschide capacul, pentru a evita pulverizarea alimentelor.
- Înainte de fiecare utilizare, verificaţi dacă supapele nu sunt obstrucţionate. Consultaţi instrucţiunile de utilizare.
- Nu utilizaţi niciodată oala de gătit sub presiune în modul presurizat pentru frigerea superficială sau în profunzime a alimentelor.
- Nu modificaţi niciunul din sistemele de siguranţă în afara instrucţiunilor de întreţinere specificate în instrucţiunile de utilizare.
- Utilizaţi piesele de schimb ale producătorului în conformitate cu modelul relevant. În particular, folosiţi un corp şi un capac de la acelaşi producător, cu indicaţie de compatibilitate.
- Reparaţiile trebuie efectuate numai de către personal autorizat.
- Oala de gătit sub presiune trebuie aşezată într-un loc uscat înainte de depozitare.
- Vizitaţi **www.philips.com/support** pentru a descărca manualul de utilizare.

Funcţia de rezervă în caz de pană de curent

Acest aparat este prevăzut cu o funcţie de rezervă în caz de pană de curent care conservă starea anterioară unei pene de curent.

- Dacă pana de curent se produce în timpul unui proces de preparare, iar alimentarea cu energie este reluată în 30 de minute, numărătoarea inversă a timpului de preparare va continua de la momentul întreruperii.
- Dacă pana de curent se produce atunci când aparatul se află într-un mod de presetare, iar alimentarea cu energie este reluată în 30 de minute, numărătoarea inversă a timpului presetat va continua de la momentul întreruperii.
- Dacă reluare alimentării cu energie nu se reia în 30 de minute, este posibil ca aparul să nu reia procesul de lucru anterior, ci să rămână în modul standby.

Câmpuri electromagnetice (EMF)

Acest aparat respectă standardele şi reglementările aplicabile privind expunerea la câmpuri electromagnetice.

2 Oala dvs. de gătit universală

Felicitări pentru achiziţie şi bun venit la Philips!

Pentru a beneficia pe deplin de asistenţa oferită de Philips, înregistraţi-vă produsul la **www.philips.com/welcome**.

Ce se află în cutie (fig. 1)

Unitate principală
Polonic pentru orez şi supă
Cablu de alimentare
Placă cu abur
Carte cu reţete
Ghid de pornire rapidă pentru demonstraţie
Vas interior
Cană de măsurat
Capac interior detaşabil
Manual de utilizare
Card de garanţie

Prezentare generală a produsului (fig. 2)

1	Capac superior	10	Panou de control
2	Garnitură de etanşare	11	Controler de temperatură
3	Capac interior detaşabil	12	Casetă de abur
4	Piuliţe de capac	13	Priză electrică
5	Supapă de siguranţă	14	Buton deschidere capac
6	Piuliţă de fixare	15	Mâner blocare/deblocare capac
7	Supapă flotantă	16	Orificiu pentru abur
8	Vas interior	17	Regulator de presiune
9	Indicator pentru nivelul apei		

Prezentarea panoului de control (fig. 3)

18	Indicator capac blocat	25	Indicator selecţie presiune
19	Buton adăugare ingredient	26	Indicator pornire întârziată
20	Buton îngroşare sos	27	Buton selecţie meniu
21	Buton Preferinţe personale	28	Buton selecţie meniu
22	Buton selecţie dimensiune cuburi carne	29	Buton de confirmare/blocare pentru copii
23	Indicator de blocare pentru copii	30	Buton de anulare
24	Indicator selecţie temporizator	31	Indicator capac deblocat

3 Utilizarea oalei de gătit universale

Program de gătit

Funcţie de gătit	Funcţie de gătit secundară	Timp implicit de preparare	Timp de preparare reglabil	Presiune implicită (kPa)	Interval ajustabil de reglare a presiunii (kPa)
Gătire sub presiune	Carne de vită	30 minute	3-59 minute	70	20-70
	Pasăre	15 minute	2-59 minute	60	20-70
	Carne de porc	15 minute	0-59 minute	70	20-70
	Miel	20 minute	3-59 minute	70	20-70
	Fructe de mare	3 minute	1-59 minute	40	20-70
	Manual	5 minute	2-59 minute	20	20-70
Gătire lentă la temperaturi joase	Carne de vită	12 ore	2-12 ore	NA	NA
	Pasăre	10 ore	2-12 ore	NA	NA
	Carne de porc	10 ore	2-12 ore	NA	NA
	Miel	10 ore	2-12 ore	NA	NA
	Fructe de mare	8 ore	2-12 ore	NA	NA
	Manual	2 ore	2-12 ore	NA	NA
Gătire lentă la temperaturi ridicate	Carne de vită	6 ore	2-12 ore	NA	NA
	Pasăre	4 ore	2-12 ore	NA	NA
	Carne de porc	4 ore	2-12 ore	NA	NA
	Miel	4 ore	2-12 ore	NA	NA
	Fructe de mare	2 ore	2-12 ore	NA	NA
	Manual	2 ore	2-12 ore	NA	NA
Gătit la abur	Carne de vită	30 minute	3-30 minute	10	NA
	Pasăre	20 minute	3-30 minute	10	NA
	Carne de porc	30 minute	3-30 minute	10	NA
	Miel	30 minute	3-30 minute	10	NA
	Fructe de mare	8 minute	3-30 minute	10	NA
	Manual	10 minute	3-30 minute	10	NA
Reţetă specială	Orez	14 minute	NA	30	NA
	Supă	20 minute	20-59 minute	50	20-50
	Fasole	20 minute	20-59 minute	70	20-70
	Sarmale în foi de varză	18 minute	10-20 minute	40	NA
	Iaurt	8 ore	6-12 ore	NA	NA
	Gem	55 minute	25-59 minute	NA	NA
Sote		10 minute	10-59 minute	NA	NA
Reîncălzire/Coacere		15 minute	15-59 minute	NA	NA
Păstrare la cald		12 ore	NA	NA	NA
Îngroşare sos		8 minute	5-15 minute	NA	NA

Note

- Păstraţi capacul deschis când folosiţi aceste funcţii: Sote şi Îngroşare sos. Altfel, oala de gătit universală semnalizează sonor pentru a vă aminti.
- Închideţi şi blocaţi capacul când folosiţi aceste funcţii: Gătire sub presiune, Gătire la abur, Orez, Supă şi Fasole. Dacă deblocaţi capacul, oala de gătit universală va opri procesul de preparare, iar indicatorul 🔒 luminează şi emite un sunet.
- Puteţi începe procesul de gătit cu capacul deschis sau închis. Aceasta este valabil pentru Gătire lentă la temperaturi joase, Gătire lentă la temperaturi ridicate, Iaurt şi Păstrare la cald.
- Puteţi începe procesul de gătit cu capacul deschis sau închis şi blocat. Aceasta este valabil pentru Sarmale în foi de varză, Gem şi Reîncălzire/Coacere.
- Când utilizaţi funcţia Manual ( ) în Gătire lentă la temperaturi ridicate, Gătire lentă la temperaturi ridicate sau Gătire la abur, trebuie să setaţi durata de gătit, presiunea de gătit şi timpul de presetare înainte de a începe procesul de preparare.
- În timpul gătitului, aburul va fi eliminat intermitent din orificiile pentru abur. Aceasta are rolul de a asigura un flux de aer optim şi un rezultat adecvat de gătit.
- Când presiunea începe să se acumuleze, oala de gătit universală va elibera automat aer rece din oala interioară prin intermediul orificiului pentru abur. Aceasta pentru a permite senzorului să detecteze şi să controleze cu precizie temperatura şi presiunea din interior.
- Presiunea de preparat poate fi reglată pentru a obţine textura dvs. preferată. Puteţi mări presiunea de preparat pentru a obţine un preparat mai fraged sau o puteţi reduce dacă textura vi se pare prea moale.

Pregătiri înainte de preparare

Avertisment

- Verificaţi instalarea corectă a capacului detaşabil interior.

Notă

- Nu umpleţi vasul interior cu alimente şi lichid sub nivelul minim sau peste nivelul maxim de apă.
- Pentru alimentele care îşi măresc volumul (precum fasolea sau alimentele uscate) în timpul gătitului, nu umpleţi vasul interior cu alimente şi lichid mai mult de jumătate.
- Pentru gătitul orezului, urmaţi indicaţiile privind nivelul de apă de pe interiorul vasului interior. Puteţi să reglaţi nivelul de apă pentru diferite tipuri de orez şi în funcţie de preferinţele dvs. Nu depăşi cantităţile maxime indicate pe peretele intern al vasului interior.
- După începerea procesului de preparare, puteţi apăsa pe pentru a finaliza operaţia curentă, iar aparatul intră în modul de selecţie a meniului.
- După începerea procesului de gătit şi când există deja presiune în vasul interior, trebuie să apăsaţi prelung timp de 3 secunde pentru a anula procesul curent de gătit (nu este suficient un clic pe buton).
- Când se aprinde pe ecran NUMAI butonul înseamnă că aparatul de gătit universal se află în modul standby.

Efectuaţi următoarele pregătiri înainte de a găti cu oala de gătit universală:

1 Rotiţi la stânga mânerul de blocare/deblocare a capacului în poziţia 🔓 (fig. 4).
2 Apăsaţi butonul de deschidere a capacului pentru a deschide capacul superior.
3 Scoateţi vasul interior din oala de gătit universală.
4 Aşezaţi alimentele prespălate în oala interioară, ştergeţi exteriorul şi partea de jos a oalei interioare până la uscare cu o lavetă moale, apoi reintroduceţi-o în oala de gătit universală (fig. 5).
5 Rotiţi mânerul la dreapta pentru blocarea capacului superior.
6 Introduceţi ştecherul în priză (fig. 6).

Notă

- Asiguraţi-vă că exteriorul oalei interioare este curat şi uscat şi că nu există resturi străine pe elementul de încălzire.
- Asiguraţi-vă că vasul interior intră corect în contact cu elementul de încălzire.

Gătire sub presiune

Există 6 submeniuri disponibile. Pentru durata de gătit sub presiune şi intervalul de reglare a presiunii, consultaţi capitolul „Prezentare generală a funcţiilor".

1 Urmează paşii din „Pregătiri înainte de a găti".
2 Apăsaţi sau pentru a selecta gătitul sub presiune ( ), apăsaţi pentru a confirma (fig. 7).
3 Apăsaţi pe sau pe pentru a selecta unul dintre submeniuri.
   ↳ Funcţia de gătit selectată este iluminată, durata implicită de menţinere a presiunii şi presiunea sunt afişate pe ecran.
4 Apăsaţi pentru a selecta dimensiunea cubuleţelor de carne (fig. 8). Definirea dimensiunii cărnii:
   - mică 3-6 cm
   - mare 8-10 cm
5 Apăsaţi pentru a confirma, oala de gătit universală începe să lucreze în modul selectat.
6 Când oala de gătit universală atinge presiunea de gătit, durata de menţinere a presiunii începe să scadă.
7 La scurgerea timpului de menţinere a presiunii, oala de gătit universală trece la etapa de depresurizare, indicatorul luminează, oala de gătit universală începe să elimine presiune la anumite intervale. Nu atingeţi orificiul pentru abur.
8 Oala de gătit universală comută automat la menţinerea modului cald după eliberarea completă a presiunii. Puteţi debloca şi deschide capacul superior.
   ↳ Indicatorul funcţiei de păstrare la cald ( ) se va aprinde.

Notă

- Aşteptaţi ca oala de gătit universală să se răcească în mod natural, pentru a deschide capacul.
- După încheierea procesului de gătit, deconectaţi oala de gătit universală de la priza electrică.

Gătire lentă

Puteţi selecta Gătire lentă la temperaturi joase ( ) sau Gătire lentă la temperaturi ridicate ( ), fiecare funcţie are 6 submeniuri. Pentru durata de gătit şi intervalul de reglare a timpului, consultaţi capitolul „Prezentare generală a funcţiilor".

Notă

- Aceste este meniul de gătit fără presiune.

1 Urmează paşii din „Pregătiri înainte de a găti".
2 Apăsaţi sau selectaţi gătitul lent (sau), apăsaţi pentru a confirma (fig. 9).
3 Apăsaţi pe sau pe pentru a selecta unul dintre submeniuri.
   ↳ Funcţia de gătit selectată este iluminată, durata implicită de gătit este afişată pe ecran.
4 Apăsaţi pentru a confirma, oala de gătit universală începe să lucreze în modul selectat.
5 Oala de gătit universală comută automat la menţinerea modului cald după finalizarea procesului de gătit. Puteţi debloca şi deschide capacul superior.
   ↳ Indicatorul funcţiei de păstrare la cald ( ) se va aprinde.

Gătitul la abur

Pentru durata de gătit şi intervalul de reglare al fiecărui submeniu, consultaţi capitolul „Prezentare generală a funcţiilor".

Notă

- Presiunea de gătit implicită este 10 kPa şi nu poate fi modificată.

1 Urmează paşii din „Pregătiri înainte de a găti".
2 Apăsaţi sau pentru a selecta gătitul la abur ( ), apăsaţi pentru a confirma (fig. 10).
3 Apăsaţi pe sau pe pentru a selecta unul dintre submeniuri.
   ↳ Funcţia de gătit selectată este iluminată, durata de gătit şi presiunea implicită sunt afişate pe ecran.
4 Apăsaţi pentru a confirma, oala de gătit universală începe să lucreze în modul selectat.
5 Când oala de gătit universală atinge presiunea de gătit, durata de menţinere a presiunii începe să scadă. Oala de gătit universală se încălzeşte în timpul evacuării. Pe durata procesului de gătit, nu atingeţi orificiul pentru abur, pentru evitarea arsurilor.
6 La scurgerea timpului de menţinere a presiunii, oala de gătit universală trece la etapa de depresurizare, indicatorul luminează, oala de gătit universală începe să elimine presiune la anumite intervale. Nu atingeţi orificiul pentru abur.
7 Oala de gătit universală comută automat la menţinerea modului cald după eliberarea completă a presiunii. Puteţi debloca şi deschide capacul superior.
   ↳ Indicatorul funcţiei de păstrare la cald ( ) se va aprinde.

Reţete speciale

Această funcţie de gătit are 6 submeniuri: Orez ( ), Supă ( ), Fasole ( ), Sarmale în foi de varză ( ), Iaurt ( ) şi Gem ( ).

Pentru durata de gătit şi intervalul de reglare, consultaţi capitolul „Prezentare generală a funcţiilor".

Notă

- Iaurt ( ) şi Gem ( ) sunt meniuri de gătit fără presiune.

1 Urmează paşii din „Pregătiri înainte de a găti".
2 Apăsaţi sau pentru a selecta reţetele speciale ( ), apăsaţi pentru a confirma (fig. 11).
3 Apăsaţi pe sau pe pentru a selecta unul dintre submeniuri.
   ↳ Funcţia de gătit selectată este iluminată, durata de gătit şi presiunea implicită sunt afişate pe ecran.
4 Apăsaţi pentru a confirma, oala de gătit universală începe să lucreze în modul selectat.
5 Când oala de gătit universală atinge presiunea de gătit, durata de menţinere a presiunii începe să scadă.
6 La scurgerea timpului de menţinere a presiunii, oala de gătit universală trece la etapa de depresurizare, indicatorul luminează, oala de gătit universală începe să elimine presiune la anumite intervale. Nu atingeţi orificiul pentru abur.
7 Oala de gătit universală comută automat la menţinerea modului cald după eliberarea completă a presiunii. Puteţi debloca şi deschide capacul superior.
   ↳ Indicatorul funcţiei de păstrare la cald ( ) se va aprinde.

Sote

Notă

- Păstraţi capacul deschis când utilizaţi funcţia Sote , altfel oala de gătit universală va emite un semnal sonor.

1 Urmează paşii din „Pregătiri înainte de a găti".
2 Apăsaţi sau pentru a selecta gătitul sote-ului ( ), apăsaţi pentru a confirma (fig. 12).
3 Apăsaţi sau pentru a selecta timpul de gătit (fig. 13).
   ↳ Durata de preparare este afişată intermitent pe ecran.
4 Apăsaţi pentru a confirma, oala de gătit universală începe să lucreze în modul selectat.
5 Oala de gătit universală comută automat la modul standby după finalizarea procesului de gătit.

Reîncălzire/Coacere

1 Desprindeţi mâncarea răcită şi distribuiţi-o uniform în vasul interior.
2 Toarnă apă peste preparat, pentru a împiedica uscarea excesivă a acestuia. Cantitatea de apă va depinde de cantitatea de mâncare.
3 Închideţi capacul, introduceţi ştecherul în priză şi porniţi aparatul.
4 Apăsaţi sau selectaţi Reîncălzire/Coacere ( ) (fig. 14).
5 Apăsaţi sau pentru a selecta timpul de gătit.
   ↳ Durata de preparare este afişată intermitent pe ecran.
6 Apăsaţi pentru a confirma, oala de gătit universală începe să lucreze în modul selectat.
7 Oala de gătit universală comută automat la menţinerea modului cald după finalizarea completă a procesului de gătit.
   ↳ Indicatorul funcţiei de păstrare la cald ( ) se va aprinde.

Reglaţi durata de preparat, presiunea şi întârzierea la pornire

Notă

- Nu se poate regla durata de preparare pentru Orez şi funcţia Păstrare la cald.
- Nivelul de presiune nu este reglabil pentru: Gătire lentă la temperaturi joase, Gătire lentă la temperaturi ridicate, Gătit la abur, Orez, Sarmale în foi de varză, Iaurt, Gem, Sote, Îngroşare sos, Reîncălzire/Coacere şi Păstrare la cald.

Puteţi regla durata de preparare, presiunea implicită şi întârzierea la pornire în timpul selecţiei meniurilor.

1 După ce alegeţi o funcţie dorită, apăsaţi prelung pentru a regla durata de preparare (fig. 15).
   ↳ Pe ecran se afişează indicatorul de timp.
   ↳ Durata de preparare se afişează intermitent.
2 Apăsaţi sau pentru a seta durata (fig. 16).

3 Atingeţi pentru a confirma. Apăsaţi sau pentru a seta presiunea (fig. 17).
↳ Pe ecran se afişează indicatorul de presiune kPa.
↳ Presiunea de preparare se afişează intermitent.

4 Atingeţi pentru a confirma. Apăsaţi sau pentru a seta întârzierea la pornire (fig. 18).
↳ Pe ecran se afişează indicatorul de întârziere la pornire.

5 Apăsaţi pentru a confirma, oala de gătit universală începe să lucreze în modul selectat.

Notă

- Puteţi mări presiunea de preparat pentru a obţine un preparat şi mai fraged, după preferinţele dvs., sau o puteţi reduce dacă textura vi se pare prea moale.
- Apăsaţi pe pentru a anula durata de preparare / presiunea / întârzierea la pornire.

Adăugarea ingredientelor

Această funcţie permite deschiderea capacului pe durata procesului de gătit sub presiune şi adăugarea mai multor ingrediente.

Notă

- Funcţia de adăugare a ingredientelor este disponibilă pentru toate meniurile de gătit sub presiune.

1 După începerea procesului de gătit, butonul va lumina dacă funcţia selectată permite adăugarea ingredientelor.
2 Puteţi apăsa oricând pe în timpul procesului de menţinere a presiunii.
↳ Procesul curent de gătit se întrerupe, oala de gătit universală emite un semnal sonor şi începe depresurizarea.
3 La eliminarea completă a presiunii, indicatorul de capac deblocat luminează intermitent şi oala de gătit universală emite un semnal sonor. Puteţi deschide capacul superior pentru a adăuga ingredientele dorite (fig. 19).
4 Rotiţi mânerul la dreapta pentru blocarea capacului superior.
5 Dacă nu adăugaţi ingredientele în două minute, oala de gătit universală va relua procesul anterior de gătit.

Îngroşarea sosului

Notă

- În modul aşteptare, funcţia Îngroşare sos se aplică tuturor funcţiilor de gătit.
- În modul Păstrare la cald, funcţia Îngroşare sos nu se aplică la aceste funcţii: Reîncălzire/Coacere, Orez, Sarmale în foi de varză, Iaurt şi Gem.
- Durata implicită este de 8 minute şi poate fi setată între 5 şi 15 minute.
- În timpul rulării funcţiei Îngroşare sos, apăsaţi pentru a anula.
- Când utilizaţi această funcţie, menţineţi capacul deschis.

1 Apăsaţi butonul în modul standby sau în modul Păstrare la cald.
↳ Se afişează timpul de gătit implicit (fig. 20).
2 Apăsaţi pe sau pe pentru a seta timpul de gătit dorit. Atingeţi pentru a confirma.
3 Oala de gătit universală comută automat la menţinerea modului cald după expirarea timpului de gătit.
↳ Indicatorul funcţiei de păstrare la cald ( ) se va aprinde.

Configurarea blocării pentru copii

Pentru a preveni utilizarea aparatului de către copii sau pentru a evita operaţiile neprevăzute în timpul gătitului, puteţi seta funcţia de blocare pentru copii.

1 După începerea procesului de gătit, apăsaţi prelung timp de 3 secunde pentru a activa blocarea pentru copii (fig. 21).
↳ Celelalte butoane sunt fără reacţie.
2 Apăsaţi prelung din nou timp de 3 secunde pentru a dezactiva blocarea pentru copii.

Configurarea meniului Preferinţele mele

Puteţi seta oricare trei meniuri ca „Preferinţe”. Înainte de a efectua orice modificări ale setării, cele trei menuri implicite sunt Gătire sub presiune - Vită ( )- .

Dacă trebuie să modificaţi Preferinţă - la Gătire la abur - Porc ( ), urmaţi paşii de mai jos:

1 Apăsaţi şi menţineţi timp de 3 secunde până când luminează intermitent (fig. 22).
↳ luminează intermitent.
↳ Pictogramele de pe meniul implicit luminează intermitent.
2 Apăsaţi în mod repetat până când apare intermitent pe ecranul de afişare.
3 Apăsaţi sau pentru a selecta Gătit la abur - Porc ( ). (fig. 23)
4 Atingeţi pentru a confirma. Apăsaţi sau pentru a seta durata de gătit.

Notă

- Pentru funcţia de gătit sub presiune, trebuie să setaţi presiunea înainte de a salva un nou meniu favorit.

5 Atingeţi pentru a confirma (fig. 24).
↳ Vechiul meniu din este înlocuit de noul meniu.
6 Urmaţi paşii 1-5 pentru a seta sau .
7 Apăsaţi în mod repetat pe pentru a accesa meniul Preferatele mele, apăsaţi pe pentru a începe procesul de preparare.

4 Curăţarea şi întreţinerea

Notă

- Scoateţi din priză oala de gătit universală înainte de a începe să o curăţaţi.
- Aşteptaţi până când oala de gătit universală s-a răcit suficient înainte de a o curăţa.

Capac interior

- Deşurubaţi şurubul din jurul controlerului de temperatură, rotind spre stânga (fig. 25).
- Ţineţi capacul interior detaşabil şi trageţi-l spre exterior pentru a-l scoate din capacul superior pentru curăţare.
- Înmoaie în apă fierbinte şi curăţă cu un burete (fig. 26).
- Pentru asamblarea capacului interior detaşabil, ataşaţi-l complet pe capacul superior, apoi strângeţi în sens orar piuliţa din jurul controlerului de temperatură.

Casetă de abur

- Urmaţi paşii de mai sus pentru a demonta capacul interior.
- Dezasamblaţi caseta de abur de pe capacul interior conform instrucţiunilor de mai jos (fig. 27):
- Direcţionaţi jetul de apă de la robinet spre orificiul din partea din spate a casetei de abur, umpleţi-o cu apă şi scuturaţi-o pentru a o curăţa bine şi a elimina reziduurile alimentare. Reasamblaţi caseta de abur pe capacul interior după finalizarea curăţării (fig. 28).

Flotor

- Ţineţi inelul de cauciuc în jurul flotorului şi trageţi spre exterior pentru a-l scoate de pe capacul superior. Curăţaţi-l regulat cu apă şi asiguraţi-vă că nu există resturi alimentare lipite pe acesta, în caz contrar fiind dificilă deschiderea capacului (fig. 29).
- Pentru a asambla flotorul, amplasaţi capătul subţire al flotorului în orificiul din capac şi asamblaţi inelul de cauciuc din jurul flotorului (fig. 30).
- De asemenea, puteţi adăuga apă în vas şi porni funcţia de abur pentru a facilita curăţarea.

Regulator de presiune

- Ţineţi mânerul regulatorului de presiune şi trageţi-l uşor afară. Clătiţi-l sub apă de la robinet pentru a elimina resturile alimentare din interior sau folosiţi o scobitoare (fig. 31).
- Ţineţi mânerul din dreapta al regulatorului de presiune şi asamblaţi-l înapoi pe capacul interior (fig. 32).

Garnitură de etanşare

Notă

- Nu scoateţi forţat inelul de etanşare, acesta va prezenta scurgeri dacă nu este complet asamblat.

- Amplasaţi inelul de etanşare cu canalul orientat în sus, pe o suprafaţă plană (fig. 33).
- Amplasaţi verso-ul capacului interior detaşabil pe inelul de etanşare (fig. 34).
- Introduceţi marginea exterioară a capacului interior în canal, asigurându-vă că inelul de etanşare se potriveşte în mod adecvat în capac (fig. 35).

Interior

Interiorul capacului exterior şi al corpului principal şi elementul de încălzire:
- Ştergeţi cu o lavetă umedă.
- Asiguraţi-vă că aţi îndepărtat toate resturile alimentare rămase pe oala de gătit universală.

Notă

- Nu scoateţi forţat inelul de etanşare, acesta va prezenta scurgeri dacă nu este complet asamblat.

Exterior

Suprafaţa capacului exterior şi exteriorul corpului principal:
- Şterge cu o lavetă umedă cu apă cu săpun.
- Şterge panoul de control utilizând doar o cârpă moale şi uscată.

Accesorii şi vas interior

Polonic de supă şi vas interior.
- Înmoaie în apă fierbinte şi curăţă cu un burete.

5 Reciclarea

Acest simbol înseamnă că produsul nu poate fi eliminat împreună cu gunoiul menajer obişnuit (2012/19/UE).
Urmează regulile din ţara ta pentru colectarea separată a produselor electrice şi electronice. Eliminarea corectă contribuie la prevenirea consecinţelor negative asupra mediului şi asupra sănătăţii umane.

6 Garanţie şi asistenţă

Versuni oferă o garanţie de doi ani după achiziţia acestui produs. Această garanţie nu este valabilă dacă o defecţiune se datorează utilizării incorecte sau întreţinerii necorespunzătoare. Garanţia noastră nu îţi afectează drepturile de consumator conferite prin lege. Pentru mai multe informaţii sau pentru revendicarea garanţiei, accesează site-ul nostru web **www.philips.com/support.**

7 Specificaţii

Model	Putere nominală	Capacitate nominală	Diametru
HD2151	910 - 1090 W	5,0 l	22 cm

Notă

- Scoateţi din priză oala de gătit universală dacă nu este utilizată timp îndelungat.

8 Depanare

Dacă întâmpinaţi probleme atunci când utilizaţi acest aparat, verificaţi următoarele aspecte înainte de a solicita o intervenţie de service. Dacă nu poţi soluţiona problema, contactează centrul Philips de asistenţă pentru clienţi din ţara ta.

Problemă	Soluţie
Am probleme la închiderea capacului superior.	• Capacul interior nu este montat corespunzător. Capacul interior şi inelul de etanşare trebuie să fie bine asamblate. • Mânerul este în poziţia . Rotiţi-l în sens invers, în poziţia .
Am dificultăţi la deschiderea capacului superior după eliberarea presiunii.	• Asiguraţi-vă că mânerul se află în poziţia . • Este posibil să existe resturi alimentare pe partea de jos a supapei flotante. Nu o deschideţi forţat, există pericol de arsuri. Aşteptaţi răcirea aparatului (circa 30 de minute) apoi rotiţi în mod repetat mânerul înainte şi înapoi.
Alimentele nu sunt gătite.	• S-a selectat o funcţie sau un timp incorect, măriţi timpul de preparare sau modificaţi metoda de preparare. • Asiguraţi-vă că nu există resturi sau obiecte străine pe elementul de încălzire şi pe exteriorul vasului interior, înainte de a porni oala de gătit universală. • Elementul de încălzire este deteriorat sau vasul interior este deformat. Du aparatul de gătit la distribuitorul Philips sau la un centru de service autorizat de Philips.
Scurgeri de aer sau de abur din capac sau din orificiul pentru abur.	• Piuliţa de capac din jurul controlerului de temperatură este slăbită. Strângeţi bine piuliţa de capac, folosind unelte adecvate. • Inelul de etanşare nu este bine asamblat. Asiguraţi-vă că este bine asamblat în jurul capacului interior detaşabil. • Există resturi alimentare în inelul de etanşare. Asiguraţi-vă că inelul de etanşare este curat. • Există resturi alimentare pe supapa flotantă. Curăţaţi supapa flotantă. • Există resturi alimentare în regulatorul de presiune. Curăţaţi regulatorul de presiune. • Regulatorul de presiune nu este bine asamblat. Asiguraţi-vă că este bine asamblat. • Capacul nu este complet închis şi încuiat. Verificaţi fixarea completă şi blocarea capacului în poziţia adecvată.
Pe ecran se afişează E1, E2, E3, E8, E10, E11 sau E16.	• Oala de gătit universală a suferit o defecţiune. Duceţi aparatul la un distribuitor Philips sau la un centru de service autorizat de Philips.
Problemele de mai sus persistă.	• Oala de gătit universală se confruntă cu o defecţiune. În acest caz, vă rugăm: (1) Să efectuaţi personal operaţii de service. Contactaţi Centrul de asistenţă pentru clienţi şi vă vom putea oferi instrucţiuni şi vă putem ajuta să rezolvaţi problema prin metode video. (2) Să transportaţi aparatul la service. Transportaţi produsul la centrul de service Philips. (3) Să stabiliţi o intervenţie de service locală. Contactaţi-ne şi vom stabili o reparaţie autorizată Philips a produsului dvs., fără costuri suplimentare.

Русский

1 Важная информация

Перед эксплуатацией прибора внимательно ознакомьтесь с данной инструкцией по безопасности и сохраните ее для дальнейшего использования в качестве справочного материала.

Опасно

- Запрещается погружать прибор в воду.

Внимание!

- Перед подключением прибора убедитесь, что указанное на нем номинальное напряжение соответствует напряжению местной электросети.
- Данный прибор предназначен только для использования в домашних или других подобных условиях, в том числе:
  - на кухнях для персонала магазинов, офисов и других подобных заведений;
  - в загородных домах и на фермах;
  - постояльцами гостиниц, гостевых домов и других подобных заведений;
  - постояльцами мини-отелей.
- Лица с ограниченными физическими или умственными возможностями, а также лица с недостаточным опытом и знаниями могут пользоваться этим прибором только под присмотром или после получения инструкций по безопасному использованию прибора и при условии понимания потенциальных опасностей.
- Не позволяйте детям играть с прибором.
- Не разрешайте детям осуществлять очистку и обслуживание прибора.
- Данный прибор не предназначен для использования детьми.
- Храните прибор и шнур в недоступном для детей месте.
- В случае повреждения сетевого шнура его необходимо заменить на шнур, который можно приобрести у производителя.
- Запрещается подключать данный прибор к внешнему таймеру или системам дистанционного управления.
- ВНИМАНИЕ! Во избежание травм используйте прибор в соответствии с инструкциями.
- ВНИМАНИЕ! Во избежание возникновения опасных ситуаций не допускайте проливания жидкостей на разъем питания.
- Осторожно! По окончании использования поверхность нагревательного элемента выделяет остаточное тепло.
- Поверхности, контактирующие с пищей, очищайте с помощью чистой и сухой ткани.
- Подключайте прибор только к заземленной розетке. Всегда проверяйте плотность подключения сетевой вилки к розетке электросети.
- Не пользуйтесь прибором в случае повреждения шнура питания, сетевой вилки, внутренней чаши, уплотнительного кольца или корпуса прибора.
- Не допускайте свисания шнура питания с края стола или места установки прибора.
- Перед подключением сетевой вилки к розетке электросети убедитесь, что нагревательный элемент и внешняя поверхность внутренней чаши являются чистыми и сухими.
- Запрещается подключать прибор к электросети и касаться панели управления мокрыми руками.
- Клапан регулятора давления, обеспечивающий выход пара, необходимо регулярно проверять — он не должен быть заблокирован.
- Перед подключением прибора к сети убедитесь, что розетка питания чистая и сухая.
- Крышку можно открывать только после сброса давления.
- Не пользуйтесь прибором, если из-под крышки выходит слишком много воздуха или пара.
- При приготовлении супов и других жидких блюд не сбрасывайте давление, переводя регулятор давления в положение выхода пара. В противном случае из клапана регулятора давления может произойти выброс жидкости. Перед тем как открыть крышку, дождитесь, пока давление сбросится автоматически, и поплавковый клапан опустится вниз.

Внимание!

- Запрещается пользоваться какими-либо аксессуарами или деталями других производителей, а также аксессуарами и деталями, не имеющими специальной рекомендации Philips. При использовании таких аксессуаров и деталей гарантийные обязательства теряют силу.
- Не подвергайте прибор воздействию высоких температур, а также не устанавливайте его на работающую или неостывшую печь или плиту.
- Не подвергайте прибор воздействию прямых солнечных лучей.
- Прибор необходимо ставить на устойчивую горизонтальную ровную поверхность.
- Для перемещения прибора используйте боковые ручки, а не верхнюю крышку.
- При выпуске давления через клапан регулятора давления происходит выброс горячего пара или жидкости. Лицо и руки должны находиться на безопасном расстоянии от отверстия выхода пара.
- Всегда устанавливайте в прибор внутреннюю чашу перед подключением к сети питания и включением.
- Не ставьте внутреннюю чашу непосредственно на открытый огонь для приготовления блюд.
- Не используйте деформированную внутреннюю чашу.
- Убедитесь, что уплотнительное кольцо не загрязнено и находится в хорошем состоянии.
- Во время работы прибора некоторые его поверхности могут нагреваться. Прикасаясь к поверхностям прибора, будьте особенно осторожны.
- Остерегайтесь выхода горячего пара из отверстия выхода пара во время приготовления или при открытии крышки прибора. Лицо и руки должны находиться на безопасном расстоянии от источника выхода пара.
- Не поднимайте и не перемещайте прибор во время работы.
- Во избежание переполнения внутренней чаши не наполняйте ее выше отметки максимального уровня.
- Во время приготовления не опускайте в чашу кухонные принадлежности.
- Используйте только те принадлежности, которые входят в комплектацию устройства. Не используйте острые кухонные приспособления.
- Во избежание повреждения поверхности чаши приготовление моллюсков и ракообразных вместе с панцирем не рекомендуется. Перед приготовлением удалите панцирь.
- Не ставьте на крышку магнитные материалы. Не устанавливайте прибор рядом с магнитными материалами.
- Прежде чем мыть или переставлять прибор, дайте ему остыть до комнатной температуры.
- Всегда очищайте прибор после использования. Запрещается мыть прибор в посудомоечной машине.
- Если прибор не используется в течение длительного времени, всегда отсоединяйте его от электросети.
- В случае нарушения правил использования прибора, при его использовании в качестве профессионального или полупрофессионального оборудования, а также при нарушении правил данной инструкции по безопасности гарантийные обязательства утрачивают свою силу, и в этом случае компания Philips не несет ответственности за какой бы то ни было причиненный ущерб.
- Прочтите эти инструкции.
- Не позволяйте детям находиться рядом с мультиваркой во время работы прибора.
- Не ставьте мультиварку в нагретый духовой шкаф.
- Перемещайте мультиварку максимально аккуратно, когда прибор готовит под давлением. Не прикасайтесь к горячим поверхностям. Используйте ручки и регуляторы. Если необходимо, используйте дополнительную защиту.
- Используйте мультиварку только в целях, для которых она предназначена.
- Этот прибор готовит продукты под давлением. Во избежание ожогов используйте мультиварку согласно инструкциям. Убедитесь, что мультиварка плотно закрыта, прежде чем повышать температуру.
- Никогда не открывайте мультиварку принудительно. Не открывайте прибор, пока не убедитесь в сбросе давления.
- Не используйте мультиварку без воды; это приведет к значительному повреждению прибора.
- Не наполняйте мультиварку более чем на 2/3 от максимального объема внутренней чаши. При приготовлении ингредиентов, которые увеличиваются в объеме во время приготовления, например риса или сушеных овощей, не заполняйте внутреннюю чашу более чем на половину ее объема.
- Используйте совместимые источники тепла согласно инструкциям по эксплуатации.
- После приготовления мяса с кожей (к примеру, говяжьего языка), которое может раздуться под давлением, не протыкайте вздувшуюся кожу, иначе можете получить ожог.
- При приготовлении выпечки немного встряхните прибор перед открыванием крышки, чтобы избежать выброса приготовленного блюда.
- Перед каждым использованием прибора убедитесь, что клапаны не закрыты посторонними объектами. Следуйте инструкциям по эксплуатации.
- Никогда не используйте мультиварку в режиме высокого давления для приготовления еды во фритюре.
- Не пытайтесь влиять на работу систем безопасности, кроме выполнения действий, указанных в инструкции по эксплуатации.
- Используйте только совместимые с вашей моделью прибора запасные части от производителя. В частности, используйте корпус и крышку от указанного производителя для совместимости компонентов.
- Ремонт необходимо выполнять только квалифицированным специалистам.
- Мультиварку необходимо хранить в сухом месте.
- Посетите веб-сайт **www.philips.com/support** для загрузки инструкции по эксплуатации.

Функция возобновления работы в случае сбоя электропитания

Для данного прибора предусмотрена функция, которая позволяет «запомнить» этап приготовления при отключении электричества.
- Если отключение электричества происходит в процессе приготовления, а подача питания восстанавливается в течение 30 минут, отсчет времени приготовления возобновляется после восстановления подачи электричества.
- Если отключение электричества происходит в режиме отложенного старта, а подача питания восстанавливается в течение 30 минут, отсчет времени возобновляется после восстановления подачи электричества.
- Если подача питания не восстанавливается в течение 30 минут, прибор может не продолжить приготовление по выбранной ранее программе, а вместо этого перейти в режим ожидания.

Электромагнитные поля (ЭМП)

Этот прибор соответствует применимым стандартам и нормам по воздействию электромагнитных полей.

2 Мультиварка «Все в одном»

Поздравляем с покупкой, и добро пожаловать в клуб Philips!

Чтобы воспользоваться всеми преимуществами поддержки Philips, зарегистрируйте устройство на веб-сайте **www.philips.com/welcome**.

Комплектация (рис. 1)

Основное устройство
Внутренняя чаша
Половник для риса и супа
Мерный стакан
Сетевой шнур
Съемная внутренняя крышка
Подставка для приготовления на пару
Инструкция по эксплуатации
Книга рецептов
Гарантийный талон
Демонстрационное руководство по началу работы

Обзор устройства (рис. 2)

①	Верхняя крышка	⑩	Панель управления
②	Уплотнительное кольцо	⑪	Датчик температуры
③	Съемная внутренняя крышка	⑫	Устройство выпуска пара
④	Фиксирующая гайка	⑬	Разъем питания
⑤	Предохранительный клапан	⑭	Кнопка открывания крышки
⑥	Вход клапана регулятора давления	⑮	Ручка блокировки / разблокировки крышки
⑦	Поплавковый клапан	⑯	Отверстие выхода пара
⑧	Внутренняя чаша	⑰	Клапан регулятора давления
⑨	Шкала уровня воды		

Описание панели управления (рис. 3)

⑱	Индикатор заблокированной крышки	㉕	Индикатор выбора уровня давления
⑲	Кнопка добавления ингредиента	㉖	Индикатор отсрочки старта
⑳	Кнопка приготовления соуса	㉗	Кнопка выбора меню вниз
㉑	Кнопка любимый рецепт	㉘	Кнопка выбора меню вверх
㉒	Кнопка выбора размера порции мяса	㉙	Кнопка подтверждения/ включения защиты от детей
㉓	Индикатор защиты от детей	㉚	Кнопка отмены
㉔	Индикатор настройки таймера	㉛	Индикатор разблокированной крышки

3 Использование мультиварки «Все в одном»

Программа приготовления

Режим приготовления	Предустановленная программа	Время приготовления, установленное по умолчанию	Регулируемое время приготовления	Давление по умолчанию (кПа)	Регулируемый диапазон давления (кПа)
Приготовление под давлением	Говядина ( )	30 минут	3–59 минут	70	20–70
	Птица ( )	15 минут	2–59 минут	60	20–70
	Свинина ( )	15 минут	0–59 минут	70	20–70
	Баранина ( )	20 минут	3–59 минут	70	20–70
	Морепродукты ( )	3 минуты	1–59 минут	40	20–70
	Ручной ( )	5 минут	2–59 минут	20	20–70
Медленное приготовление при низкой температуре	Говядина ( )	12 часов	2–12 часов	Нет	Нет
	Птица ( )	10 часов	2–12 часов	Нет	Нет
	Свинина ( )	10 часов	2–12 часов	Нет	Нет
	Баранина ( )	10 часов	2–12 часов	Нет	Нет
	Морепродукты ( )	8 часов	2–12 часов	Нет	Нет
	Ручной ( )	2 часа	2–12 часов	Нет	Нет
Медленное приготовление при высокой температуре	Говядина ( )	6 часов	2–12 часов	Нет	Нет
	Птица ( )	4 часа	2–12 часов	Нет	Нет
	Свинина ( )	4 часа	2–12 часов	Нет	Нет
	Баранина ( )	4 часа	2–12 часов	Нет	Нет
	Морепродукты ( )	2 часа	2–12 часов	Нет	Нет
	Ручной ( )	2 часа	2–12 часов	Нет	Нет
Пароварка	Говядина ( )	30 минут	3–30 минут	10	Нет
	Птица ( )	20 минут	3–30 минут	10	Нет
	Свинина ( )	30 минут	3–30 минут	10	Нет
	Баранина ( )	30 минут	3–30 минут	10	Нет
	Морепродукты ( )	8 минут	3–30 минут	10	Нет
	Ручной ( )	10 минут	3–30 минут	10	Нет
Специальный рецепт	Рис	14 минут	Нет	30	Нет
	Суп	20 минут	20–59 минут	50	20-50
	Бобовые	20 минут	20–59 минут	70	20–70
	Голубцы	18 минут	10–20 минут	40	Нет
	Йогурт	8 часов	6—12 часов	Нет	Нет
	Варенье	55 минут	25–59 минут	Нет	Нет
Тушение		10 минуты	10–59 минут	Нет	Нет
Разогрев/Выпекание		15 минут	15–59 минут	Нет	Нет
Поддержание температуры		12 часов	Нет	Нет	Нет
Приготовление соуса		8 минут	5–15 минут	Нет	Нет

Примечания

- Не закрывайте крышку при приготовлении в следующих режимах: тушение и приготовление соуса. В этом случае мультиварка напомнит вам открыть крышку.
- Закройте и заблокируйте крышку в следующих режимах: приготовление под давлением, приготовление на пару, рис, суп и бобовые. Если открыть крышку, мультиварка остановит процесс приготовления, издаст звуковой сигнал и включит индикатор.
- Вы можете запустить приготовление с открытой или закрытой крышкой. Это допустимо в следующих режимах: медленное приготовление при низкой температуре, медленное приготовление при высокой температуре, йогурт и поддержание температуры.
- Вы можете запустить приготовление с открытой или закрытой+заблокированной крышкой. Это допустимо в следующих режимах: голубцы, варенье и разогрев/выпекание.
- В ручном ( ) режиме для следующих режимов: медленное приготовление при низкой температуре, медленное приготовление при высокой температуре и приготовление на пару вам необходимо будет вручную настроить время приготовления, уровень давления и предустановленные интервалы перед началом приготовления.
- Во время приготовления пар будет выходить через клапан регулятора давления пара с определенным временным интервалом. Это обеспечит оптимальный воздухопоток и результат приготовления.
- При повышении давления мультиварка «Все в одном» будет автоматически выпускать пар из внутренней чаши через клапан регулятора давления. Это необходимо для того, чтобы датчик мог точно распознавать температуру и давление внутри прибора.
- Уровень давления может быть отрегулирован для достижения необходимой текстуры блюда. Давление при приготовлении можно увеличить для более нежной текстуры или уменьшить, если блюдо получается слишком мягким.

Подготовка к работе

Внимание!

- Убедитесь, что съемная внутренняя крышка установлена должным образом.

Примечание

- Не наполняйте внутреннюю чашу ингредиентами и жидкостью ниже минимального уровня и выше максимального уровня.
- При использовании продуктов или жидкостей (например, бобов или сушеных ингредиентов), которые во время приготовления увеличиваются в объеме, не заполняйте внутреннюю чашу более чем на 1/2.
- При приготовлении риса ориентируйтесь на шкалу уровня воды на внутренней поверхности чаши. Объем воды можно изменять в соответствии с типом риса и вашими предпочтениями. Не превышайте максимальные отметки, указанные на внутренней поверхности чаши.
- После начала приготовления можно нажать для остановки текущей программы, после чего прибор перейдет в меню выбора режима.
- После начала приготовления и при повышенном давлении во внутренней чаше для отмены текущей программы приготовления необходимо нажать и удерживать кнопку в течение 3 секунд (быстрое разовое нажатие не сработает).
- Если на экране горит ТОЛЬКО кнопка , это означает, что мультиварка «Все в одном» находится в режиме ожидания.

Перед приготовлением в мультиварке «Все в одном» выполните следующие подготовительные действия:

1 Поверните ручку блокировки/разблокировки крышки против часовой стрелки в положение (рис. 4).
2 Нажмите кнопку открывания крышки, чтобы открыть верхнюю крышку.
3 Извлеките внутреннюю чашу из мультиварки.
4 Поместите предварительно мытые продукты во внутреннюю чашу, протрите внешнюю и внутреннюю стенки чаши насухо мягкой тканью, после чего поместите ее обратно в мультиварку (рис. 5).
5 Поверните ручку по часовой стрелке для блокировки верхней крышки.
6 Подключите сетевую вилку к розетке (рис. 6).

Примечание

- Убедитесь, что внешняя поверхность внутренней чаши сухая и чистая, а на нагревательном элементе отсутствуют загрязнения.
- Убедитесь, что внутренняя чаша полностью касается нагревательного элемента.

Приготовление под давлением

Доступно 6 подразделов меню. Для настройки времени приготовления под давлением и диапазона значений давления см. главу «Программа приготовления».

1 Следуйте инструкциям в главе «Подготовка к работе».
2 Коснитесь или для выбора режима приготовления под давлением ( ), коснитесь для подтверждения (рис. 7).
3 Коснитесь или для выбора одного из подразделов меню.
   ↳ Выбранная функция приготовления, выбранное по умолчанию время поддержания давления и значение давления отобразятся на экране.
4 Коснитесь для выбора размера порции мяса (рис. 8).
   Определение размера кусков мяса:
   - маленькие 3–6 cm
   - большие 8–10 cm
5 Коснитесь для подтверждения; мультиварка «Все в одном» начнет работать в выбранном режиме.
6 Когда давление в мультиварке достигнет необходимого уровня, начнется обратный отсчет времени поддержания давления.
7 Когда обратный отсчет завершится, мультиварка перейдет на этап сброса давления, загорится индикатор kPa, и прибор начнет сброс давления с определенным временным интервалом. Не касайтесь отверстия выхода пара.
8 Мультиварка автоматически переключается в режим поддержания температуры после полного сброса давления. После этого можно разблокировать и открыть верхнюю крышку.
   ↳ Загорится индикатор поддержания температуры ( ).

Примечание

- Подождите, пока мультиварка остынет, после чего откройте крышку.
- После завершения процесса приготовления отсоедините мультиварку от электросети.

Медленное приготовление

Вы можете выбрать режим медленного приготовления при низкой температуре ( ) или медленного приготовления при высокой температуре ( ), каждый из которых имеет 6 подразделов. Для настройки времени приготовления и диапазона значений времени см. главу «Программа приготовления».

Примечание

- Это режим приготовления без давления.

1 Следуйте инструкциям в главе «Подготовка к работе».
2 Коснитесь или для выбора режима медленного приготовления (или), коснитесь для подтверждения (рис. 9).
3 Коснитесь или для выбора одного из подразделов меню.
   ↳ Выбранная функция приготовления и выбранное по умолчанию время приготовления отобразится на экране.
4 Коснитесь для подтверждения; мультиварка начнет работать в выбранном режиме.
5 Мультиварка автоматически переключается в режим поддержания температуры после окончания приготовления. После этого можно разблокировать и открыть верхнюю крышку.
   ↳ Загорится индикатор поддержания температуры ( ).

Приготовление на пару

Для настройки времени приготовления и параметров каждого подраздела меню см. главу «Программа приготовления».

Примечание

- По умолчанию давление для приготовления составляет 10 кПа, и это значение нельзя изменить.

1 Следуйте инструкциям в главе «Подготовка к работе».
2 Коснитесь или для выбора приготовления на пару ( ), коснитесь для подтверждения (рис. 10).
3 Коснитесь или для выбора одного из подразделов меню.
   ↳ Выбранная функция приготовления, выбранное по умолчанию время приготовления и значение давления отобразятся на экране.
4 Коснитесь для подтверждения; мультиварка начнет работать в выбранном режиме.
5 Когда давление достигнет необходимого уровня, начнется обратный отсчет времени поддержания давления. Мультиварка выпускает пар через отверстие выхода пара во время нагрева. Не прикасайтесь к отверстию выхода пара во время процесса приготовления во избежание риска получения ожогов.
6 Когда обратный отсчет завершится, мультиварка перейдет на этап сброса давления, загорится индикатор kPa, и прибор начнет сброс давления с определенным временным интервалом. Не касайтесь отверстия выхода пара.
7 Мультиварка автоматически переключается в режим поддержания температуры после полного сброса давления. После этого можно разблокировать и открыть верхнюю крышку.
   ↳ Загорится индикатор поддержания температуры ( ).

Специальные рецепты

В этом разделе доступно 6 подразделов: рис ( ), суп ( ), бобовые ( ), голубцы ( ), йогурт ( ) и варенье ( ).

Для настройки времени приготовления и диапазона значений времени см. главу «Программа приготовления».

Примечание

- Йогурт ( ) и варенье ( ) — это режимы приготовления без давления.

1 Следуйте инструкциям в главе «Подготовка к работе».
2 Коснитесь или для выбора специальных рецептов ( ), коснитесь для подтверждения (рис. 11).
3 Коснитесь или для выбора одного из подразделов меню.
   ↳ Выбранная функция приготовления, выбранное по умолчанию время приготовления и значение давления отобразятся на экране.
4 Коснитесь для подтверждения; мультиварка начнет работать в выбранном режиме.
5 Когда давление в мультиварке достигнет необходимого уровня, начнется обратный отсчет времени поддержания давления.
6 Когда обратный отсчет завершится, мультиварка перейдет на этап сброса давления, загорится индикатор kPa, и прибор начнет сброс давления с определенным временным интервалом. Не касайтесь отверстия выхода пара.
7 Мультиварка «Все в одном» автоматически переключается в режим поддержания температуры после полного сброса давления. После этого можно разблокировать и открыть верхнюю крышку.
   ↳ Загорится индикатор поддержания температуры ( ).

Тушение

Примечание

- Не закрывайте крышку в режиме тушение, иначе мультиварка будет издавать звуковой сигнал.

1 Следуйте инструкциям в главе «Подготовка к работе».
2 Коснитесь или для выбора режима тушение ( ), коснитесь для подтверждения (рис. 12).
3 Коснитесь или для выбора времени приготовления (рис. 13).
   ↳ На дисплее начнет мигать время приготовления.
4 Коснитесь для подтверждения; мультиварка начнет работать в выбранном режиме.
5 Мультиварка «Все в одном» автоматически переключается в режим ожидания после окончания приготовления.

Разогрев/выпекание

1 Помешайте остывшее блюдо и равномерно распределите ингредиенты во внутренней чаше.
2 Для того чтобы блюдо не получилось сухим, добавьте немного воды. Количество воды зависит от объема порции.
3 Закройте крышку, вставьте вилку сетевого шнура в розетку электросети и включите прибор.
4 Коснитесь или для выбора режима разогрев/выпекание ( ) (рис. 14).
5 Коснитесь или для выбора времени приготовления.
   ↳ На дисплее начнет мигать время приготовления.
6 Коснитесь для подтверждения; мультиварка начнет работать в выбранном режиме.
7 Мультиварка «Все в одном» автоматически переключается в режим поддержания температуры после окончания приготовления.
   ↳ Загорится индикатор поддержания температуры ( ).

Настройка времени приготовления, давления и отсрочки старта

Примечание

- Время приготовления для режимов приготовления риса и поддержания температуры недоступно для настройки.
- Уровень давления нельзя настроить в следующих режимах: медленное приготовление при низкой температуре, медленное приготовление при высокой температуре, приготовление на пару, рис, голубцы, йогурт, варенье, тушение, приготовление соуса, разогрев/выпекание и поддержание температуры.

Вы можете настраивать время приготовления, уровень давления и отсрочку старта на стадии выбора меню.

1 После выбора режима коснитесь и удерживайте для настройки времени приготовления (рис. 15).
   ↳ На экране загорится индикатор времени.
   ↳ Мигает время приготовления.
2 Коснитесь или для настройки времени (рис. 16).
3 Нажмите для подтверждения. Коснитесь или для настройки давления (рис. 17).
   ↳ На экране загорится индикатор давления kPa.
   ↳ Мигает значок приготовления под давлением.
4 Нажмите для подтверждения. Коснитесь или для настройки времени отсрочки старта (рис. 18).
   ↳ На экране отображается индикатор отсрочки старта.
5 Коснитесь для подтверждения; мультиварка «Все в одном» начнет работать в выбранном режиме.

Примечание

- Давление при приготовлении можно увеличить для более нежной текстуры или уменьшить, если блюдо получается слишком мягким.
- Коснитесь для отмены настройки времени приготовления, давления и отсрочки старта.

Добавление ингредиента

С этой функцией вы можете открывать крышку во время приготовления под давлением для добавления ингредиентов.

Примечание

- Функция добавления ингредиента доступна для всех режимов приготовления под давлением.

1 После начала приготовления кнопка будет гореть, если функция добавления ингредиента поддерживается в текущем режиме.
2 Кнопки можно коснуться во время поддержания давления.
   ↳ Текущее приготовление под давлением будет приостановлено, мультиварка «Все в одном» издаст звуковой сигнал и начнет сброс давления.
3 После полного сброса давления загорится индикатор открытой крышки , и прибор издаст звуковой сигнал. Верхнюю крышку можно открыть для добавления новых ингредиентов (рис. 19).
4 Поверните ручку по часовой стрелке для блокировки верхней крышки.
5 Если вы не добавите ингредиенты в течение двух минут, мультиварка возобновит приостановленный процесс приготовления.

Приготовление соуса

Примечание

- В режиме ожидания функция приготовления соуса применяется ко всем режимам приготовления.
- В режиме поддержания температуры функция приготовления соуса неприменима к следующим режимам: разогрев/выпекание, рис, голубцы, йогурт и варенье.
- Время по умолчанию: 8 минут, однако можно выбрать время от 5 до 15 минут.
- Во время работы функции приготовления соуса коснитесь для ее отмены.
- Не закрывайте крышку прибора, используя эту функцию.

1 Коснитесь кнопки в режиме ожидания или режиме поддержания температуры (рис. 20).
   ↳ Отображается время приготовления по умолчанию.
2 Коснитесь или для настройки времени приготовления. Нажмите для подтверждения.
3 Мультиварка автоматически переключается в режим поддержания температуры по истечении времени приготовления.
   ↳ Загорится индикатор поддержания температуры ( ).

Установка защиты от детей

Для предотвращения использования прибора детьми или во избежание непредвиденных действий с прибором во время приготовления можно установить защиту от детей.

1 После запуска приготовления нажмите и удерживайте кнопку в течение 3 секунд, чтобы активировать блокировку от детей (рис. 21).
   ↳ Другие кнопки перестанут реагировать на нажатия.
2 Для снятия блокировки нажмите и удерживайте в течение 3 секунд.

Настройка меню любимых рецептов

Вы можете добавить в избранное до 3 программ приготовления. Перед изменением в этом меню по умолчанию выбраны следующие режимы: Приготовление под давлением - Говядина ( )- .

Если вы хотите изменить любимый рецепт на Приготовление на пару - Свинина( ), выполните следующие действия.

1 Коснитесь и удерживайте кнопку в течение 3 секунд, пока не начнет мигать (рис. 22).
   ↳ Мигает индикатор .
   ↳ Мигают значки меню по умолчанию.
2 Касайтесь , пока на экране не начнет мигать .
3 Коснитесь или для выбора Приготовление на пару - Свинина ( ) (рис. 23).
4 Нажмите для подтверждения. Нажмите или , чтобы настроить время приготовления.

Примечание

- Для режима приготовления под давлением перед сохранением в качестве любимого рецепта необходимо настроить давление.

5 Нажмите для подтверждения (рис. 24).
   ↳ Старое меню в успешно заменено на новое.
6 Выполните действия 1–5 для настройки или .
7 Касайтесь для доступа к меню любимых рецептов, коснитесь для запуска процесса приготовления.

4 Очистка и обслуживание

Примечание

- Перед тем как приступать к очистке, отключайте мультиварку от сети.
- Перед началом очистки дождитесь, пока мультиварка достаточно остынет.

Внутренняя крышка

- Открутите гайку датчика температуры по направлению против часовой стрелки (рис. 25).
- Удерживая съемную внутреннюю крышку, потяните за нее, чтобы снять с верхней крышки для очистки.
- Замочите в теплой воде и очистите губкой (рис. 26).
- Чтобы собрать съемную внутреннюю крышку, полностью установите ее к верхней крышке, а затем закрутите фиксирующую гайку вокруг датчика температуры по часовой стрелке.

Устройство выпуска пара

- Выполните представленные выше действия, чтобы снять внутреннюю крышку.
- Снимите устройство выпуска пара с внутренней крышки, как указано ниже (рис. 27).
- Направьте проточную воду в отверстие в задней части устройства выпуска пара, наполните его водой и встряхните, чтобы тщательно очистить от возможных остатков еды. Установите обратно устройство выпуска пара к внутренней крышке после завершения очистки (рис. 28).

Поплавковый клапан

- Снимите мягкий наконечник со стержня поплавкового клапана, потяните за него, чтобы снять его с верхней крышки. Регулярно очищайте его водой от остатков еды, иначе вы можете столкнуться с трудностями при попытке открыть крышку (рис. 29).
- Для сборки поплавкового клапана разместите тонкий конец стержня в отверстии в крышке и оденьте мягкий наконечник на стержень (рис. 30).
- Вы также можете налить воду во внутреннюю чашу и запустить режим приготовления на пару для очистки.

Клапан регулятора давления

- Удерживая клапан регулятора давления за ручку, аккуратно потяните за нее. Промойте компонент проточной водой, чтобы избавиться от остатков еды, или воспользуйтесь для этого зубочисткой (рис. 31).
- Удерживая правую ручку клапана регулятора давления, установите его обратно к внутренней крышке (рис. 32).

Уплотнительное кольцо

Примечание

- Не применяйте силу для снятия кольцевой прокладки; при некорректном креплении это приведет к протечке.

- Положите уплотнительное кольцо на ровную поверхность канавкой вверх (рис. 33).
- Положите заднюю сторону съемной внутренней крышки на уплотнительное кольцо (рис. 34).
- Поместите внешний край внутренней стороны крышки в канавку и убедитесь, что уплотнительное кольцо плотно сидит (рис. 35).

Внутренние поверхности

Внутренняя поверхность верхней крышки, корпуса и нагревательный элемент:

- Протрите влажной тканью.
- Полностью удалите приставшие к мультиварке остатки пищи.

Внешняя поверхность

Поверхность внешней крышки и внешняя поверхность корпуса:

- Протрите тканью, смоченной мыльной водой.
- Для очистки панели управления используйте только мягкую сухую ткань.

Аксессуары и внутренняя чаша

Половник для супа и внутренняя чаша.

- Замочите в теплой воде и очистите губкой.

5 Переработка

Этот символ означает, что продукт не может быть утилизирован вместе с бытовыми отходами (2012/19/EC).
Выполняйте раздельную утилизацию электрических и электронных изделий в соответствии с правилами, принятыми в вашей стране. Правильная утилизация помогает предотвратить негативное воздействие на окружающую среду и здоровье человека.

6 Гарантия и поддержка

Versuni предлагает 2-летнюю гарантию на данный продукт, которая начинает свое действие с даты его приобретения. Гарантия аннулируется, если дефект продукта возник вследствие неверного использования или отсутствия должного обслуживания. Наша гарантия не влияет на ваши права потребителя и возможность их осуществления. Больше информации об использовании гарантии см. на нашем веб-сайте **www.philips.com/support**.

7 Характеристики

Модель	Расчетная выходная мощность	Номинальная емкость	Диаметр внутренней чаши
HD2151	910–1090 Вт	5,0 л	22 см

Примечание

- Отсоедините мультиварку «Все в одном» от сети, если она не используется в течение долгого времени.

8 Устранение неполадок

При возникновении неполадок в процессе использования прибора перед обращением в сервисную службу проверьте следующее. Если устранить неполадку не удается, обратитесь в центр поддержки потребителей Philips в вашей стране.

Проблема	Решение
Верхняя крышка закрывается с трудом.	• Внутренняя крышка установлена неправильно. Убедитесь, что внутренняя крышка и кольцевая прокладка установлены должным образом. • Ручка находится в положении . Поверните ее против часовой стрелки в положение .
Не удается открыть верхнюю крышку после сброса давления.	• Убедитесь, что ручка находится в положении . • В нижней части поплавкового клапана могут находиться остатки еды. Не открывайте его силой, это может привести к ожогам. Подождите, пока прибор остынет (около 30 минут), после чего сделайте несколько движений ручкой в обе стороны.
Блюдо не готово.	• Выбраны неверный режим или время, увеличьте время приготовления или измените режим. • Перед включением мультиварки убедитесь, что на нагревательном элементе и внешней поверхности внутренней чаши нет загрязнений. • Поврежден нагревательный элемент или деформирована внутренняя чаша. Обратитесь в авторизованный сервисный центр Philips.
Воздух или пар выходят через крышку или отверстие выхода пара.	• Недостаточно плотно закручена гайка около датчика температуры. Плотно закрутите гайку с помощью соответствующих инструментов. • Уплотнительное кольцо установлено неправильно. Убедитесь, что оно должным образом установлено вокруг съемной внутренней крышки. • На уплотнительном кольце осталась пища. Убедитесь, что уплотнительное кольцо не загрязнено. • На поплавковом клапане видны остатки еды. Выполните очистку поплавкового клапана. • В клапане регулятора давление видны остатки еды. Выполните очистку клапана регулятора давления. • Клапан регулятора давления установлен неправильно. Убедитесь, что он установлен правильно. • Крышка закрыта не полностью и не заблокирована. Убедитесь, что крышка установлена плотно и заблокирована.
На экране отображается E1, E2, E3, E8, E10, E11 или E16.	• Техническая неисправность мультиварки «Все в одном». Обратитесь в авторизованный сервисный центр Philips.
Проблемы выше не удалось решить.	• Техническая неисправность мультиварки «Все в одном». В этом случае выполните следующие действия: (1) Самостоятельное обслуживание. Обратитесь в Центр поддержки потребителей, и мы, возможно, сможем проинструктировать вас для самостоятельного устранения проблемы. (2) Ремонт в сервисном центре. Обратитесь в авторизованный сервисный центр Philips.

EAC

Мультиварка
(с функцией скороварки)
HD2151
220-240V~ 50-60Hz
910-1090W
Изготовитель:
"ДАП Б.В.", Туссендиепен 4 а, 9206АД, Драхтен, Нидерланды
Импортер: дополнительную информацию смотри во вложении.
Прибор класса I
Для бытовых нужд
Сделано в Китае
Условия хранения, эксплуатации
Температура: от 0 °C до 35 °C
Относительная влажность: 20% - 75%
Атмосферное давление: 85-109 кПа

Slovensky

1 Dôležité informácie

Pred použitím tohto spotrebiča si pozorne prečítajte tento leták s bezpečnostnými opatreniami a upozorneniami a uschovajte si ho na neskoršie použitie.

Nebezpečenstvo

- Spotrebič nesmie byť ponorený.

Varovanie

- Pred pripojením spotrebiča skontrolujte, či napätie uvedené na zariadení zodpovedá napätiu na mieste použitia.
- Tento spotrebič je určený na používanie v domácnosti a na podobných miestach, ako napríklad:
  - kuchynské priestory pre zamestnancov v obchodoch, kanceláriách a iných prostrediach obytného typu;
  - farmy,
  - používanie zákazníkmi v hoteloch, moteloch a iných druhoch ubytovacích zariadení,
  - penzióny a ubytovne typu „bed and breakfast".
- Toto zariadenie môžu používať osoby, ktoré majú obmedzené telesné, zmyslové alebo mentálne schopnosti alebo nemajú dostatok skúseností a znalostí, pokiaľ sú pod dozorom alebo im bolo vysvetlené bezpečné používanie tohto zariadenia a za predpokladu, že rozumejú príslušným rizikám.
- Deti sa nesmú hrať s týmto zariadením.
- Deti nesmú toto zariadenie čistiť ani vykonávať jeho údržbu.
- Toto zariadenie nesmú používať deti.
- Zariadenie a jeho kábel uchovávajte mimo dosahu detí.
- Ak je súprava napájacieho kábla poškodená, musí sa vymeniť za novú súpravu napájacieho kábla, ktorá je dostupná u výrobcu.
- Zariadenie nie je určené na ovládanie prostredníctvom externého časovača ani samostatného systému diaľkového ovládania.
- VAROVANIE: Vždy dodržiavajte pokyny a používajte zariadenie správne, aby ste sa vyhli možnému zraneniu.
- VAROVANIE: Dbajte na to, aby nedošlo k obliatiu napájacieho konektora, čím sa vyhnete možnému riziku.
- Upozornenie: Povrch ohrevného článku môže po použití vyžarovať zvyškové teplo.
- Na čistenie povrchov prichádzajúcich do kontaktu s potravinami používajte čistú a mäkkú textíliu.
- Spotrebič pripájajte iba k uzemnenej elektrickej zásuvke. Vždy sa uistite, že je zástrčka riadne zasunutá v elektrickej zásuvke.
- Ak zástrčka, sieťový kábel, vnútorný hrniec, tesniaci krúžok alebo hlavné telo javia známky poškodenia, zariadenie nepoužívajte.
- Nedovoľte, aby napájací kábel prevísal cez okraj stola alebo kuchynskej linky, na ktorej je zariadenie položené.
- Pred pripojením zástrčky k elektrickej zásuvke sa uistite, že sú ohrevný článok a vonkajšia strana vnútorného hrnca čisté a suché.
- Nepripájajte zariadenie k elektrickej zásuvke ani sa nedotýkajte ovládacieho panela mokrými rukami.
- Kanáliky v regulátore tlaku, ktoré umožňujú únik pary, treba pravidelne kontrolovať na uistenie, že nie sú zablokované.
- Pred pripojením spotrebiča sa uistite, že je napájacia elektrická zásuvka čistá a suchá.
- Nádobu nesmiete otvárať, kým tlak dostatočne neklesne.

- Spotrebič nepoužívajte, pokiaľ spopod horného veka uniká príliš veľa vzduchu alebo pary.
- Pri varení polievky alebo hustej tekutiny neuvoľňujte tlak otočením regulátora tlaku do polohy vypúšťania pary, pretože v opačnom prípade by mohla z ventilu regulátora tlaku vytrysknúť tekutina. Počkajte, kým sa tlak prirodzene neuvoľní a plávajúci ventil neklesne, aby bolo možné otvoriť horné veko.

Upozornenie

- Nikdy nepoužívajte príslušenstvo ani súčiastky od iných výrobcov ani príslušenstvo, ktoré spoločnosť Philips výslovne neodporučila. Ak takéto príslušenstvo alebo súčiastky použijete, záruka stráca platnosť.
- Zariadenie nevystavujte vysokým teplotám ani ho neukladajte na zapnutý alebo stále horúci sporák alebo varič.
- Nevystavujte zariadenie priamemu slnečnému žiareniu.
- Zariadenie postavte na stabilný, vodorovný a hladký povrch.
- Na premiestňovanie spotrebiča nepoužívajte rukoväť na hornom veku, namiesto toho použite bočné rukoväti.
- Pri uvoľňovaní tlaku z ventilu regulátora tlaku vytryskne horúca para alebo tekutina. Nepribližujte sa rukami a tvárou k vypúšťaciemu otvoru pary.
- Pred pripojením zástrčky k elektrickej zásuvke a zapnutím vždy vložte do spotrebiča vnútorný hrniec.
- Neumiestňujte vnútorný hrniec priamo nad otvorený oheň na prípravu pokrmu.
- Ak je vnútorný hrniec deformovaný, nepoužívajte ho.
- Uistite sa, že je tesniaci krúžok čistý a v dobrom stave.
- Prístupné povrchy sa počas použitia zariadenia môžu zahriať na vysokú teplotu. Pri dotýkaní sa povrchov buďte mimoriadne opatrní.
- Počas varenia alebo pri otváraní veka dávajte pozor na horúcu paru vychádzajúcu z plávajúceho ventilu a ventilu regulátora tlaku. Aby ste zabránili kontaktu pokožky s parou, udržujte ruky a tvár v dostatočnej vzdialenosti od spotrebiča.
- Počas prevádzky zariadenie nedvíhajte ani nepresúvajte.
- Aby ste zabránili pretečeniu, neprekračujte značku maximálnej úrovne vo vnútornom hrnci.
- Počas varenia neumiestňujte kuchynské náčinie dovnútra hrnca.
- Používajte len dodané kuchynské náčinie. Nepoužívajte ostré kuchynské náčinie.
- Aby nedošlo k poškriabaniu, neodporúčame variť kôrovce ani mäkkýše. Pred ich varením odstráňte tvrdé ulity.
- Na veko neukladajte magnetické predmety. Spotrebič nepoužívajte v blízkosti magnetických predmetov.
- Pred čistením alebo premiestňovaním vždy nechajte spotrebič vychladnúť na izbovú teplotu.
- Po použití vždy zariadenie očistite. Spotrebič nečistite v umývačke riadu.
- Ak spotrebič dlhšiu dobu nepoužívate, vždy ho odpojte od siete.
- V prípade, že sa spotrebič použije nesprávnym spôsobom alebo na profesionálne či poloprofesionálne účely, alebo sa nepoužije v súlade s pokynmi v tomto bezpečnostnom letáku, záruka stratí platnosť a spoločnosť Philips odmietne niesť zodpovednosť za akékoľvek vzniknuté škody.
- Prečítajte si všetky pokyny.
- Nedovoľte deťom priblížiť sa k tlakovému hrncu, keď sa používa.
- Nevkladajte tlakový hrniec do vyhriatej rúry.
- Tlakový hrniec pod tlakom premiestňujte s maximálnou opatrnosťou. Nedotýkajte sa horúcich povrchov. Použite rukoväti a gombíky. V prípade potreby použite ochranu.
- Nepoužívajte tlakový hrniec na iný účel ako ten, na ktorý je určený.
- Tento spotrebič varí pod tlakom. V dôsledku nesprávneho použitia tlakového hrnca môže dôjsť k obareninám. Pred použitím pôsobenia tepla sa uistite, že je tlakový hrniec správne zatvorený.
- Nikdy neotvárajte tlakový hrniec násilím. Spotrebič neotvárajte pred tým, ako sa uistite, že jeho vnútorný tlak úplne klesol.
- Nikdy nepoužívajte tlakový hrniec bez pridania vody, pretože by ho to vážne poškodilo.
- Nenapĺňajte tlakový hrniec nad 2/3 jeho objemu. Pri varení potravín, ktoré sa počas varenia rozťahujú, ako je napríklad ryža alebo sušená zelenina, nenapĺňajte tlakový hrniec na viac ako polovicu jeho objemu.
- Používajte vhodný zdroj tepla podľa návodu na použitie.
- Po uvarení mäsa s kožou (napr. volský jazyk), ktorý môže po pôsobení tlaku zväčšiť svoj objem, neprepichujte mäso, pokiaľ je koža nadutá; mohli by ste sa obariť.
- Pri príprave cestovitého pokrmu, pred otvorením veka jemne potraste tlakovým hrncom, aby nedošlo k vytrysknutiu pokrmu.
- Pred každým použitím skontrolujte, či nie sú ventily zablokované. Pozrite si návod na používanie.
- Nikdy nepoužívajte tlakový hrniec v jeho režime pod tlakom na plytké či hlboké vyprážanie pokrmov.
- Nezasahujte do žiadneho z bezpečnostných systémov nad rámec pokynov na údržbu uvedených v návode na používanie.
- Používajte len náhradné diely výrobcu podľa príslušného modelu. Predovšetkým používajte teleso a veko od rovnakého výrobcu, ktoré sú uvedené ako kompatibilné.
- Opravy smie vykonávať len oprávnený personál.
- Tlakový hrniec by sa mal pri skladovaní uložiť na suché miesto.
- Prejdite na lokalitu **www.philips.com/support**, z ktorej môžete prevziať návod na používanie.

Funkcia ochrany v prípade výpadku napájania

Tento spotrebič je vybavený funkciou zálohy, ktorá uchováva daný stav v prípade výpadku napájania.

- Ak počas procesu varenia dôjde k výpadku napájania a napájanie sa obnoví v priebehu 30 minút, odpočítavanie doby prípravy jedla bude pokračovať tam, kde skončilo pred výpadkom.
- Ak dôjde k výpadku napájania, keď je zariadenie v predvolenom režime, a napájanie sa obnoví v priebehu 30 minút, odpočítavanie doby prípravy jedla bude pokračovať tam, kde skončilo pred výpadkom.
- Ak sa napájanie neobnoví do 30 minút, je možné, že spotrebič nebude pokračovať v predchádzajúcom pracovnom procese, ale zostane v pohotovostnom režime.

Elektromagnetické polia (EMF)

Tento spotrebič vyhovuje príslušným normám a smerniciam týkajúcim sa vystavenia elektromagnetickým poliam.

2 Váš multifunkčný tlakový hrniec

Blahoželáme vám ku kúpe a vítame vás medzi zákazníkmi spoločnosti Philips.

Ak chcete naplno využiť podporu ponúkanú spoločnosťou Philips, zaregistrujte svoj výrobok na stránke **www.philips.com/welcome**.

Obsah škatule (obr. 1)

Hlavná jednotka
Naberačka na ryžu a polievku
Napájací kábel
Naparovacia doska
Receptár
Stručná úvodná príručka na ukážku
Vnútorný hrniec
Odmerka
Odpojiteľné vnútorné veko
Návod na používanie
Záručný list

Prehľad produktu (obr. 2)

1	Vrchné veko	10	Ovládací panel
2	Tesniaci krúžok	11	Regulátor teploty
3	Odpojiteľné vnútorné veko	12	Parná komora
4	Uzavreté matice	13	Zásuvka napájania
5	Bezpečnostný ventil	14	Tlačidlo na otvorenie veka
6	Upevňovacia matica	15	Uzamykacia/odomykacia rukoväť veka
7	Plávajúci ventil	16	Otvor na odvádzanie pary
8	Vnútorný hrniec	17	Regulátor tlaku
9	Indikátor hladiny vody		

Prehľad ovládacieho panela (obr. 3)

18	Indikátor uzamknutého veka	25	Indikátor voľby tlaku
19	Tlačidlo pridania prísady	26	Indikátor oneskorenia spustenia
20	Tlačidlo zahustenia omáčky	27	Tlačidlo voľby režimu
21	Tlačidlo Moje obľúbené ponuky	28	Tlačidlo voľby režimu
22	Tlačidlo voľby veľkosti kociek mäsa	29	Tlačidlo potvrdenia/detského zámku
23	Indikátor detského zámku	30	Tlačidlo zrušenia
24	Indikátor voľby časovača	31	Indikátor odomknutého veka

3 Používanie multifunkčného tlakového hrnca

Varný program

Varná funkcia	Podružná varná funkcia	Predvolená doba prípravy	Nastaviteľná doba prípravy	Predvolený tlak (kPa)	Nastaviteľný rozsah regulácie tlaku (kPa)
Varenie pod tlakom	Hovädzie mäso	30 minút	3 – 59 minút	70	20 – 70
	Hydina	15 minút	2 – 59 minút	60	20 – 70
	Bravčové mäso	15 minút	0 – 59 minút	70	20 – 70
	Jahňacie mäso	20 minút	3 – 59 minút	70	20 – 70
	Morské plody	do 3 minút	1 – 59 minút	40	20 – 70
	Manuálny režim	5 minút	2 – 59 minút	20	20 – 70
Pomalé varenie pri nízkom	Hovädzie mäso	12 hodín	2 – 12 hodín	Nie je dostupné	Nie je dostupné
	Hydina	10 hodín	2 – 12 hodín	Nie je dostupné	Nie je dostupné
	Bravčové mäso	10 hodín	2 – 12 hodín	Nie je dostupné	Nie je dostupné
	Jahňacie mäso	10 hodín	2 – 12 hodín	Nie je dostupné	Nie je dostupné
	Morské plody	8 hodín	2 – 12 hodín	Nie je dostupné	Nie je dostupné
	Manuálny režim	2 hodiny	2 – 12 hodín	Nie je dostupné	Nie je dostupné
Pomalé varenie pri vysokom	Hovädzie mäso	6 hodín	2 – 12 hodín	Nie je dostupné	Nie je dostupné
	Hydina	4 hod.	2 – 12 hodín	Nie je dostupné	Nie je dostupné
	Bravčové mäso	4 hod.	2 – 12 hodín	Nie je dostupné	Nie je dostupné
	Jahňacie mäso	4 hod.	2 – 12 hodín	Nie je dostupné	Nie je dostupné
	Morské plody	2 hodiny	2 – 12 hodín	Nie je dostupné	Nie je dostupné
	Manuálny režim	2 hodiny	2 – 12 hodín	Nie je dostupné	Nie je dostupné
Varenie parou	Hovädzie mäso	30 minút	3 – 30 minút	10	Nie je dostupné
	Hydina	20 minút	3 – 30 minút	10	Nie je dostupné
	Bravčové mäso	30 minút	3 – 30 minút	10	Nie je dostupné
	Jahňacie mäso	30 minút	3 – 30 minút	10	Nie je dostupné
	Morské plody	8 minút	3 – 30 minút	10	Nie je dostupné
	Manuálny režim	10 minút	3 – 30 minút	10	Nie je dostupné
Špeciálny recept	Ryža	14 minút	Nie je dostupné	30	Nie je dostupné
	Polievka	20 minút	20 – 59 minút	50	20-50
	Fazuľa	20 minút	20 – 59 minút	70	20 – 70
	Plnená kapusta	18 minút	10 – 20 minút	40	Nie je dostupné
	Jogurt	8 hodín	6 – 12 hodín	Nie je dostupné	Nie je dostupné
	Džem	55 minút	25 – 59 minút	Nie je dostupné	Nie je dostupné
Rýchle opekanie		10 minúty	10 – 59 minút	Nie je dostupné	Nie je dostupné
Opakované ohrievanie/pečenie		15 minút	15 – 59 minút	Nie je dostupné	Nie je dostupné
Uchovávanie tepla		12 hodín	Nie je dostupné	Nie je dostupné	Nie je dostupné
Zahusťovanie omáčky		8 minút	5 – 15 minút	Nie je dostupné	Nie je dostupné

Poznámky

- Veko ponechajte otvorené pri použití týchto funkcií: Rýchle opekanie a Zahusťovanie omáčky. V opačnom prípade vydá multifunkčný tlakový hrniec zvukový signál, aby vám pripomenul otvorenie veka.
- Zatvorte a uzamknite veko pri použití týchto funkcií: Varenie pod tlakom, Varenie parou, Ryža, Polievka a Fazuľa. Ak odomknete veko, multifunkčný tlakový hrniec zastaví proces varenia, indikátor sa rozsvieti a ozve sa zvukový signál.
- Proces varenia môžete začať buď s otvoreným alebo zatvoreným vekom. To platí pre Pomalé varenie pri nízkom, Pomalé varenie pri vysokom, Jogurt a Uchovávanie tepla.
- Môžete začať proces varenia buď s vekom otvoreným alebo zatvoreným a uzamknutým. To platí pre režimy Plnená kapusta, Džem a Opakované ohrievanie/pečenie.
- Pri použití funkcie Manuálny režim ( ) v rámci možností Pomalé varenie pri nízkom, Pomalé varenie pri vysokom alebo Varenie parou bude potrebné pred spustením procesu varenia manuálne nastaviť dobu varenia, tlak varenia a predvolený čas.
- Počas varenia sa bude para prerušovane uvoľňovať z vypúšťacieho otvoru pary. Slúži to na získanie optimálneho prúdenia vzduchu a zaistenie výsledku varenia.
- Keď začne tlak narastať, multifunkčný tlakový hrniec automaticky uvoľní studený vzduch z vnútorného hrnca prostredníctvom vypúšťacieho otvoru pary. Slúži to na uistenie sa v tom, že snímač dokáže presne snímať a regulovať teplotu a tlak vo vnútri.
- Tlak varenia je možné nastaviť na dosiahnutie požadovanej textúry. Tlak varenia môžete zvýšiť na získanie ešte jemnejšieho výsledku, alebo znížiť tlak varenia, ak zistíte, že je textúra príliš jemná.

Príprava pred varením

Varovanie

- Uistite sa, že je odpojiteľné vnútorné veko správne nainštalované.

Poznámka

- Nenapĺňajte vnútorný hrniec pokrmom a tekutinou na menej ako je indikátor minimálnej úrovne hladiny vody ani na viac ako je indikátor maximálnej úrovne hladiny vody.
- Pri pokrmoch, ktorých objem sa počas varenia zväčšuje (ako je napríklad fazuľa alebo sušený pokrm) nenapĺňajte vnútorný hrniec na viac ako 1/2 plného pokrmu a tekutiny.
- Pri varení ryže dodržte indikátory hladiny vody na vnútornej strane vnútorného hrnca. Úroveň vody môžete upraviť podľa rôznych typov ryže a vlastných požiadaviek. Neprekračujte maximálne množstvá uvedené na vnútornom hrnci.
- Po spustení procesu varenia môžete stlačením ukončiť aktuálnu prácu a spotrebič prejde do režimu voľby ponuky.
- Po spustení procesu varenia, pričom tlak vo vnútornom hrnci už existuje, musíte na 3 sekundy stlačiť a podržať , aby sa zrušil aktuálny proces varenia (jedným kliknutím tlačidlo nefunguje).
- LEN rozsvietené tlačidlo na obrazovke znamená, že je univerzálny varič v pohotovostnom režime.

Pred varením pomocou multifunkčného tlakového hrnca:

1 Otočte uzamykaciu/odomykaciu rukoväť veka proti smeru hodinových ručičiek do polohy (obr. 4).
2 Stlačením tlačidla otvorenia veka otvorte horné veko.
3 Vyberte vnútorný hrniec z multifunkčného tlakového hrnca.
4 Vložte vopred umytý pokrm do vnútorného hrnca, do sucha poutierajte vonkajšiu a spodnú časť vnútorného hrnca mäkkou textíliou, potom ho vložte späť do multifunkčného tlakového hrnca (obr. 5).
5 Otočením rukoväti v smere hodinových ručičiek uzamknite horné veko.
6 Pripojte zástrčku do napájacej elektrickej zásuvky (obr. 6).

Poznámka

- Uistite sa, že je vonkajšia strana vnútorného hrnca suchá a čistá a že sa na ohrevnom článku nenachádzajú žiadne zvyšky nečistôt.
- Uistite sa, že vnútorný hrniec správne dosadá na ohrevný článok.

Varenie pod tlakom

K dispozícii je 6 podružných ponúk. Rozsah doby varenia a regulácie tlaku nájdete v kapitole „Prehľad funkcií".

1 Postupujte podľa krokov uvedených v kapitole „Príprava pred varením".
2 Klepnutím na alebo zvoľte varenie pod tlakom ( ), klepnutím na vykonajte potvrdenie (obr. 7).
3 Klepnutím na alebo zvoľte niektorú z podružných ponúk.
↳ Vybraná funkcia varenia sa rozsvieti, pričom sa na obrazovke zobrazia uchovávanie času predvoleného tlaku a tlak.
4 Klepnutím na zvoľte veľkosť kociek mäsa (obr. 8).
Definícia veľkosti mäsa:
- malý 3-6 cm
- veľké 8-10 cm
5 Klepnutím na vykonajte potvrdenie, multifunkčný tlakový hrniec začne pracovať v zvolenom režime.
6 Keď multifunkčný tlakový hrniec dosiahne tlak varenia, doba uchovávania tlaku sa začne odpočítavať.
7 Po uplynutí doby uchovávania tlaku prejde multifunkčný tlakový hrniec do fázy uvoľňovania tlaku, indikátor kPa sa rozsvieti, multifunkčný tlakový hrniec začne uvoľňovať tlak v intervaloch. Nedotýkajte sa vypúšťacieho otvoru pary.
8 Multifunkčný tlakový hrniec sa po úplnom uvoľnení tlaku automaticky prepne do režimu uchovávania tepla. Môžete odomknúť a otvoriť horné veko.
↳ Rozsvieti sa indikátor uchovávania tepla ( ).

Poznámka

- Počkajte, kým multifunkčný tlakový hrniec sám nevychladne, aby bolo možné otvoriť veko.
- Po ukončení procesu varenia odpojte multifunkčný tlakový hrniec od elektrickej zásuvky.

Pomalé varenie

Môžete zvoliť Pomalé varenie pri nízkom ( ) alebo Pomalé varenie pri vysokom ( ), pričom každá funkcia má 6 podružných ponúk. Dobu varenia a rozsah regulácie času nájdete v kapitole „Prehľad funkcií".

Poznámka

- Toto je ponuka varenia bez tlaku.

1 Postupujte podľa krokov uvedených v kapitole „Príprava pred varením".
2 Klepnutím na alebo zvoľte pomalé varenie (alebo), klepnite na na potvrdenie (obr. 9).
3 Klepnutím na alebo zvoľte niektorú z podružných ponúk.
↳ Vybraná funkcia varenia sa rozsvieti, pričom sa na obrazovke zobrazí predvolená doba varenia.
4 Klepnutím na vykonajte potvrdenie, multifunkčný tlakový hrniec začne pracovať v zvolenom režime.
5 Multifunkčný tlakový hrniec sa po ukončení procesu varenia automaticky prepne do režimu uchovávania tepla. Môžete odomknúť a otvoriť horné veko.
↳ Rozsvieti sa indikátor uchovávania tepla ( ).

Varenie parou

Dobu varenia a rozsah regulácie v rámci každej podružnej ponuky nájdete v kapitole „Prehľad funkcií".

Poznámka

- Predvolený tlak varenia je 10 kPa, pričom sa nedá upraviť.

1 Postupujte podľa krokov uvedených v kapitole „Príprava pred varením".
2 Klepnutím na alebo zvoľte varenie parou ( ), klepnutím na vykonajte potvrdenie (obr. 10).
3 Klepnutím na alebo zvoľte niektorú z podružných ponúk.
↳ Vybraná funkcia varenia sa rozsvieti, pričom sa na obrazovke zobrazia predvolená doba varenia a tlak.
4 Klepnutím na vykonajte potvrdenie, multifunkčný tlakový hrniec začne pracovať v zvolenom režime.
5 Keď multifunkčný tlakový hrniec dosiahne tlak varenia, doba uchovávania tlaku sa začne odpočítavať. Multifunkčný tlakový hrniec sa bude zohrievať a súčasne vypúšťať paru. Počas procesu varenia sa nedotýkajte vypúšťacieho otvoru pary, aby nedošlo k popáleniu.
6 Po uplynutí doby uchovávania tlaku prejde multifunkčný tlakový hrniec do fázy uvoľňovania tlaku, indikátor kPa sa rozsvieti, multifunkčný tlakový hrniec začne uvoľňovať tlak v intervaloch. Nedotýkajte sa vypúšťacieho otvoru pary.
7 Multifunkčný tlakový hrniec sa po úplnom uvoľnení tlaku automaticky prepne do režimu uchovávania tepla. Môžete odomknúť a otvoriť horné veko.
↳ Rozsvieti sa indikátor uchovávania tepla ( ).

Špeciálne recepty

V rámci tejto funkcie varenia je k dispozícii 6 ponúk: Ryža ( ), Polievka ( ), Fazuľa ( ), Plnená kapusta ( ), Jogurt ( ) a Džem ( ).

Dobu varenia a rozsah regulácie nájdete v kapitole „Prehľad funkcií".

Poznámka

- Jogurt ( ) a Džem ( ) sú ponuky varenia bez tlaku.

1 Postupujte podľa krokov uvedených v kapitole „Príprava pred varením".
2 Klepnutím na alebo zvoľte špeciálne recepty ( ), klepnutím na vykonajte potvrdenie (obr. 11).
3 Klepnutím na alebo zvoľte niektorú z podružných ponúk.
↳ Vybraná funkcia varenia sa rozsvieti, pričom sa na obrazovke zobrazia predvolená doba varenia a tlak.
4 Klepnutím na vykonajte potvrdenie, multifunkčný tlakový hrniec začne pracovať v zvolenom režime.
5 Keď multifunkčný tlakový hrniec dosiahne tlak varenia, doba uchovávania tlaku sa začne odpočítavať.
6 Po uplynutí doby uchovávania tlaku prejde multifunkčný tlakový hrniec do fázy uvoľňovania tlaku, indikátor kPa sa rozsvieti, multifunkčný tlakový hrniec začne uvoľňovať tlak v intervaloch. Nedotýkajte sa vypúšťacieho otvoru pary.
7 Multifunkčný tlakový hrniec sa po úplnom uvoľnení tlaku automaticky prepne do režimu uchovávania tepla. Môžete odomknúť a otvoriť horné veko.
↳ Rozsvieti sa indikátor uchovávania tepla ( ).

Rýchle opekanie

Poznámka

- Veko nechajte otvorené, keď používate funkciu Rýchle opekanie , inak multifunkčný tlakový hrniec vydá zvukový signál.

1 Postupujte podľa krokov uvedených v kapitole „Príprava pred varením".
2 Klepnutím na alebo zvoľte režim varenia Rýchle opekanie ( ), klepnutím na vykonajte potvrdenie (obr. 12).
3 Klepnutím na alebo zvoľte dobu varenia (obr. 13).
↳ Na obrazovke bude blikať doba varenia.
4 Klepnutím na vykonajte potvrdenie, multifunkčný tlakový hrniec začne pracovať v zvolenom režime.
5 Multifunkčný tlakový hrniec sa po dokončení procesu varenia automaticky prepne do pohotovostného režimu.

Opakované ohrievanie/pečenie

1 Vychladnutý pokrm premiešajte a rovnomerne rozmiestnite vo vnútornom hrnci.
2 Aby ste zabránili vysušeniu jedla, nalejte naň trochu vody. Množstvo použitej vody závisí od daného množstva jedla.
3 Zatvorte veko a pripojte zástrčku k napájacej elektrickej zásuvke a zapnite spotrebič.
4 Klepnutím na alebo zvoľte režim Opakované ohrievanie/pečenie ( ) (obr. 14) .
5 Klepnutím na alebo zvoľte dobu varenia.
↳ Na obrazovke bude blikať doba varenia.
6 Klepnutím na vykonajte potvrdenie, multifunkčný tlakový hrniec začne pracovať v zvolenom režime.
7 Multifunkčný tlakový hrniec sa po úplnom dokončení procesu varenia automaticky prepne do režimu uchovávania tepla.
↳ Rozsvieti sa indikátor uchovávania tepla ( ).

Upravte dobu varenia, tlak a oneskorené spustenie

Poznámka

- Dobu varenia nie je možné upraviť pre funkcie Ryža a Uchovávanie tepla.
- Úroveň tlaku nie je možné upraviť pre: Pomalé varenie pri nízkom, Pomalé varenie pri vysokom, Varenie parou, Ryža, Plnená kapusta, Jogurt, Džem, Rýchle opekanie, Zahusťovanie omáčky, Opakované ohrievanie/pečenie a Uchovávanie tepla.

Počas voľby ponuky môžete upraviť dobu varenia, predvolený tlak a oneskorené spustenie.

1 Po výbere požadovanej funkcie stlačte a podržte na úpravu doby varenia (obr. 15).
↳ Na obrazovke sa zobrazí indikátor času .
↳ Doba varenia začne blikať.
2 Klepnutím na alebo nastavte požadovaný čas (obr. 16).
3 Klepnutím na vykonajte potvrdenie. Klepnutím na alebo nastavte požadovaný tlak (obr. 17).
↳ Na obrazovke sa zobrazí indikátor tlaku kPa.
↳ Tlak varenia začne blikať.
4 Klepnutím na vykonajte potvrdenie. Klepnutím na alebo nastavte oneskorený čas spustenia (obr. 18).
↳ Na obrazovke sa zobrazí indikátor oneskoreného spustenia .
5 Klepnutím na vykonajte potvrdenie, multifunkčný tlakový hrniec začne pracovať v zvolenom režime.

Poznámka

- Tlak varenia môžete zvýšiť na dosiahnutie ešte jemnejšieho výsledku podľa vlastných preferencií, zatiaľ čo tlak varenia môžete znížiť, ak zistíte, že je textúra príliš jemná.
- Klepnutím na zrušíte nastavenie času/tlaku varenia/oneskorenie spustenia.

Pridanie prísady

Pri tejto funkcii môžete otvoriť veko počas procesu varenia pod tlakom a pridať ďalšie prísady.

Poznámka

- Funkcia pridania prísady je dostupná pre všetky ponuky varenia pod tlakom.

1 Po spustení procesu varenia sa rozsvieti tlačidlo , ak je zvolená funkcia podporovaná pri pridávaní prísady.
2 Počas procesu uchovávania tlaku môžete kedykoľvek klepnúť na .
↳ Aktuálny proces varenia sa pozastaví, multifunkčný tlakový hrniec vydá zvukový signál a spustí uvoľňovanie tlaku.
3 Keď sa tlak úplne uvoľní, začne blikať indikátor odomknutia veka a multifunkčný tlakový hrniec vydá zvukový signál. Môžete otvoriť horné veko, aby bolo možné pridať viac prísad, ktoré chcete (obr. 19).
4 Otočením rukoväti v smere hodinových ručičiek uzamknite horné veko.
5 Ak do dvoch minút nepridáte prísady, multifunkčný tlakový hrniec prejde späť do predchádzajúceho procesu varenia.

Zahusťovanie omáčky

Poznámka

- V pohotovostnom režime sa funkcia Zahusťovanie omáčky vzťahuje na všetky funkcie varenia.
- V režime udržiavania tepla sa funkcia Zahusťovanie omáčky nevzťahuje na tieto funkcie: Opakované ohrievanie/pečenie, Ryža, Plnená kapusta, Jogurt a Džem .
- Predvolený čas je 8 minút, pričom čas môžete nastaviť od 5 do 15 minút.
- Keď pracuje funkcia Zahusťovanie omáčky, klepnutím na ju zrušíte.
- Pri použití tejto funkcie ponechajte veko otvorené.

1 Klepnite na tlačidlo v pohotovostnom režime alebo v režime uchovávania tepla (obr. 20).
↳ Zobrazí sa predvolená doba varenia.
2 Klepnutím na alebo nastavte požadovanú dobu varenia. Klepnutím na vykonajte potvrdenie.
3 Multifunkčný tlakový hrniec sa po uplynutí doby varenia automaticky prepne do režimu uchovávania tepla.
↳ Rozsvieti sa indikátor uchovávania tepla ( ).

Nastavenie detskej zámky

Ak chcete zabrániť tomu, aby vaše dieťa použilo spotrebič, alebo sa vyhnúť neočakávaným úkonom počas varenia, môžete nastaviť funkciu detského zámku.

1 Po spustení procesu varenia dlhým stlačením na 3 sekundy aktivujete detský zámok (obr. 21).
↳ Ostatné tlačidlá nebudú reagovať.
2 Opätovným dlhým stlačením na 3 sekundy detský zámok deaktivujete.

Nastavenie Moje obľúbené jedlá

Ľubovoľné tri jedlá si môžete nastaviť ako „Moje obľúbené jedlá". Pred tým, ako vykonáte akékoľvek zmeny tohto nastavenia, vezmite do úvahy, že tri predvolené ponuky sú Varenie pod tlakom - Hovädzie mäso ( ) - .

Ak potrebujete zmeniť Moje obľúbené jedlá – na Varenie parou - Bravčové mäso ( ), postupujte podľa nižšie uvedených krokov:

1 Na 3 sekundy stlačte a podržte , kým nezačne blikať (obr. 22).
↳ bliká.
↳ Blikajú ikony predvolenej ponuky.
2 Opakovanie stláčajte dovtedy, kým na obrazovke displeja nezačne blikať .
3 Klepnutím na alebo zvoľte varenie parou - Bravčové mäso ( ) (obr. 23).
4 Klepnutím na vykonajte potvrdenie. Klepnutím na alebo nastavte dobu varenia.

Poznámka

- Pri funkcii varenia pod tlakom je pred uložením novej obľúbenej ponuky potrebné nastaviť požadovaný tlak.

5 Klepnutím na vykonajte potvrdenie (obr. 24).
↳ Stará ponuka v sa úspešne nahradila novou ponukou.
6 Postupujte podľa krokov 1 – 5 na nastavenie alebo .
7 Opakovane klepte na , aby ste získali prístup k mojej obľúbenej ponuke, klepnutím na vykonajte proces varenia.

4 Čistenie a údržba

Poznámka

- Skôr ako začnete čistiť multifunkčný tlakový hrniec, odpojte ho od elektrickej zásuvky.
- Pred čistením tlakového hrnca počkajte, kým nevychladne.

Vnútorné veko

- Odskrutkujte skrutku okolo regulátora teploty proti smeru hodinových ručičiek (obr. 25).
- Podržte odpojiteľné vnútorné veko a potiahnutím smerom von ho odstráňte z horného veka na čistenie.
- Ponorte do horúcej vody a vyčistite pomocou špongie (obr. 26).
- Ak chcete namontovať odpojiteľné vnútorné veko, úplne ho pripojte k hornému veku a potom priskrutkujte maticu okolo regulátora teploty v smere hodinových ručičiek.

Parná komora

- Podľa vyššie uvedených krokov odmontujte vnútorné veko.
- Odmontujte parnú komoru z vnútorného veka podľa nižšie uvedeného postupu (obr. 27):
- Nasmerujte vodu z vodovodu na otvor na zadnej strane parnej komory, naplňte ju vodou a potrasením ju dôkladne vyčistite tak, aby nezostali žiadne zvyšky jedla. Po dokončení čistenia namontujte parnú komoru na vnútorné veko (obr. 28).

Plavák

- Uchopte gumený krúžok okolo plaváka a potiahnutím smerom von ho odstráňte z horného veka. Pravidelne ho čistite vodou a zabezpečte, aby neboli k nemu prilepené žiadne zvyšky jedla, pretože v opačnom prípade sa môžete stretnúť s ťažkosťami pri otváraní veka (obr. 29).
- Ak chcete namontovať plavák, vložte tenký koniec plaváka do otvoru na veku namontujte gumený krúžok okolo plaváka (obr. 30).
- Môžete tiež pridať vodu do hrnca a spustiť funkciu pary, aby pomohla s čistením.

Regulátor tlaku

- Uchopte rukoväť regulátora tlaku a jemne ho potiahnite smerom von. Opláchnite ho pod vodou z vodovodu, aby sa odstránili zvyšky jedla zvnútra, alebo použite špáradlo (obr. 31).
- Uchopte pravú rukoväť regulátora tlaku a namontujte ho späť na vnútorné veko (obr. 32).

Tesniaci krúžok

Poznámka

- Neodstraňujte tesniaci krúžok silou. Ak nebude plne dosadnutý, nebude tesniť.

- Položte tesniaci krúžok s drážkou smerujúcou nahor na plochý povrch (obr. 33).
- Umiestnite opačnú stranu odpojiteľného vnútorného veka na tesniaci krúžok (obr. 34).
- Vložte vonkajší okraj vnútorného veka do drážky, pričom sa uistite, že tesniaci krúžok dobre zapadol do veka (obr. 35).

Vnútorná časť zariadenia

Vnútorná strana vonkajšieho veka a hlavné telo a ohrevný článok:
- Poutierajte vlhkou handričkou.
- Nezabudnite odstrániť všetky zvyšky jedla prilepené k multifunkčnému tlakovému hrncu.

Poznámka

- Neodstraňujte tesniaci krúžok silou. Ak nebude plne dosadnutý, nebude tesniť.

Vonkajšia časť zariadenia

Povrch vonkajšieho veka a vonkajšia časť hlavného tela:
- Očistite pomocou tkaniny navlhčenej vo vode s čistiacim prostriedkom.
- Ovládací panel očistite len pomocou jemnej a suchej tkaniny.

Príslušenstvo a vnútorný hrniec

Polievková naberačka a vnútorný hrniec.
- Ponorte do horúcej vody a vyčistite pomocou špongie.

5 Recyklácia

Tento symbol znamená, že tento výrobok sa nesmie likvidovať s bežným komunálnym odpadom (smernica 2012/19/EÚ). Postupujte podľa predpisov platných vo vašej krajine pre separovaný zber elektrických a elektronických výrobkov. Správna likvidácia pomáha zabrániť negatívnym dopadom na životné prostredie a ľudské zdravie.

6 Záruka a podpora

Versuni ponúka dvojročnú záruku po zakúpení tohto produktu. Táto záruka neplatí na poškodenie spôsobené nesprávnym používaním alebo nedostatočnou údržbou. Naša záruka nemá podľa zákona vplyv na vaše práva spotrebiteľa. Ďalšie informácie alebo uplatnenie záruky nájdete na našej webovej stránke **www.philips.com/support**.

7 Technické parametre

Model	Menovitý výstupný výkon	Menovitý objem	Priemer
HD2151	910 – 1090 W	5,0 l	22 cm

Poznámka

- Ak nebudete multifunkčný tlakový hrniec dlhšie používať, odpojte ho od elektrickej zásuvky.

8 Riešenie problémov

Ak sa pri používaní tohto spotrebiča vyskytnú nejaké problémy, vyskúšajte nasledujúce riešenia a až potom sa obráťte na servisné stredisko. Ak sa vám problém nepodarí vyriešiť, kontaktujte stredisko starostlivosti o zákazníkov spoločnosti Philips vo svojej krajine.

Problém	Riešenie
Mám ťažkosti so zatváraním horného veka.	• Vnútorné veko nie je namontované správne. Uistite sa, že sú vnútorné veko a tesniaci krúžok namontované správne. • Rukoväť je v 🔒 polohe. Otočte ju proti smeru hodinových ručičiek do 🔓 polohy.
Mám ťažkosti pri otváraní horného veka po uvoľnení tlaku.	• Uistite sa, že je rukoväť v 🔓 polohe. • V spodnej časti plávajúceho ventilu sa môžu vyskytovať zvyšky jedla. Neotvárajte ho násilím, pretože by to mohlo spôsobiť popálenie. Počkajte, kým spotrebič nevychladne (približne 30 minút) a potom opakovane otáčajte rukoväť sem a tam.
Jedlo nie je uvarené.	• Zvolila sa nesprávna funkcia alebo sa zvolil nesprávny čas, predĺžte dobu varenia alebo zmeňte spôsob varenia. • Pred zapnutím multifunkčného tlakového hrnca sa uistite, že sa na ohrevnom článku a vonkajšej strane vnútorného hrnca nenachádzajú žiadne zvyšky jedla. • Poškodený ohrevný článok alebo zdeformovaný vnútorný hrniec. Zariadenie na prípravu jedla odneste k predajcovi výrobkov značky Philips alebo do servisného strediska autorizovaného spoločnosťou Philips.
Z veka alebo z vypúšťacieho otvoru pary uniká vzduch alebo para.	• Maticový ventil okolo regulátora teploty je povolený. Pevne dotiahnite maticový ventil pomocou vhodného nástroja. • Tesniaci krúžok nie je namontovaný správne. Zabezpečte, aby bol namontovaný správne okolo odpojiteľného vnútorného veka. • Na tesniacom krúžku sa nachádzajú zvyšky jedla. Zabezpečte, aby bol tesniaci krúžok čistý. • Na plávajúcom ventile sa nachádzajú zvyšky jedla. Vyčistite plávajúci ventil. • V regulátore tlaku sa nachádzajú zvyšky jedla. Vyčistite regulátor tlaku. • Regulátor tlaku nie je namontovaný správne. Zabezpečte, aby bol namontovaný správne. • Veko nie je úplne zatvorené a uzamknuté. Zabezpečte, aby bolo veko úplne upevnené a uzamknuté v správnej polohe.
Na obrazovke sa zobrazuje E1, E2, E3, E8, E10, E11 alebo E16.	• Multifunkčný tlakový hrniec má poruchu. Vezmite spotrebič k predajcovi výrobkov značky Philips alebo do servisného strediska autorizovaného spoločnosťou Philips.
Vyššie uvedené problémy existujú aj naďalej.	• Došlo k poruche multifunkčného tlakového hrnca. Ak je to tento prípad, pri jednotlivých možnostiach postupujte nasledovne: (1) Domáci servis. Kontaktujte stredisko starostlivosti o spotrebiteľov a my vám poskytneme pokyny a pomôžeme vám s riešením problému cez video. (2) Servis po prinesení spotrebiča. Prineste svoj výrobok do servisného strediska spoločnosti Philips. (3) Servis na mieste. Kontaktujte nás a dohodnite si s nami opravu vášho výrobku autorizovaným opravárom spoločnosti Philips bez dodatočných poplatkov.

Slovenščina

1 Pomembno

Pred uporabo večnamenskega aparata natančno preberite te varnostne napotke in jih shranite za poznejšo uporabo.

Nevarnost

- Aparata ne potapljajte v tekočino.

Opozorilo

- Preden aparat priključite v električno omrežje, preverite, ali na aparatu navedena napetost ustreza napetosti lokalnega električnega omrežja.
- Ta aparat je namenjen uporabi v gospodinjstvu in podobnih okoljih, kot so:
  - čajne kuhinje v trgovinah, pisarnah in drugih bivanjskih okoljih;
  - vikendi;
  - sobe v hotelih, motelih in drugih namestitvenih objektih;
  - gostišča, ki nudijo prenočišča z zajtrkom.
- Ta aparat lahko uporabljajo osebe z zmanjšanimi fizičnimi ali psihičnimi sposobnostmi ali s pomanjkljivimi izkušnjami in znanjem, če so prejele navodila glede varne uporabe aparata ali jih pri uporabi nadzoruje odgovorna oseba, ki jih opozori na morebitne nevarnosti.
- Otroci naj se ne igrajo z aparatom.
- Otroci ne smejo čistiti in vzdrževati aparata.
- Aparatane smejo uporabljati otroci.
- Aparat in kabel hranite izven dosega otrok.
- Če je komplet napajalnega kabla poškodovan, ga zamenjajte s kompletom, ki ga nudi proizvajalec.
- Aparata ni mogoče upravljati z zunanjim časovnikom ali ločenim sistemom za daljinsko upravljanje.
- OPOZORILO: vedno upoštevajte navodila in aparat uporabljajte pravilno, da se izognete morebitnim telesnim poškodbam.
- OPOZORILO: pazite, da ne polijete električnega priključka, da se izognete morebitnim nevarnostim.
- Pozor: površina grelnega elementa je lahko vroča še nekaj časa po uporabi.
- S čisto in mehko krpo očistite površine aparata, ki so v stiku z živili.
- Aparat priključite samo na ozemljeno električno vtičnico. Vtikač mora biti pravilno vstavljen v električno vtičnico.
- Aparata ne uporabljajte, če so vtič, napajalni kabel, notranja posoda, tesnilni obroč ali glavno ohišje poškodovani.
- Napajalni kabel naj ne visi preko roba mize ali pulta, na katerega je postavljen aparat.
- Preden vtikač priključite v električno vtičnico, preverite, ali sta grelni element in zunanja stena notranje posode čista in suha.
- Aparata ne priključite in se ne dotikajte nadzorne plošče z mokrimi rokami.
- Kanale v regulatorju tlaka, ki omogočajo odvajanje pare, je treba redno preverjati in poskrbeti, da niso zamašeni.
- Preden aparat vklopite v vtičnico, se prepričajte, da je vtičnica čista in suha.
- Posode ne odpirajte, dokler se tlak dovolj ne zniža.
- Aparata ne uporabljajte, če izpod zgodnjega pokrova uhaja preveč zraka ali pare.
- Ob kuhanju juhe ali gostih tekočin ne nižajte tlaka z obračanjem regulatorja tlaka v položaj za odvajanje pare, ker lahko iz ventila regulatorja tlaka brizgne tekočina. Preden odprete zgornji pokrov, počakajte, da se tlak sam zmanjša in se lebdeči ventil spusti.

Pozor

- Ne uporabljajte dodatne opreme ali delov drugih proizvajalcev, ki jih Philips izrecno ne priporoča. Uporaba takšnih dodatkov ali delov razveljavi garancijo.
- Aparata ne izpostavljajte visokim temperaturam in ga ne odlagajte na delujoč ali vroč štedilnik ali kuhalnik.
- Aparata ne izpostavljajte neposredni sončni svetlobi.
- Aparat postavite na stabilno, ravno in vodoravno površino.
- Aparata pri premikanju ne držite za roč na zgornjem pokrovu, temveč za stranke ročice.
- Ob odvajanju tlaka skozi ventil regulatorja tlaka brizga vroča para ali tekočina. Rok in obraza ne približujte odprtini za paro.
- Preden vtikač priključite v električno vtičnico in aparat vklopite, postavite notranjo posodo v aparat.
- Pri pripravi hrane ne postavljajte notranje posode neposredno nad odprt plamen.
- Notranje posode ne uporabljajte, če je deformirana.
- Preverite, ali je tesnilo čisto in v dobrem stanju.
- Med delovanjem aparata lahko dostopne površine postanejo vroče. Ob dotikanju površin bodite zelo previdni.
- Pazite na vročo paro, ki med pripravo jedi ali ko odprete pokrov, uhaja iz lebdečega ventila in ventila regulatorja tlaka. Da se ne bi poškodovali s paro, rok in obraza ne približujte aparatu.
- Aparata med delovanjem ne dvigajte in ne premikajte.
- Nikoli ne smete preseči najvišje ravni vode, označene v notranji posodi, saj lahko ta prekipi.
- Med pripravo jedi v posodo ne polagajte pripomočkov za kuhanje.
- Uporabljajte samo priložene pripomočke za pripravo. Izogibajte se uporabi ostrih pripomočkov.
- Da preprečite praske, odsvetujemo pripravo sestavin z rakci in školjkami. Pred pripravo odstranite trde lupine.
- Na pokrov ne postavljajte magnetnih snovi. Aparata ne uporabljajte v bližini magnetnih snovi.
- Pred čiščenjem ali premikanjem aparata vedno počakajte, da se ohladi na sobno temperaturo.
- Aparat po uporabi očistite. Aparata ne pomivajte v pomivalnem stroju.
- Če aparata dlje časa ne boste uporabljali, ga izključite iz omrežne vtičnice.
- Če se aparat uporablja nepravilno, v profesionalne ali polprofesionalne namene oziroma na način, ki ni v skladu s tem varnostnim listom, postane garancija neveljavna, Philips pa ne prevzema nikakršne odgovornosti za morebitno nastalo škodo.
- Preberite si navodila za uporabo.
- Med uporabo lonca na pritisk preprečite, da bi imeli otroci dostop do njega.
- Lonca na pritisk ne dajajte v segreto pečico.
- Ko je lonec na pritisk pod tlakom, ga premikajte zelo previdno. Ne dotikajte se vročih površin. Uporabljajte ročice in okrogle ročaje. Po potrebi uporabite zaščitna sredstva.
- Lonca na pritisk ne uporabljajte samo v predvidene namene.
- Aparat kuha pod visokim tlakom. Nepravilna uporaba lonca na pritisk lahko povzroči oparine. Pred segrevanjem se prepričajte, da je kuhalnik pravilno zaprt.
- Lonca na pritisk nikoli ne odpirajte na silo. Ne odpirajte ga, dokler se ne prepričate, da je tlak v notranjosti povsem upadel.
- Lonca na pritisk nikoli ne uporabljajte, ne da bi vanj dolili vodo, ker se lahko resno poškoduje.
- Kuhalnika ne napolnite čez 2/3 njegove zmogljivosti. Pri pripravi živil, ki se med pripravo razširijo, npr. riža ali dehidrirane zelenjave, kuhalnika ne napolnite čez polovico zmogljivosti.
- Uporabljajte ustrezen toplotni vir po navodilih za uporabo.
- Po pripravi mesa s kožo (npr. jezika), ki se lahko zaradi tlaka nabrekne, mesa ne prebadajte, dokler je nabreknjeno, ker se lahko oparite.
- Pri pripravi živil iz testa kuhalnik nežno pretresite, preden odprete pokrov, da hrana ne bi padla ven.
- Pred vsako uporabo preverite, da ventili niso zamašeni. Glejte navodila za uporabo.
- Pri cvrtju in praženju hrane lonca na pritisk nikoli ne uporabljajte pod tlakom.
- V varnostne sisteme ne posegajte, razen skladno z navodili za čiščenje, ki so na voljo v navodilih za uporabo.
- Uporabljajte samo nadomestne dele proizvajalca za ustrezne modele. Zlasti uporabljajte ohišje in pokrov istega proizvajalca, ki sta označena kot združljiva.
- Popravila lahko izvaja samo pooblaščeno osebje.
- Lonec na pritisk hranite na suhem mestu.
- Obiščite spletno mesto **www.philips.com/support** in si prenesite uporabniški priročnik.

Funkcija za podporo v primeru izpada elektrike

Aparat ima rezervno funkcijo, ki ohrani zadnje stanje aparata pred izpadom elektrike.
- Če do izpada elektrike pride med pripravo jedi in se oskrba z elektriko ponovno vzpostavi v 30 minutah, se odštevanje časa priprave nadaljuje od prekinitve.
- Če do izpada elektrike pride, ko je aparat v prednastavljenem načinu, in se oskrba z elektriko ponovno vzpostavi v 30 minutah, se odštevanje časa priprave jedi nadaljuje od prekinitve.
- Če se oskrba z elektriko ne vzpostavi znova v 30 minutah, aparat ne nadaljuje zadnje funkcije, ampak ostane v stanju pripravljenosti.

Elektromagnetna polja (EMF)

Ta aparat ustreza veljavnim standardom in predpisom glede izpostavljenosti elektromagnetnim poljem.

2 Kuhalnik vse v enem

Čestitamo vam za nakup in dobrodošli pri Philipsu!

Če želite popolnoma izkoristiti podporo, ki jo nudi Philips, izdelek registrirajte na spletnem mestu **www.philips.com/welcome**.

Vsebina škatle (slika 1)

Glavna enota
Zajemalka za riž in juho
Napajalni kabel
Plošča parne enote
Knjižica z recepti
Vodnik za hiter začetek in prikaz uporabe
Notranja posoda
Merilna posodica
Snemljiv notranji pokrov
Uporabniški priročnik
Garancijski list

Pregled izdelka (slika 2)

1	Zgornji pokrov	10	Nadzorna plošča
2	Tesnilni obroček	11	Krmilnik temperature
3	Snemljiv notranji pokrov	12	Parna enota
4	Zaprte matice	13	Napajalna vtičnica
5	Varnostni ventil	14	Gumb za odpiranje pokrova
6	Pritrdilna matica	15	Ročica za zaklepanje/odklepanje pokrova
7	Lebdeč ventil	16	Odprtina za paro
8	Notranja posoda	17	Regulator tlaka
9	Oznaka nivoja vode		

Pregled nadzorne plošče (slika 3)

18	Indikator zaklenjenega pokrova	25	Indikator izbranega tlaka
19	Gumb za dodajanje sestavin	26	Indikator zakasnitve vklopa
20	Gumb za zgoščevanje omak	27	Gumb za izbiro menija
21	Gumb za mojo priljubljeno	28	Gumb za izbiro menija
22	Gumb za izbiro velikosti kock mesa	29	Gumb za potrditev/otroško ključavnico
23	Indikator otroške ključavnice	30	Gumb za preklic
24	Indikator izbranega časovnika	31	Indikator odklenjenega pokrova

3 Uporaba kuhalnika vse v enem

Program priprave

Funkcija priprave	Podfunkcija priprave	Privzeti čas priprave	Nastavljivi čas priprave	Privzeti pritisk (kPa)	Območje uravnavanja tlaka (kPa)
Kuhanje pod tlakom	Govedina	30 minut	3–59 minut	70	20–70
	Perutnina	15 minut	2–59 minut	60	20–70
	Svinjina	15 minut	0–59 minut	70	20–70
	Jagnjetina	20 minut	3–59 minut	70	20–70
	Morski sadeži	3 minute	1–59 minut	40	20–70
	Ročno	5 minut	2–59 minut	20	20–70
Počasno kuhanje pri nizki temperaturi	Govedina	12 ur	2–12 ur	Ni na voljo	Ni na voljo
	Perutnina	10 ur	2–12 ur	Ni na voljo	Ni na voljo
	Svinjina	10 ur	2–12 ur	Ni na voljo	Ni na voljo
	Jagnjetina	10 ur	2–12 ur	Ni na voljo	Ni na voljo
	Morski sadeži	8 ur	2–12 ur	Ni na voljo	Ni na voljo
	Ročno	2 uri	2–12 ur	Ni na voljo	Ni na voljo
Počasno kuhanje pri visoki temperaturi	Govedina	6 ur	2–12 ur	Ni na voljo	Ni na voljo
	Perutnina	4 ure	2–12 ur	Ni na voljo	Ni na voljo
	Svinjina	4 ure	2–12 ur	Ni na voljo	Ni na voljo
	Jagnjetina	4 ure	2–12 ur	Ni na voljo	Ni na voljo
	Morski sadeži	2 uri	2–12 ur	Ni na voljo	Ni na voljo
	Ročno	2 uri	2–12 ur	Ni na voljo	Ni na voljo
Kuhanje v pari	Govedina	30 minut	3–30 minut	10	Ni na voljo
	Perutnina	20 minut	3–30 minut	10	Ni na voljo
	Svinjina	30 minut	3–30 minut	10	Ni na voljo
	Jagnjetina	30 minut	3–30 minut	10	Ni na voljo
	Morski sadeži	8 minut	3–30 minut	10	Ni na voljo
	Ročno	10 minut	3–30 minut	10	Ni na voljo
Posebni recepti	Riž	14 minut	Ni na voljo	30	Ni na voljo
	Juha	20 minut	20–59 minut	50	20–50
	Stročnice	20 minut	20–59 minut	70	20–70
	Zeljni zavitki	18 minut	10–20 minut	40	Ni na voljo
	Jogurt	8 ur	6–12 ur	Ni na voljo	Ni na voljo
	Marmelada	55 minut	25–59 minut	Ni na voljo	Ni na voljo
Praženje		10 minut	10–59 minut	Ni na voljo	Ni na voljo
Pogrevanje/peka		15 minut	15–59 minut	Ni na voljo	Ni na voljo
Ohranjanje toplote		12 ur	Ni na voljo	Ni na voljo	Ni na voljo
Zgoščevanje omake		8 minut	5–15 minut	Ni na voljo	Ni na voljo

Opombe
- Ob uporabi naslednjih funkcij pustite pokrov odprt: Sauté (Praženje) in Sauce thickening (Zgoščevanje omak). V nasprotnem primeru kuhalnik vse v enem s piskanjem opozori, da je treba odpreti pokrov.
- Ob uporabi naslednjih funkcij pokrov zaprite in zaklenite: Pressure cooking (Kuhanje pod tlakom), Steam cooking (Kuhanje v pari), Rice (Riž), Soup (Juha) in Beans (Stročnice). Če pokrov odklenete, kuhalnik vse v enem prekine pripravo, vklopi se indikator 🔒 in piska.
- Pripravo lahko začnete z odprtim ali zaprtim pokrovom. To velja za funkcije Slow cook Low (Počasno kuhanje pri nizki temperaturi), Slow cook High (Počasno kuhanje pri visoki temperaturi), Yoghurt (Jogurt) in Keep warm (Ohranjanje toplote).
- Pripravo lahko začnete z odprtim ali zaprtim in zaklenjenim pokrovom. To velja za funkcije Cabbage rolls (Zeljni zavitki), Jam (Marmelada) in Reheat/Bake (Pogrevanje/peka).
- Ob uporabi funkcije Manual (Ročno) pri kuhanju s funkcijami Slow cook Low (Počasno kuhanje pri nizki temperaturi), Slow cook High (Počasno kuhanje pri visoki temperaturi) ali Steam cooking (Kuhanje v pari) je treba ročno nastaviti čas in tlak kuhanja ter prednastavitev časa, preden se kuhanje začne.
- Med kuhanjem se para v presledkih odvaja skozi odprtino za paro. S tem je zagotovljen optimalen pretok zraka za dobro pripravljene jedi.
- Ko tlak začne naraščati, kuhalnik vse v enem skozi odprtino za paro samodejno spusti hladen zrak iz notranje posode. Tako lahko senzor pravilo zazna in uravnava temperaturo in tlak v posodi.
- Tlak kuhanja je mogoče spreminjati za želeno teksturo jedi. Tlak kuhanja lahko povečate, če želite rahlejšo jed, ali ga zmanjšate, če je tekstura premehka.

Opravila pred pripravo

Opozorilo

- Preverite, ali je snemljivi notranji pokrov pravilno nameščen.

Opomba

- Notranje posode ne napolnite z živili in tekočino manj od oznake za najmanjši nivo vode ali več od oznake za največji nivo vode.
- Notranje posode ne napolnite s hrano, ki se med pripravo razširi (npr. fižol ali posušena živila), več kot do 1/2 s tekočino vred.
- Pri pripravi riža upoštevajte oznake za nivoje na notranji strani notranje posode. Nivo vode lahko prilagodite glede na vrsto riža in lastne želje. Nikoli ne smete preseči maksimalnih količin, navedenih na notranji strani notranje posode.
- Po začetku priprave jedi lahko s pritiskom gumba ⊖ končate trenutni postopek; aparat v tem primeru preide v način za izbiro menija.
- Če je po začetku priprave jedi v notranji posodi že narasel tlak, morate za preklic trenutnega postopka priprave pritisniti in 3 sekunde držati gumb ⊖ (samo en pritisk gumba ne deluje).
- Kuhalnik vse v enem je v stanju pripravljenosti SAMO, če na zaslonu sveti gumb ⊖.

Pred pripravo hrane s kuhalnikom vse v enem naredite naslednje:
1 Obrnite ročaj za zaklepanje/odklepanje pokrova levo v položaj 🔓 (slika 4).
2 Pritisnite gumb za odpiranje pokrova in odprite pokrov.
3 Izvlecite notranjo posodo iz kuhalnika vse v enem.
4 Oprana živila dajte v notranjo posodo, z mehko krpo do suhega obrišite zunanje stene in dno in jo vstavite nazaj v kuhalnik vse v enem (slika 5).
5 Ročaj obrnite v desno, da se zgornji pokrov zaklene.
6 Vtič priključite v vtičnico (slika 6).

Opomba

- Prepričajte se, da je zunanjost notranje posode suha in čista ter da na grelnem elementu ni ostankov.
- Prepričajte se, da se notranja posoda pravilno dotika grelnega elementa.

Kuhanje pod tlakom

Na voljo je 6 podmenijev. Za čas kuhanja pod tlakom in območje uravnavanja tlaka glejte poglavje "Program priprave".
1 Sledite korakom iz razdelka "Opravila pred pripravo".
2 Tapnite ▲ ali ▼, da izberete kuhanje pod tlakom ( ), in izbiro potrdite tako, da tapnete ✓ (slika 7).
3 Tapnite ▲ ali ▼, da izberete enega od podmenijev.
↳ Izbrana funkcija priprave jedi začne svetiti in na zaslonu se prikažeta privzeti tlak in čas njegovega ohranjanja.
4 Tapnite , da izberete velikost kock mesa (slika 8).
Opredelitev velikosti mesa:
- majhni kosi: 3–6 cm
- veliki kosi: 8–10 cm
5 Tapnite ✓, da potrdite. Kuhalnik vse v enem začne izvajati izbrani način.
6 Ko kuhalnik vse v enem doseže izbrani tlak priprave, se začne čas ohranjanja tlaka odštevati.
7 Ko čas ohranjanja tlaka poteče, kuhalnik vse v enem preide v fazo sproščanja tlaka, svetiti začne indikator kPa in kuhalnik začne tlak v intervalih sproščati. Kanala za paro se ne dotikajte.
8 Ko je tlak povsem sproščen, kuhalnik samodejno preklopi v način za ohranjanje toplote. Zgornji pokrov lahko zdaj odklenete in odprete.
↳ Svetiti začne indikator ohranjanja toplote ( ).

Opomba

- Preden odprete pokrov, počakajte, da se kuhalnik sam ohladi.
- Ko se postopek priprave jedi konča, kuhalnik izklopite iz električne vtičnice.

Počasno kuhanje

Izberete lahko funkciji Slow cook Low (Počasno kuhanje pri nizki temperaturi) ( ) ali Slow cook High (Počasno kuhanje pri visoki temperaturi) ( ), obe imata po 6 podmenijev. Za čas priprave in območje uravnavanja časa glejte poglavje "Program priprave".

Opomba

- To je meni priprave brez tlaka.

1 Sledite korakom iz razdelka "Opravila pred pripravo".
2 Tapnite ▲ ali ▼, da izberete Slow cook (Počasno kuhanje) (ali), in tapnite ✓ za potrditev (slika 9).
3 Tapnite ▲ ali ▼, da izberete enega od podmenijev.
↳ Izbrana funkcija za pripravo jedi začne svetiti in na zaslonu se prikaže privzeti čas priprave.
4 Tapnite ✓, da potrdite. Kuhalnik vse v enem začne izvajati izbrani način.
5 Ko je priprava jedi končana, kuhalnik samodejno preklopi v način za ohranjanje toplote. Zgornji pokrov lahko zdaj odklenete in odprete.
↳ Svetiti začne indikator ohranjanja toplote ( ).

Kuhanje v pari

Za čas priprave in območje uravnavanja posameznih podmenijev glejte poglavje "Program priprave".

Opomba

- Privzeti tlak priprave je 10kPa in ga ni mogoče spremeniti.

1 Sledite korakom iz razdelka "Opravila pred pripravo".
2 Tapnite ▲ ali ▼, da izberete Steam cooking (Kuhanje v pari) ( ), in tapnite ✓ za potrditev (slika 10).
3 Tapnite ▲ ali ▼, da izberete enega od podmenijev.
↳ Izbrana funkcija priprave jedi začne svetiti in na zaslonu se prikažeta privzeti čas in tlak priprave.
4 Tapnite ✓, da potrdite. Kuhalnik vse v enem začne izvajati izbrani način.
5 Ko kuhalnik vse v enem doseže izbrani tlak priprave, se začne čas ohranjanja tlaka odštevati. Med odvajanjem pare se kuhalnik segreva. Med postopkom priprave jedi se ne dotikajte kanala za paro, ker se lahko opečete.
6 Ko čas ohranjanja tlaka poteče, kuhalnik vse v enem preide v fazo sproščanja tlaka, svetiti začne indikator kPa in kuhalnik začne tlak v intervalih sproščati. Kanala za paro se ne dotikajte.
7 Ko je tlak povsem sproščen, kuhalnik samodejno preklopi v način za ohranjanje toplote. Zgornji pokrov lahko zdaj odklenete in odprete.
↳ Svetiti začne indikator ohranjanja toplote ( ).

Posebni recepti

Ta funkcija priprave ima 6 menijev: Rice (Riž) ( ), Soup (Juha) ( ), Fižol ( ), Cabbage rolls (Zeljni zavitki) ( ), Yogurt (Jogurt) ( ) in Jam (Marmelada) ( ).

Za čas priprave in območje uravnavanja glejte poglavje "Program priprave".

Opomba

- Yogurt (Jogurt) ( ) in Jam (Marmelada) ( ) sta menija priprave brez tlaka.

1 Sledite korakom iz razdelka "Opravila pred pripravo".
2 Tapnite ▲ ali ▼, da izberete Special recipes (Posebni recepti) ( ), in tapnite ✓ za potrditev (slika 11).
3 Tapnite ▲ ali ▼, da izberete enega od podmenijev.
↳ Izbrana funkcija priprave jedi začne svetiti in na zaslonu se prikažeta privzeti čas in tlak priprave.
4 Tapnite ✓, da potrdite. Kuhalnik vse v enem začne izvajati izbrani način.
5 Ko kuhalnik vse v enem doseže izbrani tlak priprave, se začne čas ohranjanja tlaka odštevati.
6 Ko čas ohranjanja tlaka poteče, kuhalnik vse v enem preide v fazo sproščanja tlaka, svetiti začne indikator kPa in kuhalnik začne tlak v intervalih sproščati. Kanala za paro se ne dotikajte.
7 Ko je tlak povsem sproščen, kuhalnik samodejno preklopi v način za ohranjanje toplote. Zgornji pokrov lahko zdaj odklenete in odprete.
↳ Svetiti začne indikator ohranjanja toplote ( ).

Praženje

Opomba

- Pri uporabi funkcije Sauté (Praženje) pustite pokrov odprt, sicer bo kuhalnik začel piskati.

1 Sledite korakom iz razdelka "Opravila pred pripravo".
2 Tapnite ▲ ali ▼, da izberete Sauté (Praženje) ( ), in tapnite ✓ za potrditev (slika 12).
3 Tapnite ▲ ali ▼, da izberete čas priprave (slika 13).
↳ Na zaslonu začne utripati čas priprave.
4 Tapnite ✓, da potrdite. Kuhalnik vse v enem začne izvajati izbrani način.
5 Ko je priprava končana, kuhalnik samodejno preklopi v stanje pripravljenosti.

Pogrevanje/peka

1 Premešajte ohlajeno jed in jo enakomerno razporedite po notranji posodi.
2 Hrani dodajte nekaj vode, da se ne izsuši. Količino vode prilagodite količini hrane.
3 Zaprite pokrov, vtikač vklopite v vtičnico in vklopite aparat.
4 Tapnite ▲ ali ▼, da izberite Reheat/Bake (Pogrevanje/peka) ( ) (slika 14).
5 Tapnite ▲ ali ▼, da izberete čas priprave.
↳ Na zaslonu začne utripati čas priprave.
6 Tapnite ✓, da potrdite. Kuhalnik vse v enem začne izvajati izbrani način.

7 Ko je postopek priprave končan, kuhalnik samodejno preklopi v način za ohranjanje toplote.
↳ Svetiti začne indikator ohranjanja toplote ( ).

Nastavitev časa priprave, tlaka in zakasnitve začetka

Opomba

- Časa priprave ni mogoče spreminjati za funkciji Rice (Riž) in Keep warm (Ohranjanje toplote) .
- Pri naslednjih funkcijah tlaka ni mogoče spreminjati: Slow cook Low (Počasno kuhanje pri nizki temperaturi) , Slow cook High (Počasno kuhanje pri visoki temperaturi) , Steam cooking (Kuhanje v pari) , Rice (Riž) , Cabbage rolls (Zeljni zavitki) , Yogurt (Jogurt) , Jam (Marmelada) , Sauté (Praženje) , Sauce thickening (Zgoščevanje omak) , Reheat/Bake (Pogrevanje/peka) in Keep warm (Ohranjanje toplote) .

Čas priprave, privzeti tlak in zakasnitev začetka priprave lahko nastavite ob izbiri menija.

1 Po izbiri želene funkcije tapnite in pridržite, da izberete čas priprave (slika 15).
↳ Na zaslonu se prikaže indikator časa .
↳ Čas priprave utripa.
2 Tapnite ali , da nastavite čas (slika 16).
3 Tapnite za potrditev. Tapnite ali , da nastavite tlak (slika 17).
↳ Na zaslonu se prikaže kazalnik tlaka kPa.
↳ Tlak priprave utripa.
4 Tapnite za potrditev. Tapnite ali , da nastavite zakasnitev začetka (slika 18).
↳ Na zaslonu se prikaže kazalnik za zakasnitev začetka .
5 Tapnite , da potrdite. Kuhalnik vse v enem začne izvajati izbrani način.

Opomba

- Tlak kuhanja lahko po želji povečate, če želite rahlejšo jed, ali ga zmanjšate, če je tekstura premehka.
- Za preklic nastavitve časa priprave, tlaka ali zakasnitve začetka tapnite .

Dodajanje sestavin

S to funkcijo lahko med postopkom priprave pokrov odprete in dodate sestavine.

Opomba

- Funkcija za dodajanje sestavin je na voljo za vse menije priprave pod tlakom.

1 Po začetku postopka priprave začne svetiti gumb , če izbrana funkcija podpira dodajanje sestavin.
2 Med postopkom ohranjanja tlaka lahko kadarkoli tapnete .
↳ Trenutni postopek priprave se prekine, kuhalnik zapiska in začne sproščati tlak.
3 Ko je tlak povsem sproščen, začne indikator odklenjenega pokrova utripati in kuhalnik začne piskati. Zgornji pokrov lahko odprete in po želji dodate sestavine (slika 19).
4 Ročaj obrnite v desno, da se zgornji pokrov zaklene.
5 Če sestavin ne dodate v dveh minutah, kuhalnik nadaljuje s postopkom priprave.

Zgoščevanje omake

Opomba

- V načinu pripravljenosti se funkcija Sauce thickening (Zgoščevanje omake) uporablja pri vseh funkcijah priprave.
- V načinu ohranjanja toplote se funkcija Sauce thickening (Zgoščevanje omake) ne uporablja pri naslednjih funkcijah: Reheat/Bake (Pogrevanje/peka) , Rice (Riž) , Cabbage rolls (Zeljni zavitki) , Yogurt (Jogurt) in Jam (Marmelada) .
- Privzeti čas je 8 minut in ga lahko nastavite v razponu od 5 do 15 minut.
- Če želite funkcijo za zgoščevanje omake med delovanjem izklopiti, tapnite .
- Ob uporabi te funkcije pustite pokrov odprt.

1 Tapnite gumb v načinu pripravljenosti ali v načinu ohranjanja toplote (slika 20).
↳ Prikaže se privzeti čas priprave.
2 Tapnite ali , da nastavite želeni čas priprave. Tapnite za potrditev.
3 Ko čas priprave poteče, kuhalnik samodejno preklopi v način za ohranjanje toplote.
↳ Svetiti začne indikator ohranjanja toplote ( ).

Nastavitev otroške ključavnice

Za zaščito otrok pred uporabo aparata ali za preprečitev nenamernih postopkov med pripravo lahko nastavite funkcijo otroške ključavnice.

1 Po začetku postopka priprave s pritiskom gumba za 3 sekunde aktivirajte otroško ključavnico (slika 21).
↳ Ostali gumbi zdaj ne delujejo.
2 Za izklop otroške ključavnice se ponovno za 3 sekunde pridržite .

Nastavitev menija My Favourite (Moja priljubljena)

Katerekoli tri menije lahko nastavite kot "My Favourite" (Moja priljubljena). Pred spremembami nastavitev so trije privzeti meniji Pressure cooking (Kuhanje pod tlakom) – Beef (Govedina) ( ) – .

Če želite My Favourite (Moja priljubljena) – spremeniti v Steam cooking (Kuhanje v pari) – Pork (Svinjina) ( ), upoštevajte naslednje korake:

1 Tapnite in za 3 sekunde pridržite , dokler ne začne utripati (slika 22).
↳ Gumb utripa.
↳ Ikone privzetega menija utripajo.
2 Dotikajte se gumba , dokler na zaslonu utripa.
3 Tapnite ali , da izberete Steam cooking (Kuhanje v pari) – Pork (Svinjina) ( ) (slika 23).
4 Tapnite za potrditev. Tapnite ali , da nastavite čas priprave.

Opomba

- Za pripravo pod tlakom je treba tlak nastaviti, preden shranite novi meni priljubljene.

5 Tapnite , da potrdite (slika 24).
↳ Stari meni v zamenja novi.
6 S koraki od 1 do 5 nastavite ali .
7 Za dostop do menija moje priljubljene tapajte in nato tapnite za začetek postopka priprave.

4 Čiščenje in vzdrževanje

Opomba

- Pred začetkom čiščenja kuhalnik vse v enem izklopite iz električnega omrežja.
- Pred čiščenjem počakajte, da se kuhalnik dovolj ohladi.

Notranji pokrov

- Vijak okoli krmilnika temperature odvijte v levo (slika 25).
- Snemljivi notranji pokrov primite in ga povlecite navzven, da se loči od zgornjega pokrova, in ga nato očistite.
- Namočite ga v vroči vodi in očistite z gobico (slika 26).
- Snemljivi notranji pokrov nato namestite na zgornji pokrov in vijak v bližini krmilnika temperature privijte v desno.

Parna enota

- Po zgornjem postopku snemite notranji pokrov.
- Parno enoto odstranite s notranjega pokrova, kot je opisano spodaj (slika 27).
- Z vodo iz vodovodnega omrežja skozi odprtino na zadnji strani napolnite parno enoto in jo očistite s tresenjem, tako da ni ostankov hrane. Parno enoto po čiščenju ponovno namestite na notranji pokrov (slika 28).

Plovec

- Gumijasto krožno tesnilo pridržite okoli plovca in ga odstranite z zgornjega pokrova s potegom navzven. Redno ga čistite z vodo in se prepričajte, da na njem ni oprijetih ostankov hrane, sicer se pokrov težko odpira (slika 29).
- Plovec sestavite tako, da njegov tanki konec vstavite v odprtino pokrova in gumijasto krožno tesnilo namestite okoli njega (slika 30).
- Za lažje čiščenje lahko v posodo dodate tudi vodo in vklopite funkcijo za paro.

Regulator tlaka

- Primite ročaj regulatorja tlaka in ga nežno izvlecite. Splaknite ga pod tekočo vodo, da se ostanki hrane iz njega odstranijo, ali si pomagajte z zobotrebcem (slika 31).
- Primite desni ročaj regulatorja tlaka in ga ponovno namestite na notranji pokrov (slika 32).

Tesnilni obroček

Opomba

- Krožnega tesnila ne odstranjujte na silo. Če ni povsem sestavljeno, bo puščalo.

- Krožno tesnilo vstavite na ravno površino z utorom, obrnjenim navzgor (slika 33).
- Hrbtno stran snemljivega notranjega pokrova postavite na krožno tesnilo (slika 34).
- Zunanji rob notranjega pokrova vstavite v utor in se prepričajte, da se krožno tesnilo dobro prilega pokrovu (slika 35).

Notranjost

Notranjost zunanjega pokrova in glavnega ohišja ter grelni element:
- Obrišite z vlažno krpo.
- Odstranite vse ostanke hrane iz kuhalnika vse v enem.

Opomba

- Krožnega tesnila ne odstranjujte na silo. Če ni povsem sestavljeno, bo puščalo.

Zunanjost

Površina zunanjega pokrova in zunanja površina glavnega ohišja:
- Obrišite s krpo, navlaženo z milnico.
- Nadzorno ploščo brišite samo z mehko in suho krpo.

Dodatna oprema in notranja posoda

Zajemalka za juho in notranja posoda.
- Namočite v vroči vodi in očistite z gobico.

5 Recikliranje

Ta simbol pomeni, da izdelka ne smete odlagati skupaj z običajnimi gospodinjskimi odpadki (2012/19/EU).
Upoštevajte državne predpise za ločeno zbiranje električnih in elektronskih izdelkov. S pravilnim odlaganjem pripomorete k preprečevanju negativnih vplivov na okolje in zdravje ljudi.

6 Garancija in podpora

Versuni za ta izdelek nudi dveletno garancijo po nakupu. Ta garancija ne velja, če je okvara posledica nepravilne uporabe ali slabega vzdrževanja. Naša garancija ne vpliva na vaše pravice, ki jih imate kot potrošnik v skladu z zakonodajo. Za več informacij ali za uveljavljanje garancije obiščite naše spletno mesto **www.philips.com/support.**

7 Specifikacije

Model	Nazivna izhodna moč	Nazivna prostornina	Premer
HD2151	910–1090 W	5,0 l	22 cm

Opomba

- Kuhalnik izklopite, če ga dlje časa ne uporabljate.

8 Odpravljanje težav

Če imate težave z uporabo aparata, si oglejte naslednje točke, preden se obrnete na servis. Če težave ne morete odpraviti, se obrnite na Philipsov center za pomoč uporabnikom v svoji državi.

Težava	Rešitev
Imam težave z zapiranjem zgornjega pokrova.	• Notranji pokrov ni pravilno nameščen. Prepričajte se, da sta notranji pokrov in krožno tesnilo pravilno nameščena. • Ročaj je v položaju . Obrnite ga levo v položaj .
Imam težave z odpiranjem zgornjega pokrova, ko se tlak sprosti.	• Prepričajte se, da je ročica v položaju . • Na spodnji strani lebdečega ventila so lahko ostanki hrane. Ne odpirajte ga na silo, ker se lahko opečete. Počakajte, da se aparat ohladi (približno 30 minut), nato obračajte ročaj naprej in nazaj.
Hrana ni pripravljena.	• Izbrana je bila neustrezna funkcija ali čas. Podaljšajte čas priprave ali spremenite način priprave. • Pred vklopom kuhalnika se prepričajte, da na grelnem elementu in zunanjosti notranje posode ni ostankov. • Grelni element je poškodovan ali pa je notranja posoda deformirana. Aparat odnesite k Philipsovemu prodajalcu ali pa na popravilo na pooblaščeni servis Philips.
Skozi pokrov ali kanal za paro pušča para.	• Zaprta matica v bližini krmilnika temperature je popuščena. Matico trdno privijte z ustreznim orodjem. • Krožno tesnilo ni dobro nameščeno. Poskrbite, da je dobro nameščeno okoli snemljivega notranjega pokrova. • V krožnem tesnilu so ostanki hrane. Poskrbite, da bo krožno tesnilo čisto. • Na lebdečem ventilu so ostanki hrane. Očistite lebdeči ventil. • V regulatorju tlaka so ostanki hrane. Očistite regulator tlaka. • Regulator tlaka ni dobro nameščen. Poskrbite, da bo dobro nameščen. • Pokrov ni povsem zaprt in zaklenjen. Poskrbite, da je pokrov povsem zaprt in zaklenjen v pravilnem položaju.
Na zaslonu je prikazana koda E1, E2, E3, E8, E10, E11 ali E16.	• Kuhalnik vse v enem je pokvarjen. Aparat nesite Philipsovemu prodajalcu ali v servisni center, ki ga je pooblastil Philips.
Zgornje težave še vedno obstajajo.	• Kuhalnik vse v enem ne deluje pravilno. V tem primeru: (1) Sam svoj mojster. Obrnite se na center za pomoč uporabnikom in morda vam bomo lahko posredovali video navodila, kako rešiti težavo. (2) Oddaja aparata na servis. Izdelek nesite na Philipsov servisni center. (3) Popravilo na lokaciji. Obrnite se na nas in uredili bomo popravilo vašega izdelka s strani Philipsovega pooblaščenega servisa brez dodatnih stroškov.

Shqip

1 E rëndësishme

Lexojeni këtë fletëpalosje me kujdes përpara se ta përdorni pajisjen dhe ruajeni për referencë në të ardhmen.

Rrezik

- Pajisja nuk duhet të zhytet.

Paralajmërim

- Përpara se ta lidhni pajisjen kontrolloni nëse tensioni i përcaktuar mbi pajisje përkon me tensionin e rrjetit elektrik lokal.
- Pajisja synohet për përdorim shtëpiak ose të ngjashëm, si p.sh.:
  - ambientet e kuzhinës së personelit në dyqane, zyra dhe ambiente të tjera të tipit rezidencial;
  - shtëpi fermash;
  - nga klientët në hotele, motele dhe ambiente të tjera të tipit rezidencial;
  - ambiente për fjetje dhe mëngjes.
- Kjo pajisje mund të përdoret nga fëmijë me aftësi të reduktuara fizike, shqisore apo mendore, apo që kanë mungesë përvoje dhe njohurish vetëm nëse u kushtohet mbikëqyrja e duhur apo u jepen udhëzime në lidhje me përdorimin e sigurt të pajisjes, si dhe të kuptojnë rreziqet e përfshira.
- Fëmijët nuk duhet të luajnë me pajisjen.
- Pastrimi dhe mirëmbajtja nga përdoruesi nuk duhen kryer nga fëmijët.
- Kjo pajisje nuk duhet përdorur nga fëmijët.
- Mbajeni pajisjen dhe kordonin larg vendeve ku mund të arrihet nga fëmijët.
- Nëse kompleti i kordonit elektrik dëmtohet, duhet zëvendësuar me komplet kordoni të ofruar nga prodhuesi.
- Pajisja nuk është menduar të vihet në përdorim me anë të një kohëmatësi të jashtëm apo një sistemi të veçantë për komandimin nga distanca.
- KUJDES: Gjithmonë ndiqni udhëzimet dhe përdoreni pajisjen siç duhet për të shmangur lëndimet e mundshme.
- KUJDES: Sigurohuni të shmangni derdhjet mbi lidhjet elektrike për të shmangur rreziqet e mundshme.
- Kujdes: Sipërfaqja e rezistencës ka nxehtësi të mbetur pas përdorimit.
- Përdorni një leckë të pastër dhe të butë për të pastruar sipërfaqet në kontakt me ushqimin.
- Pajisjen lidheni vetëm me priza të tokëzuara. Sigurohuni gjithnjë që spina të jetë futur mirë në prizë.
- Mos e përdorni pajisjen nëse dëmtohet spina, kordoni elektrik, ena e brendshme, gomina apo trupi kryesor.
- Mos lejoni që kordoni elektrik të varet jashtë cepit të tavolinës apo të syprinës së banakut mbi të cilin ndodhet pajisja.
- Sigurohuni që rezistenca dhe pjesa e jashtme e enës së brendshme të jenë të pastra dhe të thata para se të vendosni spinën në prizë.
- Mos futni pajisjen në prizë dhe mos e prekni panelin e kontrollit me duar të lagura.
- Kanalet në rregullatorin e presionit që lejojnë largimin e avullit duhet të kontrollohen rregullisht për t'u siguruar që të mos bllokohen.
- Sigurohuni që priza të jetë e pastër dhe e thatë para se të lidhni pajisjen.
- Ena nuk duhet të hapet derisa presioni të ketë rënë mjaftueshëm.
- Mos e përdorni pajisjen nëse rrjedh shumë ajër apo avull nga poshtë kapakut të sipërm.
- Kur gatuani supë ose lëng të trashë, mos çlironi presion duke e kthyer rregullatorin e presionit në pozicionin e shfryrjes së avullit, përndryshe mund të dalë lëng nga valvula e rregullatorit të presionit. Prisni derisa presioni të çlirohet natyrshëm dhe të bjerë valvula pluskuese për të hapur kapakun e sipërm.

Kujdes

- Mos përdorni kurrë aksesorë apo pjesë nga prodhues të tjetër apo që nuk rekomandohen konkretisht nga "Philips". Nëse përdorni aksesorë apo pjesë të tilla, garancia juaj bëhet e pavlefshme.
- Mos e ekspozoni pajisjen në temperatura të larta, as mos e vendosni në sobë apo tenxhere të ndezur ose që është ende e nxehtë.
- Mos e ekspozoni pajisjen ndaj dritës së drejtpërdrejtë të diellit.
- Vëreni pajisjen mbi një sipërfaqe të qëndrueshme, horizontale dhe të rrafshët.
- Mos e përdorni dorezën në kapakun e sipërm për të lëvizur pajisjen, por përdorni dorezat anësore.
- Kur çlirohet presioni nga valvula e rregullatorit të presionit, del avull ose lëng i nxehtë. Mbajini duart dhe fytyrën larg shfryrjes së avullit.
- Vendoseni gjithnjë enën e brendshme në pajisje përpara se të vendosni spinën në prizën dhe ta ndizni.
- Mos e vendosni enën e brendshme drejtpërdrejt mbi zjarr për të gatuar ushqim.
- Mos e përdorni enën e brendshme nëse është deformuar.
- Sigurohuni që gomina të jetë e pastër dhe në gjendje të mirë.
- Sipërfaqet e arritshme mund të nxehen kur pajisja është në punë. Bëni kujdes të mëtejshëm kur prekni sipërfaqet.
- Kini kujdes nga avulli i nxehtë që del nga valvula pluskuese dhe valvula e rregullatorit të presionit gjatë gatimit ose kur hapni kapakun. Mbajini duart dhe fytyrën larg pajisjes për të shmangur avullin.
- Mos e ngrini e lëvizni pajisjen kur është duke punuar.
- Mos e tejkaloni nivelin maksimal të ujit të treguar në enën e brendshme për të parandaluar derdhjen.
- Mos i vendosni mjetet e gatimit brenda enës gjatë gatimit.
- Përdorni vetëm mjetet e dhëna të gatimit. Shmangni përdorimin e mjeteve të mprehta.
- Për të shmangur gërvishtjet, nuk rekomandohet të gatuani ingredientë me krustace dhe butakë. Hiqini zhguajt e fortë para gatimit.
- Mos vendosni substanca magnetike në kapak. Mos e përdorni pajisjen pranë substancave magnetike.
- Lëreni gjithnjë pajisjen të ftohet në temperaturë ambienti përpara se ta pastroni apo lëvizni.
- Pastrojeni gjithnjë pajisjen pas përdorimit. Mos e pastroni pajisjen në enëlarëse.
- Hiqeni gjithnjë nga priza pajisjen nëse nuk përdoret për një periudhë më të gjatë.
- Nëse pajisja përdoret në mënyrë të papërshtatshme apo për qëllime profesionale ose gjysmëprofesionale, apo nuk përdoret sipas udhëzimeve në këtë fletushkë sigurie, garancia bëhet e pavlefshme dhe Philips refuzon çdo lloj përgjegjësie për dëme të mundshme të shkaktuara.
- Lexoni të gjitha udhëzimet.
- Mos i lini fëmijët pranë tenxheres me presion kur është në përdorim.
- Mos e vendosni tenxheren me presion në furrë të ngrohur.
- Lëvizeni me kujdes maksimal tenxheren me presion kur është nën presion. Mos i prekni sipërfaqet e nxehta. Përdorni dorezat dhe çelësat. Nëse është nevoja, përdorni mbrojtëse.
- Mos e përdorni tenxheren me presion për qëllime të ndryshme nga ai për të cilin synohet.
- Kjo pajisje gatuan me presion. Mund të pësoni djegie nga përdorimi i pasaktë i tenxheres me presion. Sigurohuni që tenxherja të jetë e mbyllur mirë përpara se t'i jepni nxehtësi.
- Mos e hapni kurrë me forcë tenxheren me presion. Mos e hapni përpara se të siguroheni që presioni i brendshëm të ketë rënë plotësisht.
- Mos e përdorni kurrë tenxheren me presion pa shtuar ujë, kjo do ta dëmtonte rëndë.
- Mos e mbushni tenxheren përtej 2/3 të kapacitetit të vet. Kur gatuani ushqime që bymehen gjatë gatimit, si p.sh. oriz ose perime të dehidratuara, mos e mbushni tenxheren më shumë se gjysma e kapacitetit të vet.
- Përdorni burime të përshtatshme nxehtësie sipas udhëzimeve të përdorimit.
- Pas gatimit të mishit me lëkurë (p.sh. gjuhë gjedhi) që mund të bymehet nën efektin e presionit, mos e shponi mishin kur lëkura të jetë e bymyer; mund të digjeni.
- Kur gatuani ushqim me brumë, tundeni lehtë tenxheren përpara se të hapni kapakun për të evituar nxjerrjen e ushqimit.
- Përpara çdo përdorimi kontrolloni që valvula të mos kenë pengesa. Shihni udhëzimet e përdorimit.
- Mos e përdorni kurrë tenxheren me presion në modalitetin e vet me presion për skuqje të thellë apo të cekët të ushqimit.
- Mos modifikoni asnjë sistem sigurie përtej udhëzimeve të mirëmbajtjes të përcaktuara në udhëzimet e përdorimit.
- Përdorni vetëm pjesë këmbimi të prodhuesit në përputhje me modelin përkatës. Veçanërisht përdorni një trup dhe kapak nga i njëjti prodhues i treguar si i pajtueshëm.
- Riparimet duhen bërë vetëm nga personeli i autorizuar.
- Tenxherja me presion duhet të vendoset në një vend të thatë përpara magazinimi.
- Vizitoni **www.philips.com/support** për të shkarkuar manualin e përdorimit.

Funksioni i rezervimit në rast avarie elektrike

Kjo pajisje ka një funksion rezervimi që ruan statusin përpara ikjes së dritave.
- Nëse dritat ikin gjatë një procesi gatimi dhe vijnë brenda 30 minutave, numërimi mbrapsht i kohës së gatimit vazhdon atje ku u la.
- Nëse dritat ikin kur pajisja është në modalitetin e paracaktuar dhe ushqimi elektrik rifillon brenda 30 minutave, numërimi mbrapsht i kohë së paracaktuar vazhdon aty ku u ndërpre.
- Nëse ushqimi elektrik nuk rifillon brenda 30 minutave, pajisa mund të mos vazhdojë me proceset e mëparshme të punës, por të qëndrojë në modalitetet pritjeje.

Fushat elektromagnetike (EMF)

Kjo pajisje është në përputhje me të gjitha standardet dhe rregulloret në fuqi për ekspozimin ndaj fushave elektromagnetike.

2 Tenxherja juaj tërësore

Urime për blerjen dhe mirë se vini te Philips!

Për të përfituar plotësisht nga mbështetja që ofron "Philips", regjistrojeni produktin në faqen **www.philips.com/welcome**.

Çfarë ka në kuti (fig. 1)

Njësia kryesore
Luharja e orizit dhe e supës
Kordoni elektrik
Pllaka e avullit
Libri i recetave
Udhëzuesi i nisjes së shpejtë për demonstrim
Ena brendshme
Gota matëse
Kapaku i brendshëm i heqshëm
Manuali i përdorimit
Fletëgarancia

Përmbledhje e produktit (fig. 2)

1	Kapak i sipërm	10	Paneli i kontrollit
2	Gomina	11	Rregullatori i temperaturës
3	Kapak i brendshëm i çmontueshëm	12	Kutia e avullit
4	Dado me kapuç	13	Priza elektrike
5	Valvulë sigurie	14	Butoni i hapjes së kapakut
6	Dado fiksuese	15	Dorezë për kyçjen/shkyçjen e kapakut
7	Valvulë pluskuese	16	Vrimë avullimi
8	Enë e brendshme	17	Rregullator presioni
9	Tregues i nivelit të ujit		

Përmbledhja e panelit të komandave (fig. 3)

18	Treguesi i kyçjes së kapakut	25	Treguesi i zgjedhjes së presionit
19	Butoni i shtimit të përbërësit	26	Treguesi i nisjes së vonuar
20	Butoni i trashjes së salcës	27	Butoni i zgjedhjes së menysë
21	Butoni "Preferenca ime"	28	Butoni i zgjedhjes së menysë
22	Butoni i zgjedhjes së madhësisë së kubikëve të mishit	29	Butoni i konfirmimit/siguresës së fëmijëve
23	Treguesi i bllokimit për fëmijët	30	Butoni i anulimit
24	Treguesi i zgjedhjes së kohëmatësit	31	Treguesi i kapakut të shkyçur

3 Përdorimi i tenxheres shumëfunksionale

Programi i gatimit

Funksioni i gatimit	Funksioni i nëngatimit	Koha e parazgjedhur e gatimit	Koha e rregullueshme e gatimit	Presioni bazë (kPa)	Diapazoni i rregullueshëm i presionit (kPa)
Gatim me presion	Mish viçi ( )	30 minuta	3-59 minuta	70	20-70
	Shpesë ( )	15 minuta	2-59 minuta	60	20-70
	Derr ( )	15 minuta	0-59 minuta	70	20-70
	Qengj ( )	20 minuta	3-59 minuta	70	20-70
	Ushqime deti ( )	3 minuta	1-59 minuta	40	20-70
	Manual ( )	5 minuta	2-59 minuta	20	20-70
Gatim i ngadaltë, i ulët	Mish viçi ( )	12 orë	2-12 orë	NA	NA
	Shpesë ( )	10 orë	2-12 orë	NA	NA
	Derr ( )	10 orë	2-12 orë	NA	NA
	Qengj ( )	10 orë	2-12 orë	NA	NA
	Ushqime deti ( )	8 orë	2-12 orë	NA	NA
	Manual ( )	2 orë	2-12 orë	NA	NA
Gatim i ngadaltë, i lartë	Mish viçi ( )	6 orë	2-12 orë	NA	NA
	Shpesë ( )	4 orë	2-12 orë	NA	NA
	Derr ( )	4 orë	2-12 orë	NA	NA
	Qengj ( )	4 orë	2-12 orë	NA	NA
	Ushqime deti ( )	2 orë	2-12 orë	NA	NA
	Manual ( )	2 orë	2-12 orë	NA	NA
Gatim me avull	Mish viçi ( )	30 minuta	3-30 minuta	10	NA
	Shpesë ( )	20 minuta	3-30 minuta	10	NA
	Derr ( )	30 minuta	3-30 minuta	10	NA
	Qengj ( )	30 minuta	3-30 minuta	10	NA
	Ushqime deti ( )	8 minuta	3-30 minuta	10	NA
	Manual ( )	10 minuta	3-30 minuta	10	NA
Recetë speciale	Oriz	14 minuta	NA	30	NA
	Supë	20 minuta	20-59 minuta	50	20-50
	Fasule	20 minuta	20-59 minuta	70	20-70
	Role me lakra	18 minuta	10-20 minuta	40	NA
	Kos	8 orë	6-12 orë	NA	NA
	Reçel	55 minuta	25-59 minuta	NA	NA
Tiganisje		10 minuta	10-59 minuta	NA	NA
Ringrohje/pjekje		15 minuta	15-59 minuta	NA	NA
Mbajtje ngrohtë		12 orë	NA	NA	NA
Trashje salce		8 minuta	5-15 minuta	NA	NA

Shënime

- Mbajeni kapakun të hapur kur përdorni këto funksione: tiganisje dhe trashje salce . Përndryshe tenxherja shumëfunksionale tingëllon për t'ju kujtuar të hapni kapakun.
- Mos e mbyllni dhe kyçni kapakun kur përdorni këto funksione: gatim me presion, gatim me avull , oriz , supë dhe fasule . Nëse e shkyçni kapakun, tenxherja shumëfunksionale do të ndalojë procesin e gatimit, do të ndizet treguesi dhe do të tingëllojë.
- Mund ta filloni procesin e gatimit me kapak të hapur ose të mbyllur. Kjo vlen për gatimin e ngadaltë, të ulët , gatimin e ngadaltë, të lartë , kosin dhe mbajtjen ngrohtë .
- Mund ta filloni procesin e gatimit me kapak të mbyllur ose të kyçur. Kjo vlen për roletë me lakër , reçelin dhe ringrohjen/pjekje .
- Kur përdorni funksionin Manual ( ) në gatim të ngadaltë, të ulët , gatim të ngadaltë, të lartë ose gatim me avull , duhet ta caktoni manualisht kohën e gatimit, presionin e gatimit dhe kohën e paracaktuar para se të nisni procesin e gatimit.
- Do të çlirohet herë pas here avull nga vrima e avullit gjatë gatimit. Kjo bëhet për të arritur qarkullim optimal të ajrit dhe për të siguruar rezultatin e gatimit.
- Kur fillon të shtohet presioni, tenxherja shumëfunksionale çliron automatikisht ajër të ftohtë nga ena e brendshme përmes vrimës së avullit. Kjo bëhet për t'u siguruar që sensori ta diktojë dhe kontrollojë saktë temperaturën dhe presionin brenda.
- Presioni i gatimit mund të rregullohet për të arritur teksturën tuaj të preferuar. Mund ta shtoni presionin e gatimit për një rezultat edhe më të butë ose ta ulni presionin e gatimit nëse tekstura ju duket shumë e butë.

Përgatitjet përpara gatimit

Paralajmërim

- Sigurohuni që kapaku i heqshëm i brendshëm është instaluar saktë.

Shënim

- Mos e mbushni enën e brendshme me ushqim dhe lëng më pak se minimumi i treguesve të nivelit të ujit, as më shumë se maksimumi i treguesve të nivelit të ujit.
- Për ushqime që bymehen gjatë gatimit (si p.sh. fasule apo ushqime të thara), mos e mbushni enën e brendshme me më shumë se 1/2 me ushqim dhe lëng.
- Për gatim orizi, ndiqni treguesit e nivelit të ujit në brendësi të enës së brendshme. Mund ta rregulloni nivelin e ujit për lloje të ndryshme orizi dhe sipas preferencës suaj. Mos i tejkaloni sasitë maksimale të treguara në brendësi të enës së brendshme.
- Pasi të fillojë procesi i gatimit, mund të shtypni për të përfunduar punën aktuale dhe pajisja kalon në modalitetin e zgjedhjes së menysë.
- Pas nisjes së procesit të gatimit dhe nëse ka presion ekzistues në enën e brendshme, duhet ta shtypni e mbani për 3 sekonda për të anuluar procesin aktual të gatimit (një shtypje e shkurtër e butonin nuk bën gjë).
- Kur në ekran ndizet VETËM butoni do të thotë se tenxherja shumëfunksionale është në modalitet pritjeje.

Kryeni përgatitjet e mëposhtme përpara gatimit me tenxheren shumëfunksionale:

1 Rrotullojeni dorezën e kyçjes/shkyçjes së kapakut në drejtim kundërorar në pozicionin (fig. 4).
2 Shtypni butonin e hapjes së kapakut për të hapur kapakun e sipërm.
3 Nxirrni enën e brendshme nga tenxherja shumëfunksionale.
4 Futeni ushqimin e paralarë në enën e brendshme, fshijeni pjesën e jashtme dhe të poshtme të enës së brendshme derisa të thahen me një leckë të butë, pastaj vendoseni sërish në tenxheren shumëfunksionale (fig. 5).
5 Rrotullojeni dorezën në drejtim orar për të mbyllur kapakun e sipërm.
6 Futeni spinën në prizë (fig. 6).

Shënim

- Sigurohuni që pjesa e jashtme e enës së brendshme të jetë e thatë dhe e pastër dhe të mos ketë mbetje të huaja në rezistencë.
- Sigurohuni që ena e brendshme të jetë në kontaktin e duhur me rezistencën.

Gatim me presion

Ka 6 nënmeny. Për kohën e gatimit me presion dhe diapazonin e rregullimit të presionit, shihni kapitullin "Përmbledhje e funksioneve".

1 Ndiqni hapat në "Përgatitjet para gatimit".
2 Shtypni ose për të zgjedhur gatimin me presion ( ), shtypni konfirmoni (fig. 7).
3 Shtypni ose për të zgjedhur një nga nënmenytë.
↳ Funksioni i zgjedhur i gatimit ndizet, koha bazë e mbajtjes së presionit dhe presioni shfaqen në ekran.
4 Shtypni për të zgjedhur madhësinë e kubikëve të mishit (fig. 8).
Përcaktimi i madhësisë së mishit:
- i vogël 3-6 cm
- i madh 8-10 cm
5 Shtypni për të konfirmuar, tenxherja shumëfunksionale fillon të punojë në modalitetin e zgjedhur.

6 Kur tenxherja shumëfunksionale arrin presionin e gatimit, koha e mbajtjes së presion fillon numërimin mbrapsht.
7 Kur koha e mbajtjes së presionit kalon, tenxherja shumëfunksionale kalon në fazën e çlirimit të presionit, treguesi kPa ndizet, tenxherja shumëfunksionale fillon të çlirojë presion me intervale. Mos e prekni vrimën e avullit.
8 Tenxherja shumëfunksionale kalon automatikisht në modalitetin e mbajtjes ngrohtë pas çlirimit të plotë të presionit. Mund ta shkyçni dhe hapni kapakun e sipërm.
↳ Ndizet treguesi i mbajtjes ngrohtë ( ).

Shënim

- Prisni derisa tenxherja shumëfunksionale të ftohet natyrshëm për të hapur kapakun.
- Pas përfundimit të procesit të gatimit, hiqeni tenxheren shumëfunksionale nga priza.

Gatim i ngadaltë

Mund të zgjidhni gatimin e ngadaltë, të ulët ( ) ose gatimin e ngadaltë, të lartë ( ), secili funksion ka 6 nënmeny. Për kohën e gatimit dhe diapazonin e rregullimit të kohës, shihni kapitullin "'Përmbledhje e funksioneve".

Shënim

- Kjo është menyja e gatimit pa presion.

1 Ndiqni hapat në "Përgatitjet para gatimit".
2 Shtypni ose zgjidhni gatimin e ngadaltë (ose), shtypni konfirmoni (fig. 9).
3 Shtypni ose për të zgjedhur një nga nënmenytë.
↳ Funksioni i zgjedhur i gatimit ndizet, koha bazë e gatimit shfaqet në ekran.
4 Shtypni për të konfirmuar, tenxherja shumëfunksionale fillon të punojë në modalitetin e zgjedhur.
5 Tenxherja shumëfunksionale kalon automatikisht në modalitetin e mbajtjes ngrohtë pas përfundimit të procesit të gatimit. Mund ta shkyçni dhe hapni kapakun e sipërm.
↳ Ndizet treguesi i mbajtjes ngrohtë ( ).

Gatim me avull

Për kohën e gatimit dhe diapazonin e rregullimit të secilës nënmeny, shihni kapitullin "Përmbledhje e funksioneve".

Shënim

- Presioni bazë i gatimit është 10kPa dhe nuk mund të rregullohet ndryshe.

1 Ndiqni hapat në "Përgatitjet para gatimit".
2 Shtypni ose zgjidhni gatimin me avull ( ), shtypni konfirmoni (fig. 10).
3 Shtypni ose për të zgjedhur një nga nënmenytë.
↳ Funksioni i zgjedhur i gatimit ndizet, koha bazë e gatimit dhe presioni shfaqen në ekran.
4 Shtypni për të konfirmuar, tenxherja shumëfunksionale fillon të punojë në modalitetin e zgjedhur.
5 Kur tenxherja shumëfunksionale arrin presionin e gatimit, koha e mbajtjes së presion fillon numërimin mbrapsht. Tenxherja shumëfunksionale ngrohet gjatë nxjerrjes së avullit. Gjatë procesit të gatimit mos e prekni vrimën e avullit që të mos digjeni.
6 Kur koha e mbajtjes së presionit kalon, tenxherja shumëfunksionale kalon në fazën e çlirimit të presionit, treguesi kPa ndizet, tenxherja shumëfunksionale fillon të çlirojë presion me intervale. Mos e prekni vrimën e avullit.
7 Tenxherja shumëfunksionale kalon automatikisht në modalitetin e mbajtjes ngrohtë pas çlirimit të plotë të presionit. Mund ta shkyçni dhe hapni kapakun e sipërm.
↳ Ndizet treguesi i mbajtjes ngrohtë ( ).

Receta speciale

Ka 6 meny në këtë funksion gatimi: Oriz ( ), supë ( ), fasule ( ), role me lakër ( ), kos ( ) dhe reçel ( ).

Për kohën e gatimit dhe diapazonin e rregullimit, shihni kapitullin "'Përmbledhje e funksioneve".

Shënim

- Kosi ( ) dhe reçeli ( ) janë meny gatimi pa presion.

1 Ndiqni hapat në "Përgatitjet para gatimit".
2 Shtypni ose zgjidhni recetat speciale ( ), shtypni konfirmoni (fig. 11).
3 Shtypni ose për të zgjedhur një nga nënmenytë.
↳ Funksioni i zgjedhur i gatimit ndizet, koha bazë e gatimit dhe presioni shfaqen në ekran.
4 Shtypni për të konfirmuar, tenxherja shumëfunksionale fillon të punojë në modalitetin e zgjedhur.
5 Kur tenxherja shumëfunksionale arrin presionin e gatimit, koha e mbajtjes së presion fillon numërimin mbrapsht.
6 Kur koha e mbajtjes së presionit kalon, tenxherja shumëfunksionale kalon në fazën e çlirimit të presionit, treguesi kPa ndizet, tenxherja shumëfunksionale fillon të çlirojë presion me intervale. Mos e prekni vrimën e avullit.
7 Tenxherja shumëfunksionale kalon automatikisht në modalitetin e mbajtjes ngrohtë pas çlirimit të plotë të presionit. Mund ta shkyçni dhe hapni kapakun e sipërm.
↳ Ndizet treguesi i mbajtjes ngrohtë ( ).

Tiganisje

Shënim

- Mbajeni kapakun të hapur kur përdorni funksionin e tiganisjes përndryshe tenxherja shumëfunksionale do të tingëllojë.

1 Ndiqni hapat në "Përgatitjet para gatimit".
2 Shtypni ose zgjidhni gatimin me tiganisje ( ), shtypni konfirmoni (fig. 12).
3 Shtypni ose për të zgjedhur kohën e gatimit (fig. 13).
↳ Koha e gatimit pulson në ekran.
4 Shtypni për të konfirmuar, tenxherja shumëfunksionale fillon të punojë në modalitetin e zgjedhur.
5 Tenxherja shumëfunksionale kalon automatikisht në modalitetin e pritjes pas përfundimit të procesit të gatimit.

Ringrohje/pjekje

1 Shkrifëtojeni ushqimin e ftohur dhe shpërhapeni njëtrajtshëm në enën e brendshme.
2 Hidhni ujë në ushqim për të mos e lënë të thahet shumë. Sasia e ujit varet nga sasia e ushqimit.
3 Mbyllni kapakun, futni spinën në prizë dhe ndizni pajisjen.
4 Shtypni ose zgjidhni ringrohjen/pjekje ( ) (fig. 14).
5 Shtypni ose për të zgjedhur kohën e gatimit.
↳ Koha e gatimit pulson në ekran.
6 Shtypni për të konfirmuar, tenxherja shumëfunksionale fillon të punojë në modalitetin e zgjedhur.
7 Tenxherja shumëfunksionale kalon automatikisht në modalitetin e mbajtjes ngrohtë pas përfundimit të procesit të gatimit.
↳ Ndizet treguesi i mbajtjes ngrohtë ( ).

Rregulloni kohën e gatimit, presionin dhe nisjen e vonuar

Shënim

- Nuk mund ta rregulloni kohën e gatimit për funksionin e orizit dhe të mbajtjes ngrohtë .
- Niveli i presionit nuk është i rregullueshëm për: gatimin e ngadaltë, të ulët , gatimin e ngadaltë, të lartë , gatimin me avull , orizin , roletë me lakër , kosin , reçelin , tiganisjen , trashjen e salcës , ringrohjen/pjekje dhe mbajtjen ngrohtë .

Mund ta rregulloni kohën e gatimit, presionin bazë dhe nisjen e vonuar gjatë zgjedhjes së menysë.

1 Pasi të zgjidhni një funksion të dëshiruar, shtypni e mbani për të rregulluar kohën e gatimit (fig. 15).
↳ Në ekran shfaqet treguesi i kohës .
↳ Koha e gatimit pulson.
2 Shtypni ose për të caktuar kohën (fig. 16).
3 Shtypni për të konfirmuar. Shtypni ose për të caktuar presionin (fig. 17).
↳ Në ekran shfaqet treguesi i presionit kPa.
↳ Presioni i gatimit pulson.
4 Shtypni për të konfirmuar. Shtypni ose për të caktuar kohën e nisjes së vonuar (fig. 18).
↳ Në ekran shfaqet treguesi i nisjes së vonuar .
5 Shtypni për të konfirmuar, tenxherja shumëfunksionale fillon të punojë në modalitetin e zgjedhur.

Shënim

- Mund ta shtoni presionin e gatimit për të arritur një rezultat edhe më të butë sipas dëshirës, ose ta ulni presionin e gatimit nëse tekstura ju duket shumë e butë.
- Shtypni për të anuluar cilësimin e kohës/presionit/nisjes së vonuar të gatimit.

Shtimi i përbërësve

Me këtë funksion mund ta hapni kapakun gjatë procesit të gatimit dhe të shtoni përbërës të tjerë.

Shënim

- Funksioni i shtimit të përbërësve ofrohet në të gjitha menytë e gatimit me presion.

1 Pas nisjes së procesit të gatimit, butonit ndizet nëse mbështetet funksioni i zgjedhur për shtim përbërësish.
2 Mund ta shtypni në çfarëdo kohe gjatë procesit të mirëmbajtjes.
↳ Procesi aktual i gatimit pushon, tenxherja shumëfunksionale tingëllon dhe fillon të çlirojë presion.
3 Kur presioni çlirohet plotësisht, pulson treguesi i shkyçjes së kapakut dhe tenxherja shumëfunksionale tingëllon. Mund ta hapni kapakun e sipërm për të shtuar përbërës të tjerë që dëshironi (fig. 19).
4 Rrotullojeni dorezën në drejtim orar për të mbyllur kapakun e sipërm.
5 Nëse nuk i shtoni përbërësit brenda dy minutave, tenxherja shumëfunksionale do të rifillojë procesin e mëparshëm të gatimit.

Trashje salce

Shënim

- Në modalitetin e pritjes, funksioni i trashjes së salcës vlen për të gjitha funksionet e gatimit.
- Në modalitetin e mbajtjes ngrohtë, funksioni i trashjes së salcës nuk vlen për këto funksione: ringrohje/pjekje , oriz , role me lakër , kos dhe reçel .
- Koha bazë është 8 minuta, mund ta caktoni kohën nga 5 deri në 15 minuta.
- Kur punon funksioni i trashjes së salcës, shtypni për ta anuluar.
- Kur përdorni këtë funksion, mbajeni kapakun të hapur.

1 Shtypni butonin në modalitet pritjeje ose në modalitet mbajtjeje ngrohtë (fig. 20).
↳ Shfaqet koha bazë e gatimit.
2 Shtypni ose për të caktuar kohën e dëshiruar të gatimit. Shtypni për të konfirmuar.
3 Tenxherja shumëfunksionale kalon automatikisht në modalitetin e mbajtjes ngrohtë pas kalimit të kohës së gatimit.
↳ Ndizet treguesi i mbajtjes ngrohtë ( ).

Caktimi i siguresës së fëmijëve

Për të mbrojtur fëmijën tuaj nga përdorimi i pajisjes ose për të shmangur veprimet e papritura gjatë gatimit, mund të konfiguroni funksionin e siguresës së fëmijëve.

1 Pas nisjes së procesit të gatimit, shtypni gjatë për 3 sekonda për të aktivizuar siguresën e fëmijëve (fig. 21).
↳ Butonat e tjerë nuk janë aktivë.
2 Shtypni gjatë sërish për 3 sekonda për të çaktivizuar siguresën e fëmijëve.

Konfigurimi i menysë "Preferenca ime"

Mund të caktoni çfarëdo tri menysh si "Preferenca ime". Përpara se të bëni ndryshime të cilësimit, tri menytë bazë janë Gatim me presion kPa - Mish viçi ( )- .

Nëse ju duhet ta ndryshoni "Preferencën time" në Gatim me avull - Derr ( ), ndiqni hapat e mëposhtëm:

1 Shtypni e mbani për 3 sekonda derisa të pulsojë (fig. 22).
↳ pulson.
↳ Ikonat e menysë bazë pulsojnë.
2 Shtypni disa herë derisa të pulsojë në ekran.
3 Shtypni ose për të zgjedhur Gatimin me avull - Derr ( ) (fig. 23).
4 Shtypni për të konfirmuar. Shtypni ose për të caktuar kohën e gatimit.

Shënim

- Për funksionin e gatimit me avull, duhet ta caktoni presionin përpara se të ruani meny të re të preferuar.

5 Shtypni për të konfirmuar (fig. 24).
↳ Menyja e vjetër te zëvendësohet me sukses nga e reja.
6 Ndiqni hapat 1-5 për të caktuar ose .
7 Shtypni disa herë për të hapur menynë e preferuar, shtypni për të filluar procesin e gatimit.

4 Pastrimi dhe mirëmbajtja

Shënim

- Hiqeni nga priza tenxheren shumëfunksionale para se të filloni ta pastroni.
- Prisni derisa tenxherja shumëfunksionale të ftohet mjaftueshëm para se ta pastroni.

Kapaku i brendshëm

- Zhvidhosni vidën rreth rregullatorit të temperaturës në drejtim kundërorar (fig. 25).
- Mbajeni kapakun e heqshëm të brendshëm dhe nxirreni për ta hequr nga kapaku i sipërm për pastrim.
- Zhytini në ujë të nxehtë dhe pastrojini me sfungjer (fig. 26).
- Për të montuar kapakun e heqshëm të brendshëm, montojeni plotësisht në kapakun e sipërm dhe pastaj vidhosni dadon rreth rregullatorit të temperaturës në drejtim orar.

Kutia e avullit

- Ndiqni hapat e mësipërm për të zbërthyer kapakun e brendshëm.
- Zbërtheni kutinë e avullit nga kapaku i brendshëm si më poshtë (fig. 27):
- Drejtojeni ujin e rubinetit te vrima pas kutisë së avullit, mbusheni me ujë dhe tundeni për ta pastruar mirë, për t'u siguruar që nuk ka mbetje ushqimesh. Rimbërthejeni kutinë e avullit në kapakun e brendshëm pas përfundimit të pastrimit (fig. 28).

Pluskues

- Mbajeni gominën rreth pluskuesit dhe tërhiqeni për jashtë për ta hequr nga kapaku i sipërm. Pastrojeni rregullisht me ujë dhe sigurohuni të mos ketë mbetje ushqimesh të ngjitura, përndryshe mund të keni vështirësi të hapni kapakun (fig. 29).
- Për të montuar pluskuesin, vendosni anën e hollë të pluskuesit në vrimën e kapakut dhe gominën rreth pluskuesit (fig. 30).
- Mund dhe të shtoni ujë në enë për të filluar funksionin e avullimit, për të ndihmuar me pastrimin.

Rregullator presioni

- Mbajeni dorezën e rregullatorit të presionit dhe tërhiqeni lehtë jashtë. Shpëlajeni në ujë rubineti për të hequr mbetjet e ushqimeve nga brenda ose përdorni një kruajtëse dhëmbësh (fig. 31).
- Mbani dorezën e djathtë të rregullatorit të presionit dhe montojeni sërish në kapakun e brendshëm (fig. 32).

Gomina

Shënim

- Mos e hiqni gominën me forcë, do të ketë rrjedhje nëse nuk e montoni saktë.

- Vendoseni gominën me vjaskën për lart në sipërfaqe të rrafshët (fig. 33).
- Vendosni anën përmbys të kapakut të heqshëm të brendshëm në gominë (fig. 34).
- Puthitni skajin e jashtëm të kapakut të brendshëm në vjaskë, sigurohuni që gomina të puthitet mirë me kapakun (fig. 35).

Brenda

Brenda kapakut të jashtëm dhe trupit kryesor, dhe rezistencës:
- Fshini me leckë të njomë.
- Sigurohuni që të hiqni të gjitha mbetjet e ushqimit të ngjitura pas tenxheres shumëfunksionale.

Shënim

- Mos e hiqni gominën me forcë, do të ketë rrjedhje nëse nuk e montoni saktë.

E jashtme

Sipërfaqja e kapakut të jashtëm dhe jashtë trupit kryesor:
- Fshijeni me një leckë të lagur me ujë me sapun.
- Përdorni vetëm leckë të butë dhe të thatë për të fshirë panelin e kontrollit.

Aksesorët dhe ena e brendshme

Luharja e supës dhe ena e brendshme.
- Zhytini në ujë të nxehtë dhe pastrojini me sfungjer.

5 Riciklimi

Ky simbol do të thotë që produkti nuk duhet të hidhet me mbeturinat normale të shtëpisë (2012/19/BE).
Ndiqni rregullat shtetërore për hedhjen e veçuar të produkteve elektrike dhe elektronike. Hedhja e duhur ndihmon në parandalimin e pasojave negative ndaj mjedisit dhe shëndetit të njeriut.

6 Garancia dhe mbështetja

Versuni ofron një garanci dyvjeçare pas blerjes për këtë produkt. Kjo garanci nuk vlen nëse defekti ndodh për shkak përdorimi të gabuar apo mosmirëmbajtjeje. Garancia jonë nuk prek të drejtat tuaja sipas ligjit si konsumator. Për më shumë informacion ose për të përdorur garancinë, ju lutemi të vizitoni faqen tonë të internetit **www.philips.com/support.**

7 Specifikimet

Modeli	Energjia nominale	Vëllimi nominal	Diametri
HD2151	910 - 1090W	5.0 L	5.0 L

Shënim

- Hiqeni tenxheren shumëfunksionale nga priza nëse nuk do ta përdorni për kohë të gjatë.

8 Zgjidhja e problemeve

Nëse hasni probleme me përdorimin e pajisjes, kontrolloni pikat e mëposhtme përpara se të kërkoni servis. Nëse nuk mund ta zgjidhni problemin, kontaktoni me shërbimin e klientit të Philips për shtetin tuaj.

Problemi	Zgjidhja
Kam vështirësi me mbylljen e kapakut të sipërm.	• Kapaku i brendshëm nuk është vendosur mirë. Sigurohuni që kapaku i brendshëm dhe gomina të jenë vendosur siç duhet. • Doreza është në pozicionin . Rrotullojeni në drejtim kundërorar në pozicionin .
Kam vështirësi të hap kapakun e sipërm pas çlirimit të presionit.	• Sigurohuni që doreza të jetë në pozicionin . • Mund të ketë mbetje ushqimi në fund të valvulës pluskuese. Mos e hapni me forcë pasi mund të digjeni. Prisni sa pajisja të ftohet (rreth 30 minuta) pastaj çojeni disa herë dorezën para-mbrapa.
Ushqimi nuk gatuhet.	• Është zgjedhur funksioni ose koha e gabuar, rrisni kohën e gatimit ose ndryshoni mënyrën e gatimit. • Sigurohuni të mos ketë mbetje të huaja në rezistencë dhe jashtë enës së brendshme përpara ndezjes së tenxheres shumëfunksionale. • Rezistenca është e dëmtuar ose ena e brendshme është e deformuar. Dërgojeni tenxheren te shitësi juaj i Philips ose një qendër servisi e autorizuar nga Philips.
Del ajër apo avull nga kapaku ose vrima e avullit.	• Është liruar dadoja me kapuç rreth rregullatorit të temperaturës. Shtrëngojeni mirë dadon me kapuç me veglat e duhura. • Gomina nuk është vendosur mirë. Sigurohuni që të montohet mirë rreth kapakut të brendshëm të heqshëm. • Ka mbetje ushqimi në gominë. Sigurohuni që gomina të jetë e pastër. • Ka mbetje ushqimi në valvulën pluskuese. Pastroni valvulën pluskuese. • Ka mbetje ushqimi në rregullatorin e presionit. Pastroni rregullatorin e presionit. • Rregullatori i presionit nuk është vendosur mirë. Sigurohuni që të vendoset mirë. • Kapaku nuk është mbyllur dhe kyçur mirë. Sigurohuni që kapaku të shtrëngohet dhe kyçet në pozicionin e saktë.
Në ekran shfaqet E1, E2, E3, E8, E10, E11 ose E16.	• Tenxherja shumëfunksionale ka defekt. Dërgojeni pajisjen te shitësi i Philips ose një qendër servisi e autorizuar nga Philips.
Problemet e mësipërme ekzistojnë ende.	• Tenxherja shumëfunksionale ka hasur në defekt. Nëse është kështu: (1) Servisi "bëje vetë". Kontaktoni me shërbimin e klientit dhe mund t'ju japim udhëzime dhe t'ju ndihmojmë ta zgjidhni problemin me video. (2) Servisi "me dorëzim". Dorëzojeni produktin pranë servisit të Philips. (3) Servisi "në vend". Na kontaktoni dhe do t'ju ndihmojmë për të lënë një riparim të autorizuar nga Philips për produktin tuaj, pa kosto të mëtejshme.

Srpski

1 Važno

Pre upotrebe aparata pažljivo pročitajte ovaj list sa bezbednosnim informacijama i sačuvajte ga za buduće potrebe.

Opasnost

- Aparat ne sme da se potapa.

Upozorenje

- Pre uključivanja proverite da li napon naveden na aparatu odgovara naponu lokalne električne mreže.
- Ovaj aparat je namenjen za primene u domaćinstvu i slične primene, na primer:
  - kuhinje za osoblje u prodavnicama, kancelarijama i drugim stambenim okruženjima;
  - za korišćenje na farmama;
  - za klijente u hotelima, motelima i drugim vrstama smeštaja;
  - za korišćenje u prenoćištima.
- Ovaj aparat mogu da koriste osobe sa smanjenim fizičkim, senzornim ili mentalnim sposobnostima, ili nedostatkom iskustva i znanja, pod uslovom da su pod nadzorom ili da su dobile uputstva za bezbednu upotrebu aparata i da razumeju moguće opasnosti.
- Deca ne bi trebalo da se igraju aparatom.
- Deca ne bi trebalo da čiste aparat niti da ga održavaju bez nadzora.
- Deca ne smeju da koriste aparat.
- Aparat i njegov kabl držite van domašaja dece.
- Ako je komplet kabla za napajanje oštećen, morate da ga zamenite kompletom koji je dostupan od proizvođača.
- Aparat nije namenjen za upotrebu sa spoljnim tajmerom ili odvojenim sistemom za daljinsko upravljanje.
- UPOZORENJE: Uvek se pridržavajte uputstava i pravilno koristite aparat da biste izbegli potencijalne povrede.
- UPOZORENJE: Izbegavajte prosipanje tečnosti na konektor za napajanje da biste izbegli potencijalnu opasnost.
- Oprez: Površina grejnog elementa zadržava toplotu nakon upotrebe.
- Koristite čistu i mekanu krpu za čišćenje površina koje dolaze u dodir sa hranom.
- Aparat uključujte samo u uzemljenu utičnicu. Uvek proverite da li je utikač čvrsto umetnut u utičnicu.
- Nemojte da koristite aparat ako je oštećen utikač, kabl za napajanje, unutrašnja posuda, zaptivni prsten ili telo aparata.
- Nemojte ostavljati kabl za napajanje da visi preko ivice stola ili radne površine na koju je smešten aparat.
- Proverite da li su grejni element i spoljašnjost unutrašnje posude čisti i suvi pre nego što uključite utikač u zidnu utičnicu.
- Nemojte da priključujete aparat niti da dodirujete kontrolnu tablu mokrim rukama.
- Trebalo bi da redovno proveravate vodove u regulatoru pritiska koji omogućavaju oslobađanje pare kako biste bili sigurni da nisu blokirani.
- Proverite da li je zidna utičnica čista i suva pre nego što priključite aparat.
- Posudu ne smete da otvarate dok se pritisak ne smanji dovoljno.
- Nemojte da koristite ako previše vazduha ili pare izlazi ispod gornjeg poklopca.
- Kada kuvate supu ili viskoznu tečnost, nemojte da ispuštate paru okretanjem regulatora pritiska u položaj za ispuštanje pare jer može da dođe do prskanja tečnosti iz ventila regulatora pritiska. Sačekajte da se pritisak prirodno oslobodi i da plutajući ventil padne da biste otvorili gornji poklopac.

Opomena

- Nikada nemojte da koristite dodatke niti delove drugih proizvođača koje kompanija Philips nije izričito preporučila. U slučaju upotrebe takvih dodataka ili delova, garancija prestaje da važi.
- Nemojte da izlažete aparat visokim temperaturama niti da ga stavljate na uključenu ili još vruću ringlu.
- Nemojte izlagati aparat direktnoj sunčevoj svetlosti.
- Aparat stavite na stabilnu, horizontalnu i ravnu površinu.
- Nemojte da koristite ručku na gornjem poklopcu za premeštanje aparata, već za to koristite ručke sa strane.
- Prilikom oslobađanja pritiska iz ventila regulatora pritiska dolazi do izbacivanja vruće pare ili tečnosti. Držite ruke i lice dalje od otvora za paru.
- Uvek stavite unutrašnju posudu u aparat pre nego što uključite utikač u zidnu utičnicu i uključite aparat.
- Nemojte da stavljate unutrašnju posudu direktno iznad otvorenog plamena radi pripreme hrane.
- Nemojte da koristite unutrašnju posudu ako je deformisana.
- Proverite da li je zaptivni prsten čist i u dobrom stanju.
- Površine koje se dodiruju mogu da postanu vruće dok aparat radi. Budite veoma pažljivi kada dodirujete površine.
- Čuvajte se vruće pare koja izlazi iz plutajućeg ventila i ventila regulatora pritiska tokom pripreme ili kada otvorite poklopac. Držite ruke i lice dalje od aparata da biste izbegli paru.
- Ne podižite i pomerajte aparat dok radi.
- Nemojte da prekoračite maksimalni nivo vode naznačen u unutrašnjoj posudi da biste izbegli prelivanje.
- Nemojte da stavljate pribor za kuvanje u posudu tokom pripreme.
- Koristite isključivo priloženi pribor za kuvanje. Izbegavajte korišćenje oštrog pribora.
- Da biste izbegli grebanje, ne preporučuje se priprema sastojaka sa ljuskarima i školjkama. Uklonite tvrde ljuske pre pripreme.
- Nemojte da stavljate magnetne supstance na poklopac. Nemojte da koristite aparat u blizini magnetnih supstanci.
- Uvek ostavite aparat da se ohladi na sobnu temperaturu pre čišćenja ili pomeranja.
- Aparat čistite nakon svake upotrebe. Nemojte da čistite aparat u mašini za pranje sudova.
- Uvek isključite aparat iz utičnice ako se neće koristiti duži period.
- Ako se aparat upotrebljava nepropisno, za profesionalne ili poluprofesionalne namene ili se koristi na način koji nije u skladu sa uputstvima iz ove bezbednosne brošure, garancija će prestati da važi, a Philips neće prihvatiti odgovornost ni za kakva nastala oštećenja.
- Pročitajte sva uputstva.
- Nemojte da puštate decu blizu ekspres lonca kada se koristi.
- Nemojte da stavljate ekspres lonac u zagrejanu pećnicu.
- Izuzetno pažljivo premeštajte ekspres lonac pod pritiskom. Nemojte da dodirujete vruće površine. Koristite drške i ručke. Po potrebi koristite zaštitu.
- Nemojte da koristite ekspres lonac u druge svrhe osim za one za koje je namenjen.
- Ovaj aparat kuva pod pritiskom. Može da dođe do opekotina usled nepravilne upotrebe ekspres lonca. Proverite da li je ekspres lonac pravilno zatvoren pre nego što primenite toplotu.
- Nikada nemojte na silu da otvarate ekspres lonac. Nemojte da otvarate dok se ne uverite da se unutrašnji pritisak potpuno spustio.
- Nikada nemojte da koristite ekspres lonac bez dodavanja vode, to bi izazvalo ozbiljno oštećenje.
- Nemojte da punite lonac preko 2/3 kapaciteta. Kada kuvate namirnice koje se šire tokom pripreme, kao što je pirinač ili dehidrirano povrće, nemojte da punite lonac preko pola kapaciteta.
- Koristite odgovarajući izvor toplote, u skladu sa uputstvima za upotrebu.
- Nakon kuvanja namirnica sa kožom (npr. govedi jezik) koje mogu da se naduju pod uticajem pritiska, nemojte da bodete meso dok je koža naduvena; možete da se opečete.
- Kada pripremate testaste namirnice, nežno protresite lonac pre otvaranja poklopca da biste sprečili izbacivanje hrane.
- Pre svake upotrebe proverite da ventili nisu blokirani. Pogledajte uputstva za upotrebu.
- Nikada nemojte da koristite ekspres lonac u režimu pod pritiskom za prženje u dubokom i plitkom ulju.
- Nemojte neovlašćeno da menjate bezbednosne sisteme osim u skladu sa uputstvima za odražavanje koja su navedena u uputstvima za upotrebu.
- Koristite isključivo rezervne delove proizvođača u skladu sa relevantnim modelom. Konkretno, koristite telo i poklopac istog proizvođača za kojeg je navedena kompatibilnost.
- Popravke mora da obavlja isključivo ovlašćeno osoblje.
- Ekspres lonac bi trebalo odložiti na suvo mesto.
- Posetite **www.philips.com/support** da biste preuzeli korisnički priručnik.

Funkcija rezervne memorije u slučaju nestanka struje

Ovaj aparat ima funkciju rezervne memorije koja čuva status pre nestanka struje.
- Ako do nestanka struje dođe tokom procesa kuvanja i struja ponovo dođe u roku od 30 minuta, odbrojavanje vremena pripreme se nastavlja tamo gde je stalo.
- Ako do nestanka struje dođe kada je aparat u unapred podešenom režimu i struja ponovo dođe u roku od 30 minuta, odbrojavanje unapred podešenog vremena se nastavlja tamo gde je stalo.
- Ako struja ne dođe u roku od 30 minuta, aparat možda neće nastaviti proces koji je prethodno bio aktivan, već će ostati u režimu pripravnosti.

Elektromagnetna polja (EMF)

Ovaj aparat usklađen je sa primenjivim standardima i propisima u vezi sa izlaganjem elektromagnetnim poljima.

2 Vaš svestrani aparat za kuvanje

Čestitamo na kupovini i dobro došli u Philips!

Da biste na najbolji način iskoristili podršku koju nudi kompanija Philips, registrujte svoj proizvod na **www.philips.com/welcome**.

Sadržaj pakovanja (sl. 1)

Glavna jedinica
Kutlača za pirinač i supu
Kabl za napajanje
Podloga za pripremu na pari
Knjiga recepata
Vodič za brzi početak, za demonstraciju
Unutrašnja posuda
Šolja za merenje
Odvojivi unutrašnji poklopac
Korisnički priručnik
Garantni list

Pregled proizvoda (sl. 2)

①	Gornji poklopac	⑩	Upravljačka ploča
②	Zaptivni prsten	⑪	Kontroler temperature
③	Odvojivi unutrašnji poklopac	⑫	Posuda za paru
④	Navrtka poklopca	⑬	Utičnica za napajanje
⑤	Bezbednosni ventil	⑭	Dugme za otvaranje poklopca
⑥	Navrtka za fiksiranje	⑮	Ručka za zaključavanje/otključavanje poklopca
⑦	Plutajući ventil	⑯	Ventilacioni otvor za paru
⑧	Unutrašnja posuda	⑰	Regulator pritiska
⑨	Oznaka nivoa vode		

Pregled kontrolne table (sl. 3)

⑱	Indikator zaključanog poklopca	㉕	Indikator izbora pritiska
⑲	Dugme za dodavanje sastojaka	㉖	Indikator odloženog pokretanja
⑳	Dugme za zgušnjavanje sosa	㉗	Dugme za izbor menija
㉑	Dugme Moje omiljeno	㉘	Dugme za izbor menija
㉒	Dugme za izbor veličine kockica mesa	㉙	Dugme za potvrdu/dečiju bravu
㉓	Indikator dečije brave	㉚	Dugme za prekid
㉔	Indikator izbora tajmera	㉛	Indikator otključanog poklopca

3 Korišćenje svestranog aparata za kuvanje

Program za kuvanje

Funkcija za pripremu	Podfunkcija za pripremu	Podrazumevano vreme pripreme	Podesivo vreme pripreme	Podrazumevani pritisak (kPa)	Opseg regulacije pritiska (kPa)
Ekspres priprema	Govedina	30 minuta	3–59 min	70	20–70
	Živinsko meso	15 minuta	2–59 min	60	20–70
	Svinjetina	15 minuta	0–59 min	70	20–70
	Jagnjetina	20 minuta	3–59 min	70	20–70
	Morski plodovi	3 minuta	1–59 min	40	20–70
	Ručno	5 minuta	2–59 min	20	20–70
Sporo kuvanje (nisko)	Govedina	12 h	2–12 h	NA	NA
	Živinsko meso	10 sati	2–12 h	NA	NA
	Svinjetina	10 sati	2–12 h	NA	NA
	Jagnjetina	10 sati	2–12 h	NA	NA
	Morski plodovi	8 sat	2–12 h	NA	NA
	Ručno	2 sata	2–12 h	NA	NA
Sporo kuvanje (visoko)	Govedina	6 h	2–12 h	NA	NA
	Živinsko meso	4 sata	2–12 h	NA	NA
	Svinjetina	4 sata	2–12 h	NA	NA
	Jagnjetina	4 sata	2–12 h	NA	NA
	Morski plodovi	2 sata	2–12 h	NA	NA
	Ručno	2 sata	2–12 h	NA	NA
Kuvanje na pari	Govedina	30 minuta	3–30 min	10	NA
	Živinsko meso	20 minuta	3–30 min	10	NA
	Svinjetina	30 minuta	3–30 min	10	NA
	Jagnjetina	30 minuta	3–30 min	10	NA
	Morski plodovi	8 minuta	3–30 min	10	NA
	Ručno	10 minuta	3–30 min	10	NA
Specijalni recept	Pirinač	14 minuta	NA	30	NA
	Supa	20 minuta	20–59 min	50	20-50
	Pasulj	20 minuta	20–59 min	70	20–70
	Kupus	18 min	10–20 min	40	NA
	Jogurt	8 sat	6–12 h	NA	NA
	Džem	55 min	25–59 min	NA	NA
Dinstanje		10 minuta	10–59 min	NA	NA
Podgrevanje/pečenje		15 minuta	15–59 min	NA	NA
Održavanje temperature		12 h	NA	NA	NA
Zgušnjavanje sosa		8 minuta	5–15 min	NA	NA

Napomene

- Držite poklopac otvoren kada koristite sledeće funkcije: Dinstanje i Zgušnjavanje sosa. U suprotnom će se svestrani aparat za kuvanje oglasiti zvučnim signalom kako bi vas podsetio da otvorite poklopac.
- Zatvorite i zaključajte poklopac kada koristite sledeće funkcije: Ekspres priprema, Kuvanje na pari, Pirinač, Supa i Pasulj. Ako otključate poklopac, svestrani aparat za kuvanje će prekinuti proces pripreme, uključiće se indikator i oglasiće se zvučni signal.
- Proces kuvanja možete da započnete sa otvorenim ili zatvorenim poklopcem. To je primenljivo na Sporo kuvanje (nisko), Sporo kuvanje (visoko), Jogurt i Održavanje temperature.
- Proces kuvanja možete da započnete sa otvorenim ili zatvorenim i zaključanim poklopcem. To je primenljivo na Kupus, Džem i Podgrevanje/pečenje.
- Kada koristite funkciju Ručno ( ) u režimu Sporo kuvanje (nisko) , Sporo kuvanje (visoko) ili Kuvanje na pari, potrebno je da ručno podesite vreme kuvanja, pritisak kuvanja i unapred podešeno vreme pre početka procesa.
- Para se povremeno ispušta kroz ventil za paru tokom kuvanja. Razlog je postizanje optimalnog protoka vazduha i garantovanje odgovarajućeg rezultata kuvanja.
- Kada pritisak počne da raste, svestrani aparat za kuvanje će automatski početi da oslobađa hladan vazduh iz unutrašnje posude kroz ventil za paru. Razlog za to je da bi senzor mogao precizno da prepoznaje i kontroliše temperaturu i pritisak u unutrašnjosti.
- Možete da prilagodite pritisak kuvanja da biste dobili željenu teksturu. Možete da povećate pritisak kuvanja da biste dobili ravnomeran, mekši rezultat, odnosno da smanjite pritisak kuvanja ako smatrate da je tekstura previše mekana.

Koraci pre početka pripreme

Upozorenje

- Proverite da li je odvojivi unutrašnji poklopac pravilno instaliran.

Napomena

- Nemojte da punite unutrašnju posudu hranom i tečnošću ispod indikatora minimalnog nivoa vode, odnosno iznad indikatora maksimalnog nivoa vode.
- Za hranu koja se širi tokom kuvanja (kao što je pasulj ili osušene namirnice), unutrašnju posudu nemojte da punite hranom i tečnošću više od 1/2 kapaciteta.
- Za kuvanje pirinča, pratite indikatore nivoa vode u unutrašnjosti unutrašnje posude. Možete da podesite nivo vode za različite vrste pirinča i u skladu sa svojim ukusom. Nemojte da prekoračujete maksimalne količine navedene u unutrašnjosti unutrašnje posude.
- Nakon početka procesa kuvanja, možete da pritisnete kako biste prekinuli trenutnu radnju i aparat će preći u režim za izbor menija.
- Ako već postoji pritisak u unutrašnjoj posudi nakon početka procesa kuvanja, morate da pritisnete i držite 3 sekunde da biste otkazali trenutni proces kuvanja (obično pritiskanje dugmeta ne funkcioniše).
- Ako na ekranu svetli SAMO dugme , to znači da je svestrani aparat za kuvanje u režimu pripravnosti.

Obavite sledeće radnje pre početka pripreme pomoću svestranog aparata za kuvanje:

1 Okrenite ručku za zaključavanje/otključavanje poklopca suprotno od smera kazaljke na satu, u položaj (sl. 4).
2 Pritisnite dugme za otvaranje poklopca da biste otvorili gornji poklopac.
3 Izvadite unutrašnju posudu iz svestranog aparata za kuvanje.
4 Stavite oprane namirnice u unutrašnju posudu, krpom obrišite spoljašnjost i donji deo unutrašnje posude, pa je vratite u svestrani aparat za kuvanje (sl. 5).
5 Okrenite ručku u smeru kretanja kazaljke na satu da biste zaključali gornji poklopac.
6 Uključite utikač u zidnu utičnicu (sl. 6).

Napomena

- Uverite se da je spoljašnjost unutrašnje posude suva i čista, kao i da na grejnom elementu nema ostataka stranih supstanci.
- Uverite se da je unutrašnja posuda pravilno u kontaktu sa grejnim elementom.

Ekspres priprema

Dostupno je 6 podmenija. Vreme kuvanja na pari i opseg regulacije pritiska potražite u poglavlju „Program za kuvanje".

1 Pratite korake iz odeljka „Koraci pre početka pripreme".
2 Dodirnite ili da biste izabrali kuvanje na pari ( ) i dodirnite da biste potvrdili (sl. 7).
3 Dodirnite ili da biste izabrali jedan od podmenija.
↳ Počinje da svetli izabrana funkcija kuvanja, a na ekranu se prikazuju podrazumevano vreme održavanja pritiska i pritisak.
4 Dodirnite da biste izabrali veličinu kockica od mesa (sl. 8).
Definicija veličine za meso:
- mala: 3–6 cm
- velika: 8–10 cm
5 Dodirnite da biste potvrdili, a svestrani aparat za kuvanje će početi da radi u izabranom režimu.
6 Kada svestrani aparat za kuvanje dostigne pritisak za kuvanje, započinje odbrojavanje vremena održavanja pritiska.
7 Kada istekne vreme za održavanje pritiska, svestrani aparat za kuvanje prelazi u fazu smanjivanja pritiska, indikator se uključuje, a svestrani aparat za kuvanje počinje da oslobađa pritisak u intervalima. Nemojte da dodirujete ventil za paru.
8 Svestrani aparat za kuvanje se automatski prebacuje u režim održavanja temperature nakon što se pritisak potpuno oslobodi. Možete da otključate i otvorite gornji poklopac.
↳ Uključuje se indikator održavanja temperature ( ).

Napomena

- Sačekajte da se svestrani aparat za kuvanje prirodno ohladi da biste otvorili poklopac.
- Nakon završetka procesa kuvanja, isključite svestrani aparat za kuvanje iz zidne utičnice.

Sporo kuvanje

Možete da izaberete Sporo kuvanje (nisko) ( ) ili Sporo kuvanje (visoko) ( ), a svaka funkcija ima 6 podmenija. Vreme kuvanja na pari i opseg regulacije vremena potražite u poglavlju „Program za kuvanje".

Napomena

- Ovo je meni za kuvanje bez pritiska.

1 Pratite korake iz odeljka „Koraci pre početka pripreme".
2 Dodirnite ili da biste izabrali sporo kuvanje (ili), pa dodirnite da biste potvrdili (sl. 9).
3 Dodirnite ili da biste izabrali jedan od podmenija.
↳ Počinje da svetli izabrana funkcija kuvanja, a na ekranu se prikazuju podrazumevano vreme kuvanja.
4 Dodirnite da biste potvrdili, a svestrani aparat za kuvanje će početi da radi u izabranom režimu.
5 Svestrani aparat za kuvanje se automatski prebacuje u režim održavanja temperature nakon završetka procesa kuvanja. Možete da otključate i otvorite gornji poklopac.
↳ Uključuje se indikator održavanja temperature ( ).

Kuvanje na pari

Vreme kuvanja i opseg regulacije za svaki podmeni potražite u poglavlju „Program za kuvanje".

Napomena

- Podrazumevani pritisak za kuvanje je 10 kPa i ne može da se prilagodi.

1 Pratite korake iz odeljka „Koraci pre početka pripreme".
2 Dodirnite ili da biste izabrali kuvanje na pari ( ), pa dodirnite da biste potvrdili (sl. 10).
3 Dodirnite ili da biste izabrali jedan od podmenija.
↳ Počinje da svetli izabrana funkcija kuvanja, a na ekranu se prikazuju podrazumevano vreme kuvanja i pritisak.
4 Dodirnite da biste potvrdili, a svestrani aparat za kuvanje će početi da radi u izabranom režimu.
5 Kada svestrani aparat za kuvanje dostigne pritisak za kuvanje, započinje odbrojavanje vremena održavanja pritiska. Svestrani aparat za kuvanje se zagreva dok ispušta paru. Tokom procesa kuvanja nemojte da dodirujete ventil za paru da biste izbegli opekotine.
6 Kada istekne vreme za održavanje pritiska, svestrani aparat za kuvanje prelazi u fazu smanjivanja pritiska, indikator se uključuje, a svestrani aparat za kuvanje počinje da oslobađa pritisak u intervalima. Nemojte da dodirujete ventil za paru.
7 Svestrani aparat za kuvanje se automatski prebacuje u režim održavanja temperature nakon što se pritisak potpuno oslobodi. Možete da otključate i otvorite gornji poklopac.
↳ Uključuje se indikator održavanja temperature ( ).

Specijalni recepti

Dostupno je 6 menija za ovu funkciju kuvanja: Pirinač ( ), Supa ( ), Pasulj ( ), Kupus ( ), Jogurt ( ) i Džem ( ).

Vreme kuvanja i opseg regulacije vremena potražite u poglavlju „Program za kuvanje".

Napomena

- Jogurt ( ) i Džem ( ) su meniji za kuvanje bez pritiska.

1 Pratite korake iz odeljka „Koraci pre početka pripreme".
2 Dodirnite ili da biste izabrali specijalne recepte ( ), pa dodirnite da biste potvrdili (sl. 11).
3 Dodirnite ili da biste izabrali jedan od podmenija.
↳ Počinje da svetli izabrana funkcija kuvanja, a na ekranu se prikazuju podrazumevano vreme kuvanja i pritisak.
4 Dodirnite da biste potvrdili, a svestrani aparat za kuvanje će početi da radi u izabranom režimu.
5 Kada svestrani aparat za kuvanje dostigne pritisak za kuvanje, započinje odbrojavanje vremena održavanja pritiska.
6 Kada istekne vreme za održavanje pritiska, svestrani aparat za kuvanje prelazi u fazu smanjivanja pritiska, indikator se uključuje, a svestrani aparat za kuvanje počinje da oslobađa pritisak u intervalima. Nemojte da dodirujete ventil za paru.
7 Svestrani aparat za kuvanje se automatski prebacuje u režim održavanja temperature nakon što se pritisak potpuno oslobodi. Možete da otključate i otvorite gornji poklopac.
↳ Uključuje se indikator održavanja temperature ( ).

Dinstanje

Napomena

- Držite poklopac otvoren dok koristite funkciju Dinstanje ili će se svestrani aparat za kuvanje oglasiti zvučnim signalom.

1 Pratite korake iz odeljka „Koraci pre početka pripreme".
2 Dodirnite ili da bite izabrali Dinstanje ( ), pa dodirnite da biste potvrdili (sl. 12).
3 Dodirnite ili da biste izabrali vreme kuvanja (sl. 13).
↳ Vreme kuvanja treperi na ekranu.
4 Dodirnite da biste potvrdili, a svestrani aparat za kuvanje će početi da radi u izabranom režimu.
5 Svestrani aparat za kuvanje se automatski prebacuje u režim pripravnosti nakon završetka procesa kuvanja.

Podgrevanje/pečenje

1 Oslobodite ohlađenu hranu i ravnomerno je rasporedite u unutrašnjoj posudi.
2 Sipajte malo vode preko hrane kako biste sprečili da se previše osuši. Količina vode zavisi od količine hrane.
3 Zatvorite poklopac i uključite utikač u zidnu utičnicu, pa uključite aparat.
4 Dodirnite ili da biste izabrali Podgrevanje/pečenje ( ) (sl. 14).
5 Dodirnite ili da biste izabrali vreme kuvanja.
↳ Vreme kuvanja treperi na ekranu.
6 Dodirnite da biste potvrdili, a svestrani aparat za kuvanje će početi da radi u izabranom režimu.
7 Svestrani aparat za kuvanje se automatski prebacuje u režim održavanja temperature nakon završetka procesa kuvanja.
↳ Uključuje se indikator održavanja temperature ( ).

Prilagodite vreme kuvanja, pritisak i odloženo pokretanje

Napomena

- Ne možete da prilagodite vreme kuvanja za funkcije Pirinač i Održavanje temperature.
- Nivo pritiska ne možete da prilagodite za sledeće funkcije: Sporo kuvanje (nisko), Sporo kuvanje (visoko), Kuvanje na pari, Pirinač, Kupus, Jogurt, Džem, Dinstanje, Zgušnjavanje sosa, Podgrevanje/pečenje i Održavanje temperature.

Možete da prilagodite vreme kuvanja, podrazumevani pritisak i odloženo pokretanje tokom izbora menija.

1 Nakon što izaberete željenu funkciju, dodirnite i držite da biste prilagodili vreme kuvanja (sl. 15).
↳ Indikator vremena se prikazuje na ekranu.
↳ Vreme kuvanja treperi.
2 Dodirnite ili da biste podesili vreme (sl. 16).
3 Dodirnite da biste potvrdili. Dodirnite ili da biste podesili pritisak (sl. 17).
↳ Indikator pritiska kPa se prikazuje na ekranu.
↳ Pritisak kuvanja treperi.
4 Dodirnite da biste potvrdili. Dodirnite ili da biste podesili vreme odloženog pokretanja (sl. 18).
↳ Indikator odloženog pokretanja se prikazuje na ekranu.
5 Dodirnite da biste potvrdili, a svestrani aparat za kuvanje će početi da radi u izabranom režimu.

Napomena

- Možete da povećate pritisak kuvanja da biste dobili ravnomeran, mekši rezultat u skladu sa vašim ukusom, odnosno da smanjite pritisak kuvanja ako smatrate da je tekstura previše mekana.
- Dodirnite da biste otkazali postavku vremena kuvanja/pritiska/odloženog pokretanja.

Dodavanje sastojaka

Ova funkcija vam omogućava da otvorite poklopac tokom kuvanja pod pritiskom i da dodate sastojke.

Napomena

- Funkcija za dodavanje sastojaka dostupna je za sve menije za kuvanje pod pritiskom.

1 Nakon početka procesa kuvanja, dugme počinje da svetli ako izabrana funkcija podržava dodavanje sastojaka.
2 Možete u svakom trenutku da dodirnete tokom procesa održavanja pritiska.
↳ Trenutni proces kuvanja će se pauzirati, a svestrani aparat za kuvanje će se oglasiti zvučnim signalom i početi da oslobađa pritisak.
3 Kada se pritisak potpuno oslobodi, treperi indikator otključanog poklopca i svestrani aparat za kuvanje se oglašava zvučnim signalom. Možete da otvorite gornji poklopac da biste dodali dodatne sastojke (sl. 19).
4 Okrenite ručku u smeru kretanja kazaljke na satu da biste zaključali gornji poklopac.
5 Ako ne dodate sastojke u roku od dva minuta, svestrani aparat za kuvanje će nastaviti sa prethodnim procesom kuvanja.

Zgušnjavanje sosa

Napomena

- U režimu pripravnosti, funkcija Zgušnjavanje sosa se primenjuje na sve funkcije kuvanja.
- U režimu održavanja temperature, funkcija Zgušnjavanje sosa se ne primenjuje na sledeće funkcije: Podgrevanje/pečenje, Pirinač, Kupus, Jogurt i Džem.
- Podrazumevano vreme je 8 minuta, a vreme možete da podesite između 5 i 15 minuta.
- Kada je aktivna funkcija Zgušnjavanje sosa, dodirnite da biste otkazali.
- Kada koristite tu funkciju držite otvoren poklopac.

1 Dodirnite dugme u režimu pripravnosti ili u režimu održavanja temperature (sl. 20).
↳ Prikazuje se podrazumevano vreme kuvanja.
2 Dodirnite ili da biste podesili željeno vreme kuvanja. Dodirnite da biste potvrdili.
3 Svestrani aparat za kuvanje se automatski prebacuje u režim održavanja temperature nakon što istekne vreme kuvanja.
↳ Uključuje se indikator održavanja temperature ( ).

Podešavanje dečije brave

Da biste sprečili dete da koristi aparat, odnosno da biste izbegli neočekivane radnje tokom kuvanja, možete da podesite funkciju dečije brave.

1 Nakon početka procesa kuvanja, pritisnite i držite 3 sekunde da biste aktivirali dečiju bravu (sl. 21).
↳ Druga dugmad ne reaguju.
2 Ponovo pritisnite i držite 3 sekunde da biste deaktivirali dečiju bravu.

Podešavanje menija Moje omiljeno

Tri menija možete da podesite kao „Moje omiljeno". Pre nego što promenite postavku, tri podrazumevano podešena menija su Kuvanje pod pritiskom – Govedina ( ) – .

Ako želite da promenite Moje omiljeno – na Kuvanje na pari – Svinjetina ( ), pratite korake u nastavku:

1 Dodirnite i držite 3 sekunde dok ne počne da treperi (sl. 22).
↳ treperi.
↳ Ikone podrazumevanih menija trepere.
2 Dodirujte dok na ekranu ne počne da treperi .
3 Dodirnite ili da biste izabrali Kuvanje na pari – Svinjetina ( ) (sl. 23).
4 Dodirnite da biste potvrdili. Dodirnite ili da biste podesili vreme kuvanja.

Napomena

- Za funkciju kuvanja pod pritiskom, potrebno je da podesite pritisak pre nego što sačuvate novi omiljeni meni.

5 Dodirnite da biste potvrdili (sl. 24).
↳ Stari meni u je uspešno zamenjen novim.
6 Pratite korake 1–5 da biste podesili ili .
7 Dodirujte da biste pristupili meniju Moje omiljeno, pa dodirnite da biste pokrenuli proces kuvanja.

4 Čišćenje i održavanje

Napomena

- Isključite svestrani aparat za kuvanje sa strujne mreže pre nego što započnete čišćenje.
- Sačekajte da se svestrani aparat za kuvanje dovoljno ohladi pre čišćenja.

Unutrašnji poklopac

- Odvijte zavrtanj oko kontrolera temperature suprotno od smera kretanja kazaljke na satu (sl. 25).
- Držite odvojivi unutrašnji poklopac i povucite ga ka spolja da biste ga skinuli sa gornjeg poklopca radi čišćenja.
- Uronite u vruću vodu i operite sunderom (sl. 26).
- Da biste sklopili odvojivi unutrašnji poklopac, potpuno ga postavite na gornji poklopac, pa zavrnite navrtku oko kontrolera temperature u smeru kazaljke na satu.

Posuda za paru

- Pratite gornje korake da biste rasklopili unutrašnji poklopac.
- Odvojite posudu za paru od unutrašnjeg poklopca, kao što je prikazano ispod (sl. 27):
- Usmerite mlaz vode sa česme u otvor sa zadnje strane posude za paru, napunite je vodom i protresite da biste je temeljno očistili od ostataka hrane. Ponovo postavite posudu za paru na unutrašnji poklopac nakon završetka čišćenja (sl. 28).

Plovak

- Držite gumeni prsten oko plovka i povucite ka spolja da biste ga uklonili sa gornjeg poklopca. Redovno ga čistite vodom i uverite se da na njemu nema ostataka hrane, jer u suprotnom možete da naidete na poteškoće pri otvaranju poklopca (sl. 29).
- Da biste sklopili plovak, stavite tanki kraj plovka u otvor na poklopcu i postavite gumeni prsten oko plovka (sl. 30).
- Takođe možete da dodate vodu u posudu i da pokrenete funkciju pare kako biste doprineli čišćenju.

Regulator pritiska

- Držite ručku regulatora pritiska i pažljivo ga izvucite. Isperite ga pod mlazom vode da biste uklonili ostatke hrane iz unutrašnjosti ili upotrebite čačkalicu (sl. 31).
- Držite desnu ručku regulatora pritiska i vratite ga na unutrašnji poklopac (sl. 32).

Zaptivni prsten

Napomena

- Nemojte na silu da uklanjate zaptivni prsten, curiće ako nije pravilno postavljen.

- Stavite zaptivni prsten na ravnu površinu sa žlebom okrenutim nagore (sl. 33).
- Postavite suprotnu stranu odvojivog unutrašnjeg poklopca na zaptivni prsten (sl. 34).
- Umetnite spoljnu ivicu unutrašnjeg poklopca u žleb, proverite da li je zaptivni prsten dobro postavljen na poklopac (sl. 35).

Unutrašnjost

Unutrašnjost spoljnog poklopca, glavno telo aparata i grejni element:
- Obrišite vlažnom krpom.
- Obavezno uklonite sve ostatke hrane koji su se zadržali na svestranom aparatu za kuvanje.

Napomena

- Nemojte na silu da uklanjate zaptivni prsten, curiće ako nije pravilno postavljen.

Spoljašnjost

Površina spoljnog poklopca i spoljašnjost glavnog tela aparata:
- Obrišite krpom umočenom u rastvor deterdženta koju ste zatim iscedili.
- Za brisanje upravljačke table koristite isključivo mekanu i suvu krpu.

Dodaci i unutrašnja posuda

Kutlača za supu i unutrašnja posuda.
- Uronite u vruću vodu i operite sunđerom.

5 Recikliranje

Ovaj simbol ukazuje na to da ovaj proizvod ne sme da se odlaže sa običnim kućnim otpadom (2012/19/EU).
Pratite propise svoje zemlje za zasebno prikupljanje otpadnih električnih i elektronskih proizvoda. Pravilno odlaganje doprinosi sprečavanju negativnih posledica po životnu sredinu i zdravlje ljudi.

6 Garancija i podrška

Versuni nudi dvogodišnju garanciju nakon kupovine ovog proizvoda. Ova garancija ne važi ako je kvar nastao usled nepravilne upotrebe ili lošeg održavanja. Naša garancija ne utiče na vaša potrošačka prava koja imate po zakonu. Za više informacija ili za pozivanje na garanciju, posetite našu veb lokaciju **www.philips.com/support.**

7 Specifikacije

Model	Nazivna izlazna snaga	Nazivni kapacitet	Prečnik
HD2151	910 – 1090 W	5,0 l	22 cm

Napomena

- Isključite svestrani aparat za kuvanje sa strujne mreže ako se neće duže koristiti.

8 Rešavanje problema

Ako se pojave problemi dok koristite svestrani aparat za kuvanje, proverite sledeće stavke pre nego što zatražite servis. Ako ne možete da rešite problem, obratite se centru za korisničku podršku kompanije Philips u svojoj zemlji.

Problem	Rešenje
Imam problem sa zatvaranjem gornjeg poklopca.	• Unutrašnji poklopac nije pravilno sklopljen. Proverite da li su unutrašnji poklopac i zaptivni prsten dobro sklopljeni. • Ručka je u položaju . Okrenite je suprotno od smera kazaljke na satu u položaj .
Imam problema sa otvaranjem gornjeg poklopca nakon oslobađanja pritiska.	• Proverite da li je ručka u položaju . • Može da bude ostataka hrane na donjoj strani plutajućeg ventila. Nemojte na silu da ga otvarate, jer može da dođe do opekotina. Sačekajte da se aparat ohladi (približno 30 minuta), pa naizmenično okrećite ručku napred-nazad.
Hrana nije skuvana.	• Izabrana je neispravna funkcija ili vreme, produžite vreme kuvanja ili promenite metod kuvanja. • Uverite se da nema ostataka stranih supstanci na grejnom elementu niti na spoljašnjosti unutrašnje posude pre nego što uključite svestrani aparat za kuvanje. • Grejni element je oštećen ili je unutrašnja posuda deformisana. Odnesite aparat za kuvanje prodavcu Philips proizvoda ili u ovlašćeni servisni centar kompanije Philips.
Vazduh ili para curi iz poklopca ili ventila za paru.	• Navrtka poklopca oko kontrolera temperature je labava. Pričvrstite navrtku poklopca pomoću odgovarajućeg alata. • Zaptivni prsten nije pravilno postavljen. Proverite da li je dobro postavljen oko odvojivog unutrašnjeg poklopca. • Ima ostataka hrane u zaptivnom prstenu. Proverite da li je zaptivni prsten čist. • Ima ostataka hrane na plutajućem ventilu. Očistite plutajući ventil. • Ima ostataka hrane u regulatoru pritiska. Očistite regulator pritiska. • Regulator pritiska nije dobro sklopljen. Proverite da li je dobro sklopljen. • Poklopac nije potpuno zatvoren i zaključan. Proverite da li je poklopac potpuno zatvoren i zaključan i pravilnom položaju.
Na ekranu se prikazuje E1, E2, E3, E8, E10, E11 ili E16.	• Postoji kvar na svestranom aparatu za kuvanje. Odnesite aparat prodavcu Philips proizvoda ili u ovlašćeni servisni centar kompanije Philips.
Gornji problemi i dalje postoje.	• Došlo je do kvara na svestranom aparatu za kuvanje. U tom slučaju: (1) Samostalno servisiranje. Obratite se centru za korisničku podršku i možda ćemo moći da vam pružimo uputstva i pomognemo vam da rešite problem preko videa. (2) Odnošenje u servis. Odnesite proizvod u servisni centar kompanije Philips. (3) Servis na lokaciji. Obratite nam se i pomoći ćemo vam da organizujete popravku proizvoda od strane ovlašćenog Philips servisa, bez dodatnih troškova.

Українська

1 Важливо

Перед тим як користуватися пристроєм, уважно прочитайте цю брошуру з інструкціями з безпеки та зберігайте її для довідки в майбутньому.

Небезпечно

- Пристрій не можна занурювати у воду.

Попередження

- Перед тим як під'єднувати пристрій до електромережі, перевірте, чи збігається напруга, вказана на ньому, із напругою в електромережі.
- Пристрій призначений для побутового використання вдома або в інших подібних місцях:
  - на службових кухнях у магазинах, офісах та в інших житлових середовищах;
  - у житлових будівлях на фермах;
  - клієнтами в готелях, мотелях та інших житлових середовищах;
  - у готелях із комплексом послуг «ночівля і сніданок».
- Цим пристроєм можуть користуватися особи із послабленими фізичними відчуттями або розумовими здібностями, чи без належного досвіду та знань, за умови, що користування відбувається під наглядом, їм було проведено інструктаж щодо безпечного користування пристроєм та їх було повідомлено про можливі ризики.
- Не дозволяйте дітям бавитися пристроєм.
- Не дозволяйте дітям виконувати чищення та обслуговування.
- Цим пристроєм не можна користуватися дітям.
- Тримайте пристрій і шнур подалі від дітей.
- Якщо з'єднувальний кабель живлення пошкоджено, замініть його на кабель живлення від виробника.
- Цей пристрій не призначено для керування за допомогою зовнішнього таймера чи окремої системи дистанційного керування.
- ПОПЕРЕДЖЕННЯ. Завжди дотримуйтеся інструкцій та користуйтеся пристроєм належним чином для уникнення можливого травмування.
- ПОПЕРЕДЖЕННЯ. Для уникнення потенційної небезпеки не проливайте воду на роз'єм живлення.
- Увага! Покриття нагрівального елемента може виділяти тепло після використання.
- Використовуйте чисту та м'яку ганчірку для чищення поверхонь, які контактують з їжею.
- Під'єднуйте пристрій лише до заземленої розетки. Завжди перевіряйте, чи штекер зафіксовано в розетці належним чином.
- Не використовуйте пристрій, якщо штекер, кабель живлення, внутрішню каструлю, ущільнююче кільце або основний корпус пошкоджено.
- Шнур живлення не повинен висіти над краєм столу або над робочою поверхнею, на якій стоїть пристрій.
- Перед тим як під'єднати пристрій до електромережі, перевірте, чи нагрівальний елемент та зовнішня частина внутрішньої каструлі чисті та сухі.
- Не під'єднуйте пристрій до мережі та не торкайтеся панелі керування мокрими руками.
- Потрібно регулярно перевіряти канали регулятора тиску, через які виходить пара, чи їх не заблоковано.
- Перед тим як під'єднувати пристрій до мережі, перевіряйте, чи розетка чиста і суха.
- Не можна відкривати контейнер, поки тиск достатньо не зменшиться.
- Не використовуйте пристрій, якщо з-під верхньої кришки виходить надто багато повітря або пари.
- Під час приготування супу або в'язких рідких страв не зменшуйте тиск, повертаючи регулятор тиску у положення парового отвору, інакше рідина може раптово вирватися з клапана регулятора тиску. Перш ніж відкрити верхню кришку, почекайте, поки тиск сам не спаде, а плаваючий клапан не опуститься.

Увага!

- Не використовуйте аксесуари чи деталі інших виробників, за винятком тих, які рекомендує компанія Philips. Використання таких аксесуарів чи деталей призведе до втрати гарантії.
- Оберігайте пристрій від дії високих температур, не ставте його на увімкнену або ще гарячу пічку чи кухонну плиту.
- Оберігайте пристрій від дії прямих сонячних променів.
- Поставте пристрій на стійку, горизонтальну і рівну поверхню.
- Не використовуйте ручку на верхній кришці для переміщення пристрою, використовуйте для цього бічні ручки.
- Коли тиск спускається через клапан регулятора тиску, виходить гаряча пара або рідина. Тримайте руки та обличчя подалі від парового отвору.
- Перш ніж під'єднувати пристрій до електромережі та вмикати його, потрібно вставити внутрішню каструлю.
- Не ставте внутрішню каструлю безпосередньо на відкритий вогонь, щоб приготувати страву.
- Не використовуйте внутрішню каструлю, якщо вона деформувалася.
- Перевірте, чи ущільнююче кільце чисте і в хорошому стані.
- Коли пристрій працює, можуть нагріватися доступні для дотику поверхні. Будьте особливо обережні, коли торкаєтесь поверхонь пристрою.
- Пам'ятайте, що під час приготування або коли відкрита кришка, із плаваючого клапана та клапана регулятора тиску виходить гаряча пара. Щоб не обпектись парою, тримайте руки й обличчя подалі від пристрою.
- Не піднімайте і не переносіть пристрій, коли він працює.
- Для запобігання переповненню не наливайте води вище максимального рівня, який вказаний у внутрішній каструлі.
- Не ставте кухонне начиння всередину каструлі під час приготування їжі.
- Використовуйте лише кухонне приладдя із комплекту. Не використовуйте гостре кухонне приладдя.
- Для запобігання подряпинам не рекомендується готувати страви з креветками та ракоподібними. Перед приготуванням видаліть панцирі.
- Не ставте на кришку магнітні матеріали. Не використовуйте пристрій біля магнітних матеріалів.
- Перед тим як чистити або перенести пристрій, дайте йому охолонути до кімнатної температури.
- Чистіть пристрій після використання. Не мийте пристрій у посудомийній машині.
- Якщо ви не плануєте користуватися пристроєм довший час, завжди від'єднуйте його від електромережі.
- Якщо пристрій використовується неналежно, для (напів-) професійних чи інших цілей всупереч цій інструкції з безпеки, гарантія втрачає чинність, а компанія Philips не несе відповідальності за заподіяну шкоду.
- Прочитайте всі інструкції.
- Не дозволяйте дітям знаходитись біля пристрою під час використання.
- Не ставте пристрій в розігріту духовку.
- Переміщайте пристрій під тиском дуже обережно. Не торкайтеся гарячих поверхонь. Використовуйте ручки та регулятори. За необхідності використовуйте захист.
- Використовуйте пристрій лише за призначенням.
- Цей пристрій готує під тиском. Через неправильне використання скороварки може утворюватися накип. Перш ніж вмикати нагрівання, мультиварку-скороварку слід закрити належним чином.
- У жодному разі не відкривайте пристрій силою. Не відкривайте його, поки не переконаєтесь, що його внутрішній тиск повністю впав.
- У жодному разі не використовуйте пристрій без води, оскільки це може сильно пошкодити її.
- Не наповнюйте мультиварку-скороварку вище 2/3 її ємності. У разі приготування продуктів, які збільшується в об'ємі під час приготування (як-от рис або сушені овочі), не наповнюйте скороварку більше, ніж на половину її ємності.
- Використовуйте відповідні джерела тепла згідно з інструкціями для використання.
- Після приготування м'яса зі шкірою (наприклад, телячого язика), який може збільшитись в об'ємі під тиском, не проколюйте м'ясо, коли шкіра здулася, оскільки можна обпектися.
- У разі приготування тістовидних страв спершу акуратно струсіть пристрій, а потім відкривайте кришку, щоб їжа не випала.
- Перед кожним використанням перевіряйте, чи не заблоковані клапани. Читайте інструкції з використання.
- У жодному разі не використовуйте пристрій в режимі тиску для глибокого або поверхневого смаження їжі.
- Не втручайтеся у роботу жодних систем безпеки і дотримуйтеся вказівок щодо догляду, що в інструкціях із використання.
- Використовуйте лише запасні частини виробника для відповідної моделі. Зокрема, використовуйте сумісні корпус і кришку того самого виробника.
- Ремонт пристрою повинні виконувати лише уповноважені особи.
- Пристрій слід зберігати в сухому місці.
- Відвідайте вебсайт **www.philips.com/support**, щоб завантажити посібник користувача.

Функція збереження налаштувань у разі збою в електропостачанні

Цей пристрій має функцію збереження налаштувань, яка зберігає налаштування у разі збою в електропостачанні.

- Якщо збій в електропостачанні станеться під час приготування, а живлення відновиться упродовж 30 хвилин, відлік часу приготування продовжиться з моменту його зупинення.
- Якщо збій в електропостачанні станеться, коли пристрій перебуватиме в режимі попереднього налаштування, а живлення відновиться упродовж 30 хвилин, відлік попередньо встановленого часу продовжиться з моменту його зупинення.
- Якщо живлення не відновиться протягом 30 хвилин, пристрій може не продовжити попередній робочий процес, а залишитися у режимі очікування.

Електромагнітні поля (ЕМП)

Цей пристрій відповідає чинним стандартам та правовим нормам, що стосуються впливу електромагнітних полів.

2 Ваша мультиварка-скороварка

Вітаємо вас із покупкою та ласкаво просимо до клубу Philips!

Щоб у повній мірі скористатися підтримкою, яку пропонує компанія Philips, зареєструйте свій виріб на вебсайті **www.philips.com/welcome**.

Комплектація упаковки (мал. 2)

Пристрій (скороварка-мультиварка)
Ложка для рису та супу
Кабель живлення
Кошик для приготування на парі
Книга рецептів
Короткий посібник користувача для демонстрації
Внутрішня каструля
Мірна чашка
Знімна внутрішня кришка
Посібник користувача
Гарантійний талон

Опис виробу (мал. 1)

1	Верхня кришка	10	Панель керування
2	Ущільнююче кільце	11	Регулятор температури
3	Знімна внутрішня кришка	12	Парова камера
4	Заглушки	13	Роз'єм для кабелю живлення
5	Захисний клапан	14	Кнопка відкривання кришки
6	Фіксуюча гайка	15	Ручка блокування/розблокування кришки
7	Плаваючий клапан	16	Паровий отвір
8	Внутрішня каструля	17	Регулятор тиску
9	Індикатор рівня води		

Огляд панелі керування (мал. 3)

18	Індикатор заблокованої кришки	25	Індикатор вибору тиску
19	Кнопка додавання продуктів	26	Індикатор відтермінованого старту
20	Кнопка згущення соусу	27	Кнопка вибору меню
21	Кнопка Улюблені рецепти	28	Кнопка вибору меню
22	Кнопка вибору розміру шматків м'яса	29	Кнопка підтвердження/блокування від дітей
23	Індикатор блокування від дітей	30	Кнопка скасування
24	Індикатор вибору таймера	31	Індикатор розблокованої кришки

3 Використання мультиварки-скороварки

Програма приготування

Функція приготування	Підфункція приготування	Стандартний час приготування	Регульований час приготування	Стандартний тиск (кПа)	Регульований діапазон тиску (кПа)
Приготування під тиском / Скороварка	Яловичина	30 хвилин	3–59 хвилин	70	20–70
	Птиця	15 хвилин	2–59 хвилин	60	20–70
	Свинина	15 хвилин	0–59 хвилин	70	20–70
	Баранина	20 хвилин	3–59 хвилин	70	20–70
	Морепродукти	3 хвилини	1–59 хвилин	40	20–70
	Ручний режим	5 хвилин	2–59 хвилин	20	20–70
Як у печі, приготування на низькій температурі	Яловичина	12 годин	2–12 годин	Немає	Немає
	Птиця	10 годин	2–12 годин	Немає	Немає
	Свинина	10 годин	2–12 годин	Немає	Немає
	Баранина	10 годин	2–12 годин	Немає	Немає
	Морепродукти	8 годин	2–12 годин	Немає	Немає
	Ручний режим	2 години	2–12 годин	Немає	Немає
Як у печі, приготування на високій температурі	Яловичина	6 годин	2–12 годин	Немає	Немає
	Птиця	4 години	2–12 годин	Немає	Немає
	Свинина	4 години	2–12 годин	Немає	Немає
	Баранина	4 години	2–12 годин	Немає	Немає
	Морепродукти	2 години	2–12 годин	Немає	Немає
	Ручний режим	2 години	2–12 годин	Немає	Немає
Пароварка	Яловичина	30 хвилин	3–30 хвилин	10	Немає
	Птиця	20 хвилин	3–30 хвилин	10	Немає
	Свинина	30 хвилин	3–30 хвилин	10	Немає
	Баранина	30 хвилин	3–30 хвилин	10	Немає
	Морепродукти	8 хвилин	3–30 хвилин	10	Немає
	Ручний режим	10 хвилин	3–30 хвилин	10	Немає
Спеціальні рецепти	Рис	14 хвилин	Немає	30	Немає
	Суп	20 хвилин	20–59 хвилин	50	20–50
	Бобові	20 хвилин	20–59 хвилин	70	20–70
	Голубці	18 хвилин	10–20 хвилин	40	Немає
	Йогурт	8 годин	6–12 годин	Немає	Немає
	Джем	55 хвилин	25–59 хвилин	Немає	Немає
Тушкування		10 хвилини	10–59 хвилин	Немає	Немає
Розігрів/запікання		15 хвилин	15–59 хвилин	Немає	Немає
Підігрів		12 годин	Немає	Немає	Немає
Соус		8 хвилин	5–15 хвилин	Немає	Немає

Примітки

- Не закривайте кришку під час використання цих функцій: «Тушкування» та «Соус». Інакше мультиварка-скороварка подасть звуковий сигнал, щоб нагадати вам відкрити кришку.
- Закривайте і блокуйте кришку під час використання цих функцій: «Приготування під тиском / Скороварка», «Пароварка», «Рис», «Суп» та «Крупи / бобові». Якщо ви розблокуєте кришку, мультиварка-скороварка перестане готувати, а індикатор засвітиться і пролунає звуковий сигнал.
- Приготування можна почати з відкритою або закритою кришкою. Це стосується функцій «Як у печі, приготування на низькій температурі », «Як у печі, приготування на високій температурі», «Йогурт» та «Підігрів».
- Приготування можна почати з відкритою або закритою та заблокованою кришкою. Це стосується функцій «Голубці», «Джем» та «Розігрів/запікання».
- У разі використання функції «Ручний режим» ( ) в режимі «Як у печі, приготування на низькій температурі », «Як у печі, приготування на високій температурі» або «Пароварка» спершу потрібно налаштувати вручну час приготування, тиск приготування та попередньо встановлений час, а потім починати готувати.
- Під час приготування з парового отвору час від часу виходитиме пара. Це потрібно для оптимального потоку повітря і забезпечення потрібних результатів приготування.
- Коли тиск почне накопичуватися, через паровий отвір внутрішньої каструлі мультиварки-скороварки автоматично надходитиме холодне повітря. Це потрібно для того, щоб датчик точно визначав і контролював температуру й тиск усередині.
- Тиск приготування можна регулювати для отримання потрібної текстури. Ви можете збільшити тиск приготування для ніжнішого результату або зменшити його, якщо текстура надто м'яка.

Підготовка до роботи

Попередження

- Слідкуйте, щоб знімну внутрішню кришку було встановлено належним чином.

Примітка

- Не наповнюйте внутрішню каструлю їжею та рідиною нижче мінімального або вище максимального рівня води.
- У разі використання продуктів, які під час приготування збільшуються в об'ємі (як-от бобові або сушені продукти), не наповнюйте внутрішню каструлю продуктами й рідиною більше, ніж на 1/2.
- У разі приготування рису дотримуйтеся позначок рівня води всередині внутрішньої каструлі. Можна змінити рівень води відповідно до типу рису та власних уподобань. Не перевищуйте максимальної кількості продуктів, вказаної всередині внутрішньої каструлі.
- Після запуску процесу приготування можна натиснути кнопку , щоб вимкнути поточне завдання і перевести пристрій у режим вибору меню.
- Коли почнеться приготування, а у внутрішній каструлі буде тиск, необхідно натиснути й утримувати кнопку протягом 3 секунд, щоб скасувати поточний процес приготування (одного натиснення кнопки недостатньо).
- ЛИШЕ засвічування кнопки на екрані означає, що мультиварка-скороварка «Все-в-одному» знаходиться у режимі очікування.

Перш ніж готувати в мультиварці-скороварці, виконайте подані далі кроки.

1 Поверніть ручку блокування/розблокування кришки проти годинникової стрілки в положення (мал. 4).
2 Натисніть кнопку відкривання кришки, щоб відкрити верхню кришку.
3 Вийміть внутрішню каструлю з мультиварки-скороварки.
4 Покладіть помиті продукти у внутрішню каструлю, м'якою ганчіркою витріть її зовнішню частину і дно, а потім вставте її назад у мультиварку-скороварку (мал. 5).
5 Поверніть ручку за годинниковою стрілкою, щоб заблокувати верхню кришку.
6 Вставте штекер у розетку (мал. 6).

Примітка

- Перевірте, чи зовнішня частина внутрішньої каструлі чиста і суха, а на нагрівальному елементі немає залишків їжі.
- Переконайтеся, що внутрішня каструля належно контактує з нагрівальним елементом.

Приготування їжі під тиском

Доступно 6 програм. Про час приготування їжі під тиском і діапазон регулювання тиску читайте в розділі «Огляд функцій».

1 Виконайте кроки в розділі «Підготовка до роботи».
2 Торкніться або , щоб вибрати функцію приготування їжі під тиском ( ), а потім торкніться для підтвердження (мал. 7).
3 Торкніться або , щоб вибрати одну з опцій.
   ↳ Засвітиться вибрана функція приготування, а на екрані з'явиться стандартний час збереження тиску й тиск.
4 Торкніться , щоб вибрати розмір шматків м'яса (мал. 8). Визначення розміру м'яса:
   - мала 3-6 cm
   - великі 8-10 cm
5 Торкніться для підтвердження, і мультиварка-скороварка почне працювати у вибраному режимі.
6 Коли мультиварка-скороварка досягне робочого тиску, почнеться зворотний відлік часу роботи під тиском.
7 Коли мине час збереження тиску, мультиварка-скороварка перейде до етапу спадання тиску, засвітиться індикатор kPa, а мультиварка-скороварка почне поступово спускати тиск. Не торкайтеся парового отвору.
8 Мультиварка-скороварка автоматично переходить у режим збереження тепла після повного спадання тиску. Можна розблокувати і відкрити верхню кришку.
   ↳ Засвітиться індикатор режиму Підігрів ( ).

Примітка

- Зачекайте, поки мультиварка-скороварка охолоне, щоб відкрити кришку.
- Після завершення приготування від'єднайте мультиварку-скороварку від мережі.

Як у печі

Можна вибрати функцію «Як у печі, приготування на низькій температурі » ( ) або «Як у печі, приготування на високій температурі» ( ); кожна функція має 6 програм. Про час приготування та діапазон регулювання часу читайте в розділі «Огляд функцій».

Примітка

- Це меню передбачає приготування їжі без тиску.

1 Виконайте кроки в розділі «Підготовка до роботи».
2 Торкніться або , виберіть функцію Як у печі (або), потім торкніться для підтвердження (мал. 9).
3 Торкніться або , щоб вибрати одну з функцій.
   ↳ Засвітиться вибрана функція приготування, а на екрані з'явиться стандартний час приготування.
4 Торкніться для підтвердження, і мультиварка-скороварка почне працювати у вибраному режимі.
5 Мультиварка-скороварка автоматично переходить у режим збереження тепла після завершення приготування. Можна розблокувати і відкрити верхню кришку.
   ↳ Засвітиться індикатор режиму Підігрів ( ).

Готування на парі

Про час приготування та діапазон регулювання кожної програми читайте в розділі «Огляд функцій».

Примітка

- Стандартний тиск для приготування становить 10 кПа і його неможливо змінити.

1 Виконайте кроки в розділі «Підготовка до роботи».
2 Торкніться або , виберіть функцію Пароварки ( ), а потім торкніться для підтвердження (мал. 10).
3 Торкніться або , щоб вибрати одну з функцій.
   ↳ Засвітиться вибрана функція приготування, а на екрані з'явиться стандартний час приготування і тиск.
4 Торкніться для підтвердження, і мультиварка-скороварка почне працювати у вибраному режимі.
5 Коли мультиварка-скороварка досягне робочого тиску, почнеться зворотний відлік часу роботи під тиском. Мультиварка-скороварка нагрівається, випускаючи пару. Під час приготування не торкайтесь парового отвору, щоб не обпектися.
6 Коли мине час збереження тиску, мультиварка-скороварка перейде до етапу спадання тиску, засвітиться індикатор kPa, а мультиварка-скороварка почне поступово спускати тиск. Не торкайтеся парового отвору.
7 Мультиварка-скороварка автоматично переходить у режим збереження тепла після повного спадання тиску. Можна розблокувати і відкрити верхню кришку.
   ↳ Засвітиться індикатор режиму Підігрів ( ).

Спеціальні рецепти

Ця функція приготування має 6 програм: «Рис» ( ), «Суп» ( ), «Крупи / бобові» ( ), «Голубці» ( ), «Йогурт» ( ) та «Джем» ( ).

Про час приготування та діапазон регулювання читайте в розділі «Огляд функцій».

Примітка

- Меню приготування «Йогурт» ( ) та «Джем» ( ) не передбачають використання тиску.

1 Виконайте кроки в розділі «Підготовка до роботи».
2 Торкніться або , виберіть функцію спеціальних рецептів ( ), а потім торкніться для підтвердження (мал. 11).
3 Торкніться або , щоб вибрати одну з програм.
   ↳ Засвітиться вибрана функція приготування, а на екрані з'явиться стандартний час приготування і тиск.
4 Торкніться для підтвердження, і мультиварка-скороварка почне працювати у вибраному режимі.
5 Коли мультиварка-скороварка досягне робочого тиску, почнеться зворотний відлік часу роботи під тиском.
6 Коли мине час збереження тиску, мультиварка-скороварка перейде до етапу спадання тиску, засвітиться індикатор kPa, а мультиварка-скороварка почне поступово спускати тиск. Не торкайтеся парового отвору.
7 Мультиварка-скороварка автоматично переходить у режим збереження тепла після повного спадання тиску. Можна розблокувати і відкрити верхню кришку.
   ↳ Засвітиться індикатор режиму Підігрів ( ).

Тушкування

Примітка

- Під час використання функції «Тушкування» не закривайте кришку . Інакше мультиварка-скороварка подасть звуковий сигнал.

1 Виконайте кроки в розділі «Підготовка до роботи».
2 Торкніться або , виберіть функцію «Тушкування» ( ), а потім торкніться для підтвердження (мал. 12).
3 Торкніться або , щоб вибрати час приготування (мал. 13).
   ↳ На екрані почне блимати індикація часу приготування.
4 Торкніться для підтвердження, і мультиварка-скороварка почне працювати у вибраному режимі.
5 Після завершення часу приготування мультиварка-скороварка автоматично перейде в режим очікування.

Розігрів/запікання

1 Перемішайте холодну страву та рівномірно розподіліть її у внутрішній каструлі.
2 Щоб їжа не стала надто сухою, налийте на неї трохи води. Кількість води залежить від кількості їжі.
3 Закрийте кришку, вставте штекер у розетку та увімкніть пристрій.
4 Торкніться або , виберіть «Розігрів/запікання» ( ) (мал. 14).
5 Торкніться або , щоб вибрати час приготування.
   ↳ На екрані почне блимати індикація часу приготування.
6 Торкніться для підтвердження, і мультиварка-скороварка почне працювати у вибраному режимі.
7 Після завершення приготування мультиварка-скороварка автоматично переходить у режим збереження тепла.
   ↳ Засвітиться індикатор режиму Підігрів ( ).

Налаштування часу, тиску та відтермінованого старту

Примітка

- Неможливо налаштувати час приготування для функцій «Рис» та «Підігрів».
- Рівень тиску неможливо налаштувати для таких функцій: «Як у печі, приготування на низькій температурі » «Як у печі, приготування на високій температурі», «Пароварка», «Рис», «Голубці», «Йогурт», «Джем», «Тушкування», «Соус», «Розігрів/запікання» та «Підігрів».

Під час вибору меню можна налаштувати час, стандартний тиск і відтермінований старт приготування.

1 Вибравши потрібну функцію, натисніть та утримуйте , щоб налаштувати час приготування (мал. 15).
   ↳ На екрані з'являється індикатор часу .
   ↳ Блимає час приготування.
2 Торкніться або , щоб встановити час (мал. 16).
3 Натисніть для підтвердження . Торкніться або , щоб встановити тиск (мал. 17).
   ↳ На екрані з'являється індикатор тиску kPa.
   ↳ Блимає значення тиску приготування.
4 Натисніть для підтвердження . Торкніться або , щоб встановити час відтерміновано старту (мал. 18).
   ↳ На екрані з'являється індикатор відтермінованого старту .
5 Торкніться для підтвердження, і мультиварка-скороварка почне працювати у вибраному режимі.

Примітка

- Можна збільшити тиск для приготування їжі, щоб досягти ще ніжнішого результату відповідно до своїх уподобань, а також зменшити тиск приготування, якщо текстура занадто м'яка.
- Щоб скасувати налаштування часу, тиску або відтермінування старту приготування, торкніться .

Додавання продуктів

Ця функція дозволяє відкрити кришку під час приготування їжі під тиском і додати інші продукти.

Примітка

- Функція додавання продуктів доступна для усіх меню приготування їжі під тиском.

1 Якщо вибрана функція підтримує функцію додавання продуктів, коли почнеться приготування, засвітиться кнопка .
2 Кнопку можна натиснути будь-коли на етапі підтримання тиску.
   ↳ Поточне приготування призупиниться, і мультиварка-скороварка подасть звуковий сигнал і почне спускати тиск.

3 Коли тиск спуститься повністю, заблимає індикатор розблокованої кришки , а мультиварка-скороварка подасть звуковий сигнал. Можна відкрити верхню кришку, щоб додати інші потрібні продукти (мал. 19).
4 Поверніть ручку за годинниковою стрілкою, щоб заблокувати верхню кришку.
5 Якщо не додати продукти впродовж 2 хвилин, мультиварка-скороварка продовжить попередній процес приготування.

Згущення соусу

Примітка

- У режимі очікування функція «Соус» застосовується для усіх функцій приготування.
- У режимі збереження тепла функція «Соус» не застосовується для таких функцій: «Розігрів/випікання», «Рис», «Голубці», «Йогурт» та «Джем».
- Стандартний час становить 8 хвилин. Можна налаштувати час від 5 до 15 хвилин.
- Коли працює функція «Соус», торкніться для скасування.
- Цю функцію слід використовувати з відкритою кришкою.

1 Торкніться у режимі очікування або підігріву (мал. 20).
↳ З'явиться стандартний час приготування.
2 Торкніться або , щоб налаштувати потрібний час приготування. Натисніть для підтвердження .
3 Коли мине час приготування, мультиварка-скороварка автоматично перейде в режим збереження тепла.
↳ Засвітиться індикатор режиму Підігрів ( ).

Налаштування функції блокування від дітей

Щоб дитина не користувалася пристроєм або щоб уникнути неочікуваних операцій під час приготування, можна налаштувати функцію блокування від дітей.

1 Коли почнеться приготування, натисніть та утримуйте протягом 3 секунд, щоб увімкнути функцію блокування від дітей (мал. 21).
↳ Інші кнопки не реагують.
2 Щоб вимкнути функцію блокування від дітей, знову натисніть та утримуйте 3 секунди.

Налаштування меню «Улюблені рецепти»

До меню «Улюблені рецепти» можна додати будь-які 3 меню. До зміни налаштування 3 стандартними меню є такі: «Приготування під тиском / Скороварка» – «Яловичина» ( ) – .

Щоб змінити «Улюблені рецепти» на «Пароварка» – «Свинина» ( ), виконайте подані далі кроки.

1 Натисніть та утримуйте протягом 3 секунд, поки не почне блимати (мал. 22).
↳ Блимає .
↳ Блимають піктограми стандартного меню.
2 Кілька разів натискайте , поки на екрані не почне блимати .
3 Торкніться або , щоб вибрати «Пароварка» – «Свинина» ( ). (мал. 23)
4 Натисніть для підтвердження . Торкніться або , щоб налаштувати час приготування.

Примітка

- Для функції приготування під тиском спершу потрібно налаштувати тиск, а потім зберігати нове меню вибраного.

5 Натисніть для підтвердження (мал. 24).
↳ Старе меню у буде замінено новим.
6 Виконайте кроки 1–5, щоб налаштувати або .
7 Кілька разів натисніть , щоб перейти до меню вибраного, а потім торкніться , щоб почати приготування.

4 Чищення та догляд

Примітка

- Від'єднуйте мультиварку-скороварку від мережі, перш ніж почати її чистити.
- Перед чищенням зачекайте, поки мультиварка-скороварка достатньо охолоне.

Внутрішня кришка

- Відкрутіть гвинт навколо регулятора температури проти годинникової стрілки (мал. 25).
- Тримаючи знімну внутрішню кришку, потягніть її назовні, щоб зняти з верхньої кришки й почистити.
- Замочіть у гарячій воді та помийте губкою (мал. 26).
- Щоб зібрати знімну внутрішню кришку, повністю під'єднайте її до верхньої кришки, а потім за годинниковою стрілкою закрутіть гайку навколо регулятора температури.

Парова камера

- Щоб розібрати внутрішню кришку, виконайте подані вище дії.
- Від'єднайте парову камеру від внутрішньої каструлі, як подано внизу (мал. 27):
- Спрямуйте воду з-під крана в отвір ззаду на паровій камері, наповніть його водою і струсіть, щоб ретельно почистити від залишків їжі. Після чищення знову встановіть парову камеру у внутрішню кришку (мал. 28).

Поплавець

- Візьміть за гумове кільце навколо поплавця і потягніть назовні, щоб зняти його з верхньої кришки. Регулярно споліскуйте його водою і слідкуйте, щоб на ньому не було залишків їжі, інакше це перешкоджатиме відкриванню кришки (мал. 29).
- Щоб зібрати поплавець, вставте тонкий кінець поплавця в отвір на кришці і зберіть гумове кільце навколо поплавця (мал. 30).
- Можна також додати воду в каструлю й увімкнути функцію подачі пари для полегшення чищення.

Регулятор тиску

- Візьміть за ручку регулятора тиску і легенько витягніть її. Сполосніть його водою з-під крана, щоб видалити залишки їжі всередині, або скористайтеся зубочисткою (мал. 31).
- Візьміть за праву ручку регулятора тиску і встановіть її назад на внутрішню кришку (мал. 32).

Ущільнююче кільце

Примітка

- Не знімайте ущільнююче кільце силою; воно протікатиме, якщо не буде зібране повністю.

- Встановіть ущільнююче кільце на пласку поверхню, щоб виїмка була вгорі (мал. 33).
- Встановіть зворотну сторону знімної внутрішньої кришки на ущільнююче кільце (мал. 34).
- Вставте зовнішній край внутрішньої кришки у виїмку, щоб ущільнююче кільце добре фіксувало кришку (мал. 35).

Внутрішня частина

Внутрішня частина зовнішньої кришки, основного корпусу та нагрівального елемента:
- Витріть вологою ганчіркою.
- Видаліть усі залишки продуктів, які прилипли до мультиварки-скороварки.

Примітка

- Не знімайте ущільнююче кільце силою; воно протікатиме, якщо не буде зібране повністю.

Зовнішня частина

Поверхня зовнішньої кришки та зовнішня частина основного корпусу:
- витріть ганчіркою, змоченою у воді з миючим засобом;
- витирайте панель керування лише м'якою і сухою ганчіркою;

Аксесуари та внутрішня каструля

Ополоник і внутрішня каструля
- Замочіть у гарячій воді та помийте губкою.

5 Утилізація

Цей символ означає, що цей виріб не підлягає утилізації зі звичайними побутовими відходами (2012/19/EU). Дотримуйтесь правил розділеного збору електричних та електронних пристроїв у вашій країні. Належна утилізація допоможе запобігти негативному впливу на навколишнє середовище та здоров'я людей.

6 Гарантія та підтримка

Versuni пропонує два роки гарантії на цей виріб після дати придбання. Ця гарантія втрачає чинність, якщо несправність виникла внаслідок неправильного використання або обслуговування пристрою. Наша гарантія не впливає на ваші законні права як споживача. Щоб отримати додаткову інформацію або скористатися гарантією, відвідайте наш вебсайт **www.philips.com/support**.

7 Технічні характеристики

Модель	Номінальна вихідна потужність	Номінальна ємність	Діаметр
HD2151	910–1090 Вт	5,0 л	22 см

Примітка

- Якщо ви не плануєте користуватися мультиваркою-скороваркою протягом тривалого часу, від'єднайте її від мережі.

8 Усунення несправностей

Якщо під час використання цього пристрою виникають певні проблеми, перш ніж звертатися до центру обслуговування, скористайтеся наведеними нижче порадами. Якщо не вдається вирішити проблему, зверніться до Центру обслуговування клієнтів Philips у своїй країні.

Проблема	Вирішення
Не вдається закрити верхню кришку.	• Внутрішню кришку не встановлено належним чином. Перевірте, чи внутрішню кришку та ущільнююче кільце встановлено належним чином. • Ручка знаходиться у положенні . Поверніть її проти годинникової стрілки в положення .
Не вдається відкрити верхню кришку після спуску тиску.	• Перевірте, чи ручка знаходиться у положенні . • Можливо, на дні плаваючого клапана є залишки їжі. Не відкривайте, оскільки можна обпектися. Зачекайте, поки пристрій охолоне (прибл. 30 хвилин), а потім кілька разів повертайте ручку вперед і назад.
Страва не готується.	• Вибрано неправильну функцію або час. Збільште час приготування або змініть спосіб приготування. • Перш ніж вмикати мультиварку-скороварку, перевірте, чи на нагрівальному елементі та зовнішній частині внутрішньої каструлі немає залишків їжі. • Пошкоджено нагрівальний елемент або деформувалася внутрішня каструля. Віднесіть скороварку до дилера Philips або сервісного центру, уповноваженого Philips.
Повітря або пара витікає з кришки або парового отвору.	• Послаблено заглушку навколо регулятора температури. Міцно закрутіть заглушку відповідними інструментами. • Ущільнююче кільце не встановлено належним чином. Перевірте, чи його добре встановлено навколо знімної внутрішньої кришки. • На ущільнюючому кільці є залишки їжі. Перевірте, чи ущільнююче кільце чисте. • На плаваючому клапані є залишки їжі. Почистьте плаваючий клапан. • На регуляторі тиску є залишки їжі. Почистьте регулятор тиску. • Регулятор тиску не встановлено належним чином. Встановіть його належним чином. • Кришку не закрито повністю і не заблоковано. Перевірте, чи кришку повністю закрито й заблоковано у відповідному положенні.
На екрані відображається код помилки «E1», «E2», «E3», «E8», «E10», «E11» або «E16».	• Мультиварка-скороварка несправна. Віднесіть пристрій до дилера Philips або сервісного центру, уповноваженого Philips.
Подані вище проблеми виникають і надалі.	• Мультиварка-скороварка несправна. У такому разі скористайтеся одним із поданих далі рішень. (1) Послуга «Зроби сам». Зверніться до Центру обслуговування клієнтів, і ми надамо вам вказівки й допоможемо вирішити проблему за допомогою відео. (2) Послуга «Віднесення». Віднесіть виріб у Сервісний центр Philips. (3) Послуга «На місці». Зв'яжіться з нами, і ми допоможемо вам організувати ремонт виробу уповноваженими спеціалістами Philips без додаткової плати.

Azərbaycan

1 Vacib

Cihazdan istifadə etməzdən əvvəl bu təhlükəsizlik kitabçasını diqqətlə oxuyun və gələcəkdə istinad etmək üçün saxlayın.

Təhlükə

- Cihaz su ilə təmas etməməlidir.

Xəbərdarlıq

- Cihazı qoşmazdan əvvəl onun üzərində göstərilən gərginliyin yerli şəbəkə gərginliyinə uyğun olub-olmadığını yoxlayın.
- Cihaz məişətdə və ya aşağıdakılar kimi oxşar yerlərdə istifadə üçün nəzərdə tutulub:
  - mağazalarda, ofislərdə işçilərin mətbəx sahəsində və digər yaşayış yerlərində;
  - təsərrüfat evlərində;
  - otellər, motellər və digər yaşayış yerlərində müştərilər tərəfindən;
  - yataq və səhər yeməyi tipli yerlərdə.
- Bu cihaz fiziki, hissiyyat və ya əqli qabiliyyətləri zəif olan və ya cihazın istifadəsi ilə bağlı təcrübə və biliyi olmayan insanlar tərəfindən o zaman istifadə oluna bilər ki, onlara cihazın təhlükəsiz istifadəsinə dair göstəriş verilib və ya təhlükəsiz istifadəni təmin etmək üçün nəzarət altında olacaqlar, yaxud baş verə biləcək təhlükələri anlayırlar.
- Uşaqlar cihazla oynamamalıdır.
- Uşaqlar təmizlik və ya istifadəçi baxımını həyata keçirməməlidir.
- Cihaz uşaqlar tərəfindən istifadə edilməməlidir.
- Cihazı və onun kabelini uşaqlardan uzaq saxlayın.
- Elektrik kabeli zədələnibsə, istehsalçının təmin etdiyi kabel dəsti ilə dəyişdirilməlidir.
- Cihaz başqa taymer və ya uzaqdan ayrıca idarəetmə sistemi vasitəsilə işlədilmək üçün nəzərdə tutulmayıb.
- XƏBƏRDARLIQ: Potensial xəsarətlərdən uzaq olmaq üçün həmişə göstərişlərə əməl edin və cihazdan düzgün istifadə edin.
- XƏBƏRDARLIQ: Mümkün təhlükədən yayınmaq üçün güc konnektoruna nəsə tökülmədiyindən əmin olun.
- Diqqət: İstifadədən sonra isitmə elementinin səthində qalıq istilik yaranır.
- Qida ilə təmasda olan sahələri təmizləmək üçün təmiz və yumşaq parçadan istifadə edin.
- Cihazı yalnız torpaqlanmış rozetkaya qoşun. Hər zaman ştepsel çəngəlinin rozetkaya yaxşıca taxıldığından əmin olun.
- Ştepsel çəngəli, elektrik kabeli, daxili qazan, möhürləyici halqa, yaxud əsas hissə zədələnibsə, cihazdan istifadə etməyin.
- Elektrik kabelinin cihazın yerləşdirildiyi masanın kənarından və ya mətbəx dəzgahından asılmadığından əmin olun.
- Ştepsel çəngəlini rozetkaya taxmazdan əvvəl isitmə elementinin və daxili qazanın çöl tərəfinin təmiz və quru olduğundan əmin olun.
- Əlləriniz nəm olduqda cihazı cərəyana qoşmayın və ya nəzarət panelinə toxunmayın.
- Təzyiq tənzimləyicisində buxarın çıxmasına imkan verən boruların bloklanmadığından əmin olmaq üçün onları mütəmadi yoxlamaq lazımdır.
- Cihazı cərəyana qoşmazdan əvvəl cərəyan yuvasının təmiz və quru olduğundan əmin olun.
- Konteyner təzyiq əhəmiyyətli dərəcədə azalana qədər açıq qalmalıdır.
- Yuxarı qapağın altından çoxlu hava və ya buxar sızırsa, cihazdan istifadə etməyin.
- Sup və ya qatı maye bişirən zaman təzyiq tənzimləyicisini buxar çıxışı istiqamətinə çevirərək təzyiqi çıxarmayın, əks halda, təzyiq tənzimləyicisinin klapanından maye sıçrayır. Yuxarı qapağı açmaq üçün təzyiq təbii şəkildə çıxana və üzən klapan düşənə qədər gözləyin.

Diqqət

- Heç vaxt digər istehsalçılara aid və ya Philips-in xüsusilə tövsiyə etmədiyi aksesuar, yaxud hissələrdən istifadə etməyin. Bu cür aksesuarlardan və ya hissələrdən istifadə etsəniz, zəmanətiniz etibarsız olacaq.
- Cihazı yüksək temperaturların təsirinə məruz qoymayın və ya onu işləyən, yaxud hələ də isti olan soba, ya da bişiricinin üzərində yerləşdirməyin.
- Cihazı birbaşa gün işığının təsirinə məruz qoymayın.
- Cihazı stabil, horizontal və düz səthdə yerləşdirin.
- Cihazı hərəkət etdirmək üçün yuxarı qapaqdakı tutacaqdan deyil, kənar tutacaqlardan istifadə edin.
- Təzyiq tənzimləyicisi klapanından təzyiq çıxdığı zaman isti buxar və ya maye püskürəcək. Əllərinizi və üzünüzü buxar çıxışından uzaq saxlayın.
- Ştepsel çəngəlini rozetkaya taxmazdan və işə salmazdan əvvəl həmişə daxili qazanı cihazın içərisinə yerləşdirin.
- Qidanı bişirmək üçün daxili qazanı heç vaxt birbaşa açıq alovun üzərinə yerləşdirməyin.
- Deformasiyaya uğrayıbsa, daxili qazandan istifadə etməyin.
- Möhürləyici halqanın təmiz və yaxşı vəziyyətdə olduğundan əmin olun.
- Cihaz işləyən zaman əlçatan səthlər isinə bilər. Cihaza toxunarkən maksimum diqqətli olun.
- Bişirmə zamanı və ya qapağı açarkən üzən klapandan və təzyiq tənzimləyicisindən çıxan isti buxardan ehtiyatlı olun. Buxardan yayınmaq üçün əllərinizi və üzünüzü cihazdan uzaq tutun.
- İşlədiyi zaman cihazı qaldırıb hərəkət etdirməyin.
- Daşmaması üçün daxili qazanda göstərilən su səviyyəsini keçməyin.
- Bişirmə zamanı bişirmə ləvazimatlarını qazanın içinə qoymayın.
- Yalnız təmin edilmiş bişirmə ləvazimatlarından istifadə edin. İti ləvazimatlardan istifadə etməkdən çəkinin.
- Cızıqların qarşısını almaq üçün xərçəngkimilər və molyusk kimi inqrediyentləri olan yeməkləri bişirməyiniz tövsiyə edilmir. Bişirməzdən əvvəl sərt qabıqları çıxarın.
- Qapağın üzərinə maqnit cisim qoymayın. Cihaz maqnit cismin yanında olarkən istifadə etməyin.
- Həmişə təmizləməzdən və ya yerini dəyişməzdən əvvəl cihazın otaq temperaturunda soyumasına imkan verin.
- İstifadə etdikdən sonra hər zaman cihazı təmizləyin. Cihazı qabyuyan maşında təmizləməyin.
- Uzun müddət istifadə edilmədikdə cihazı hər zaman cərəyandan ayırın.
- Cihazdan yanlış, yaxud peşəkar və ya yarı-peşəkar məqsədlərlə istifadə edildikdə, ya da istifadəsi zamanı bu təhlükəsizlik kitabçasındakı göstərişlərə əməl edilmədikdə zəmanət etibarsız sayılır və Philips yaranan hər hansı zərərə dair öhdəlikdən imtina edir.
- Bütün göstərişləri oxuyun.
- Uşaqların istifadə zamanı buxarlı qazana yaxın durmasına icazə verməyin.
- Buxarlı qazanı isti sobanın içinə qoymayın.
- Təzyiqlə işləyən buxarlı qazanın yerini dəyişdirərkən çox ehtiyatlı olun. İsti səthlərə toxunmayın. Tutacaqlardan və dəstəklərdən istifadə edin. Lazım olsa, qoruyucu vasitələrdən istifadə edin.
- Buxarlı qazanı nəzərdə tutulandan başqa məqsəd üçün istifadə etməyin.
- Bu cihaz təzyiqlə bişirir. Buxarlı qazandan yanlış istifadə etdikdə yanıqlar meydana gələ bilər. İsinməyə başlamazdan əvvəl bişiricinin düzgün bağlandığından əmin olun.
- Heç vaxt buxarlı qazanı zorla açmağa çalışmayın. Daxili təzyiqin tamamilə azaldığına əmin olmadan onu açmayın.
- Buxarlı qazanı heç vaxt ona su əlavə edərək istifadə etməyin, bu onun ciddi zədələnməsinə səbəb ola bilər.
- Bişiricini tutumunun 2/3 hissəsindən çox doldurmayın. Düyü və ya dehidratlaşdırılmış tərəvəzlər kimi, bişirmə zamanı çoxalan qida məhsullarını bişirən zaman bişiricini tutumunun yarısından çox doldurmayın.
- İstifadə üzrə göstərişlərə uyğun olaraq müvafiq istilik mənbəyindən (mənbələrindən) istifadə edin.
- Əti təzyiq altında şişə biləcək dəri ilə (məsələn, öküz dili) bişirdikdən sonra dəri şişmiş halda olarkən əti dəlməyin, çünki yana bilərsiniz.
- Xəmir yeməyi bişirən zaman yeməyin daşmaması üçün qapağı açmazdan əvvəl bişiricini yavaşca silkələyin.
- Hər istifadədən əvvəl klapanların tıxanmadığını yoxlayın. İstifadə üzrə göstərişlərə nəzər salın.
- Qidanı dərin və ya dayaz qızartmaq üçün heç vaxt buxarlı qazanı təzyiq rejimində istifadə etməyin.
- İstifadə üzrə göstərişlərdə qeyd edilən texniki baxım göstərişlərindən başqa heç bir təhlükəsizlik sisteminə müdaxilə etməyin.
- Uyğun model ilə yalnız istehsalçının ayrıca hissələrindən istifadə edin. Ümumilikdə, eyni istehsalçının uyğun olduğu göstərilən əsas hissə və qapağından istifadə edin.
- Təmir yalnız səlahiyyətli şəxslər tərəfindən həyata keçirilməlidir.
- Buxarlı qazan quru yerdə saxlanmalıdır.
- Təlimat kitabçasını endirmək üçün **www.philips.com/support** səhifəsinə daxil olun.

Enerji kəsintisinin ehtiyat funksiyası

Bu cihaz enerji kəsintisindən əvvəlki vəziyyəti saxlayan ehtiyat funksiyasına malikdir.

- Enerji kəsintisi bişirmə prosesi zamanı baş versə və 30 dəqiqə ərzində enerji təchizatı bərpa edilsə, bişirmə vaxtının gerisayımı qaldığı yerdən davam edir.
- Enerji kəsintisi cihaz öncədən təyin edilmiş rejimdə olarkən baş versə və 30 dəqiqə ərzində enerji təchizatı bərpa edilsə, öncədən təyin edilmiş vaxtın gerisayımı qaldığı yerdən davam edir.
- Enerji təchizatı 30 dəqiqə ərzində bərpa edilmədiyi halda, cihaz əvvəlki işləmə prosesinə davam etməsə də, gözləmə rejimində qala bilər.

Elektromaqnit sahələr (EMS)

Bu cihaz elektromaqnit sahələrə təsir ilə əlaqədar müvafiq standartlara və qaydalara uyğundur.

2 Hamısı Birində bişiriciniz

Alış-verişiniz üçün sizi təbrik edir və Philips-ə xoş gəlmisiniz deyirik!

Philips-in təklif etdiyi dəstəkdən tam şəkildə yararlanmaq üçün məhsulunuzu **www.philips.com/welcome** səhifəsində qeydiyyatdan keçirin.

Qutuda nə var (şək. 1)

Əsas cihaz
Düyü və Sup çömçəsi
Cərəyan kabeli
Buxar lövhəsi
Resept kitabı
Nümayiş üçün qısa istifadə təlimatı
Daxili Qazan
Ölçmə qabı
Sökülə bilən daxili qapaq
Təlimat kitabçası
Zəmanət kartı

Məhsul icmalı (şək. 2)

①	Yuxarı qapaq	⑩	Nəzarət paneli
②	Möhürləyici halqa	⑪	Temperatur idarəedicisi
③	Sökülə bilən daxili qapaq	⑫	Buxar qutusu
④	Vint başlıqları	⑬	Rozetka
⑤	Təhlükəsizlik klapanı	⑭	Qapağı açma düyməsi
⑥	Quraşdırma yivi	⑮	Qapağı kilidləmə/kiliddən çıxarma tutacağı
⑦	Üzən klapan	⑯	Buxar çıxışı
⑧	Daxili qazan	⑰	Təzyiq tənzimləyicisi
⑨	Su səviyyəsi göstəricisi		

Nəzarət paneli icmalı (şək. 3)

⑱	Kilidli qapaq indikatoru	㉕	Təzyiq seçmə indikatoru
⑲	İnqrediyent əlavə edin düyməsi	㉖	Növbəti bişirmə indikatoru
⑳	Sousu qalınlaşdırma düyməsi	㉗	Menyu seçimi düyməsi
㉑	Sevimlim düyməsi	㉘	Menyu seçimi düyməsi
㉒	Ət kublarının ölçüsünü seçmə düyməsi	㉙	Təsdiq/Uşaq kilidi düyməsi
㉓	Uşaq kilidi düyməsi	㉚	Ləğv edin düyməsi
㉔	Taymer seçimi indikatoru	㉛	Kiliddən çıxarılmış qapaq indikatoru

Bişirmə proqramı

Bişirmə funksiyası	Yarı bişirmə funksiyası	Standart bişirmə vaxtı	Tənzimlənə bilən bişirmə vaxtı	Standart təzyiq (kPa)	Tənzimlənə bilən təzyiq tənzimləmə aralığı (kPa)
Təzyiqlə bişirmə	Mal əti ( )	30 dəqiqə	3-59 dəqiqə	70	20-70
	Quş əti ( )	15 dəqiqə	2-59 dəqiqə	60	20-70
	Donuz əti ( )	15 dəqiqə	0-59 dəqiqə	70	20-70
	Quzu əti ( )	20 dəqiqə	3-59 dəqiqə	70	20-70
	Dəniz məhsulları ( )	3 dəqiqə	1-59 dəqiqə	40	20-70
	Manual ( )	5 dəqiqə	2-59 dəqiqə	20	20-70
Yavaş bişirmə Zəif	Mal əti ( )	12 saat	2-12 saat	Əlçatan deyil	Əlçatan deyil
	Quş əti ( )	10 saat	2-12 saat	Əlçatan deyil	Əlçatan deyil
	Donuz əti ( )	10 saat	2-12 saat	Əlçatan deyil	Əlçatan deyil
	Quzu əti ( )	10 saat	2-12 saat	Əlçatan deyil	Əlçatan deyil
	Dəniz məhsulları ( )	8 saat	2-12 saat	Əlçatan deyil	Əlçatan deyil
	Manual ( )	2 saat	2-12 saat	Əlçatan deyil	Əlçatan deyil

Bişirmə funksiyası	Yarı bişirmə funksiyası	Standart bişirmə vaxtı	Tənzimlənə bilən bişirmə vaxtı	Standart təzyiq (kPa)	Tənzimlənə bilən təzyiq tənzimləmə aralığı (kPa)
Yavaş bişirmə Yüksək	Mal əti ( )	6 saat	2-12 saat	Əlçatan deyil	Əlçatan deyil
	Quş əti ( )	4 saat	2-12 saat	Əlçatan deyil	Əlçatan deyil
	Donuz əti ( )	4 saat	2-12 saat	Əlçatan deyil	Əlçatan deyil
	Quzu əti ( )	4 saat	2-12 saat	Əlçatan deyil	Əlçatan deyil
	Dəniz məhsulları ( )	2 saat	2-12 saat	Əlçatan deyil	Əlçatan deyil
	Manual ( )	2 saat	2-12 saat	Əlçatan deyil	Əlçatan deyil
Buxarla bişirmə	Mal əti ( )	30 dəqiqə	3-30 dəqiqə	10	Əlçatan deyil
	Quş əti ( )	20 dəqiqə	3-30 dəqiqə	10	Əlçatan deyil
	Donuz əti ( )	30 dəqiqə	3-30 dəqiqə	10	Əlçatan deyil
	Quzu əti ( )	30 dəqiqə	3-30 dəqiqə	10	Əlçatan deyil
	Dəniz məhsulları ( )	8 dəqiqə	3-30 dəqiqə	10	Əlçatan deyil
	Manual ( )	10 dəqiqə	3-30 dəqiqə	10	Əlçatan deyil
Xüsusi resept	Düyü	14 dəqiqə	Əlçatan deyil	30	Əlçatan deyil
	Sup	20 dəqiqə	20-59 dəqiqə	50	20-50
	Paxlalılar	20 dəqiqə	20-59 dəqiqə	70	20-70
	Kələm rulonları	18 dəqiqə	10-20 dəqiqə	40	Əlçatan deyil
	Yoqurt	8 saat	6-12 saat	Əlçatan deyil	Əlçatan deyil
	Cem	55 dəqiqə	25-59 dəqiqə	Əlçatan deyil	Əlçatan deyil
Sote		10 dəqiqə	10-59 dəqiqə	Əlçatan deyil	Əlçatan deyil
Yenidən isitmə/Bişirmək		15 dəqiqə	15-59 dəqiqə	Əlçatan deyil	Əlçatan deyil
İsti saxlama		12 saat	Əlçatan deyil	Əlçatan deyil	Əlçatan deyil
Sousu qalınlaşdırma		8 dəqiqə	5-15 dəqiqə	Əlçatan deyil	Əlçatan deyil

Qeydlər

- Bu funksiyalardan istifadə edərkən qapağı açıq saxlayın: Sote və Sousu qalınlaşdırmaq . Əks halda, qapağı açmağı xatırlatmaq üçün Hamısı Birində bişiricidən siqnal səsi gələcək.
- Bu funksiyalardan istifadə edərkən qapağı bağlı və kilidli saxlayın: Təzyiqlə bişirmə , Buxarla bişirmə , Düyü , Sup və Paxlalılar . Qapağı kiliddən çıxarsanız, Hamısı Birində bişirici bişirmə prosesini dayandıracaq, indikatorunun işığı yanacaq və siqnal səsi gələcək.
- Bişirmə prosesini qapağı açıq və ya bağlı halda başlada bilərsiniz. Bu, Yavaş bişirmə Zəif , Yavaş bişirmə Yüksək , Yoqurt və İsti saxlama üçün uyğundur.
- Bişirmə prosesini qapaq açıq və ya bağlı və kilidli halda başlada bilərsiniz. Bu, Kələm rulonları , Cem və Yenidən isitmə/Bişirmək üçün uyğundur.
- Manual ( ) funksiyadan Yavaş bişirmə Zəif , Yavaş bişirmə Yüksək və ya Buxarla bişirmədə istifadə etdikdə bişirmə prosesinə başlamazdan əvvəl bişirmə vaxtını, bişirmə təzyiqini və öncədən tənzimlənən vaxtı manual olaraq təyin etməlisiniz.
- Bişirmə zamanı buxar çıxışından vaxtaşırı buxar çıxacaq. Bu, optimal hava axını təmin etmək və bişirmənin yaxşı olmasını təmin etmək üçündür.
- Təzyiq çoxalmağa başladıqda Hamısı Birində bişirici buxar çıxışı vasitəsilə daxili qazandan avtomatik olaraq soyuq hava buraxacaq. Bu, sensorun içəridəki temperaturu və təzyiqi dəqiq müəyyənləşdirməsini və nəzarət etməsini təmin etmək üçündür.
- İstədiyiniz bişirmə nəticəsini əldə etmək üçün bişirmə təzyiqi tənzimlənə bilər. Yeməyin daha yumşaq olması üçün bişirmə təzyiqini artıra, yaxud yemək çox yumşaqdırsa, bişirmə təzyiqini azalda bilərsiniz.

Bişirməzdən əvvəlki hazırlıqlar

Xəbərdarlıq

- Sökülə bilən daxili qapağın düzgün quraşdırıldığından əmin olun.

Qeyd

- Daxili qazanı qida və maye ilə doldurarkən minimum su səviyyəsi göstəricilərindən az, maksimum su səviyyəsi göstəricilərindən çox doldurmadığınıza diqqət edin.
- Bişirərkən çoxalan qidaları (paxlalılar və ya qurudulmuş qidalar kimi) bişirən zaman daxili qazanın yalnız 1/2 hissəsini qida və maye ilə doldurun.
- Düyü bişirmək üçün daxili qazanın içərisindəki su səviyyəsi göstəricilərinə əməl edin. Su səviyyəsini düyünün müxtəlif növlərinə və öz istəyinizə uyğun tənzimləyə bilərsiniz. Daxili qazanın içərisində göstərilən maksimum miqdarı keçməyin.
- Bişirmə prosesi başladıqdan sonra cari işi dayandırmaq üçün üzərinə basa bilərsiniz. Cihaz menyu seçimi rejiminə keçəcək.
- Bişirmə prosesi başladıqdan sonra daxili qazanda təzyiq mövcuddursa, cari bişirmə prosesini ləğv etmək üçün üzərinə 3 saniyə basıb saxlamalısınız (düyməyə bir dəfə klikləmək işə yaramayacaq).
- YALNIZ düyməsi ekranda işıqlandıqda "All-in-One" multibişiricisinin gözləmə rejimində olduğunu göstərir.

Hamısı Birində bişirici ilə bişirməzdən əvvəl aşağıdakı hazırlıqları icra edin:

1 Qapağı kilidləmə/kiliddən çıxarma tutacağını saat əqrəbinin əksi istiqamətində mövqeyinə çevirin (şək. 4).
2 Yuxarı qapağı açmaq üçün qapağı açma düyməsinə basın.
3 Daxili qazanı Hamısı Birində bişiricidən çıxarın.
4 Əvvəlcədən yuyulmuş qidanı daxili qazanın içinə qoyun, qurutmaq üçün daxili qazanın çölünü və aşağısını yumşaq parça ilə silin, sonra isə onu yenidən Hamısı Birində bişiriciyə yerləşdirin (şək. 5).
5 Yuxarı qapağı kilidləmək üçün dəstəyi saat əqrəbi istiqamətində fırladın.
6 Ştepsel çəngəlini cərəyan yuvasına taxın (şək. 6).

Qeyd

- Daxili qazanın çölünün quru və təmiz olduğundan və isitmə elementinin üzərində kənar qalığın olmadığından əmin olun.
- Daxili qazanın isitmə elementi ilə düzgün əlaqələndirildiyindən əmin olun.

Təzyiqlə bişirmə

6 əlçatan alt menyu var. Təzyiqlə bişirmə vaxtı və təzyiq tənzimləmə aralığı üçün "Funksiyaların İcmalı" Fəslinə istinad edin.

1 "Bişirməzdən əvvəlki hazırlıqlar" bölməsindəki addımlara əməl edin.
2 Təzyiqlə bişirməni seçmək üçün və ya üzərinə ( ), sonra isə təsdiq edin üzərinə toxunun (şək. 7).
3 Alt menyulardan birini seçmək üçün və ya üzərinə toxunun.
↳ Seçilmiş bişirmə funksiyasının işığı yanır, standart təzyiq saxlama vaxtı və təzyiq ekranda görünür.
4 Ət kublarının ölçüsünü seçmək üçün üzərinə toxunun (şək. 8).
Ət ölçüsünün tərifi:
- kiçik 3-6 cm
- böyük 8-10 cm
5 Təsdiqləmək üçün üzərinə toxunun. Hamısı Birində bişirici seçilmiş rejimdə işləməyə başlayacaq.
6 Hamısı Birində bişirici bişirmə təzyiqinə çatdıqda təzyiq saxlama vaxtı gerisayıma başlayır.
7 Təzyiq saxlama vaxtı bitdikdə Hamısı Birində bişirici təzyiqi buraxma mərhələsinə keçir, indikatorunun işığı yanır, Hamısı Birində bişirici təzyiqi intervallarla buraxmağa başlayır. Buxar çıxışına toxunmayın.
8 Təzyiq tamamilə buraxıldıqdan sonra Hamısı Birində bişirici avtomatik olaraq isti saxlama rejiminə keçir. Qapağı kiliddən çıxarıb aça bilərsiniz.
↳ İsti saxlama indikatorunun ( ) işığı yanır.

Qeyd

- Qapağı açmaq üçün Hamısı Birində bişiricinin təbii şəkildə soyumasını gözləyin.
- Bişirmə prosesi tamamlandıqdan sonra Hamısı Birində bişiricini elektrik rozetkasından çıxarın.

Yavaş bişirmə

Yavaş bişirmə Zəif ( ) və ya Yavaş bişirmə Yüksək ( ) seçə bilərsiniz. Hər funksiyanın 6 alt menyusu var. Bişirmə vaxtı və vaxt tənzimləmə aralığı üçün "Funksiyaların İcmalı" Fəslinə istinad edin.

Qeyd

- Bu, təzyiqsiz bişirmə menyusudur.

1 "Bişirməzdən əvvəlki hazırlıqlar" bölməsindəki addımlara əməl edin.
2 və ya yavaş bişirməni seçin (yaxud), sonra isə təsdiq edin üzərinə toxunun (şək. 9).
3 Alt menyulardan birini seçmək üçün və ya üzərinə toxunun.

↳ Seçilmiş bişirmə funksiyasının işığı yanır, standart bişirmə vaxtı ekranda görünür.

4 Təsdiqləmək üçün ✓ üzərinə toxunun. Hamısı Birində bişirici seçilmiş rejimdə işləməyə başlayacaq.

5 Bişirmə prosesi yekunlaşdıqdan sonra Hamısı Birində bişirici avtomatik olaraq isti saxlama rejiminə keçir. Qapağı kiliddən çıxarıb aça bilərsiniz.
↳ İsti saxlama indikatorunun ( ) işığı yanır.

Buxarla bişirmə

Hər alt menyunun bişirmə vaxtı və tənzimləmə aralığı üçün "Funksiyaların İcmalı" Fəslinə istinad edin.

Qeyd

- Standart bişirmə təzyiqi 10 kPa-dır və onu tənzimləmək mümkün deyil.

1 "Bişirməzdən əvvəlki hazırlıqlar" bölməsindəki addımlara əməl edin.
2 ▲ və ya ▼ buxarla bişirməni seçin ( ), sonra isə ✓ təsdiq edin üzərinə toxunun (şək. 10).
3 Alt menyulardan birini seçmək üçün ▲ və ya ▼ üzərinə toxunun.
↳ Seçilmiş bişirmə funksiyasının işığı yanır, standart bişirmə vaxtı və təzyiq ekranda göstərilir.
4 Təsdiqləmək üçün ✓ üzərinə toxunun. Hamısı Birində bişirici seçilmiş rejimdə işləməyə başlayacaq.
5 Hamısı Birində bişirici bişirmə təzyiqinə çatdıqda təzyiq saxlama vaxtı gerisayıma başlayır. Buxar çıxarkən Hamısı Birində bişirici isinməyə başlayır. Yanıqdan qorunmaq üçün bişirmə prosesi zamanı buxar çıxışına toxunmayın.
6 Təzyiq saxlama vaxtı bitdikdə Hamısı Birində bişirici təzyiqi buraxma mərhələsinə keçir, kPa indikatorunun işığı yanır, Hamısı Birində bişirici təzyiqi intervallarla buraxmağa başlayır. Buxar çıxışına toxunmayın.
7 Təzyiq tamamilə buraxıldıqdan sonra Hamısı Birində bişirici avtomatik olaraq isti saxlama rejiminə keçir. Qapağı kiliddən çıxarıb aça bilərsiniz.
↳ İsti saxlama indikatorunun ( ) işığı yanır.

Xüsusi reseptlər

Bu bişirmə funksiyasında 6 menyu var: Düyü ( ), Sup ( ), Paxlalılar ( ), Kələm rulonları ( ), Yoqurt ( ) və Cem ( ).

Bişirmə vaxtı və tənzimləmə aralığı üçün "Funksiyaların İcmalı" Fəslinə istinad edin.

Qeyd

- Yoqurt ( ) və Cem ( ) təzyiqsiz bişirmə menyularıdır.

1 "Bişirməzdən əvvəlki hazırlıqlar" bölməsindəki addımlara əməl edin.
2 ▲ və ya ▼ xüsusi reseptləri seçin ( ), sonra isə ✓ təsdiq edin üzərinə toxunun (şək. 11).
3 Alt menyulardan birini seçmək üçün ▲ və ya ▼ üzərinə toxunun.
↳ Seçilmiş bişirmə funksiyasının işığı yanır, standart bişirmə vaxtı və təzyiq ekranda göstərilir.
4 Təsdiqləmək üçün ✓ üzərinə toxunun. Hamısı Birində bişirici seçilmiş rejimdə işləməyə başlayacaq.
5 Hamısı Birində bişirici bişirmə təzyiqinə çatdıqda təzyiq saxlama vaxtı gerisayıma başlayır.
6 Təzyiq saxlama vaxtı bitdikdə Hamısı Birində bişirici təzyiqi buraxma mərhələsinə keçir, kPa indikatorunun işığı yanır, Hamısı Birində bişirici təzyiqi intervallarla buraxmağa başlayır. Buxar çıxışına toxunmayın.
7 Təzyiq tamamilə buraxıldıqdan sonra Hamısı Birində bişirici avtomatik olaraq isti saxlama rejiminə keçir. Qapağı kiliddən çıxarıb aça bilərsiniz.
↳ İsti saxlama indikatorunun ( ) işığı yanır.

Sote

Qeyd

- Sote funksiyasından istifadə edərkən qapağı açıq saxlayın, əks halda, Hamısı Birində bişiricidən siqnal səsi gələcək.

1 "Bişirməzdən əvvəlki hazırlıqlar" bölməsindəki addımlara əməl edin.
2 ▲ və ya ▼ Sote bişirmə seçin ( ), sonra isə ✓ təsdiq edin üzərinə toxunun (şək. 12).
3 Bişirmə vaxtını seçmək üçün ▲ və ya ▼ üzərinə toxunun (şək. 13).
↳ Ekranda bişirmə vaxtı yanıb sönür.
4 Təsdiqləmək üçün ✓ üzərinə toxunun. Hamısı Birində bişirici seçilmiş rejimdə işləməyə başlayacaq.
5 Bişirmə prosesi tamamlandıqdan sonra Hamısı Birində bişirici avtomatik olaraq gözləmə rejiminə keçir.

Yenidən isitmə/Bişirmək

1 Soyuq qidanı qarışdırın və daxili qazanda bərabər şəkildə yayın.
2 Qurumasının qarşısını almaq üçün qidanın üzərinə bir qədər su tökün. Suyun miqdarı qidanın miqdarından asılıdır.
3 Qapağı bağlayın, ştepsel çəngəlini cərəyan yuvasına taxın və cihazı işə salın.
4 Yenidən isitmək/Bişirmək seçimini etmək üçün ▲ və ya ▼ üzərinə toxunun ( ) (şək. 14).
5 Bişirmə vaxtını seçmək üçün ▲ və ya ▼ üzərinə toxunun.
↳ Ekranda bişirmə vaxtı yanıb sönür.
6 Təsdiqləmək üçün ✓ üzərinə toxunun, Hamısı Birində bişirici seçilmiş rejimdə işləməyə başlayacaq.
7 Bişirmə prosesi tamamlandıqdan sonra Hamısı Birində bişirici avtomatik olaraq isti saxlama rejiminə keçir.
↳ İsti saxlama indikatorunun ( ) işığı yanır.

Bişirmə vaxtını, təzyiqi və növbəti bişirməni tənzimləyin

Qeyd

- Düyü və İsti saxlama funksiyası üçün bişirmə vaxtını tənzimləyə bilməzsiniz.
- Təzyiq səviyyəsi bunlar üçün tənzimlənən deyil: Yavaş bişirmə Zəif, Yavaş bişirmə Yüksək, Buxarla bişirmə, Düyü, Kələm rulonları, Yoqurt, Cem, Sote, Sous qalınlaşdırma, Yenidən isitmə/Bişirmək və isti saxlama.

Menyu seçimi zamanı bişirmə vaxtını, standart təzyiqi və növbəti bişirməni tənzimləyə bilərsiniz.

1 İstədiyiniz funksiyanı seçdikdən sonra bişirmə vaxtını tənzimləmək üçün ✓ üzərinə toxunub saxlayın (şək. 15).
↳ Vaxt indikatoru ekranda görünür.
↳ Bişirmə vaxtı yanıb sönür.
2 Vaxtı təyin etmək üçün ▲ və ya ▼ üzərinə toxunun (şək. 16).
3 Təsdiqləmək üçün ✓ üzərinə toxunun. Təzyiqi təyin etmək üçün ▲ və ya ▼ üzərinə toxunun (şək. 17).
↳ Təzyiq indikatoru kPa ekranda görünür.
↳ Bişirmə təzyiqi yanıb sönür.
4 Təsdiqləmək üçün ✓ üzərinə toxunun. Növbəti bişirmə vaxtını təyin etmək üçün ▲ və ya ▼ üzərinə toxunun (şək. 18).
↳ Növbəti bişirmə indikatoru ekranda görünür.
5 Təsdiqləmək üçün ✓ üzərinə toxunun. Hamısı Birində bişirici seçilmiş rejimdə işləməyə başlayacaq.

Qeyd

- İstəyinizə uyğun olaraq, yeməyin daha yumşaq olması üçün bişirmə təzyiqini artıra və ya yemək çox yumşaqdırsa, bişirmə təzyiqini azalda bilərsiniz.
- Bişirmə vaxtı/təzyiq/növbəti bişirmə parametrini ləğv etmək üçün ⊖ üzərinə toxunun.

İnqrediyent əlavə etmək

Bu funksiya ilə təzyiqlə bişirmə prosesi zamanı qapağı aça və daha çox inqrediyent əlavə edə bilərsiniz.

Qeyd

- İnqrediyent əlavə edin funksiyası bütün bişirmə funksiyaları üçün əlçatandır.

1 Bişirmə prosesi başladıqdan sonra seçilmiş funksiya inqrediyent əlavə etməyi təsdiqləsə, düyməsinin işığı yanacaq.
2 Təzyiq saxlama prosesi zamanı istənilən vaxt üzərinə toxuna bilərsiniz.
↳ Cari bişirmə prosesinə fasilə verilir, Hamısı Birində bişiricidən siqnal səsi gəlir və təzyiqi buraxmağa başlayır.
3 Təzyiq tamamilə buraxıldıqdan sonra kiliddən çıxarılmış qapaq indikatorunun işığı yanıb sönür və Hamısı Birində bişiricidən siqnal səsi gəlir. İstədiyiniz qədər çox inqrediyent əlavə etmək üçün qapağı aça bilərsiniz (şək. 19).
4 Yuxarı qapağı kilidləmək üçün dəstəyi saat əqrəbi istiqamətində fırladın.
5 İki dəqiqə ərzində inqrediyent əlavə etməsəniz, Hamısı Birində bişirici əvvəlki bişirmə prosesinə davam edəcək.

Sousu qalınlaşdırma

Qeyd

- Gözləmə rejimində Sous qalınlaşdırma funksiyası bütün bişirmə funksiyalarına tətbiq edilir.
- İsti saxlama rejimində Sous qalınlaşdırma funksiyası bu funksiyalara tətbiq edilmir: Yenidən isitmə/Bişirmək, Düyü, Kələm rulonları, Yoqurt və Cem.
- Standart vaxt 8 dəqiqədir, 5-15 dəqiqə arasında vaxt təyin edə bilərsiniz.
- Sous qalınlaşdırma funksiyası işlədiyi zaman ləğv etmək üçün ⊖ üzərinə toxunun.
- Bu funksiyadan istifadə edərkən qapağı açıq saxlayın.

1 Gözləmə və ya isti saxlama rejimində düyməsinə toxunun (şək. 20).
↳ Standart bişirmə vaxtı görünür.
2 İstədiyiniz bişirmə vaxtını təyin etmək üçün ▲ və ya ▼ üzərinə toxunun. Təsdiqləmək üçün ✓ üzərinə toxunun.
3 Bişirmə vaxtı bitdikdən sonra Hamısı Birində bişirici avtomatik olaraq isti saxlama rejiminə keçir.
↳ İsti saxlama indikatorunun ( ) işığı yanır.

Uşaq kilidini təyin etmək

Uşağınızın cihazdan istifadə etməsinin qarşısını almaq və ya bişirmə zamanı gözlənilməz hadisələrə yol verməmək üçün uşaq kilidi funksiyasını təyin edə bilərsiniz.

1 Uşaq kilidini aktivləşdirmək üçün bişirmə prosesi başladıqdan sonra 3 saniyə müddətinə ✓ üzərinə basıb saxlayın (şək. 21).
↳ Digər düymələr cavab vermir.
2 Uşaq kilidini deaktivləşdirmək üçün ✓ düyməsinə yenidən 3 saniyə müddətinə basıb saxlayın.

Sevimlim menyusunu təyin etmək

İstədiyiniz üç menyunu "Sevimlim" kimi təyin edə bilərsiniz. Parametrə hər hansı dəyişiklik etməzdən əvvəl üç standart menyu bunlardır: Təzyiqlə bişirmə kPa - Mal əti ( )- .

Sevimlimi- Buxarla bişirmə - Donuz ətinə ( ) dəyişdirmək istəyirsinizsə, aşağıdakı addımlara əməl edin:

1 yanıb sönənə qədər 3 saniyə ərzində üzərinə toxunub saxlayın (şək. 22).
↳ yanıb sönür.
↳ Standart menyunun işarələri yanıb sönür.
2 Displey ekranında yanıb sönənə qədər üzərinə bir neçə dəfə toxunun.
3 Buxarla bişirmə - Donuz əti ( ) seçimini etmək üçün ▲ və ya ▼ üzərinə toxunun (şək. 23).
4 Təsdiqləmək üçün ✓ üzərinə toxunun. Bişirmə vaxtını təyin etmək üçün ▲ və ya ▼ üzərinə toxunun.

Qeyd

- Təzyiqlə bişirmə funksiyası üçün yeni sevimli menyunu yadda saxlamazdan əvvəl təzyiqi təyin etməlisiniz.

5 Təsdiqləmək üçün ✓ üzərinə toxunun (şək. 24).
↳ üzrə köhnə menyu uğurla yenisi ilə əvəz edildi.
6 , yaxud təyin etmək üçün 1-5-ci addımlara əməl edin.
7 Sevimlim menyusuna daxil olmaq üçün düyməsinə bir neçə dəfə toxunun. Bişirmə prosesini başlatmaq üçün ✓ düyməsinə toxunun.

4 Təmizlik və Baxım

Qeyd

- Təmizləməyə başlamazdan əvvəl Hamısı Birində bişiricini cərəyandan ayırın.
- Təmizləməzdən əvvəl Hamısı Birində bişiricinin kifayət qədər soyumasını gözləyin.

Daxili qapaq

- Temperatur idarəedicisinin ətrafındakı vinti saat əqrəbinin əksi istiqamətində açın (şək. 25).
- Təmizləmək üçün sökülə bilən daxili qapağı tutun və yuxarı qapağı kənara çəkin.
- Qaynar suda sünger ilə təmizləyin (şək. 26).
- Sökülə bilən daxili qapağı quraşdırmaq üçün onu yuxarı qapağa tam bərkidin, sonra isə temperatur idarəedicisi ətrafındakı vintin başlığını saat əqrəbi istiqamətində çevirərək bağlayın.

Buxar qutusu

- Daxili qapağı sökmək üçün yuxarıdakı addımlara əməl edin.
- Buxar qutusunu daxili qapaqdan aşağıdakı kimi ayırın (şək. 27):
- Kran suyunu buxar qutusunun arxa tərəfindəki oyuğa yönləndirin, onu su ilə doldurun və heç bir qida qalığının qalmadığından əmin olmaq üçün yaxşıca silkələyin. Təmizlik tamamlandıqdan sonra buxar qutusunu daxili qazana yenidən quraşdırın (şək. 28).

Üzən qapaq

- Üzən qapağın ətrafındakı rezin halqanı tutun və onu yuxarı qapaqdan çıxarmaq üçün kənara çəkin. Onu mütəmadi olaraq su ilə yuyun və üzərində qida qalığı olmadığından əmin olun, əks halda, qapağı açarkən çətinlik yaşaya bilərsiniz (şək. 29).
- Üzən qapağı quraşdırmaq üçün onun nazik ucunu qapaqdakı oyuğa yerləşdirin və rezin halqanı üzən qapağın ətrafında quraşdırın (şək. 30).
- Həmçinin qazana su əlavə edə və təmizliyin asan olması üçün buxar funksiyasını başlada bilərsiniz.

Təzyiq tənzimləyicisi

- Təzyiq tənzimləyicisinin tutacağını tutub, yavaşca çəkin. İçərisindəki qida qalıqlarını çıxarmaq üçün onu kran suyu ilə yaxalayın və ya diş çubuğundan istifadə edin (şək. 31).
- Təzyiq tənzimləyicisinin sağ tutacağını tutub, onu yenidən daxili qazana quraşdırın (şək. 32).

Möhürləyici halqa

Qeyd

- Möhürləyici halqanı zorla çıxarmayın. Yaxşı quraşdırılmasa, sızıntıya səbəb olacaq.

- Möhürləyici halqanı yiv yuxarı olmaqla düz səthə qoyun (şək. 33).
- Sökülə bilən daxili qapağın arxa tərəfini möhürləyici halqaya yerləşdirin (şək. 34).
- Daxili qapağın xarici kənarını yivə yerləşdirin, möhürləyici halqanın qapağa yaxşı oturduğundan əmin olun (şək. 35).

İçəri tərəf

Üst qapağın, əsas hissənin və isitmə elementinin içəri tərəfi:
- Nəm parça ilə silin.
- Hamısı Birində bişiriciyə yapışmış bütün qida qalıqlarını təmizlədiyinizdən əmin olun.

Qeyd

- Möhürləyici halqanı zorla çıxarmayın. Yaxşı quraşdırılmasa, sızıntıya səbəb olacaq.

Çöl tərəf

Yuxarı qapağın səthi və əsas hissənin çöl tərəfi:
- Sabunlu su ilə isladılmış parça ilə silin.
- Nəzarət panelini silmək üçün yalnız yumşaq və quru parçadan istifadə edin.

Aksesuarlar və daxili qazan

Sup çömçəsi və daxili qazan.
- Qaynar suda sünger ilə təmizləyin.

5 Təkrar emal

Bu simvol bu məhsulun normal məişət tullantıları ilə birlikdə atılmamalı olduğunu bildirir (2012/19/Aİ).
Ayrı-ayrı elektrik və elektron məhsulların toplanması ilə bağlı ölkənizin qaydalarına əməl edin. Düzgün atılma ətraf mühit və insan sağlamlığı üçün mənfi nəticələrin qarşısını almağa kömək edir.

6 Zəmanət və dəstək

Versuni bu məhsulu satın aldıqdan sonra iki il zəmanət təqdim edir. Səhv istifadə və ya zəif texniki qulluq nəticəsində qüsur yaranarsa, bu zəmanət etibarlı deyil. Bizim zəmanətimiz qanuna uyğun olaraq istehlakı kimi hüquqlarınıza təsir göstərmir. Daha ətraflı məlumat əldə etmək və ya zəmanətlə bağlı müraciət etmək üçün **www.philips.com/support** saytına daxil olun.

7 Xüsusiyyətlər

Model	Nominal cərəyan çıxışı	Nominal güc	Diametr
HD2151	910W - 1090W	5.0 L	22 sm

Qeyd

- Uzun müddət istifadə edilmədikdə Hamısı Birində bişiricini cərəyandan ayırın.

8 Nasazlıqların aradan qaldırılması

Bişiricidən istifadə edərkən problemlərlə üzləşsəniz, xidmət üçün müraciət etməzdən əvvəl aşağıdakı məqamlara nəzər salın. Problemi həll edə bilməsəniz, ölkənizdəki Philips Müştəriyə Qulluq Mərkəzi ilə əlaqə saxlayın.

Problem	Həll
Yuxarı qapağı bağlamaqla bağlı çətinlik yaşayıram.	• Daxili qapaq yaxşı quraşdırılmayıb. Daxili qapağın və möhürləyici halqanın yaxşı quraşdırıldığından əmin olun. • Tutacaq mövqeyindədir. Onu saat əqrəbinin əksi istiqamətində mövqeyinə çevirin.
Təzyiq buraxıldıqdan sonra yuxarı qapağı açmaqla bağlı çətinlik yaşayıram.	• Tutacağın mövqeyində olduğundan əmin olun. • Üzən klapanın aşağısında qida qalığı qalmış ola bilər. Onu zorla açmağa çalışmayın, yana bilərsiniz. Cihazın soyumasını gözləyin (təxminən 30 dəqiqə), sonra isə tutacağı bir neçə dəfə geri və irəli çevirin.
Qida bişmir.	• Yanlış funksiya və ya vaxt seçilib. Vaxtı uzadın, yaxud bişirmə metodunu dəyişdirin. • Hamısı Birində bişiricini işə salmazdan əvvəl isitmə elementində və daxili qazanın çölündə hər hansı kənar hissəciyin olmadığından əmin olun. • İsitmə elementi zədələnib və ya daxili qazan deformasiyaya uğrayıb. Bişiricini Philips satıcınıza və ya Philips tərəfindən səlahiyyət verilmiş xidmət mərkəzinə aparın.
Qapaqdan və ya buxar çıxışından hava, yaxud buxar sızır.	• Temperatur idarəedicisinin ətrafındakı vint başlığı boşdur. Müvafiq alətlər ilə vint başlığını bərkidin. • Möhürləyici halqa yaxşı quraşdırılmayıb. Onun sökülə bilən daxili qapağın ətrafında yaxşı quraşdırıldığından əmin olun. • Möhürləyici halqanın üzərində qida qalığı var. Möhürləyici halqanın təmiz olduğundan əmin olun. • Üzən klapanda qida qalığı var. Üzən klapanı təmizləyin. • Təzyiq tənzimləyicisində qida qalığı var. Təzyiq tənzimləyicisini təmizləyin. • Təzyiq tənzimləyicisi yaxşı quraşdırılmayıb. Yaxşı quraşdırıldığından əmin olun. • Qapaq tamamilə bağlıdır və kilidlidir. Qapağın düzgün istiqamətdə tam bərkidilib kilidləndiyindən əmin olun.
Ekranda E1, E2, E3, E8, E10, E11 və ya E16 görünür.	• Hamısı Birində bişiricidə nasazlıq var. Cihazı Philips satıcısına və ya Philips tərəfindən səlahiyyət verilmiş xidmət mərkəzinə aparın.
Yuxarıdakı problemlər hələ də mövcuddur.	• Hamısı Birində bişiricidə nasazlıq var. Bu halda: (1) Özünüz düzəldin xidməti. Müştəriyə Qulluq Mərkəzi ilə əlaqə saxlayın. Sizə göstərişlər verə və video ilə problemi həll etməyinizə kömək edə bilərik. (2) Gətirmə xidməti. Məhsulunuzu Philips Xidmət mərkəzinə aparın. (3) Yerində xidmət. Bizimlə əlaqə saxlayın. Məhsulunuz üçün əlavə ödəniş olmadan Philips tərəfindən icazə verilən təmir işlərini təşkil etməyə kömək edəcəyik.

Հայերեն

1 Կարևոր

Սարքն օգտագործելուց առաջ ուշադիր կարդացեք անվտանգության բուկլետը և պահեք այն՝ հետագայում օգտվելու համար:

Վտանգ

- Սարքը չի կարելի ընկղմել ջրի մեջ:

Զգուշացում

- Նախքան սարքը միացնելը, համոզվեք, որ սարքի վրա նշված լարումը համապատասխանում է տեղական հոսանքի լարմանը:
- Այս սարքը նախատեսված է օգտագործել կենցաղային կամ նմանատիպ նպատակներով, օրինակ՝
  - խանութների, գրասենյակների և աշխատանքային այլ միջավայրերի խոհանոցային տարածքներում անձնակազմի կողմից օգտագործման համար,
  - գյուղական տների համար,
  - հյուրանոցներում, մոթելներում և բնակելի այլ տարածքներում հաճախորդների կողմից օգտագործման համար,
  - «անկողին և նախաճաշ» տիպի հյուրատներում:
- Սարքը կարող են օգտագործել սահմանափակ ֆիզիկական, զգայական կամ մտավոր ունակություններ կամ փորձի և գիտելիքների պակաս ունեցող անձինք, եթե նրանց տրամադրվել են սարքի անվտանգ օգտագործման հրահանգները, կամ ապահովվել է վերահսկողություն՝ անվտանգ օգտագործումը երաշխավորելու համար և, եթե նրանք տեղեկացված են դրա հետ կապված վտանգների մասին:
- Երեխաներին արգելվում է խաղալ սարքի հետ:
- Երեխաները չպետք է իրականացնեն մաքրման աշխատանքներ և տեխսպասարկում:
- Երեխաներին չի թույլատրվում օգտագործել այս սարքը:
- Սարքը և դրա լարը պահեք երեխաների համար անհասանելի տեղում:
- Եթե հոսանքի լարերը վնասված են, դրանք հարկավոր է փոխարինել արտադրողից գնված լարերով:
- Սարքը նախատեսված չէ արտաքին ժամաչափով կամ առանձին հեռակառավարման համակարգով օգտագործման համար:
- ԶԳՈՒՇԱՑՈՒՄ. միշտ հետևեք հրահանգներին և ճիշտ օգտագործեք սարքը՝ խուսափելու հնարավոր վնասվածքներից:
- ԶԳՈՒՇԱՑՈՒՄ. ուշադիր եղեք, որպեսզի հոսանքի հարակցիչի մեջ հեղուկ չթափվի՝ խուսափելու համար հնարավոր վտանգից:
- Զգուշացում. օգտագործելուց հետո տաքացնող մասի մակերեսը մնացորդային տաքություն է պահում:
- Ուտելիքին հպվող մակերևույթները մաքրելու համար օգտագործեք փափուկ, մաքուր շոր:
- Սարքը միացրեք միայն հողանցված հոսանքի վարդակին: Միշտ ստուգեք, որպեսզի խրոցը մինչև վերջ մտցված լինի հոսանքի վարդակի մեջ:
- Մի օգտագործեք սարքը, եթե խրոցը, հոսանքի լարը, ներսի ամանը, խցարար օղակը կամ հիմնական կորպուսը վնասված են:
- Հետևեք, որպեսզի հոսանքի լարը կախված չլինի այն սեղանի կամ աշխատասեղանի եզրից, որի վրա դրված է սարքը:
- Նախքան խրոցը վարդակի մեջ մտցնելը՝ համոզվեք, որ տաքացնող մասը, ջերմաստիճանի սենսորը և ներսի ամանի արտաքին հատվածը մաքուր և չոր են:
- Թաց ձեռքերով մի մտցրեք սարքի խրոցը վարդակի մեջ և մի դիպչեք դրա կառավարման վահանակին:
- Անհրաժեշտ է պարբերաբար ստուգել ճնշման կարգավորիչի խողովակները, որոնք ապահովում են գոլորշու ելքը, համոզվելու համար, որ դրանք խցանված չեն:
- Սարքի խրոցը մտցնելուց առաջ համոզվեք, որ հոսանքի վարդակը մաքուր և չոր է:
- Կոնտեյները չի կարելի բացել մինչև դրա ճնշումը բավականաչափ չընկնի:
- Մի օգտագործեք սարքը, եթե դրա կափարիչից դուրս է գալիս չափազանց մեծ քանակությամբ օդ կամ գոլորշի:
- Պարուրներ և մածուցիկ հեղուկներ պատրաստելիս դուրս մի թողեք ճնշումը՝ ճնշման կարգավորիչը բերելով գոլորշու դուրս գալու դիրքին, հակառակ դեպքում հեղուկը կարող է ցայտել ճնշման կարգավորիչի կափույրից: Կափարիչը բացելիս սպասեք, մինչև ճնշումը բնական ճանապարհով դուրս գա, և լողանավոր կափույրն իջնի:

Զգուշացում

- Երբեք մի օգտագործեք ուրիշ արտադրողների աքսեսուարներ կամ մասեր, կամ այնպիսիք, որոնք Philips-ը մասնավորապես խորհուրդ չի տալիս: Եթե դուք օգտագործում եք այդպիսի աքսեսուարներ կամ մասեր, ձեր երաշխիքը անվավեր է դառնում:
- Մի ենթարկեք սարքը բարձր ջերմաստիճանի ազդեցությանը և մի դրեք այն վառվող կամ տաք սալօջախի կամ վառարանի վրա:
- Մի ենթարկեք սարքն արևի ուղիղ ճառագայթների ազդեցությանը:
- Սարքը դրեք կայուն, հորիզոնական և հարթ մակերևույթի վրա:
- Սարքը տեղափոխելու համար մի օգտագործեք դրա կափարիչի բռնակը, փոխարենը բռնեք սարքի կողային բռնակներից:
- Ճնշման կարգավորման կափույրից ճնշման արձակման ժամանակ արձակվում է տաք գոլորշի կամ հեղուկ: Ձեռքերը և դեմքը հեռու պահեք գոլորշու անցքից:
- Նախքան խրոցը վարդակի մեջ մտցնելը և միացնելը՝ ներսի ամանը միշտ դրեք սարքի մեջ:
- Ներսի ամանը մի դրեք անմիջապես բաց կրակի վրա՝ ուտելիք պատրաստելու համար:
- Մի օգտագործեք ներսի ամանը, եթե այն դեֆորմացվել է:
- Համոզվեք, որ խցարար օղակը մաքուր է և գտնվում է լավ վիճակում:
- Հասանելի մակերևույթները կարող են տաքանալ սարքի աշխատանքի ընթացքում: Մակերևույթին դիպչելիս լրացուցիչ զգուշություն ցուցաբերեք:
- Զգուշացեք եփման ընթացքում և կափարիչը բացելիս լողանավոր կափույրից և ճնշման կարգավորիչից դուրս եկող տաք գոլորշուց: Ձեռքերն ու դեմքը հեռու պահեք սարքից՝ գոլորշուց խուսափելու համար:
- Օգտագործման ժամանակ մի բարձրացրեք կամ տեղափոխեք սարքը:
- Որպեսզի ամանի պարունակությունը դուրս չթափվի, մի գերազանցեք ներսի ամանի վրա նշված ջրի առավելագույն մակարդակը:
- Եփման ընթացքում ամանի մեջ խոհանոցային պարագաներ մի թողեք:
- Օգտագործեք միայն սարքի հետ տրամադրված խոհանոցային պարագաները: Խուսափեք սուր խոհանոցային պարագաներից:
- Քերծվածքներից խուսափելու համար խորհուրդ չի տրվում օգտագործել խեցեմորթներ և կակղամորթներ պարունակող բաղադրիչներ: Եփելուց առաջ հեռացրեք կոշտ պատյանը:
- Կափարիչի վրա մի դրեք մագնիսական առարկաներ: Մի օգտագործեք սարքը մագնիսական առարկաների մոտ:
- Լվանալուց կամ տեղափոխելուց առաջ միշտ թողեք, որպեսզի սարքը սառչի մինչև սենյակային ջերմաստիճանը:
- Օգտագործելուց հետո միշտ մաքրեք սարքը: Մի լվացեք սարքը սպասք լվացող մեքենայում:
- Միշտ վարդակից անջատեք սպասքը, եթե երկար ժամանակ չեք օգտագործում:
- Եթե սպասքը չի օգտագործվում ինչպես հարկն է կամ մասնագիտական կամ կիսամասնագիտական նպատակների համար կամ, եթե այն չի օգտագործվում սույն ձեռնարկի հրահանգների համաձայն, երաշխիքը դառնում է անվավեր, և Philips-ը հրաժարվում է պատճառված որևէ վնասի համար պատասխանատվությունից:
- Կարդացեք բոլոր ցուցումները:
- Շահագործման ընթացքում թույլ մի տվեք երեխաներին մոտենալ բազմաեփ-արագաեփին:
- Մի դրեք բազմաեփ-արագաեփը տաք ջեռոցի մեջ:
- Ճնշման տակ գտնվող բազմաեփ-արագաեփը հատուկ զգուշությամբ տեղափոխեք: Մի դիպչեք տաք մակերևույթներին: Օգտագործեք բռնակները: Անհրաժեշտության դեպքում օգտագործեք պաշտպանական միջոցներ:
- Մի օգտագործեք բազմաեփ-արագաեփը դրա նշանակությունից զատ այլ նպատակներով:
- Այս սարքը եփում է ճնշման ներքո: Բազմաեփ-արագաեփի սխալ օգտագործումը կարող է այրվածքների պատճառ դառնալ: Նախքան տաքացնելը, համոզվեք, որ բազմաեփ-արագաեփը ինչպես հարկն է փակված է:
- Երբեք մի փորձեք ուժով բացել բազմաեփ-արագաեփը: Մի բացեք՝ առանց համոզվելու, որ ներքին ճնշումն ամբողջովին ընկել է:
- Երբեք չօգտագործեք ձեր բազմաեփ-արագաեփը առանց ջուր ավելացնելու, դա լուրջ կվնաս կհասցնի սարքին:
- Մի լցրեք կաթսան իր տարողության 2/3 -ից ավելի: Եթե եփում եք սննդամթերք, որը եփման ընթացքում ծավալով մեծանում է, օրինակ՝ բրինձ կամ չորացրած բանջարեղեն, մի լցրեք բազմաեփը իր տարողության կեսից ավելի չափով:
- Օգտագործեք համապատասխան ջերմային աղբյուրը(ները)՝ ըստ շահագործման հրահանգների:
- Թաղանթով միսը (օրինակ՝ տավարի լեզուն) եփելուց հետո, որը ճնշման ազդեցության տակ կարող է ուռչել, մի ծակեք միսը, քանի դեռ թաղանթն ուռած է. դուք կարող եք այրվածքներ ստանալ:
- Խմորով ուտեստ պատրաստելիս կափարիչը բացելուց առաջ զգուշորեն թափահարեք բազմաեփը, որպեսզի ուտելիքը դուրս չթափվի:
- Յուրաքանչյուր կիրառությունից առաջ ստուգեք, որպեսզի փականները խցանված չլինեն: Տես օգտագործման հրահանգները:
- Չօգտագործեք բազմաեփ-արագաեփը բարձր ճնշման ռեժիմով՝ սնունդը լավ կամ թեթև տապակելու համար:
- Մի փորձեք մուտք գործել օգտագործման հրահանգներում նշված համակարգերից բացի այլ անվտանգության համակարգեր:
- Օգտագործեք միայն արտադրողի պահեստամասերը՝ համապատասխան մոդելի համար: Մասնավորապես, օգտագործեք նույն արտադրողի կորպուսը և կափարիչը, որը նշված է որպես համատեղելի:
- Վերանորոգումը պետք է իրականացվի միայն լիազորված աշխատողների կողմից:
- Բազմաեփ-արագաեփը պետք է պահել չոր տեղում:
- Օգտագործողի ձեռնարկը ներբեռնելու համար անցեք **www.philips.com/support** հղումով:

Էլեկտրաէներգիայի անջատման դեպքում հիշողության ֆունկցիա

Այս սարքն ունի հիշողության ֆունկցիա, որը թույլ է տալիս հիշել հոսանքի անջատումից առաջ եղած կարգավիճակը:
- Եթե հոսանքի խափանումը տեղի է ունենում պատրաստման ընթացքում, և էլեկտրամատակարարումը վերականգնվում է առաջիկա 30 րոպեի ընթացքում, պատրաստման ժամանակի հետհաշվարկը շարունակվում է այնտեղից, որտեղ այն կանգ էր առել:
- Եթե հոսանքի խափանումը տեղի է ունենում, երբ սարքը գտնվում է նախադրված ռեժիմում, և էլեկտրամատակարարումը վերականգնվում է առաջիկա 30 րոպեի ընթացքում, ապա նախադրված ժամանակի հետհաշվարկը շարունակվում է այնտեղից, որտեղ այն կանգ էր առել:
- Եթե էլեկտրամատակարարումը չի վերականգնվում առաջիկա 30 րոպեի ընթացքում, սարքը կարող է չշարունակել նախորդ աշխատանքային գործընթացը, բայց մնալ սպասման ռեժիմում:

Էլեկտրամագնիսական դաշտեր (ԷՄԴ)

Այս սարքը համապատասխանում է էլեկտրամագնիսական դաշտերի ազդեցությանը վերաբերող կիրառելի ստանդարտներին և կանոնակարգերին:

2 Ձեր բազմաեփը

Շնորհավորում ենք գնման կապակցությամբ և բարի գալուստ Philips:

Philips-ի առաջարկած աջակցությունից լիարժեք օգտվելու համար գրանցեք ձեր ապրանքն այստեղ՝ **www.philips.com/welcome**:

Հավաքածուի կազմը (նկ. 1)

Հիմնական կորպուս
Բրնձի և ապուրի շերեփ
Հոսանքի լար
Շոգեխաշելու ափսե
Բաղադրատոմսերի գիրք
Համառոտ ուղեցույց պատկերներով
Ներսի աման
Չափիչ բաժակ
Հանովի ներքին կափարիչ
Օգտվողի ձեռնարկ
Երաշխիքային կտրոն

Ապրանքի ընդհանուր բնութագիրը (նկ. 2)

①	Վերևի կափարիչ	⑩	Կառավարման վահանակ
②	Խցարար օղակ	⑪	Ջերմության կարգավորիչ
③	Հանովի ներքին կափարիչ	⑫	Գոլորշու խցիկ
④	Ագուցամանեկներ	⑬	Էլեկտրասնուցման վարդակ
⑤	Անվտանգության փական	⑭	Կափարիչի բացման կոճակ
⑥	Ֆիքսող մանեկ	⑮	Կափարիչի կողպման/բացման լծակ
⑦	Լողանավոր կափույր	⑯	Գոլորշու անցք
⑧	Ներսի աման	⑰	Ճնշման կարգավորիչ
⑨	Ջրի մակարդակի ցուցիչ		

Կառավարման վահանակի ամփոփ նկարագրություն (նկ. 3)

⑱	Կափարիչի կողպման ցուցիչ	㉕	Ճնշման ընտրության ցուցիչ
⑲	«Ավելացնել բաղադրիչ» կոճակ	㉖	Մեկնարկի հետաձգման ցուցիչ
⑳	Սոուսի թանձրացման կոճակ	㉗	Ընտրացանկի ընտրության կոճակ
㉑	«Իմ նախընտրածը» կոճակ	㉘	Ընտրացանկի ընտրության կոճակ
㉒	Մսի խորանարդիկների չափսի ընտրության կոճակ	㉙	Հաստատել/Երեխաների հասանելիությունը արգելափակող կոճակ
㉓	Երեխաների հասանելիության արգելափակման ցուցիչ	㉚	Չեղարկման կոճակ
㉔	Ժամաչափի ընտրության ցուցիչ	㉛	Կափարիչի ապակողպման ցուցիչ

Եփման ծրագիր

Եփելու գործառույթ	Եփման նախապատրաստման գործառույթ	Եփման կանխադրված ժամանակ	Եփման կարգավորվող ժամանակ	Կանխադրված ճնշում (կՊա)	Ճնշումը կարգավորող միջակայք (կՊա)
Եփում ճնշումով	Տավարի միս( )	30 րոպե	3-59 րոպե	70	20-70
	Թռչնի միս ( )	15 րոպե	2-59 րոպե	60	20-70
	Խոզի միս ( )	15 րոպե	0-59 րոպե	70	20-70
	Գառան միս ( )	20 րոպե	3-59 րոպե	70	20-70
	Ծովամթերք ( )	3 րոպե	1-59 րոպե	40	20-70
	Ձեռքով ( )	5 րոպե	2-59 րոպե	20	20-70
Մարման-դաեփ ցածր	Տավարի միս ( )	12 ժամ	2-12 ժամ	Առկա չէ	Առկա չէ
	Թռչնի միս ( )	10 ժամ	2-12 ժամ	Առկա չէ	Առկա չէ
	Խոզի միս ( )	10 ժամ	2-12 ժամ	Առկա չէ	Առկա չէ
	Գառան միս ( )	10 ժամ	2-12 ժամ	Առկա չէ	Առկա չէ
	Ծովամթերք ( )	8 ժամ	2-12 ժամ	Առկա չէ	Առկա չէ
	Ձեռքով ( )	2 ժամ	2-12 ժամ	Առկա չէ	Առկա չէ
Մարման-դաեփ բարձր	Տավարի միս ( )	6 ժամ	2-12 ժամ	Առկա չէ	Առկա չէ
	Թռչնի միս ( )	4 ժամ	2-12 ժամ	Առկա չէ	Առկա չէ
	Խոզի միս ( )	4 ժամ	2-12 ժամ	Առկա չէ	Առկա չէ
	Գառան միս ( )	4 ժամ	2-12 ժամ	Առկա չէ	Առկա չէ
	Ծովամթերք ( )	2 ժամ	2-12 ժամ	Առկա չէ	Առկա չէ
	Ձեռքով ( )	2 ժամ	2-12 ժամ	Առկա չէ	Առկա չէ
Շոգեխաշում	Տավարի միս ( )	30 րոպե	3-30 րոպե	10	Առկա չէ
	Թռչնի միս ( )	20 րոպե	3-30 րոպե	10	Առկա չէ
	Խոզի միս ( )	30 րոպե	3-30 րոպե	10	Առկա չէ
	Գառան միս ( )	30 րոպե	3-30 րոպե	10	Առկա չէ
	Ծովամթերք ( )	8 րոպե	3-30 րոպե	10	Առկա չէ
	Ձեռքով ( )	10 րոպե	3-30 րոպե	10	Առկա չէ
Հատուկ բաղադր-ատոմս	Բրինձ	14 րոպե	Առկա չէ	30	Առկա չէ
	Սուպ	20 րոպե	20-59 րոպե	50	20-50
	Ընդեղեն	20 րոպե	20-59 րոպե	70	20-70
	Կաղամբով տոլմա	18 րոպե	10-20 րոպե	40	Առկա չէ
	Յոգուրտ	8 ժամ	6-12 ժամ	Առկա չէ	Առկա չէ
	Ջեմ	55 րոպե	25-59 րոպե	Առկա չէ	Առկա չէ
Սոտե		10 րոպե	10-59 րոպե	Առկա չէ	Առկա չէ
Վերատաքացնել/Թխելու		15 րոպե	15-59 րոպե	Առկա չէ	Առկա չէ
Տաքացնել		12 ժամ	Առկա չէ	Առկա չէ	Առկա չէ
Սոուսի թանձրացում		8 րոպե	5-15 րոպե	Առկա չէ	Առկա չէ

Նշումներ
- Կափարիչը բաց թողեք հետևյալ ֆունկցիաները կատարելիս՝ Սոտե և Սոուսի թանձրացում: Այլապես բազմաեփն ազդանշան է տալիս՝ հիշեցնելու համար, որ կափարիչը բացեք:
- Այս գործառույթների դեպքում անպայման փակեք և կողպեք կափարիչը՝ Եփում ճնշումով, Շոգեխաշում, Բրինձ, Ապուր, և Ընդեղեն: Եթե դուք այդ ժամանակ բացեք կափարիչը, բազմաեփը կդադարեցնի եփելը, ցուցիչի լույսը կվառվի և կսկսի ազդանշան տալ:
- Դուք կարող եք սկսել պատրաստման գործընթացը՝ բաց կամ փակ կափարիչով: Սա կիրառելի է հետևյալ ֆունկցիաների ժամանակ՝ Մարմանդաեփ բարձր, Մարմանդաեփ ցածր, Յոգուրտ և Տաքացնել:
- Կարող եք սկսել պատրաստելու գործընթացը՝ բաց կամ փակ և կողպած կափարիչով: Սա կիրառելի է Կաղամբով տոլմայի, Ջեմի և Վերատաքացնելու/Թխելու ժամանակ:
- Երբ օգտագործում եք Ձեռքով ( ) ֆունկցիան Մարմանդաեփ ցածր, Մարմանդաեփ բարձր կամ Շոգեխաշում ռեժիմներում, դուք պետք է սահմանեք եփման ժամանակը, եփման ճնշումը և կանխադրված ժամանակը՝ նախքան եփման գործընթացը սկսելը:
- Պատրաստելու ընթացքում գոլորշին պարբերաբար դուրս կգա գոլորշու անցքից: Դա անհրաժեշտ է՝ օդի օպտիմալ շրջանառությունը և եփման արդյունքն ապահովելու համար:
- Երբ ճնշումը սկսում է աճել, բազմաեփն ավտոմատ կերպով սառը օդ է բաց թողնում ներսի ամանից՝ գոլորշու անցքի միջոցով: Դա նրա համար է, որպեսզի սենսորը կարողանա ճիշտ զգալ և վերահսկել ներսի ջերմաստիճանն ու ճնշումը:
- Եփելու ճնշումը կարելի է կարգավորել՝ ձեր նախընտրած տեքստուրան ստանալու համար: Դուք կարող եք ավելացնել եփման ճնշումը՝ ավելի նուրբ արդյունք ստանալու համար, կամ էլ նվազեցնել ճնշումը, եթե գտնում եք, որ կերակուրը չափից ավելի փափուկ է:

Նախապատրաստական գործողություններ

Զգուշացում
- Համոզվեք, որ հանովի ներքին կափարիչը ճիշտ է տեղադրված:

Նշում
- Ներսի ամանի մեջ սննդամթերքը և հեղուկը լցրեք ջրի մակարդակի նվազագույն ցուցիչից ոչ պակաս և առավելագույն ցուցիչից ոչ ավելի:
- Եփվելու ընթացքում խոշորացող սննդամթերքի դեպքում (օրինակ՝ ընդեղեն կամ չորացրած մթերք), ներսի ամանի մեջ մի լցրեք սննդամթերքը և հեղուկը ամանի 1/2-ից ավելի:
- Բրինձ պատրաստելիս հետևեք ներսի ամանի մեջ նշված ջրի մակարդակի ցուցիչներին: Դուք կարող եք փոխել ջրի ծավալը՝ ըստ բրնձի տեսակի և ձեր նախասիրությունների: Մի գերազանցեք ներսի ամանի մեջ նշված առավելագույն քանակները:
- Եփելու գործընթացը սկսելուց հետո կարող եք սեղմել ընթացիկ աշխատանքը դադարեցնելու համար, և սարքը կանցնի ընտրացանկի ընտրության ռեժիմին:
- Երբ եփելու գործընթացն արդեն սկսվել է և ներսի ամանում ճնշումն առկա է, դուք պետք է 3 վայրկյան սեղմեք և պահեք՝ ընթացիկ եփման գործընթացը չեղարկելու համար (մեկ սեղմումով կոճակը չի աշխատում):
- Եթե էկրանին լուսավորվում է ՄԻԱՅՆ՝ կոճակը, նշանակում է՝ Բոլորը մեկում եփելու սարքը գտնվում է սպասման ռեժիմում:

Կատարեք հետևյալ գործողությունները՝ նախքան բազմաեփով կերակուր պատրաստելը՝

1 Շարժեք կափարիչի կողպման/ապակողպման լծակը ժամացույցի սլաքի հակառակ ուղղությամբ՝ բերելով դիրքի (նկ. 4):
2 Բացեք կափարիչը՝ սեղմելով վերևի կափարիչը բացելու կոճակը:
3 Հանեք ներսի ամանը բազմաեփի միջից:
4 Նախօրոք լվացած մթերքը դրեք ներսի ամանի մեջ, սրբեք ամանը դրսից՝ կողքերից և տակից, չոր փափուկ շորով, այնուհետև ամանը տեղադրեք բազմաեփի մեջ (նկ. 5):
5 Պտտեք բռնակը ժամացույցի սլաքի ուղղությամբ՝ վերևի կափարիչը կողպելու համար:
6 Մտցրեք խրոցը հոսանքի վարդակի մեջ (նկ. 6):

Նշում
- Համոզվեք, որ ներսի ամանի արտաքին մակերեսը մաքուր և չոր է, և տաքացնող մասի վրա կողմնակի մնացորդներ չկան:
- Ստուգեք՝ ներսի ամանը ճիշտ է հպվում տաքացնող մասին:

Եփում ճնշումով

Առկա է 6 ենթաընտրացանկ: Ճնշումով եփելու ժամանակի և ճնշման կարգավորման միջակայքի համար տես «Ֆունկցիաների նկարագրություն» բաժինը:

1 Հետևեք «Նախապատրաստական գործողություններ» բաժնի հրահանգներին:
2 Սեղմեք կամ Եփում ճնշումով ռեժիմն ընտրելու համար ( ), սեղմեք հաստատեք (նկ. 7):
3 Սեղմեք կամ ենթաընտրացանկերից մեկն ընտրելու համար:
   ↳ Եփման ընտրված ֆունկցիայի լույսը վառվում է, էկրանին ցուցադրվում են ճնշման պահպանման կանխադրված ժամանակը և ճնշումը:
4 Սեղմեք մսի խորանարդիկների չափսն ընտրելու համար (նկ. 8): Մսի չափսերի որոշում՝
   - փոքր 3-6 սմ
   - մեծ 8-10 սմ
5 Սեղմեք հաստատելու համար, բազմաեփը սկսում է աշխատել ընտրված ռեժիմով:
6 Երբ բազմաեփի ճնշումը հասնում է եփման ճնշման արժեքին, սկսվում է ճնշման պահպանման ժամանակի հետհաշվարկ:
7 Երբ ճնշման պահպանման ժամանակը լրանում է, բազմաեփը սկսում է գցել ճնշումը, ցուցիչի լույսը վառվում է, բազմաեփը սկսում է պարբերաբար նվազեցնել ճնշումը: Ձեռք չտաք գոլորշու անցքին:
8 Ճնշումն ամբողջությամբ գցելուց հետո բազմաեփն ավտոմատ կերպով փոխարկվում է «Տաքացնել» ռեժիմի: Կարող եք ապակողպել և բացել վերևի կափարիչը:
   ↳ «Տաքացնել» ռեժիմի ցուցիչի ( ) լույսը վառվում է:

Նշում
- Սպասեք մինչև բազմաեփը սառչի բնական եղանակով, նոր բացեք կափարիչը:
- Երբ եփելու գործընթացն ավարտվի, անջատեք բազմաեփն էլեկտրասնուցման վարդակից:

Մարմանդաեփ

Կարող եք ընտրել Մարմանդաեփ ցածր ( ) կամ Մարմանդաեփ բարձր ( ) ֆունկցիաները, որոնցից յուրաքանչյուրն ունի 6 ենթաընտրացանկ: Եփման ժամանակը և ժամանակի կարգավորման միջակայքը տես «Ֆունկցիաների նկարագրություն» բաժնում:

Նշում
- Սա առանց ճնշման պատրաստելու ընտրացանկն է:

1 Հետևեք «Նախապատրաստական գործողություններ» բաժնի հրահանգներին:
2 Սեղմեք կամ ընտրեք մարմանդաեփ (կամ), սեղմեք հաստատեք (նկ. 9):
3 Սեղմեք կամ ենթաընտրացանկերից մեկն ընտրելու համար:
   ↳ Եփման ընտրված ֆունկցիայի լույսը վառվում է, էկրանին ցուցադրվում է պատրաստման կանխադրված ժամանակը:
4 Սեղմեք հաստատելու համար, բազմաեփը սկսում է աշխատել ընտրված ռեժիմով:
5 Եփելու գործընթացի ավարտից հետո բազմաեփն ավտոմատ կերպով փոխարկվում է «Տաքացնել» ռեժիմի: Կարող եք ապակողպել և բացել վերևի կափարիչը:
   ↳ «Տաքացնել» ռեժիմի ցուցիչի ( ) լույսը վառվում է:

Շոգեխաշում

Եփման ժամանակի և յուրաքանչյուր ենթաընտրացանկի միջակայքի կարգավորման համար տես «Ֆունկցիաների նկարագրություն» բաժինը:

Նշում
- Պատրաստման կանխադրված ճնշումը 10 կՊա է, և այն չի կարող փոփոխվել:

1 Հետևեք «Նախապատրաստական գործողություններ» բաժնի հրահանգներին:
2 Սեղմեք կամ ընտրեք Շոգեխաշել ( ), սեղմեք հաստատեք (նկ. 10):
3 Սեղմեք կամ ենթաընտրացանկերից մեկն ընտրելու համար:
   ↳ Եփման ընտրված ֆունկցիայի լույսը վառվում է, էկրանին ցուցադրվում են կանխադրված եփման ժամանակը և ճնշումը:
4 Սեղմեք հաստատելու համար, բազմաեփը սկսում է աշխատել ընտրված ռեժիմով:
5 Երբ բազմաեփի ճնշումը հասնում է եփման ճնշման արժեքին, սկսվում է ճնշման պահպանման ժամանակի հետհաշվարկ: Բազմաեփը տաքանում է, երբ գոլորշի է արձակում: Եփելու ժամանակ մի դիպչեք գոլորշու անցքին՝ այրվածքներից խուսափելու համար:
6 Երբ ճնշման պահպանման ժամանակը լրանում է, բազմաեփը սկսում է գցել ճնշումը, ցուցիչի լույսը վառվում է, բազմաեփը սկսում է պարբերաբար նվազեցնել ճնշումը: Ձեռք չտաք գոլորշու անցքին:
7 Ճնշումն ամբողջությամբ գցելուց հետո բազմաեփն ավտոմատ կերպով փոխարկվում է «Տաքացնել» ռեժիմի: Կարող եք ապակողպել և բացել վերևի կափարիչը:
   ↳ «Տաքացնել» ռեժիմի ցուցիչի ( ) լույսը վառվում է:

Հատուկ բաղադրատոմսեր

Այս եփման ֆունկցիայում կա 6 ընտրացանկ. Բրինձ ( ), Ապուր ( ), Ընդեղեն ( ), Կաղամբով տոլմա ( ), Յոգուրտ ( ) և Ջեմ ( ):
Եփման ժամանակը և կարգավորման միջակայքը տես «Ֆունկցիաների նկարագրություն» բաժնում:

Նշում
- Յոգուրտ ( ) և Ջեմ ( ) ռեժիմները առանց ճնշման պատրաստվող ընտրացանկում են:

1 Հետևեք «Նախապատրաստական գործողություններ» բաժնի հրահանգներին:
2 Սեղմեք կամ ընտրեք հատուկ բաղադրատոմսեր ( ), սեղմեք հաստատեք (նկ. 11):
3 Սեղմեք կամ ենթաընտրացանկերից մեկն ընտրելու համար:
   ↳ Եփման ընտրված ֆունկցիայի լույսը վառվում է, էկրանին ցուցադրվում են կանխադրված եփման ժամանակը և ճնշումը:
4 Սեղմեք հաստատելու համար, բազմաեփը սկսում է աշխատել ընտրված ռեժիմով:
5 Երբ բազմաեփի ճնշումը հասնում է եփման ճնշման արժեքին, սկսվում է ճնշման պահպանման ժամանակի հետհաշվարկ:
6 Երբ ճնշման պահպանման ժամանակը լրանում է, բազմաեփը սկսում է գցել ճնշումը, ցուցիչի լույսը վառվում է, բազմաեփը սկսում է պարբերաբար նվազեցնել ճնշումը: Ձեռք չտաք գոլորշու անցքին:
7 Ճնշումն ամբողջությամբ գցելուց հետո բազմաեփն ավտոմատ կերպով փոխարկվում է «Տաքացնել» ռեժիմի: Կարող եք ապակողպել և բացել վերևի կափարիչը:
   ↳ «Տաքացնել» ռեժիմի ցուցիչի ( ) լույսը վառվում է:

Նշում
- Սա առանց ճնշման պատրաստելու ընտրացանկն է:

1 Հետևեք «Նախապատրաստական գործողություններ» բաժնի հրահանգներին:
2 Սեղմեք կամ ընտրեք մարմանդաեփ (կամ), սեղմեք հաստատեք (նկ. 9):
3 Սեղմեք կամ ենթաընտրացանկերից մեկն ընտրելու համար:
   ↳ Եփման ընտրված ֆունկցիայի լույսը վառվում է, էկրանին ցուցադրվում է պատրաստման կանխադրված ժամանակը:
4 Սեղմեք հաստատելու համար, բազմաեփը սկսում է աշխատել ընտրված ռեժիմով:
5 Եփելու գործընթացի ավարտից հետո բազմաեփն ավտոմատ կերպով փոխարկվում է «Տաքացնել» ռեժիմի: Կարող եք ապակողպել և բացել վերևի կափարիչը:
   ↳ «Տաքացնել» ռեժիմի ցուցիչի ( ) լույսը վառվում է:

Սոտե

Նշում
- Բաց պահեք կափարիչը, երբ օգտագործում եք Սոտե ֆունկցիան, այլապես բազմաեփը սկսում է ազդանշան տալ:

1 Հետևեք «Նախապատրաստական գործողություններ» բաժնի հրահանգներին:
2 Սեղմեք կամ ընտրեք Սոտե ( ), սեղմեք հաստատել (նկ. 12):
3 Սեղմեք կամ եփման ժամանակն ընտրելու համար (նկ. 13):
   ↳ Եփման ժամանակը թարթում է էկրանին:
4 Սեղմեք հաստատելու համար, բազմաեփը սկսում է աշխատել ընտրված ռեժիմով:
5 Եփելու գործընթացի ավարտից հետո բազմաեփն ավտոմատ կերպով փոխարկվում է «Սպասման» ռեժիմի:

Վերատաքացնել/Թխելու

1 Խառնեք սառած կերակուրը և հավասարաչափ տարածեք ներսի ամանում:
2 Մի քիչ ջուր ավելացրեք կերակուրի մեջ, որպեսզի այն շատ չչորանա: Ջրի քանակը կախված է կերակուրի չափաբաժնից:
3 Փակեք կափարիչը, մտցրեք խրոցը հոսանքի վարդակի մեջ և միացրեք սարքը:
4 Սեղմեք կամ ընտրեք Վերատաքացնել/Թխելու ( ) (նկ. 14):
5 Սեղմեք կամ եփման ժամանակն ընտրելու համար:
   ↳ Եփման ժամանակը թարթում է էկրանին:
6 Սեղմեք հաստատելու համար, բազմաեփը սկսում է աշխատել ընտրված ռեժիմով:
7 Եփելու գործընթացի ավարտից հետո բազմաեփն ավտոմատ կերպով փոխարկվում է «Տաքացնել» ռեժիմի:
   ↳ «Տաքացնել» ռեժիմի ցուցիչի ( ) լույսը վառվում է:

Կարգավորեք եփման ժամանակը, ճնշումը և մեկնարկի հետաձգումը

Նշում
- Հնարավոր չէ կարգավորել եփման ժամանակը Բրինձ և Տաքացնել ֆունկցիաների համար:
- Ճնշման մակարդակը հնարավոր չէ կարգավորել հետևյալ ռեժիմներում՝ Մարմանդաեփ ցածր, Մարմանդաեփ բարձր, Շոգեխաշում, Բրինձ, Կաղամբով տոլմա, Յոգուրտ, Ջեմ, Սոտե, Սոուսի թանձրացում, Վերատաքացնել/Թխելու և Տաքացնել:

Ընտրացանկի ընտրության ժամանակ կարող եք կարգավորել եփման ժամանակը, կանխադրված ճնշումը և մեկնարկի հետաձգումը:

1 Ձեր ուզած ֆունկցիան ընտրելուց հետո սեղմեք և պահեք՝ եփման ժամանակը կարգավորելու համար (նկ. 15):
   ↳ Ժամանակի ցուցիչը հայտնվում է էկրանին:
   ↳ Եփման ժամանակը թարթում է:
2 Սեղմեք կամ ժամանակը սահմանելու համար (նկ. 16):
3 Սեղմեք հաստատելու համար: Սեղմեք կամ ճնշումը սահմանելու համար (նկ. 17):
   ↳ Ճնշման ցուցիչը kPa հայտնվում է էկրանին:
   ↳ Եփման ճնշումը թարթում է:
4 Սեղմեք հաստատելու համար: Սեղմեք կամ մեկնարկի հետաձգման ժամանակը սահմանելու համար (նկ. 18):
   ↳ Մեկնարկի հետաձգման ցուցիչը հայտնվում է էկրանին:
5 Սեղմեք հաստատելու համար, բազմաեփը սկսում է աշխատել ընտրված ռեժիմով:

Նշում
- Դուք կարող եք ավելացնել եփման ճնշումը՝ ավելի նուրբ արդյունք ստանալու համար՝ ըստ ձեր նախասիրության, կամ էլ նվազեցնել ճնշումը, եթե գտնում եք, որ կերակուրը չափից ավելի փափուկ է:
- Սեղմեք պատրաստման ժամանակը/ ճնշումը/ մեկնարկի հետաձգման պարամետրերը չեղարկելու համար:

Բաղադրիչի ավելացում

Այս ֆունկցիայի դեպքում դուք կարող եք բացել կափարիչը ճնշումով եփելու ընթացքում և բաղադրիչներ ավելացնել:

Նշում
- Բաղադրիչի ավելացում գործառույթը հասանելի է ճնշումով եփելու ընտրացանկի բոլոր ռեժիմների համար:

1 Եփելու գործընթացը սկսվելուց հետո վառվում է կոճակը, եթե ընտրված գործառույթն ապահովում է բաղադրիչի ավելացում:
2 Ճնշման պահպանման ընթացքում ցանկացած պահի կարող եք սեղմել :
   ↳ Ընթացիկ եփման գործընթացը կանգ է առնում, բազմաեփն ազդանշան է տալիս և սկսում է գցել ճնշումը:
3 Երբ ճնշումն ամբողջովին ընկնում է, կափարիչի ապակողպման ցուցիչը թարթում է, և բազմաեփն ազդանշան է տալիս: Կարող եք բացել վերևի կափարիչը՝ ձեր ուզած չափով բաղադրիչներ ավելացնելու համար (նկ. 19):
4 Պտտեք բռնակը ժամացույցի սլաքի ուղղությամբ՝ վերևի կափարիչը կողպելու համար:
5 Եթե բաղադրիչները երկու րոպեի ընթացքում չեք ավելացնում, բազմաեփը վերադառնում է նախորդ եփման գործընթացին:

Սոուսի թանձրացում

Նշում
- Սպասման ռեժիմում Սոուսի թանձրացում ֆունկցիան կիրառելի է եփման բոլոր ծրագրերի համար:
- Տաքացնել ռեժիմում Սոուսի թանձրացում ֆունկցիան կիրառելի չէ հետևյալ ծրագրերի համար՝ Վերատաքացնել/Թխելու, Բրինձ, Կաղամբով տոլմա, Յոգուրտ և Ջեմ:
- Կանխադրված ժամանակը 8 րոպե է, ժամանակը կարող եք սահմանել 5 -ից 15 րոպե:
- Երբ Սոուսի թանձրացման ֆունկցիան միացված է, սեղմեք, չեղարկելու համար:
- Այս ֆունկցիան կիրառելիս կափարիչը բաց թողեք:

1 Սեղմեք կոճակը Սպասման կամ Տաքացնել ռեժիմներում (նկ. 20):
   ↳ Ցուցադրվում է պատրաստման կանխադրված ժամանակը:
2 Սեղմեք կամ եփման նախընտրելի ժամանակը սահմանելու համար: Սեղմեք հաստատելու համար:
3 Եփման ժամանակը լրանալուց հետո բազմաեփն ավտոմատ կերպով փոխարկվում է «Տաքացնել» ռեժիմի:
   ↳ «Տաքացնել» ռեժիմի ցուցիչի ( ) լույսը վառվում է:

Երեխաների հասանելիության արգելափակում

Ձեր երեխային սարքից հեռու պահելու կամ եփելու ընթացքում նրա անսպասելի գործողություններից խուսափելու համար կարող եք կարգավորել երեխաների հասանելիության արգելափակման գործառույթը:

1 Եփելու գործընթացը սկսվելուց հետո, 3 վայրկյան սեղմեք և պահեք՝ երեխաների հասանելիության արգելափակումն ակտիվացնելու համար (նկ. 21):
   ↳ Մնացած կոճակները չեն աշխատում:
2 Նորից 3 վայրկյան սեղմեք և պահեք՝ երեխաների հասանելիության արգելափակումն ապաակտիվացնելու համար:

«Իմ նախընտրածը» ընտրացանկի կարգավորում

Դուք կարող եք երեք ընտրացանկ սահմանել որպես «Իմ նախընտրածը»: Կարգավորումներում որևէ փոփոխություն կատարելուց առաջ երեք կանխադրված ընտրացանկերն են՝ Եփում ճնշումով - Տավարի միս ( )- :
Եթե ուզում եք փոխել Իմ նախընտրածը - դարձնելով Շոգեխաշում - Խոզի միս ( ), հետևեք ստորև նշված քայլերին՝

1 3 վայրկյան սեղմեք և պահեք մինչև -ը կթարթի (նկ. 22):
   ↳ -ը թարթում է:
   ↳ Կանխադրված ընտրացանկի պատկերակները թարթում են:
2 Շարունակաբար սեղմեք՝ մինչև -ը կթարթի ցուցադրման էկրանին:
3 Սեղմեք կամ ընտրելու Շոգեխաշում - Խոզի միս ( ) (նկ. 23):
4 Սեղմեք հաստատելու համար: Սեղմեք կամ եփման ժամանակը սահմանելու համար:

Նշում
- Եփում ճնշումով ֆունկցիայի համար պետք է սահմանեք ճնշումը՝ նախքան նոր նախընտրած ընտրացանկը պահպանելը:

5 Սեղմեք հաստատելու համար (նկ. 24):
   ↳ Հին ընտրացանկն այստեղ հաջողությամբ փոխարինվում է նորով:
6 Կարգավորելու համար հետևեք 1-5 քայլերին կամ :
7 Շարունակաբար սեղմեք՝ նախընտրած ընտրացանկ մուտք գործելու համար, սեղմեք եփման գործընթացը սկսելու համար:

4 Մաքրում և տեխնիկական սպասարկում

Նշում
- Անջատեք բազմաեփն այն մաքրելուց առաջ:
- Սպասեք, մինչև բազմաեփը սառչի, նոր մաքրեք այն:

Ներքին կափարիչ

- Պտուտակը պտտեք ջերմաստիճանի կարգավորիչի շուրջ ժամացույցի սլաքի հակառակ ուղղությամբ (նկ. 25):
- Բռնեք հանովի ներքին կափարիչը և քաշեք այն դեպի դուրս՝ վերևի կափարիչից առանձնացնելու և մաքրելու համար:
- Թրջեք տաք ջրի մեջ և մաքրեք սպունգով (նկ. 26):
- Հանովի ներքին կափարիչը հավաքելու համար ամրացրեք այն վերևի կափարիչին, այնուհետև պտտեք պտուտակը ջերմաստիճանի կարգավորիչի շուրջ ժամացույցի սլաքի ուղղությամբ:

Գոլորշու խցիկ

- Ներքին կափարիչը քանդելու համար հետևեք վերը նշված քայլերին:
- Քանդեք գոլորշու խցիկը ներքին կափարիչից ստորև նկարագրված եղանակով՝ (նկ. 27)
- Ծորակի ջուրն ուղղեք դեպի գոլորշու խցիկի հետևի կողմում գտնվող անցքը, լցրեք այն ջրով և թափահարեք՝ այն մանրակրկիտ մաքրելու համար, որպեսզի համոզվեք, որ սննդի մնացորդ չի մնացել: Մաքրելուց հետո գոլորշու խցիկը միացրեք ներքին կափարիչին (նկ. 28):

Լողան

- Պահեք ռետինե օղակը լողանի շուրջը և քաշեք դեպի դուրս՝ այն վերևի կափարիչից հանելու համար: Պարբերաբար մաքրեք այն ջրով և հետևեք, որպեսզի սննդի մնացորդները չկպչեն, այլապես՝ կափարիչը դժվարությամբ կբացվի (նկ. 29):
- Լողանը հավաքելու համար նրա բարակ ծայրը դրեք կափարիչի անցքի մեջ, և հագցրեք ռետինե օղակը լողանի շուրջը (նկ.30):
- Կարող եք նաև ջուր լցնել կաթսայի մեջ և միացնել գոլորշին, որը կօգնի մաքրել այն:

Ճնշման կարգավորիչ

- Բռնեք ճնշման կարգավորիչի բռնակից և կամաց դուրս քաշեք: Ողողեք այն հոսող ջրի տակ կամ օգտագործեք ատամմաքրիչ (նկ. 31):
- Բռնեք ճնշման կարգավորիչի աջ բռնակը և նորից տեղավորեք այն ներքին կափարիչի վրա (նկ. 32):

Խցարար օղակ

Նշում
- Խցարար օղակը մի հանեք ուժով, եթե այն ճիշտ հագցված չլինի, կարող է հեղուկ բաց թողնել:

- Խցարար օղակը հագցրեք՝ ակոսը դեպի վեր, հարթ մակերևույթի վրա (նկ. 33):
- Հագցրեք հանովի ներքին կափարիչի հակառակ կողմը խցարար օղակի վրա (նկ. 34):
- Ներքին կափարիչի արտաքին եզրը մտցրեք ակոսի մեջ և ստուգեք, որպեսզի խցարար օղակը լավ հագնի կափարիչի մեջ (նկ. 35):

Ներքին մակերեսների խնամք

Արտաքին կափարիչի ներսի մասը, հիմնական կորպուսը և տաքացնող մասը՝
- Սրբեք խոնավ շորով:
- Հեռացրեք բազմաեփին կպած սննդի բոլոր մնացորդները:

Նշում
- Խցարար օղակը մի հանեք ուժով, եթե այն ճիշտ հագցված չլինի, կարող է հեղուկ բաց թողնել:

Արտաքին մակերեսների խնամք

Արտաքին կափարիչի և կորպուսի արտաքին մակերես.
- Մաքրեք օծառաջրով խոնավեցված շորով:
- Կառավարման վահանակը մաքրելու համար օգտագործեք միայն փափուկ չոր շոր:

Աքսեսուարները և ներսի ամանը

Ապուրի շերեփը և ներսի ամանը:
- Թրջեք տաք ջրի մեջ և մաքրեք սպունգով:

5 Օգտահանում

Այս նշանը ցույց է տալիս, այս ապրանքը չպետք է թափվի սովորական կենցաղային աղբի հետ (2012/19/ԵՄ): Հետևեք էլեկտրական և էլեկտրոնային ապրանքների առանձին հավաքման հետ կապված ձեր երկրում գործող կանոններին: Ճիշտ օգտահանումը օգնում է կանխել շրջակա միջավայրի և մարդու առողջության համար բացասական հետևանքները:

6 Երաշխիք և աջակցություն

Այս արտադրանքը գնելուց հետո Versuni-ն առաջարկում է երկու տարվա երաշխիք: Երաշխիքը չի գործում, եթե ապրանքի թերությունը առաջացել է սխալ օգտագործման կամ վատ սպասարկման հետևանքով: Մեր երաշխիքը չի ազդում օրենքի շրջանակներում Ձեր սպառողական իրավունքների վրա: Լրացուցիչ տեղեկությունների կամ երաշխիքը գործարկելու համար այցելեք մեր վեբկայք՝ **www.philips.com/support**:

7 Տեխնիկական բնութագրեր

Մոդել	Գնահատված ելքային հոսանք	Գնահատված տարողունակություն	Տրամագիծ
HD2151	910Վտ - 1090Վտ	5.0 լ	22 սմ

Նշում
- Անջատեք բազմաեփը հոսանքից, եթե երկար ժամանակ չեք օգտագործելու:

8 Անսարքությունների վերացում

Սարքի օգտագործման ժամանակ ի հայտ եկած խնդիրների դեպքում, նախքան տեխսպասարկման ծառայությանը դիմելը, կարդացեք այստեղ ներկայացված տեղեկությունները: Եթե չեք կարողանում խնդիրը լուծել, դիմեք Philips ընկերության՝ ձեր երկրում գործող հաճախորդների սպասարկման կենտրոն:

Խնդիր	Լուծում
Ես խնդիր եմ ունեցել վերևի կափարիչը փակելիս:	• Ներքին կափարիչը լավ տեղադրված չէ: Համոզվեք, որ ներքին կափարիչը և խցարար օղակը ճիշտ են տեղադրված: • Բռնակը դիրքում է: Պտտեք այն ժամացույցի սլաքի հակառակ ուղղությամբ դեպի դիրքը:
Ես դժվարանում եմ բացել վերևի կափարիչը ճնշումը նվազելուց հետո:	• Համոզվեք, որ բռնակը դիրքում է: • Լողանավոր կափույրի հատակին կարող է սննդի մնացորդ հավաքվել: Ուժով մի բացեք՝ այրվածքներից խուսափելու համար: Սպասեք, մինչև սարքը սառչի (մոտ 30 րոպե), հետո շարունակաբար լծակն այս ու այն կողմ թեքեք:

Խնդիր	Լուծում
Բրինձը չի եփվում:	• Սխալ գործառույթ կամ ժամանակ է ընտրված, ավելացրեք պատրաստման ժամանակը կամ փոխեք պատրաստման եղանակը: • Նախքան բազմաեփը միացնելը՝ համոզվեք, որ տաքացնող մասի վրա կամ ներսի ամանի արտաքին մակերեսին սննդի մնացորդներ չկան: • Տաքացնող մասը վնասվել է կամ ներսի ամանը դեֆորմացվել է: Սարքը տարեք Philips-ի դիլերի մոտ կամ Philips-ի կողմից լիազորված սպասարկման կենտրոն:
Օդի կամ գոլորշու արտահոսք կա կափարիչից կամ գոլորշու անցքից:	• Ջերմաստիճանի կարգավորիչի կափարիչ-մանեկը թուլացած է: Պինդ ամրացրեք ագուցամանեկը համապատասխան գործիքներով: • Խցարար օղակը ճիշտ չի տեղադրված: Համոզվեք, որ այն ճիշտ է հագցված հանովի ներքին կափարիչի շուրջ: • Խցարար օղակում սննդի մնացորդ կա: Համոզվեք, որ խցարար օղակը մաքուր է: • Լողանավոր կափույրի վրա սննդի մնացորդ կա: Մաքրեք լողանավոր կափույրը: • Ճնշման կարգավորիչում սննդի մնացորդ կա: Մաքրեք ճնշման կարգավորիչը: • Ճնշման կարգավորիչը ճիշտ չի տեղադրված: Համոզվեք, որ այն ճիշտ է տեղադրված: • Կափարիչը ամբողջովին փակված չէ և կողպված չէ: Համոզվեք, որ կափարիչը լավ է ֆիքսված և ճիշտ դիրքում կողպված է:
Էկրանին երևում են «E1», «E2», «E3», «E8», «E10», «E11» կամ «E16» սխալի կոդերը:	• Բազմաեփն անսարք է: Սարքը տարեք Philips-ի դիլերի մոտ կամ Philips-ի կողմից լիազորված սպասարկման կենտրոն:
Վերոնշյալ խնդիրները դեռևս գոյություն ունեն:	• Բազմաեփում անսարքություն է հայտնաբերվել: Եթե դա է խնդիրն, ապա՝ (1) Ինքնուրույն խնդիրը լուծեք: Կապ հաստատեք հաճախորդների սպասարկման կենտրոնի հետ, և մենք գուցե կարողանանք ցուցումներ տալ և օգնել ձեզ լուծել խնդիրը տեսանյութի օգնությամբ: (2) Սարքը տեղափոխեք համապատասխան կենտրոն: Տարեք ձեր սարքը Philips-ի սպասարկման կենտրոն: (3) Տեղում սպասարկում: Կապ հաստատեք մեզ հետ, և մենք կօգնենք ձեզ կազմակերպել Philips- ի կողմից լիազորված մասնագետի կողմից վերանորոգում ձեր սարքի համար՝ առանց լրացուցիչ վճարի:

EAC

Բազմաեփիչ
(Շուտեփուկի գործառույթով)
HD2151
220-240V~ 50-60Hz
910-1090W
Արտադրող՝ « DAP B.V.», Tussendiepen 4 a, 9206AD, Drachten, Նիդերլանդներ
Ներկրող: Լրացուցիչ տեղեկությունների համար տես հավելվածը.
Սարք I դասի
Կենցաղային կարիքների համար
Պատրաստված է Չինաստան-ում
Պահպանման, շահագործման կանոններ
Ջերմաստիճան՝ 0 °C - 35 °C
Հարաբերական խոնավություն՝ 20 % - 75 %
Մթնոլորտային ճնշում՝ 85 - 109kPa

ქართული

1 მნიშვნელოვანია

ყურადღებით წაიკითხეთ ეს უსაფრთხოების სახელმძღვანელო მოწყობილობის გამოყენებამდე და შეინახეთ ის მომავალში გამოსაყენებლად.

საშიშია!

- არ უნდა მოათავსოთ მოწყობილობა წყალში.

ყურადღება!

- შეერთებამდე შეამოწმეთ, შეესაბამება თუ არა მოწყობილობაზე მითითებული ძაბვა ადგილობრივი ელექტროქსელის ძაბვას.
- მოწყობილობა განკუთვნილია საყოფაცხოვრებო ან მსგავს პირობებში გამოსაყენებლად, მაგალითად:
  - მაღაზიების, ოფისების და სხვა საცხოვრებელი ტიპის გარემოს პერსონალის სამზარეულოს ზონებში;
  - ფერმერული სახლებში;
  - კლიენტების მიერ სასტუმროებში, მოტელებში და სხვა საცხოვრებელი ტიპის გარემოში;
  - საოჯახო სასტუმროების გარემოში.
- ამ მოწყობილობის გამოყენება დასაშვებია შეზღუდული ფიზიკური, სენსორული ან მენტალური შესაძლებლობების მქონე ან გამოცდილებისა და ცოდნის არმქონე პირებისთვის, თუ ისინი მეთვალყურეობის ქვეშ იმყოფებიან ან ინსტრუქცია მიიღეს მოწყობილობის უსაფრთხო გამოყენებასთან დაკავშირებით და ესმით, რა საფრთხეები არსებობს.
- ბავშვებმა არ უნდა ითამაშონ მოწყობილობით.
- ბავშვებისთვის აკრძალულია მოწყობილობის გაწმენდა და მოვლა-შენახვა.
- მოცემული მოწყობილობა არ უნდა იქნეს გამოყენებული ბავშვების მიერ.
- შეინახეთ მოწყობილობა და მისი კაბელი ბავშვებისათვის მიუწვდომელ ადგილას.
- თუ დენის კაბელი დაზიანებულია, ის უნდა შეიცვალოს კაბელით, რომელიც ხელმისაწვდომია მწარმოებელთან.
- მოწყობილობა არ არის გათვალისწინებული გარე ტაიმერის ან ცალკე დისტანციური მართვის სისტემის საშუალებით სამართავად.
- გაფრთხილება: ყოველთვის მიჰყევით ინსტრუქციას და გამოიყენეთ მოწყობილობა სწორად, რათა თავიდან აიცილოთ შესაძლო ტრავმები.
- გაფრთხილება: თვალი ადევნეთ იმას, რომ დენის შემაერთებელზე არ მოხდეს სითხის დაღვრა, პოტენციური საფრთხის თავიდან ასაცილებლად.
- ფრთხილად: გამათბობელი ელემენტის ზედაპირზე გამოყენების შემდეგ რჩება ნარჩენი სითბო.
- გამოიყენეთ სუფთა და რბილი ქსოვილი ისეთი ზედაპირების გასაწმენდად, რომლებიც არის საკვებთან კონტაქტში.
- შეაერთეთ მოწყობილობა მხოლოდ დამიწებულ დენის წყაროსთან. ყოველთვის დარწმუნდით, რომ შტეკერი მყარად არის ჩასმული დენის წყაროში.
- არ გამოიყენოთ მოწყობილობა, თუ შტეკერი, დენის კაბელი, შიდა ქვაბი, მამჭიდროებელი რგოლი ან ძირითადი კორპუსი დაზიანებულია.
- ნუ დაუშვებთ დენის კაბელის გადაკიდებას მაგიდის ან სამზარეულოს ზედაპირის კიდეზე, რომელზეც დგას მოწყობილობა.
- დარწმუნდით, რომ გამათბობელი ელემენტი და შიდა ქვაბის გარე ნაწილი სუფთა და მშრალია, სანამ დენის წყაროში შეაერთებთ შტეკერს.
- არ ჩართოთ მოწყობილობა დენის წყაროში და არ შეეხოთ მართვის პანელს სველი ხელებით.
- რეგულარულად უნდა შემოწმდეს წნევის რეგულატორის არხები, რომლებიც ორთქლის გადინებას უზრუნველყოფს, რათა დარწმუნდეთ, რომ ისინი არაა გაჭედილი.
- მოწყობილობის დენის წყაროში ჩართვამდე დარწმუნდით, რომ შტეკერი სუფთა და მშრალია.
- კონტეინერი არ უნდა გაიხსნას მანამ, სანამ წნევა საკმარისად არ შემცირდება.
- არ გამოიყენოთ მოწყობილობა, თუ ზედა სახურავიდან გამოდის ზედმეტი ჰაერი ან ორთქლი.
- წვნიანის ან ბლანტი სითხის მომზადებისას არ დაუშვათ წნევა ორთქლის გაშვების პოზიციაში წნევის მარეგულირებლის მიბრუნებით, წინააღმდეგ შემთხვევაში სითხე შეიძლება გადმოვიდეს წნევის მარეგულირებელი სარქვლიდან. დაელოდეთ წნევის ბუნებრივად დაცემას და მცურავი სარქვლის დაწევას ზედა სახურავის გასახსნელად.

გაფრთხილება

- არასოდეს არ გამოიყენოთ სხვა მწარმოებლების აქსესუარები ან ისეთი ნაწილები, რომლებიც არ არის კომპანია Philips-ის მიერ კონკრეტულად რეკომენდებული. ასეთი აქსესუარების ან ნაწილების გამოყენებისას თქვენი გარანტია ძალას კარგავს.
- არ მოაქციოთ მოწყობილობა მაღალი ტემპერატურის ზემოქმედების ქვეშ და არ მოათავსოთ მომუშავე ან ჯერ კიდევ ცხელ გაზქურაზე ან ქურის ზედაპირზე.
- არ მოაქციოთ მოწყობილობა მზის სხივების პირდაპირი ზემოქმედების ქვეშ.
- განათავსეთ მოწყობილობა სტაბილურ, ჰორიზონტალურ და სწორ ზედაპირზე.
- არ გამოიყენოთ სახელური ზედა სახურავზე მოწყობილობის გადასატანად, ნაცვლად გამოიყენეთ გვერდითი სახელურები.
- წნევის მარეგულირებელი სარქვლიდან წნევის ჩაშვებისას ცხელი ორთქლი ან სითხე გამოიყოფა. შორს დაიჭირეთ ხელები და სახე ორთქლის გამწოვიდან.
- ყოველთვის ჩადეთ შიდა ქვაბი მოწყობილობაში, სანამ ჩართავთ შტეკერს დენის წყაროში.
- არ დადგათ შიდა ქვაბი პირდაპირ ღია ცეცხლზე საჭმლის დასამზადებლად.
- არ გამოიყენოთ შიდა ქვაბი, თუ ის დეფორმირებულია.
- დარწმუნდით, რომ მამჭიდროებელი რგოლი არის სუფთა და კარგ მდგომარეობაში.
- მოწყობილობის მუშაობისას შესაძლებელია ზედაპირები გახურდეს. განსაკუთრებული სიფრთხილე გამოიჩინეთ ზედაპირებთან შეხებისას.
- მოერიდეთ მცურავი სარქვლიდან და წნევის მარეგულირებელი სარქვლიდან გამომავალ ცხელ ორთქლს საჭმლის მომზადებისას ან სახურავის გახსნისას. ხელები და სახე მოაშორეთ მოწყობილობას ორთქლის მოხვედრის თავიდან ასაცილებლად.
- არ აწიოთ და გადაადგილოთ მოწყობილობა მუშაობის დროს.
- არ გადააჭარბოთ შიდა ქვაბში მითითებულ წყლის მაქსიმალურ დონეს, რათა თავიდან აიცილოთ გადავსება.
- საჭმლის მომზადებისას არ მოათავსოთ სამზარეულოს ჭურჭელი ქვაბის შიგნით.
- გამოიყენეთ მხოლოდ მოწოდებული სამზარეულოს ჭურჭელი. მოერიდეთ ბასრი ნივთების გამოყენებას.
- ნაკაწრების თავიდან ასაცილებლად არ არის რეკომენდირებული კიბოსნაირების და მოლუსკების შემცველი ინგრედიენტების მომზადება. საჭმლის მომზადების წინ მოაცილეთ მყარი ნაჭუჭი.
- არ დადოთ სახურავზე მაგნიტი. არ გამოიყენოთ მოწყობილობა მაგნიტთან ახლოს.
- ყოველთვის გააცივეთ მოწყობილობა ოთახის ტემპერატურამდე, სანამ გაასუფთავებთ ან გადაიტანთ მას.
- ყოველთვის გაწმინდეთ მოწყობილობა გამოყენების შემდეგ. არ გარეცხოთ მოწყობილობა ჭურჭლის სარეცხ მანქანაში.
- ყოველთვის გამორთეთ მოწყობილობა, თუ არ გამოიყენება ხანგრძლივი დროის განმავლობაში.
- თუ მოწყობილობა არასათანადოდ გამოიყენება პროფესიული ან ნახევრად პროფესიული მიზნებისათვის, ან არ გამოიყენება უსაფრთხოების ინსტრუქციების შესაბამისად, გარანტია ძალადაკარგულად ჩაითვლება და კომპანია Philips უარს ამბობს ყოველგვარ პასუხისმგებლობაზე მიყენებული ზიანისთვის.
- წაიკითხეთ ყველა ინსტრუქცია.
- გამოყენებისას არ დაუშვათ ბავშვები სწრაფსახარში ქვაბის მახლობლად.
- არ მოათავსოთ სწრაფსახარში ქვაბი გაცხელებულ ღუმელში.
- გადაიტანეთ სწრაფსახარში ქვაბი წნევის ქვეშ განსაკუთრებული სიფრთხილით. არ შეეხოთ ცხელ ზედაპირებს. გამოიყენეთ სახელურები და რეგულატორები. საჭიროების შემთხვევაში გამოიყენეთ დამცავი საშუალებები.
- არ გამოიყენოთ სწრაფსახარში ქვაბი არადანიშნულებისამებრ.
- ეს მოწყობილობა ამზადებს საჭმელს წნევის ქვეშ. სწრაფსახარში ქვაბის არასათანადო გამოყენებას შეიძლება მოჰყვეს დამწვრობა. გაცხელებამდე დარწმუნდით, რომ ქვაბი სწორად არის დახურული.
- არასოდეს გახსნათ სწრაფსახარში ქვაბი ძალის გამოყენებით. არ გახსნათ, სანამ დარწმუნდებით, რომ მისი შიდა წნევა მთლიანად დაეცა.
- არასოდეს არ გამოიყენოთ სწრაფსახარში ქვაბი წყლის დამატების გარეშე, ეს სერიოზულად დააზიანებს მას.
- არ შეავსოთ სწრაფსახარში ქვაბი მისი მოცულობის 2/3-ზე მეტად. ისეთი საკვების მომზადებისას, რომელიც გაფართოვდება მოხარშვის დროს, როგორიცაა ბრინჯი ან დეჰიდრატირებული ბოსტნეული, არ შეავსოთ ქვაბის მოცულობა ნახევარზე მეტად.
- გამოიყენეთ შესაბამისი სითბოს წყარო(ები) გამოყენების ინსტრუქციის შესაბამისად.
- კანით ხორცის მოხარშვის შემდეგ (მაგ., ძროხის ენა), რომელიც შეიძლება შეშუპდეს ზეწოლის შედეგად, არ დაჩხვლიტოთ ხორცი, სანამ კანი შეშუპებულია; ამან შეიძლება გამოიწვიოს დამწვრობა.
- ცომიანი საჭმლის მომზადებისას ნაზად შეანჯღრიეთ ქვაბი სახურავის გახსნამდე, რათა თავიდან აიცილოთ საკვების ამოფრქვევა.
- ყოველი გამოყენების წინ დარწმუნდით, რომ სარქვლები არ არის დაბრკოლებული. იხ. გამოყენების ინსტრუქცია.
- არასდროს არ გამოიყენოთ სწრაფსახარში ქვაბი წნევის ქვეშ რეჟიმში საკვების ღრმა ან ზედაპირული შეწვისთვის.
- არ ჩაერიოთ უსაფრთხოების რომელიმე სისტემაში ექსპლუატაციის ინსტრუქციებში მითითებული ტექნიკური მომსახურების თაობაზე მითითებების მიღმა.
- გამოიყენეთ მხოლოდ მწარმოებლის სათადარიგო ნაწილები მოდელის შესაბამისად. კერძოდ, გამოიყენეთ ერთი და იმავე მწარმოებლის კორპუსი და სახურავი, რომელიც მითითებულია როგორც თავსებადი.
- რემონტი უნდა განხორციელდეს მხოლოდ უფლებამოსილი პერსონალის მიერ.
- შეინახეთ სწრაფსახარში ქვაბი მშრალ ადგილას.
- ეწვიეთ საიტს **www.philips.com/support** მომხმარებლის სახელმძღვანელოს ჩამოსატვირთად.

სარეზერვო ფუნქცია დენის გათიშვისას

ეს მოწყობილობა აღჭურვილია სარეზერვო ფუნქციით, რომელიც აძლევს საშუალებას შეინარჩუნოს სტატუსი, რომელიც ჰქონდა ელექტროენერგიის გათიშვის წინ.

- თუ დენის გათიშვა მოხდება საჭმლის მზადების პროცესში და ელექტროენერგიის მიწოდება განახლდება 30 წუთის განმავლობაში, მზადების დროის ათვლა გრძელდება იქედან, სადაც ის შეჩერდა.
- თუ ელექტროენერგიის გათიშვა მოხდა მოწყობილობის წინასწარი დაყენების რეჟიმში და ელექტროენერგიის მიწოდება განახლდება 30 წუთის განმავლობაში, წინასწარ განსაზღვრული დროის ათვლა გრძელდება იქედან, სადაც ის შეჩერდა.
- თუ ელექტროენერგიის მიწოდება არ განახლდება 30 წუთის განმავლობაში, მოწყობილობამ შეიძლება არ გააგრძელოს წინა სამუშაო პროცესი და დარჩეს ლოდინის რეჟიმში.

ელექტრომაგნიტური ველები (ემვ)

ეს მოწყობილობა აკმაყოფილებს მოქმედ სტანდარტებსა და რეგულაციებს ელექტრომაგნიტური ველების ზემოქმედების შესახებ.

2 თქვენი მულტიფუნქციური ქვაბი

Philips მოგესალმებათ და გილოცავთ ახალ შენაძენს!

Philips-ის მხარდაჭერით სრულად სარგებლობისთვის თქვენი პროდუქტი დაარეგისტრირეთ აქ: **www.philips.com/welcome**.

რა არის ყუთში (სურ. 1)

მთავარი ბლოკი	შიდა ქვაბი
ბრინჯის და წვნიანის ჩამჩა	საზომი ჭიქა
დენის კაბელი	მოსახსნელი შიდა სახურავი
ორთქლის ფირფიტა	მომხმარებლის სახელმძღვანელო
რეცეპტის წიგნი	საგარანტიო ბარათი
მოკლე სახელმძღვანელო საჩვენებლად	

პროდუქტის აღწერა (სურ. 2)

1	ზედა სახურავი	10	მართვის პანელი
2	მამჭიდროებელი რგოლი	11	ტემპერატურის რეგულატორი
3	მოსახსნელი შიდა სახურავი	12	ორთქლის ყუთი
4	ხუფიანი ქანჩები	13	კვების როზეტი
5	მცველი სარქველი	14	სახურავის გახსნის ღილაკი
6	ფიქსატორი ქანჩი	15	სახურავის ჩაკეტვა/გახსნის სახელური
7	მცურავი სარქველი	16	ორთქლის გამწოვი
8	შიდა ქვაბი	17	წნევის მარეგულირებელი
9	წყლის დონის მაჩვენებელი		

მართვის პანელის მიმოხილვა (სურ. 3)

18	სახურავის ჩაკეტვის მაჩვენებელი	25	წნევის შერჩევის მაჩვენებელი
19	ინგრედიენტის დამატების ღილაკი	26	დაყოვნებული გაშვების მაჩვენებელი
20	სოუსის გასქელების ღილაკი	27	მენიუს შერჩევის ღილაკი
21	ჩემი საყვარელი ღილაკი	28	მენიუს შერჩევის ღილაკი
22	ხორცის კუბების ზომის შერჩევის ღილაკი	29	დადასტურების/ბავშვების უსაფრთხოების ღილაკი
23	ბავშვებისგან დაბლოკვის მაჩვენებელი	30	გაუქმების ღილაკი
24	ტაიმერის შერჩევის მაჩვენებელი	31	სახურავის გახსნის მაჩვენებელი

საჭმლის მომზადების პროგრამა

საჭმლის მომზადების ფუნქცია	საჭმლის მომზადების ქვეფუნქცია	ნაგულისხმევი მომზადების დრო	რეგულირებადი მომზადების დრო	ნაგულისხმევი წნევა (კპა)	წნევის რეგულირებადი დიაპაზონი (კპა)
საჭმლის მომზადება წნევის ქვეშ	ძროხის ხორცი ( )	30 წუთი	3-59 წუთი	70	20-70
	ფრინველის ხორცი ( )	15 წუთი	2-59 წუთი	60	20-70
	ღორის ხორცი ( )	15 წუთი	0-59 წუთი	70	20-70
	ცხვრის ხორცი ( )	20 წუთი	3-59 წუთი	70	20-70
	ზღვის პროდუქტები ( )	3 წუთი	1-59 წუთი	40	20-70
	მექანიკური ( )	5 წუთი	2-59 წუთი	20	20-70
ნელი მომზადება დაბალი	ძროხის ხორცი ( )	12 საათი	2-12 საათი	მიუწვდომელი	მიუწვდომელი
	ფრინველის ხორცი ( )	10 საათი	2-12 საათი	მიუწვდომელი	მიუწვდომელი
	ღორის ხორცი ( )	10 საათი	2-12 საათი	მიუწვდომელი	მიუწვდომელი
	ცხვრის ხორცი ( )	10 საათი	2-12 საათი	მიუწვდომელი	მიუწვდომელი
	ზღვის პროდუქტები ( )	8 საათი	2-12 საათი	მიუწვდომელი	მიუწვდომელი
	მექანიკური ( )	2 საათი	2-12 საათი	მიუწვდომელი	მიუწვდომელი
ნელი მომზადება მაღალი	ძროხის ხორცი ( )	6 საათი	2-12 საათი	მიუწვდომელი	მიუწვდომელი
	ფრინველის ხორცი ( )	4 საათი	2-12 საათი	მიუწვდომელი	მიუწვდომელი
	ღორის ხორცი ( )	4 საათი	2-12 საათი	მიუწვდომელი	მიუწვდომელი
	ცხვრის ხორცი ( )	4 საათი	2-12 საათი	მიუწვდომელი	მიუწვდომელი
	ზღვის პროდუქტები ( )	2 საათი	2-12 საათი	მიუწვდომელი	მიუწვდომელი
	მექანიკური ( )	2 საათი	2-12 საათი	მიუწვდომელი	მიუწვდომელი
ორთქლზე მომზადება	ძროხის ხორცი ( )	30 წუთი	3-30 წუთი	10	მიუწვდომელი
	ფრინველის ხორცი ( )	20 წუთი	3-30 წუთი	10	მიუწვდომელი
	ღორის ხორცი ( )	30 წუთი	3-30 წუთი	10	მიუწვდომელი
	ცხვრის ხორცი ( )	30 წუთი	3-30 წუთი	10	მიუწვდომელი
	ზღვის პროდუქტები ( )	8 წუთი	3-30 წუთი	10	მიუწვდომელი
	მექანიკური ( )	10 წუთი	3-30 წუთი	10	მიუწვდომელი
სპეციალური რეცეპტი	ბრინჯი	14 წუთი	მიუწვდომელი	30	მიუწვდომელი
	წვნიანი	20 წუთი	20-59 წუთი	50	20-50
	ლობიო	20 წუთი	20-59 წუთი	70	20-70
	ტოლმა	18 წუთი	10-20 წუთი	40	მიუწვდომელი
	იოგურტი	8 საათი	6-12 საათი	მიუწვდომელი	მიუწვდომელი
	ჯემი	55 წუთი	25-59 წუთი	მიუწვდომელი	მიუწვდომელი
სოტე		10 წუთი	10-59 წუთი	მიუწვდომელი	მიუწვდომელი
შეთბობა/ცხობა		15 წუთი	15-59 წუთი	მიუწვდომელი	მიუწვდომელი
თბილად შენახვა		12 საათი	მიუწვდომელი	მიუწვდომელი	მიუწვდომელი
სოუსის გასქელება		8 წუთი	5-15 წუთი	მიუწვდომელი	მიუწვდომელი

შენიშვნები

- ამ ფუნქციების გამოყენებისას არ დახუროთ სახურავი: სოტე და სოუსის გასქელება. წინააღმდეგ შემთხვევაში მრავალფუნქციური ქვაბი გამოსცემს სიგნალს და შეგახსენებთ სახურავის გახსნის აუცილებლობას.
- დახურეთ და ჩაკეტეთ სახურავი ამ ფუნქციების გამოყენებისას: საჭმლის მომზადება წნევის ქვეშ, ორთქლზე მომზადება, ბრინჯი, წვნიანი და ლობიო. თუ გახსნით სახურავს, მრავალფუნქციური ქვაბი შეწყვეტს საჭმლის მომზადების პროცესს, ინდიკატორი ანათებს და ჩაირთვება ხმოვანი სიგნალი.
- შეგიძლიათ დაიწყოთ საჭმლის მომზადების პროცესი, როგორც ღია, ასევე დახურული სახურავით. ეს ვრცელდება რეჟიმებზე „ნელი მომზადება დაბალი“, „ნელი მომზადება მაღალი“, „იოგურტი“ და „თბილად შენახვა“.
- მომზადების პროცესი შეგიძლიათ დაიწყოთ ახდილი სახურავით ან დახურული და ჩაკეტილით. ეს გამოიყენება ტოლმის, ჯემისა და გაცხელების/ცხობისთვის.
- როდესაც იყენებთ მექანიკურ ( ) ფუნქციას ნელი მომზადება დაბალი, ნელი მომზადება მაღალი ან ორთქლზე მომზადება, ხელით უნდა დააყენოთ მომზადების დრო, მომზადების წნევა და წინასწარ დაყენებული დრო საჭმლის მომზადების დაწყებამდე.
- საჭმლის მომზადების დროს ორთქლის გამწოვიდან პერიოდულად გამოიყოფა ორთქლი. ეს არის აუცილებელი ჰაერის ოპტიმალური ნაკადის და საჭმლის მომზადების გარანტირებული შედეგის უზრუნველსაყოფად.
- როდესაც წნევა იწყებს მატებას, მრავალფუნქციური ქვაბი ავტომატურად გამოუშვებს ცივ ჰაერს შიდა ქვაბიდან ორთქლის გამწოვი საშუალებით. ეს სრულდება იმისათვის, რათა სენსორმა ზუსტად განსაზღვროს და გააკონტროლოს შიდა ტემპერატურა და წნევა.
- მომზადების წნევა შეიძლება დარეგულირდეს თქვენთვის სასურველი კონსისტენციის მისაღწევად. შეგიძლიათ გაზარდოთ მომზადების წნევა კიდევ უფრო ნაზი შედეგის მისაღწევად ან შეამციროთ მომზადების წნევა, თუკი კონსისტენცია ზედმეტად რბილად გეჩვენებათ.

წინასწარი მომზადება

ყურადღება!

- დარწმუნდით რომ მოსახსნელი შიდა სახურავი სათანადოდ არის დაყენებული.

შენიშვნა

- არ შეავსოთ შიდა ქვაბი საკვებითა და სითხით წყლის დონის მინიმალურ მაჩვენებლებზე დაბლა ან წყლის დონის მითითებების მაქსიმუმზე მაღლა.
- საჭმლისთვის, რომელიც ფართოვდება (როგორიცაა ლობიო ან გამხმარი პროდუქტები) ხარშვის დროს, არ შეავსოთ შიდა ქვაბი საკვებითა და სითხით 1/2-ზე მეტად.
- ბრინჯის მომზადებისთვის მიჰყევით წყლის დონის მითითებებს შიდა ქვაბის შიგნით. შეგიძლიათ დაარეგულიროთ წყლის დონე სხვადასხვა სახის ბრინჯისთვის და თქვენი შეხედულებისამებრ. არ გადააჭარბოთ შიდა ქვაბის შიგნით მითითებულ მაქსიმალური რაოდენობის მაჩვენებელს.
- საჭმლის მომზადების პროცესის დაწყების შემდეგ შეგიძლიათ დააჭიროთ ღილაკს მიმდინარე მუშაობის დასასრულებლად და მოწყობილობა გადავა მენიუს შერჩევის რეჟიმში.
- საჭმლის მომზადების პროცესის დაწყების შემდეგ, როცა წნევა უკვე არსებობს შიდა ქვაბში, მომზადების მიმდინარე პროცესის გასაუქმებლად ხანგრძლივად უნდა დააჭიროთ ღილაკს 3 წამის განმავლობაში (ღილაკზე ერთჯერადი დაჭერა არ მუშაობს).
- ეკრანზე მხოლოდ ღილაკის განათება ნიშნავს, რომ მრავალფუნციური ქურა ლოდინის რეჟიმშია.

მრავალფუნქციურ ქვაბში საჭმლის მომზადებამდე შეასრულეთ შემდეგი მოსამზადებელი მოქმედებები:

1. გადაატრიალეთ სახურავის ჩაკეტვა/გახსნის სახელური საათის ისრის საწინააღმდეგო მიმართულებით, პოზიციისკენ (სურ. 4).
2. დააჭირეთ სახურავის გახსნის ღილაკს ზედა სახურავის გასახსნელად.
3. ამოიღეთ შიდა ქვაბი მრავალფუნქციური ქვაბიდან.
4. ჩადეთ წინასწარ გარეცხილი საკვები პროდუქტები შიდა ქვაბში, გაწმინდეთ შიდა ქვაბი გარედან და ქვემოდან რბილი ქსოვილით, შემდეგ კვლავ ჩააყენეთ იგი მრავალფუნქციურ ქვაბში (სურ. 5).
5. დაატრიალეთ სახელური საათის ისრის მიმართულებით, რათა ზედა სახურავი დაიხუროს.
6. შეაერთეთ შტეკერი კვების შტეფსელში (სურ. 6).

შენიშვნა

- დარწმუნდით, რომ შიდა ქვაბის გარე ნაწილი მშრალი და სუფთაა და რომ გამათბობელ ელემენტზე უცხო ნარჩენები არ არის.
- დარწმუნდით, რომ შიდა ქვაბი სათანადო კონტაქტშია გამათბობელ ელემენტთან.

საჭმლის მომზადება წნევის ქვეშ

ხელმისაწვდომია 6 ქვემენიუ. წნევის ქვეშ საჭმლის მომზადების დროის და წნევის მარეგულირებლის დიაპაზონის შესახებ ინფორმაციისთვის იხილეთ თავი „ფუნქციების მიმოხილვა“.

1. მიჰყევით ნაბიჯებს თავში „წინასწარი მომზადება“.
2. დააჭირეთ ან წნევის ქვეშ საჭმლის მომზადების ასარჩევად ( ), დააჭირეთ დასადასტურებლად (სურ. 7).
3. დააჭირეთ ან ერთ-ერთი ქვემენიუს ასარჩევად.
   ↳ ინთება არჩეული მომზადების ფუნქციის ინდიკატორი, ეკრანზე გამოჩნდება ნაგულისხმევი წნევის შენარჩუნების დრო და წნევა.
4. დააჭირეთ ხორცის კუბების ზომის შესარჩევად (სურ. 8). ხორცის ზომის განმარტება:
   - პატარა 3-6 cm
   - დიდი 8-10 cm
5. დააჭირეთ დასადასტურებლად, მრავალფუნქციური ქვაბი იწყებს მუშაობას არჩეულ რეჟიმში.
6. როდესაც მრავალფუნქციური ქვაბის წნევა მიაღწევს საჭმლის მომზადებისთვის შესაბამის დონეს, დაიწყება წნევის შენარჩუნების დროის ათვლა.
7. წნევის შენარჩუნების დროის გასვლის შემდეგ მრავალფუნქციური ქვაბი გადადის წნევის დაგდების ეტაპზე, ინთება ინდიკატორი, მრავალფუნქციური ქვაბი იწყებს წნევის დაგდებას დროის განსაზღვრული შუალედების შემდეგ. არ შეეხოთ ორთქლის გამწოვს.
8. მრავალფუნქციური ქვაბი ავტომატურად გადადის თბილად შენახვის რეჟიმში წნევის სრულად დაგდების შემდეგ. შეგიძლიათ განბლოკოთ და გახსნათ ზედა სახურავი.
   ↳ ინთება თბილად შენახვის ინდიკატორი ( ).

შენიშვნა

- დაელოდეთ, სანამ მრავალფუნქციური ქვაბი გაგრილდება სახურავის გასახსნელად.
- საჭმლის მომზადების პროცესის დასრულების შემდეგ გათიშეთ მრავალფუნქციური ქვაბი ელექტროდენის წყაროდან.

ნელი მომზადება

შეგიძლიათ აირჩიოთ ნელი მომზადება დაბალი ( ) ან ნელი მომზადება მაღალი ( ), ყოველ ფუნქციას აქვს 6 ქვემენიუ. საჭმლის მომზადების დროის და დროის მარეგულირებლის დიაპაზონის შესახებ ინფორმაციისთვის იხილეთ თავი „ფუნქციების მიმოხილვა“.

შენიშვნა

- ეს არის საჭმლის მომზადების მენიუ წნევის გარეშე.

1. მიჰყევით ნაბიჯებს თავში „წინასწარი მომზადება“.
2. დააჭირეთ ან აირჩიეთ ნელი მომზადება (ან), დააჭირეთ დასადასტურებლად (სურ. 9).
3. დააჭირეთ ან ერთ-ერთი ქვემენიუს ასარჩევად.
   ↳ ინთება არჩეული მომზადების ფუნქციის ინდიკატორი, ეკრანზე გამოჩნდება ნაგულისხმევი მომზადების დრო.
4. დააჭირეთ დასადასტურებლად, მრავალფუნქციური ქვაბი იწყებს მუშაობას არჩეულ რეჟიმში.
5. მრავალფუნქციური ქვაბი ავტომატურად გადადის თბილად შენახვის რეჟიმში საჭმლის მომზადების პროცესის დასრულების შემდეგ. შეგიძლიათ განბლოკოთ და გახსნათ ზედა სახურავი.
   ↳ ინთება თბილად შენახვის ინდიკატორი ( ).

ორთქლზე მომზადება

საჭმლის მომზადების დროის და თითოეული ქვემენიუს მარეგულირებლის დიაპაზონის შესახებ ინფორმაციისთვის იხილეთ თავი „ფუნქციების მიმოხილვა“.

შენიშვნა

- ნაგულისხმევი საჭმლის მომზადების წნევა არის 10 კპა და მისი რეგულირება შეუძლებელია.

1. მიჰყევით ნაბიჯებს თავში „წინასწარი მომზადება“.
2. დააჭირეთ ან აირჩიეთ ორთქლზე მომზადება ( ), დააჭირეთ დასადასტურებლად (სურ. 10).
3. დააჭირეთ ან ერთ-ერთი ქვემენიუს ასარჩევად.
   ↳ ინთება არჩეული მომზადების ფუნქციის ინდიკატორი, ეკრანზე გამოჩნდება ნაგულისხმევი საჭმლის მომზადების დრო და წნევა.
4. დააჭირეთ დასადასტურებლად, მრავალფუნქციური ქვაბი იწყებს მუშაობას არჩეულ რეჟიმში.
5. როდესაც მრავალფუნქციური ქვაბის წნევა მიაღწევს საჭმლის მომზადებისთვის შესაბამის დონეს, დაიწყება წნევის შენარჩუნების დროის ათვლა. მრავალფუნქციური ქვაბი გათბობისას უშვებს ორთქლს. საჭმლის მომზადების პროცესში არ შეეხოთ ორთქლის გამწოვს დამწვრობის თავიდან ასაცილებლად.
6. წნევის შენარჩუნების დროის გასვლის შემდეგ მრავალფუნქციური ქვაბი გადადის წნევის დაგდების ეტაპზე, ინთება ინდიკატორი, მრავალფუნქციური ქვაბი იწყებს წნევის დაგდებას დროის განსაზღვრული შუალედების შემდეგ. არ შეეხოთ ორთქლის გამწოვს.
7. მრავალფუნქციური ქვაბი ავტომატურად გადადის თბილად შენახვის რეჟიმში წნევის სრულად დაგდების შემდეგ. შეგიძლიათ განბლოკოთ და გახსნათ ზედა სახურავი.
   ↳ ინთება თბილად შენახვის ინდიკატორი ( ).

სპეციალური რეცეპტები

ამ საჭმლის მომზადების ფუნქციაში არის 6 მენიუ: ბრინჯი ( ), წვნიანი ( ), ლობიო ( ), ტოლმა ( ), იოგურტი ( ) და ჯემი ( ).

საჭმლის მომზადების დროის და მარეგულირებლის დიაპაზონის შესახებ ინფორმაციისთვის იხილეთ თავი „ფუნქციების მიმოხილვა“.

შენიშვნა

- იოგურტი ( ) და ჯემი ( ) არის საჭმლის მომზადების მენიუ წნევის გარეშე.

1 მიჰყევით ნაბიჯებს თავში „წინასწარი მომზადება“.
2 დააჭირეთ ( ) ან ( ) აირჩიეთ სპეციალური რეცეპტები ( ), დააჭირეთ ( ) დასადასტურებლად (სურ. 11).
3 დააჭირეთ ( ) ან ( ) ერთ-ერთი ქვემენიუს ასარჩევად.
↳ ინთება არჩეული მომზადების ფუნქციის ინდიკატორი, ეკრანზე გამოჩნდება ნაგულისხმევი საჭმლის მომზადების დრო და წნევა.
4 დააჭირეთ ( ) დასადასტურებლად, მრავალფუნქციური ქვაბი იწყებს მუშაობას არჩეულ რეჟიმში.
5 როდესაც მრავალფუნქციური ქვაბის წნევა მიაღწევს საჭმლის მომზადებისთვის შესაბამის დონეს, დაიწყება წნევის შენარჩუნების დროის ათვლა.
6 წნევის შენარჩუნების დროის გასვლის შემდეგ მრავალფუნქციური ქვაბი გადადის წნევის დაგდების ეტაპზე, ინთება kPa ინდიკატორი, მრავალფუნქციური ქვაბი იწყებს წნევის დაგდებას დროის განსაზღვრული შუალედების შემდეგ. არ შეეხოთ ორთქლის გამწოვს.
7 მრავალფუნქციური ქვაბი ავტომატურად გადადის თბილად შენახვის რეჟიმში წნევის სრულად დაგდების შემდეგ. შეგიძლიათ განბლოკოთ და გახსნათ ზედა სახურავი.
↳ ინთება თბილად შენახვის ინდიკატორი ( ).

სოტე

შენიშვნა

- დატოვეთ სახურავი ღია, როცა იყენებთ სოტე ფუნქციას, წინააღმდეგ შემთხვევაში მრავალფუნქციური ქვაბი გამოსცემს სიგნალს.

1 მიჰყევით ნაბიჯებს თავში „წინასწარი მომზადება“.
2 დააჭირეთ ( ) ან ( ) აირჩიეთ სოტეს მომზადება ( ), დააჭირეთ ( ) დასადასტურებლად (სურ. 12).
3 დააჭირეთ ( ) ან ( ) საჭმლის მომზადების დროის დასაყენებლად (სურ. 13).
↳ საჭმლის მომზადების დრო ციმციმებს ეკრანზე.
4 დააჭირეთ ( ) დასადასტურებლად, მრავალფუნქციური ქვაბი იწყებს მუშაობას არჩეულ რეჟიმში.
5 მრავალფუნქციური ქვაბი ავტომატურად გადადის ლოდინის რეჟიმში საჭმლის მომზადების პროცესის დასრულების შემდეგ.

შეთბობა/ცხობა

1 გააფხვიერეთ გაცივებული საკვები და თანაბრად გადაანაწილეთ შიდა ქვაბში.
2 დაასხით საკვებს ცოტა წყალი მისი გამოშრობის თავიდან ასაცილებლად. წყლის რაოდენობა დამოკიდებულია საკვების რაოდენობაზე.
3 დახურეთ სახურავი, შეაერთეთ კვების როზეტი და ჩართეთ მოწყობილობა.
4 დააჭირეთ ( ) ან ( ) აირჩიეთ შეთბობა/ცხობა ( ) (სურ. 14).
5 დააჭირეთ ( ) ან ( ) საჭმლის მომზადების დროის დასაყენებლად.
↳ საჭმლის მომზადების დრო ციმციმებს ეკრანზე.
6 დააჭირეთ ( ) დასადასტურებლად, მრავალფუნქციური ქვაბი იწყებს მუშაობას არჩეულ რეჟიმში.
7 მრავალფუნქციური ქვაბი ავტომატურად გადადის თბილად შენახვის რეჟიმში, როცა საჭმლის მომზადების პროცესი დასრულდება.
↳ ინთება თბილად შენახვის ინდიკატორი ( ).

საჭმლის მომზადების დროის, წნევისა და დაყოვნებული გაშვების დარეგულირება

შენიშვნა

- შეუძლებელია საჭმლის მომზადების დროის დარეგულირება ფუნქციებისთვის: ბრინჯი და თბილად შენახვა .
- წნევის დროის დარეგულირება შეუძლებელია ფუნქციებისთვის: ნელი მომზადება დაბალი , ნელი მომზადება მაღალი , ორთქლზე მომზადება , ბრინჯი , ტოლმა , იოგურტი , ჯემი , სოტე , სოუსის გასქელება , შეთბობა/ცხობა და თბილად შენახვა .

მენიუს პუნქტების არჩევით შეგიძლიათ დაარეგულიროთ საჭმლის მომზადების დრო, წნევა და დაყოვნებული გაშვება.

1 სასურველი ფუნქციის არჩევის შემდეგ ხანგრძლივად დააჭირეთ ( ) საჭმლის მომზადების დროის დასარეგულირებლად (სურ. 15).
↳ დროის ინდიკატორი გამოჩნდება ეკრანზე.
↳ მომზადების დრო ციმციმებს ეკრანზე.
2 დააჭირეთ ( ) ან ( ) დროის დასაყენებლად (სურ. 16).
3 დააჭირეთ ( ) დასადასტურებლად. დააჭირეთ ( ) ან ( ) წნევის დასაყენებლად (სურ. 17).
↳ წნევის ინდიკატორი kPa გამოჩნდება ეკრანზე.
↳ წნევა ციმციმებს ეკრანზე.
4 დააჭირეთ ( ) დასადასტურებლად. დააჭირეთ ( ) ან ( ) გაშვების დაყოვნების დროის დასაყენებლად (სურ. 18).
↳ გაშვების დაყოვნების ინდიკატორი გამოჩნდება ეკრანზე.
5 დააჭირეთ ( ) დასადასტურებლად, მრავალფუნქციური ქვაბი იწყებს მუშაობას არჩეულ რეჟიმში.

შენიშვნა

- სურვილისამებრ შეგიძლიათ გაზარდოთ მომზადების წნევა კიდევ უფრო ნაზი შედეგის მისაღწევად ან შეამციროთ მომზადების წნევა, თუკი კონსისტენცია ზედმეტად რბილად გეჩვენებათ.
- დააჭირეთ ( ) საჭმლის მომზადების დროის/წნევის/დაყოვნებული გაშვების პარამეტრის გასაუქმებლად.

ინგრედიენტის დამატება

ამ ფუნქციის მეშვეობით შეძლებთ გახსნათ სახურავი წნევის ქვეშ საჭმლის მომზადებისას და დაამატოთ მეტი ინგრედიენტი.

შენიშვნა

- ინგრედიენტის დამატების ფუნქცია ხელმისაწვდომია წნევის ქვეშ საჭმლის მომზადების ყველა მენიუში.

1 საჭმლის მომზადების პროცესის დაწყების შემდეგ აინთება ( ) ღილაკი, თუ შერჩეული ფუნქცია ინგრედიენტის დამატების შესაძლებლობას იძლევა.
2 შეგიძლიათ ნებისმიერ დროს დააჭიროთ ( ) წნევის შენარჩუნების პროცესში.
↳ საჭმლის მომზადების მიმდინარე პროცესი ჩერდება, მრავალფუნქციური ქვაბი გამოსცემს სიგნალს და იწყებს წნევის დაგდებას.
3 როდესაც წნევა მთლიანად დაეცემა, აციმციმდება სახურავის განბლოკვის ინდიკატორი და მრავალფუნქციური ქვაბი გამოსცემს სიგნალს. შეგიძლიათ გახსნათ ზედა სახურავი სასურველი ინგრედიენტების დასამატებლად (სურ. 19).
4 დაატრიალეთ სახელური საათის ისრის მიმართულებით, რათა ზედა სახურავი დაიხუროს.
5 თუ ორი წუთის განმავლობაში ინგრედიენტებს არ დაამატებთ, მრავალფუნქციური ქვაბი განაახლებს საჭმლის მომზადების წინა პროცესს.

სოუსის გასქელება

შენიშვნა

- ლოდინის რეჟიმში სოუსის ( ) გასქელების ფუნქცია ვრცელდება საჭმლის მომზადების ყველა ფუნქციაზე.
- თბილად შენახვის რეჟიმში სოუსის გასქელების ( ) ფუნქცია არ ვრცელდება შემდეგ ფუნქციებზე: შეთბობა/ცხობა , ბრინჯი , ტოლმა , იოგურტი და ჯემი .
- ნაგულისხმევი დრო შეადგენს 8 წუთს, შეგიძლიათ დააყენოთ 5-დან 15 წუთამდე დრო.
- როდესაც სოუსის გასქელების ფუნქცია მუშაობს, დააჭირეთ ( ) გასაუქმებლად.
- ამ ფუნქციის გამოყენებისას დატოვეთ სახურავი გახსნილი.

1 დააჭირეთ ( ) ღილაკს ლოდინის რეჟიმში ან თბილად შენახვის რეჟიმში (სურ. 20).
↳ აისახება საჭმლის მომზადების ნაგულისხმევი დრო.
2 დააჭირეთ ( ) ან ( ) სასურველი საჭმლის მომზადება დროის დასაყენებლად. დააჭირეთ ( ) დასადასტურებლად.
3 მრავალფუნქციური ქვაბი ავტომატურად გადადის თბილად შენახვის რეჟიმში საჭმლის მომზადების პროცესის დროის ამოწურვის შემდეგ.
↳ ინთება თბილად შენახვის ინდიკატორი ( ).

ბავშვებისგან დაბლოკვის დაყენება

იმისათვის, რომ დაიცვათ თქვენი ბავშვი მოწყობილობის გამოყენებისგან ან თავიდან აიცილოთ მოულოდნელი ოპერაციები საჭმლის მომზადების დროს, შეგიძლიათ დააყენოთ ბავშვისგან დაბლოკვის ფუნქცია.

1 საჭმლის მომზადების პროცესის დაწყების შემდეგ ხანგრძლივად დააჭირეთ ( ) 3 წამის განმავლობაში ბავშვისგან დაბლოკვის გასააქტიურებლად (სურ. 21).
↳ სხვა ღილაკები არ რეაგირებს.
2 ბავშვისგან დაბლოკვის გამოსართავად კვლავ ხანგრძლივად დააჭირეთ 3 წამის განმავლობაში ( ) ღილაკს.

„ჩემი რჩეული“ მენიუს დაყენება

შეგიძლიათ დააყენოთ ნებისმიერი სამი ვარიანტი „ჩემი რჩეული“ მენიუს სახით. პარამეტრებში რაიმე ცვლილების შეტანამდე სამი ნაგულისხმევი მენიუა საჭმლის მომზადება წნევის ქვეშ - ძროხის ხორცი ( ) - .

თუ გსურთ შეცვალოთ „ჩემი რჩეული“ ფუნქციებით ორთქლზე მომზადება - ღორის ხორცი ( ), მიჰყევით ქვემოთ მოცემულ ნაბიჯებს:

1 დააჭირეთ ( ) 3 წამის განმავლობაში, სანამ ( ) არ აციმციმდება (სურ. 22).
↳ ციმციმებს.
↳ ციმციმებს ნაგულისხმევი მენიუს ხატულები.
2 დააჭირეთ ( ) რამდენჯერმე, სანამ ეკრანზე არ აციმციმდება .
3 დააჭირეთ ( ) ან ( ) შემდეგის ასარჩევად: ორთქლზე მომზადება - ღორის ხორცი ( ) (სურ. 23).
4 დააჭირეთ ( ) დასადასტურებლად. დააჭირეთ ( ) ან ( ) საჭმლის მომზადების დროის დასაყენებლად.

შენიშვნა

- წნევის ქვეშ საჭმლის მომზადების ფუნქციისთვის, უნდა დააყენოთ წნევა ახალი რჩეული მენიუს შენახვამდე.

5 დააჭირეთ ( ) დასადასტურებლად (სურ. 24).
↳ ძველი მენიუ -ში წარმატებით შეიცვალა ახლით.
6 შეასრულეთ ნაბიჯები 1-5 ან დასაყენებლად.
7 რამდენჯერმე დააჭირეთ ( ) ჩემს რჩეულ მენიუში შესასვლელად, დააჭირეთ ( ) საჭმლის მომზადების პროცესის დასაწყებად.

4 გაწმენდა და მოვლა

შენიშვნა

- გაწმენდის დაწყებამდე გამორთეთ მრავალფუნქციური ქვაბი ქსელიდან.
- გაწმენდამდე დაელოდეთ სანამ მრავალფუნქციური ქვაბი საკმარისად გაცივდება.

შიდა სახურავი

- მოხსენით ხრახნი ტემპერატურის რეგულატორის გარშემო საათის ისრის საწინააღმდეგო მიმართულებით (სურ. 25).
- დაიჭირეთ მოსახსნელი შიდა სახურავი და გამოწიეთ გარეთ, გასაწმენდად ზედა სახურავიდან მის მოსახსნელად.
- დაასველეთ ცხელი წყალში და გაწმინდეთ ღრუბლით (სურ. 26).
- მოსახსნელი შიდა სახურავის ასაწყობად სრულად მიამაგრეთ იგი ზედა სახურავზე, შემდეგ კი მოუჭირეთ ხრახნი ტემპერატურის რეგულატორის ირგვლივ საათის ისრის მიმართულებით.

ორთქლის ყუთი

- შეასრულეთ ზემოთ მოყვანილი ნაბიჯები შიდა სახურავის დასაშლელად.
- დაიშალეთ ორთქლის ყუთი შიდა სახურავიდან, როგორც ნაჩვენებია ქვემოთ (სურ. 27):
- ჩაასხით ონკანის წყალი ორთქლის ყუთის უკანა მხარეს მდებარე ხვრელში, შეავსეთ იგი წყლით და შეანჯღრიეთ, რათა კარგად გაიწმინდოს და დარწმუნდეთ, რომ საკვების ნარჩენები არ დარჩა. დასუფთავების დასრულების შემდეგ კვლავ დაამაგრეთ ორთქლის ყუთი შიდა სახურავზე (სურ. 28).

ტივტივა

- დაიჭირეთ რეზინის ზესადები ტივტივას გარშემო და გამოწიეთ გარეთ ზედა სახურავიდან მის ამოსაღებად. რეგულარულად გაასუფთავეთ იგი წყლით და თვალი ადევნეთ, რომ საკვების ნარჩენები არ მიეკრას, წინაადმდეგ შემთხვევაში შეიძლება გაგიჭირდეთ სახურავის გახსნა (სურ. 29).
- ტივტივას ასაწყობად მოათავსეთ მისი თხელი ბოლო სახურავის ხვრელში და დააყენეთ რეზინის რგოლი ტივტივას გარშემო (სურ.30).
- ასევე შეგიძლიათ დაამატოთ ქვაბში წყალი და ჩართოთ ორთქლის ფუნქცია, რომელიც დაგეხმარებათ გაწმენდაში.

წნევის მარეგულირებელი

- დაიჭირეთ წნევის რეგულატორის სახელური და ფრთხილად ამოიღეთ. გარეცხეთ ონკანის წყლის ქვეშ საკვების ნარჩენების მოსაშორებლად, შეგიძლიათ გამოიყენოთ კბილსაჩიჩქნი (სურ. 31).
- დაიჭირეთ წნევის მარეგულირებლის მარჯვენა სახელური და დააყენეთ იგი შიდა სახურავზე (სურ. 32).

მამჭიდროებელი რგოლი

შენიშვნა

- არ მოხსნათ მამჭიდროებელი რგოლი ძალის გამოყენებით, ის გაჟონავს, თუ სრულად არ იქნება დამაგრებული.

- მოათავსეთ მამჭიდროებელი რგოლი ღარით ზემოთ ბრტყელ ზედაპირზე (სურ. 33).
- მოათავსეთ მოსახსნელი შიდა სახურავის უკანა მხარე მამჭიდროებელ რგოლზე (სურ. 34).
- ჩასვით შიდა სახურავის გარე კიდე ღარში, დარწმუნდით, რომ მამჭიდროებელი რგოლი კარგად დაჯდა სახურავზე (სურ. 35).

შიდა სივრცე

გარე სახურავის შიდა მხარე, ძირითადი კორპუსი და გამათბობელი ელემენტი:
- გაწმინდეთ სველი ქსოვილით.
- დარწმუნდით, რომ მოაშორეთ მრავალფუნქციურ ქვაბში ჩამაგრებული საკვების ყველა ნარჩენი.

შენიშვნა

- არ მოხსნათ მამჭიდროებელი რგოლი ძალის გამოყენებით, ის გაჟონავს, თუ სრულად არ იქნება დამაგრებული.

გარე მხარე

გარე სახურავის ზედაპირი და ძირითადი კორპუსის გარე მხარე:
- გაწმინდეთ საპნიან წყალში გაჟღენთილი ქსოვილით.
- გამოიყენეთ მხოლოდ რბილი და მშრალი ქსოვილი მართვის პანელის გასაწმენდად.

აქსესუარები და შიდა ქოთანი

წვნიანის ჭურჭელი და შიდა ქვაბი.
- დასველეთ ცხელ წყალში და გაწმინდეთ ღრუბლით.

5 გადამუშავება

ეს სიმბოლო ნიშნავს, რომ ეს პროდუქტი ჩვეულებრივ საყოფაცხოვრებო ნარჩენებთან ერთად არ უნდა განთავსდეს (2012/19/EU).

დაიცავით თქვენი ქვეყნის წესები, რომლებიც ელექტრული და ელექტრონული პროდუქტების განცალკევებით შეგროვებას ეხება. ნარჩენების სწორი განთავსება ხელს უწყობს გარემოსა და ადამიანის ჯანმრთელობისთვის უარყოფითი შედეგების თავიდან აცილებას.

6 გარანტია და მხარდაჭერა

„Versuni“ გთავაზობთ ორწლიან გარანტიას ამ პროდუქტის შეძენის შემდეგ. ეს გარანტია არ იქნება მოქმედი, თუ წუნი გამოწვეულია არასწორი გამოყენებით ან არაკვალიფიციური ტექნიკური მომსახურებით. ჩვენი გარანტია გავლენას არ ახდენს თქვენს სამომხმარებლო უფლებებზე, კანონის შესაბამისად. დამატებითი ინფორმაციის მისაღებად ან გარანტიის გამოსაყენებლად, გთხოვთ ეწვიოთ ჩვენს ვებგვერდს: **www.philips.com/support.**

7 ტექნიკური მახასიათებლები

მოდელი	ნომინალური გამომავალი სიმძლავრე	ნომინალური ტევადობა	დიამეტრი
HD2151	910W - 1090W	5,0 ლ	22 სმ

შენიშვნა

- გამორთეთ მრავალფუნქციური ქვაბი კვების წყაროდან, თუ არ იყენებთ დიდი ხნის განმავლობაში.

8 ხარვეზების აღმოფხვრა

თუ ამ მოწყობილობის გამოყენებისას შეგექმნებათ პრობლემები, სერვისთან დაკავშირებამდე შეამოწმეთ შემდეგი პუნქტები. თუ ვერ გადაჭრით პრობლემას, დაუკავშირდით Philips-ის მომხმარებელთა მხარდაჭერის ცენტრს თქვენს ქვეყანაში.

პრობლემა	გადაწყვეტა
შემექმნა ზედა სახურავის დახურვის პრობლემა.	• შიდა სახურავი ცუდად არის აწყობილი. დარწმუნდით, რომ შიდა სახურავი და მამჭიდროებელი რგოლი კარგად არის აწყობილი. • სახელური არის პოზიციაში. დაატრიალეთ იგი საათის ისრის საწინააღმდეგო მიმართულებით პოზიციისკენ.
მიჭირს ზედა სახურავის გახსნა წნევის დაგდების შემდეგ.	• დარწმუნდით, რომ სახელური არის პოზიციაში. • მცურავი სარქვლის ძირში შეიძლება იყოს საკვების ნარჩენები. არ გახსნათ ძალის გამოყენებით, ამან შეიძლება გამოიწვიოს დამწვრობა. დაელოდეთ მოწყობილობის გაგრილებას (დაახლოებით 30 წუთი) და შემდეგ რამდენჯერმე გადაატრიალეთ სახელური წინ და უკან.
საჭმელი არ არის მზად.	• შეირჩა არასწორი ფუნქცია ან დრო, გაზარდეთ საჭმლის მომზადების დრო ან შეცვალოთ დამზადების მეთოდი. • მრავალფუნქციური ქვაბის ჩართვამდე დარწმუნდით, რომ გამათბობელ ელემენტზე და შიდა ქვაბის გარე ნაწილზე არ არის საჭმლის ნარჩენები. • გამათბობელი ელემენტი დაზიანებულია, ან შიდა ქვაბი დეფორმირებულია. მიიტანეთ ქვაბი თქვენს Philips-ის სავაჭრო აგენტთან ან სერვისცენტრში, რომელიც უფლებამოსილია კომპანია Philips-ის მიერ.
ჰაერი ან ორთქლი გადის სახურავიდან ან ორთქლის გამწოვიდან.	• თავსახურის ხრახნი ტემპერატურის რეგულატორის გარშემო მოშვებულია. მჭიდროდ მიამაგრეთ თავსახურის ხრახნი შესაბამისი ხელსაწყოებით. • მამჭიდროებელი რგოლი ცუდად არის აწყობილი. დარწმუნდით, რომ ის კარგად არის აწყობილი მოსახსნელი შიდა სახურავის გარშემო. • მამჭიდროებელი რგოლში არის საკვების ნარჩენები. დარწმუნდით, რომ მამჭიდროებელი რგოლი სუფთაა. • მცურავი სარქველზე არის საკვების ნარჩენები. გაასუფთავეთ მცურავი სარქველი. • წნევის რეგულატორში არის საკვების ნარჩენები. გაწმინდეთ წნევის რეგულატორი. • წნევის რეგულატორი ცუდად არის აწყობილი. დარწმუნდით, რომ იგი კარგად არის აწყობილი. • სახურავი არ არის მთლიანად დახურული და ჩაკეტილი. დარწმუნდით, რომ სახურავი მთლიანად არის დამაგრებული და ჩაკეტილია სწორ პოზიციაში.
ეკრანზე ჩნდება შეცდომის კოდები: E1, E2, E3, E8, E10, E11 ან E16.	• მრავალფუნქციურ ქვაბი გაუმართავია. მიიტანეთ მოწყობილობა Philips-ის სავაჭრო აგენტთან ან სერვისცენტრში, რომელიც უფლებამოსილია კომპანია Philips-ის მიერ.
ზემოთ ჩამოთვლილი პრობლემები კვლავ არსებობს.	• მრავალფუნქციურ ქვაბს აქვს გაუმართაობა. ამ შემთხვევაში გთხოვთ: (1) დამოუკიდებელი მომსახურება. დაუკავშირდით მომხმარებელთა მხარდაჭერის ცენტრს და ჩვენ მოგაწვდით ინსტრუქციებს და დაგეხმარებით პრობლემის მოგვარებაში ვიდეოთი. (2) მომსახურება სერვისცენტრში. მიიტანეთ თქვენი პროდუქტი Philips-ის სერვისცენტრში. (3) ადგილზე მომსახურება. დაგვიკავშირდით და ჩვენ დაგეხმარებით თქვენი პროდუქტისთვის კომპანია Philips-ით ავტორიზებული რემონტის მიღებაში, დამატებითი საფასურის გადახდის გარეშე.

Кыргызча

1 Маанилүү

Шайманды колдонуудан мурун бул коопсуздук баракчасын жакшылап окуп чыгыңыз жана келечекте колдонуу үчүн сактап коюңуз.

Коркунуч

- Шайманды сууга салбоо керек.

Эскертүү

- Шайманды туташтыруудан мурун, андагы көрсөтүлгөн чыңалуу жергиликтүү электр чыңалуусуна туура келерин текшериңиз.
- Бул шайман үй тиричилигинде жана ошондой эле төмөнкү учурларда колдонулат:
  - дүкөндөрдөгү, кеңселердеги жумушчулардын ашканаларында жана башка жумушчулар чөйрөсүндө;
  - чарба үйлөрүндө;
  - мейманканаларда, мотелдерде жана башка турак жай чөйрөсүндөгү кардарлар тарабынан;
  - “Эс алуу” жана эртең мененки тамактануу чөйрөсүндө.
- Эгер коопсуз пайдалануу боюнча нускамалар менен таанышып же көзөмөл алдында болуп, шаймандын коркунучтары тууралуу кабарланган болсо, бул шайманды физикалык жактан, сезүү жөндөмү же акыл-эси чектелген адамдар же тажрыйбасыз адамдар колдоно алат.
- Балдар шайман менен ойнобошу керек.
- Жаш балдарга шайманды тазалоого же техникалык тейлөө иштерин жүргүзүүгө тыюу салынат.
- Бул шайманды балдар колдонбошу керек.
- Шайманды жана анын шнурун балдар жетпейт турган жерге коюңуз.
- Эгерде электр шнурунун топтому бузулган болсо, аны өндүрүүчү тарабынан сунушталган шнур топтому менен алмаштыруу керек.
- Шайман тышкы таймер же өзүнчө алыстан башкаруу пульту менен иштөөгө арналган эмес.
- ЭСКЕРТҮҮ: мүмкүн болгон жараакаттарды албоо үчүн ар дайым көрсөтмөлөрдү аткарыңыз жана шайманды туура колдонуңуз.
- ЭСКЕРТҮҮ: потенциалдуу коркунучту болтурбоо үчүн электр туташтыргычына суунун төгүлүшүнө жол бербеңиз.
- Абайлаңыз: жылытуучу элементтин бети колдонулгандан кийин калган жылуулукка дуушар болот.
- Тамакка тие турган жерлерди тазалоо үчүн таза жана жумшак чүпүрөк колдонуңуз.
- Шайманды жерге туташтырылган электр розеткасына гана туташтырыңыз. Ар дайым ачакейдин розеткага бекем сайылганын текшериңиз.
- Штепсель, электр шнуру, ички идиш, герметикалык шакек же негизги корпус бузулган болсо, приборду колдонбоңуз.
- Электр шнурун шайман коюлган столго же столдун четине илип койбоңуз.
- Электр тогуна туташтыруудан мурун жылытуучу элементтин жана ички казандын сырты таза жана кургак экенин текшериңиз.
- Суу колуңуз менен шайманды электр тогуна туташтырып же көзөмөл панелин кармабаңыз.
- Басым жөндөгүчүндөгү буу чыгаруучу каналдар бүтөлүп калбашы үчүн, дайыма текшерилип турушу керек.
- Шайманды туташтыруудан мурун розетканын таза жана кургак экенин текшериңиз.
- Контейнер басым жетишерлик түрдө төмөндөмөйүнчө ачылбашы керек.
- Үстүнкү капкактын астынан өтө көп аба же буу чыгып жатса, шайманды колдонбоңуз.
- Шорпо же илээшкек суюктукту бышырып жатканда, басымдын жөндөгүчүн буу чыгаруучу абалга буруп, басымды чыгарбаңыз, антпесе суюктук басымдын жөнгө салуучу клапанынан чыгып кетиши мүмкүн. Басым өз алдынча бошотулганга чейин жана калкып турган клапан үстүнкү капкакты ачуу үчүн түшкөнгө чейин күтө туруңуз.

Эскертүү

- Эч качан башка өндүрүүчүлөрдүн же Philips компаниясы атайын сунуштабаган аксессуарларды же бөлүктөрдү колдонбоңуз. Эгерде сиз мындай аксессуарларды же тетиктерди колдонсоңуз, анда сиздин кепилдигиңиз жараксыз болуп эсептелинет.
- Шайманды жогорку температурага жакындатпаңыз, ошондой эле иштеп жаткан же ысып турган мештин же плитанын үстүнө койбоңуз.
- Шайманды күн нуру түз тийген жерге койбоңуз.
- Шайманды туруктуу, горизонталдуу жана тегиз жерге коюңуз.
- Шайманды жылдыруу үчүн үстүнкү капкактын кармагычын эмес, капталдагы кармагычтарды колдонуңуз.
- Басымды жөнгө салуучу клапандан басым чыгарылып жатканда, ысык буу же суюктук чыгат. Колдоруңузду жана бетиңизди буу түтүгүнөн алыс кармаңыз.
- Ачакейди электр розеткасына туташтырып, аны күйгүзүүдөн мурун, ар дайым ички казанды шайманга салыңыз.
- Тамак бышыруу үчүн ички казанды ачык жалынга койбоңуз.
- Ички идишке доо кеткен болсо аны колдонбоңуз.
- Тыгыздагыч шакек таза жана жакшы абалда экенин текшериңиз.
- Шайман иштеп жаткан убакта кармай турган жерлер ысып кетиши мүмкүн. Шаймандын үстүн кармоодо өтө этият болуңуз.
- Бышыруу учурунда же капкакты ачып жатканда калкыган клапан менен басымды жөнгө салуучу клапандан ысык буунун чыгуусунан сак болуңуз. Буу тийгизбөө үчүн колуңузду жана бетиңизди шаймандан алыс кармаңыз.
- Шайман иштеп жатканда аны көтөрбөңүз жана жылдырбаңыз.
- Суунун сыртка ашып кетпеши үчүн ички идиште көрсөтүлгөн суунун максималдуу деңгээлинен ашык куйбаңыз.
- Бышыруу учурунда бышыруу буюмдарын казандын ичине салбаңыз.
- Берилген бышыруу идиштерин гана колдонуңуз. Курч приборлорду колдонуудан алыс болуңуз.
- Шаймандын ичине сызыктардын пайда болуусунун алдын алуу үчүн рак сымалдуулар жана моллюска сыяктуу азыктарды бышыруу сунушталбайт. Бышыруунун алдында катуу кабыктарды алып салыңыз.
- Капкака магниттик затты койбоңуз. Шайманды магниттик заттын жанында колдонбоңуз.
- Тазалоо же жылдыруудан мурун шайманды бөлмө температурасына чейин муздатыңыз.
- Колдонгондон кийин шайманды дайыма тазалаңыз. Шайманды идиш жуугуч машинада жуубаңыз.
- Эгерде шайманды көп убакытка чейин колдонбосоңуз, аны электр тогунан ажыратыңыз.
- Эгерде шайман туура эмес, кесипкөйлүк же жарым кесипкөйлүк максаттарда колдонулса же бул коопсуздук буклетиндеги нускамаларга ылайык колдонулбаса, анда кепилдик жараксыз болуп эсептелинет жана Philips компаниясы келтирилген зыян үчүн жоопкерчилик алуудан баш тартат.
- Бардык нускамаларды окуп чыгыңыз.
- Колдонуу учурунда балдарды басымдуу бышыргычка жакын жолотпоңуз.
- Басымдуу бышыргычты ысытылган мештин ичине салбаңыз.
- Басымдуу бышыргычты өтө кылдаттык менен жылдырыңыз. Ысык жерлерге тийбеңиз. Кармагычтарды жана буроолорду колдонуңуз. Керек болгон учурда, коргоону колдонуңуз.
- Басымдуу бышыргычты башка максаттарда колдонбоңуз.
- Бул шайман басым алдында бышырат. Басымдуу бышыргычты туура эмес колдонуу күйүп калууга алып келиши мүмкүн. Ысытуудан мурун бышыргыч туура жабылганын текшериңиз.
- Басымдуу бышыргычты эч качан күч менен ачпаңыз. Анын ички басымы толугу менен түшмөйүнчө ачпаңыз.
- Басымдуу бышыргычты эч качан суу кошпостон колдонбоңуз, бул аны бузуп салышы мүмкүн.
- Бышыргычты сыйымдуулугунун 2/3 бөлүгүнөн ашык толтурбаңыз. Күрүч же кургатылган жашылчалар сыяктуу бышыруу учурунда көөп кете турган тамактарды бышырууда, мешти сыйымдуулугунун жарымынан ашык толтурбаңыз.
- Колдонуу үчүн тиешелүү жылуулук булагын(-тарын) нускамаларга ылайык колдонуңуз.
- Басымдын таасири астында көөп кетиши мүмкүн болгон териси менен этти бышыргандан кийин (мисалы, өгүздүн тили), тери көөп турганда этти чукубаңыз; сиз күйүп калышыңыз мүмкүн.
- Камыр тамак бышырып жатканда, тамак сыртка ташып кетпеши үчүн, капкагын ачардын алдында бышыргычты акырын чайкап коюңуз.
- Ар бир колдонуудан мурун, клапандар бүтөлүп калбаганын текшериңиз. Колдонуу боюнча Нускамаларды караңыз.
- Тамакты катуу же жай кууруу үчүн эч качан басымдуу бышыргычты анын басым режиминде колдонбоңуз.
- Колдонуу боюнча нускамада көрсөтүлгөн техникалык тейлөө көрсөтмөлөрүнөн тышкары коопсуздук системаларынын эч бирин колдонбоңуз.
- Тийиштүү моделге ылайык өндүрүүчүнүн гана кам тетиктерин колдонуңуз. Тактап айтканда, бири-бирине шайкеш деп көрсөтүлгөн бир өндүрүүчүнүн корпусун жана капкагын колдонуңуз.
- Оңдоо иштери ыйгарым укуктуу кызматкерлер тарабынан гана жүргүзүлүшү керек.
- Басымдуу бышыргычты сактоодо кургак жерге коюу керек.
- Колдонуучунун нускамасын жүктөп алуу үчүн **www.philips.com/support** сайтына кириңиз.

Электр энергиясы өчкөндөгү камдык функциясы

Бул шайман электр энергиясы өчкөнгө чейинки абалын сактап калуучу камдык функцияга ээ.
- Эгерде бышыруу учурунда электр жарыгы үзгүлтүккө учураса жана электр менен камсыздоо 30 мүнөттүн ичинде калыбына келтирилсе, бышыруу убактысынын артка саноосу токтоп калган жерде уланат.
- Эгерде электр жарыгы шайман алдын ала коюлган режимге коюлган кезде үзгүлтүккө учураса жана электр менен камсыздоо 30 мүнөттүн ичинде калыбына келтирилсе, алдын ала коюлган убакытты артка саноо ал токтоп калган жерде уланат.
- Эгерде электр менен камсыздоо 30 мүнөттүн ичинде калыбына келбесе, шайман мурунку иштөө процессин уланта албайт, бирок күтүү режиминде калат.

Электромагниттик талаалар (ЭМТ)

Бул шайман электромагниттик талаа боюнча күчүндөгү стандарттарга жана эрежелерге жооп берет.

2 Сиздин универсалдуу бышыргычыңыз

Шайманды сатып алышыңыз менен куттуктайбыз! Philips’ке кош келиңиз!

Philips сунуштаган колдоону толук пайдалануу үчүн өнүмүңүздү **www.philips.com/welcome** баракчасынан каттоодон өткөрүңүз.

Коробкада эмне бар (1-сүрөт)

Башкы блок
Күрүч&шорпо чөмүчү
Электр шнуру
Буулоочу табак
Рецепт китеби
Ички казан
Чөнөөчү чыны
Алынуучу ички капкак
Колдонуучунун нускамасы
Кепилдик катасы
Көрсөтүү үчүн тез баштоо нускамасы

Өнүмдүн кыскача сүрөттөлүшү (2-сүрөт)

①	Үстүнкү капкак	⑩	Көзөмөл панели
②	Герметикалык шакек	⑪	Температура көзөмөлдөгүч
③	Алынуучу ички капкак	⑫	Буу коробкасы
④	Капкак гайкалары	⑬	Розетка
⑤	Коопсуздук клапаны	⑭	Капкакты ачуу баскычы
⑥	Бекитүүчү гайка	⑮	Капкакты жабуу/ачуу кармагычы
⑦	Калкып турган клапан	⑯	Буу түтүгү
⑧	Ички идиш	⑰	Басым жөндөгүч
⑨	Суунун деңгээлинин көрсөткүчү		

Көзөмөлдөөчү панелдин кыскача сүрөттөлүшү (3-сүрөт)

⑱	Капкактын жабылганын көрсөткүч	㉕	Басым тандоо көрсөткүчү
⑲	Ингредиент кошуу баскычы	㉖	Кечигип баштоо көрсөткүчү
⑳	Соусту коюулатуу баскычы	㉗	Меню тандоо баскычы
㉑	Мен жакшы көргөн баскычы	㉘	Меню тандоо баскычы
㉒	Эт кубиктеринин көлөмүн тандоо баскычы	㉙	Ырастоо/Балдардан коргоо баскычы
㉓	Балдардан коргоо көрсөткүчү	㉚	Жокко чыгаруу баскычы
㉔	Таймер тандоо көрсөткүчү	㉛	Капкак ачылуу көрсөткүчү

Бышыруу программасы

Бышыруу функциялары	Кошумча бышыруу функциялары	Демейки бышыруу убактысы	Жөнгө салынуучу бышыруу убактысы	Демейки басым (kPa)	Басымдын жөнгө салынуучу диапазону(kPa)
Басымдуу бышыруу	Уй эти ( )	30 мүнөт	3-59 мүнөт	70	20-70
	Тоок эти ( )	15 мүнөт	2-59 мүнөт	60	20-70
	Чочко эти ( )	15 мүнөт	0-59 мүнөт	70	20-70
	Кой эти ( )	20 мүнөт	3-59 мүнөт	70	20-70
	Деңиз азыктары ( )	3 мүнөт	1-59 мүнөт	40	20-70
	Нускамалар ( )	5 мүнөт	2-59 мүнөт	20	20-70
Жай бышыруу Төмөн	Уй эти ( )	12 саат	2-12 саат	Колдонулбайт	Колдонулбайт
	Тоок эти ( )	10 саат	2-12 саат	Колдонулбайт	Колдонулбайт
	Чочко эти ( )	10 саат	2-12 саат	Колдонулбайт	Колдонулбайт
	Кой эти ( )	10 саат	2-12 саат	Колдонулбайт	Колдонулбайт
	Деңиз азыктары ( )	8 саат	2-12 саат	Колдонулбайт	Колдонулбайт
	Нускамалар ( )	2 саат	2-12 саат	Колдонулбайт	Колдонулбайт
Жай бышыруу Жогору	Уй эти ( )	6 саат	2-12 саат	Колдонулбайт	Колдонулбайт
	Тоок эти ( )	4 саат	2-12 саат	Колдонулбайт	Колдонулбайт
	Чочко эти ( )	4 саат	2-12 саат	Колдонулбайт	Колдонулбайт
	Кой эти ( )	4 саат	2-12 саат	Колдонулбайт	Колдонулбайт
	Деңиз азыктары ( )	2 саат	2-12 саат	Колдонулбайт	Колдонулбайт
	Нускамалар ( )	2 саат	2-12 саат	Колдонулбайт	Колдонулбайт
Бууга бышыруу	Уй эти ( )	30 мүнөт	3-30 мүнөт	10	Колдонулбайт
	Тоок эти ( )	20 мүнөт	3-30 мүнөт	10	Колдонулбайт
	Чочко эти ( )	30 мүнөт	3-30 мүнөт	10	Колдонулбайт
	Кой эти ( )	30 мүнөт	3-30 мүнөт	10	Колдонулбайт
	Деңиз азыктары ( )	8 мүнөт	3-30 мүнөт	10	Колдонулбайт
	Нускамалар ( )	10 мүнөт	3-30 мүнөт	10	Колдонулбайт
Өзгөчө рецепт	Күрүч	14 мүнөт	Колдонулбайт	30	Колдонулбайт
	Шорпо	20 мүнөт	20-59 мүнөт	50	20-50
	Буурчак	20 мүнөт	20-59 мүнөт	70	20-70
	Голубцы	18 мүнөт	10-20 мүнөт	40	Колдонулбайт
	Йогурт	8 саат	6-12 саат	Колдонулбайт	Колдонулбайт
	Кыям	55 мүнөт	25-59 мүнөт	Колдонулбайт	Колдонулбайт
Соте		10 мүнөт	10-59 мүнөт	Колдонулбайт	Колдонулбайт
Жылытуу/Бышыруу		15 мүнөт	15-59 мүнөт	Колдонулбайт	Колдонулбайт
Жылуулукту сактоо		12 саат	Колдонулбайт	Колдонулбайт	Колдонулбайт
Соусту коюулатуу		8 мүнөт	5-15 мүнөт	Колдонулбайт	Колдонулбайт

Эскертүүлөр

- Бул функцияларды колдонуп жатканда капкакты ачып коюңуз: Соте жана Соусту коюулатуу. Болбосо универсалдуу бышыргыч капкакты ачуу керектигин билдирген үн чыгарат.
- Бул функцияларды колдонуп жатканда капкакты жаап, бекитип коюңуз: Басымдуу бышыруу, Бууга бышыруу, Күрүч, Шорпо жана Буурчак. Эгерде сиз капкакты ачып койсоңуз, универсалдуу бышыргыч бышырууну токтотот, көрсөткүчү күйүп, үн чыгарат.
- Бышырууну капкак ачык же жабык абалда баштоого болот. Муну Жай бышыруу Төмөн, Жай бышыруу Жогору, Йогурт жана Жылуулукту сактоо функцияларына колдонууга болот.
- Бышырууну капкак ачык же жабык жана кулпуланган абалда баштоого болот. Муну Голубцы, Кыям жана Жылытуу/Бышыруу функцияларына колдонууга болот.
- Кол менен ( ) функциясын Жай бышыруу Төмөн, Жай бышыруу Жогору же Бууга бышырууда колдонуп жатканда, бышырууну баштаганга чейин бышыруу убактысын, бышыруу басымын жана алдын ала коюлган убакытты кол менен коюшуңуз керек.
- Бышыруу учурунда буу түтүгүнөн маал-маалы менен буу чыгып турат. Бул оптималдуу аба агымына ээ болуу жана тамак бышыруунун натыйжасын камсыз кылуу.үчүн керек.
- Басым күчөй баштаганда, универсалдуу бышыргыч автоматтык түрдө буу түтүгү аркылуу ички казандан муздак аба чыгарат. Бул сенсор бышыргычтын ичиндеги температураны жана басымды так сезип, көзөмөлдөп турушу үчүн керек.
- Бышыруу басымын каалаган текстурага тууралап койсо болот. Тамакты жумшартуу үчүн бышыруу басымын чоңойтуп же текстураны өтө жумшак десеңиз, бышыруу басымын төмөндөтө аласыз.

Бышырууга чейинки даярдыктар

Эскертүү

- Алынуучу ички капкак туура орнотулганын текшериңиз.

Эскертүү

- Ички идишти суунун деңгээлинин көрсөткүчтөрүнүн минимумунан ашпаган же суу деңгээлинин көрсөткүчтөрүнүн максимумунан ашык тамак жана суюктук менен толтурбаңыз.
- Бышыруу учурунда көөп кете турган тамак-аштар үчүн (мисалы, буурчак же кургатылган тамак-аштар үчүн), ички идишти тамак-аш менен суюктуктун 1/2 ашыгын толтурбаңыз.
- Күрүч бышыруу үчүн, ички казандын ички жагындагы суу деңгээлинин көрсөткүчүн караңыз. Ар дайым күрүчтүн ар кандай түрлөрүнө жана өзүңүздүн каалооңузга жараша суунун деңгээлин тууралап аласыз. Ички казандын ичинде көрсөтүлгөн максималдуу көлөмдөн ашырбаңыз.
- Бышыруу башталгандан кийин, учурдагы жумушту токтотуу үчүн, баскычын бассаңыз, шайман меню тандоо режимине өтөт.
- Бышыруу башталгандан кийин жана ички казанда басым пайда болгондон кийин, учурдагы бышырууну жокко чыгаруу үчүн баскычын басып, 3 секунд кармап турушуңуз керек (баскычты бир эле басып коюу жарабайт).
- БИР ГАНА баскычынын экранда күйүүсү универсалдуу бышыргыч күтүү режиминде экенин билдирет.

Универсалдуу бышыргычта бышыруу үчүн төмөнкү даярдыктарды аткарыңыз:

1 Капкакты кулпулоо/ачуу туткасын сааттын жебеси менен абалына бураңыз (4-Сүрөт).
2 Үстүнкү капкакты ачуу үчүн капкакты бошотуу баскычын басыңыз.
3 Универсалдуу бышыргычтан ички казанды алып чыгыңыз.
4 Алдын ала жуулган азыкты ички идишке салып, ички казандын сыртын жана түбүн жумшак чүпүрөк менен аарчып, кургатыңыз, анан кайра универсалдуу бышыргычка салыңыз (5-сүрөт).
5 Үстүнкү капкакты жабуу үчүн тутканы саат жебеси боюнча бураңыз.
6 Ачакейди розеткага сайыңыз (6-сүрөт).

Эскертүү

- Ички казандын сырты таза жана кургак экенин жана жылытуучу элементте же магниттик которгучта эч кандай калдыктын жоктугун текшериңиз.
- Ички идиш жылытуучу элемент менен туура байланышта экенин текшериңиз.

Басымдуу бышыруу

6 кошумча меню жеткиликтүү. Басымдуу бышыруу убактысы жана басымдын жөнгө салуучу диапазону үчүн “Функцияларга сереп” бөлүмүн караңыз.

1 “Бышырууга чейинки даярдыктар” бөлүмүндөгү кадамдарды аткарыңыз.
2 Басымдуу бышырууну тандоо үчүн же баскычын басыңыз ( ), ырастоону басыңыз (7-сүрөт).
3 Кошумча менюлардын биринтандоо үчүн же баскычын басыңыз.
   ↳ Тандалган бышыруу функциясы күйөт, демейки басым сактоо убактысы жана басымы экранда көрсөтүлөт.
4 Эт кубиктеринин көлөмүн тандоо үчүн баскычын басыңыз (8-сүрөт).
   Эттин өлчөмүн аныктоо:
   - кичине 3-6 cm
   - чоң 8-10 cm
5 Ырастоо үчүн баскычын басыңыз. Универсалдуу бышыргыч тандалган режимде иштей баштайт.
6 Универсалдуу бышыргыч бышыруу басымына жеткенде, басымдын кармалуу убактысы артка саноону баштайт.
7 Басымдын кармалуу убактысы бүткөндө, универсалдуу бышыргыч басым бошотуу этабына өтөт, kPa индикатору күйөт, универсалдуу бышыргыч убагы менен басымын бошото баштайт. Буу түтүгүн кармабаңыз.
8 Басым толугу менен бошотулганда, универсалдуу бышыргыч автоматтык түрдө жылуулукту сактоо режимине өтөт. Сиз үстүнкү капкакты кулпудан чечип, ача аласыз.
   ↳ Жылуулукту сактоо көрсөткүчү ( ) күйөт.

Бууга бышыруу

Бышыруу убактысы жана ар бир кошумча менюнун жөнгө салуучу диапазону үчүн “Функцияларга сереп” бөлүмүн караңыз.

Эскертүү

- Демейки бышыруу басымы 10kPa жана аны тууралоого болбойт.

1 “Бышырууга чейинки даярдыктар” бөлүмүндөгү кадамдарды аткарыңыз.
2 же баскычын басып, бууга бышырууну тандаңыз ( ), ырастоо үчүн баскычын басыңыз (10-сүрөт).
3 Кошумча менюлардын биринтандоо үчүн же баскычын басыңыз.
   ↳ Тандалган бышыруу функциясы күйөт, демейки басым сактоо убактысы жана басымы экранда көрсөтүлөт.
4 Ырастоо үчүн баскычын басыңыз. Универсалдуу бышыргыч тандалган режимде иштей баштайт.
5 Универсалдуу бышыргыч бышыруу басымына жеткенде, басымдын кармалуу убактысы артка саноону баштайт. Универсалдуу бышыргыч буу чыгарып жатып, жылыйт. Күйүп калбоо үчүн, бышыруу учурунда буу түтүгүн кармабаңыз.
6 Басымдын кармалуу убактысы бүткөндө, универсалдуу бышыргыч басым бошотуу этабына өтөт, kPa индикатору күйөт, универсалдуу бышыргыч убагы менен басымын бошото баштайт. Буу түтүгүн кармабаңыз.
7 Басым толугу менен бошотулганда, универсалдуу бышыргыч автоматтык түрдө жылуулукту сактоо режимине өтөт. Сиз үстүнкү капкакты кулпудан чечип, ача аласыз.
   ↳ Жылуулукту сактоо көрсөткүчү ( ) күйөт.

Өзгөчө рецепттер

Бул бышыруу функциясында 6 меню бар: Күрүч ( ), Шорпо ( ), Буурчак ( ), Голубцы ( ), Йогурт ( ) жана Кыям ( ).

Бышыруу убактысы жана жөнгө салуучу диапазону үчүн “Функцияларга сереп” бөлүмүн караңыз.

Эскертүү

- Йогурт ( ) жана Кыям ( ) - басымсыз бышыруучу менюлар.

1 “Бышырууга чейинки даярдыктар” бөлүмүндөгү кадамдарды аткарыңыз.
2 же баскычын басып, өзгөчө рецепттерди тандаңыз ( ), ырастоо үчүн баскычын басыңыз (11-сүрөт).
3 Кошумча менюлардын биринтандоо үчүн же баскычын басыңыз.
   ↳ Тандалган бышыруу функциясы күйөт, демейки басым сактоо убактысы жана басымы экранда көрсөтүлөт.
4 Ырастоо үчүн баскычын басыңыз. Универсалдуу бышыргыч тандалган режимде иштей баштайт.
5 Универсалдуу бышыргыч бышыруу басымына жеткенде, басымдын кармалуу убактысы артка саноону баштайт.
6 Басымдын кармалуу убактысы бүткөндө, универсалдуу бышыргыч басым бошотуу этабына өтөт, kPa индикатору күйөт, универсалдуу бышыргыч убагы менен басымын бошото баштайт. Буу түтүгүн кармабаңыз.
7 Басым толугу менен бошотулганда, универсалдуу бышыргыч автоматтык түрдө жылуулукту сактоо режимине өтөт. Сиз үстүнкү капкакты кулпудан чечип, ача аласыз.
   ↳ Жылуулукту сактоо көрсөткүчү ( ) күйөт.

Соте

Эскертүү

- Соте функциясын колдонууда капкакты ачып коюңуз, болбосо универсалдуу бышыргыч үн чыгарат.

1 “Бышырууга чейинки даярдыктар” бөлүмүндөгү кадамдарды аткарыңыз.
2 же баскычын басып, Соте бышырууну тандаңыз ( ), ырастоо үчүн баскычын басыңыз (12-сүрөт).
3 же баскычын басып, бышыруу убактысын тандаңыз (13-сүрөт).
   ↳ Бышыруу убактысы экранда күйүп өчөт.
4 Ырастоо үчүн баскычын басыңыз. Универсалдуу бышыргыч тандалган режимде иштей баштайт.
5 Бышыруу бүткөндө, универсалдуу бышыргыч күтүү режимине өтөт.

Жылытуу/Бышыруу

1 Муздаган тамакты бошотуп, ички казанга тегиз салыңыз.
2 Тамак өтө кургап кетпеши үчүн бир аз суу куюңуз. Суунун өлчөмү тамактын көлөмүнө жараша болот.
3 Капкакты жаап, ачакейди розеткага сайып, шайманды күйгүзүңүз.
4 Жылытуу/Бышыруу режимин тандоо үчүн же баскычын басыңыз ( ) (14-сүрөт).
5 же баскычын басып, бышыруу убактысын тандаңыз.
   ↳ Бышыруу убактысы экранда күйүп өчөт.
6 Ырастоо үчүн баскычын басыңыз. Универсалдуу бышыргыч тандалган режимде иштей баштайт.
7 Бышыруу толук бүткөндө, универсалдуу бышыргыч автоматтык түрдө жылуулукту сактоо режимине өтөт.
   ↳ Жылуулукту сактоо көрсөткүчү ( ) күйөт.

Бышыруу убактысын, басымын жана кечигип баштоону тууралаңыз

Эскертүү

- Күрүч жана Жылуулукту сактоо функцияларына бышыруу убактысын тууралай албайсыз.
- Басым деңгээли тууралонбайт: Жай бышыруу Төмөн, Жай бышыруу Жогору, Бууга бышыруу, Күрүч, Голубцы, Йогурт, Кыям, Соте, Соусту коюулатуу, Жылытуу/Бышыруу жана жылуулукту сактоо.

Меню тандоо учурунда сиз бышыруу убактысын, демейки басымды жана кечигип баштоону тууралай аласыз.

1 Каалаган функцияны тандагандан кийин, бышыруу убактысын тууралоо үчүн баскычын басып, кармап туруңуз (15-сүрөт).
   ↳ Убакыт көрсөткүчү экранда пайда болот.
   ↳ Бышыруу убактысы күйүп өчөт.
2 Убакытты коюу үчүн же баскычын басыңыз (16-сүрөт).
3 Ырастоо үчүн баскычын басыңыз. Басымды коюу үчүн же баскычын басыңыз (17-сүрөт).
   ↳ Басым көрсөткүчү kPa экранда пайда болот.
   ↳ Бышыруу басымы күйүп өчөт.
4 Ырастоо үчүн баскычын басыңыз. Кечигип баштоо убактысын коюу үчүн же баскычын басыңыз (18-сүрөт).
   ↳ Кечигип баштоо көрсөткүчү экранда пайда болот.
5 Ырастоо үчүн баскычын басыңыз. Универсалдуу бышыргыч тандалган режимде иштей баштайт.

Эскертүү

- Өзүңүздүн каалооңузга жараша тамакты жумшартуу үчүн бышыруу басымын чоңойтуп же текстураны өтө жумшак десеңиз, бышыруу басымын төмөндөтө аласыз.
- Бышыруу убактысын/басымын/кечигип баштоо жөндөөсүн жокко чыгаруу үчүн баскычын басыңыз.

Ингредиент кошуу

Бул функция менен сиз басымдуу бышыруу учурунда капкакты ачып, кошумча ингредиенттерди кошо аласыз.

Эскертүү

- Ингредиент кошуу функциясы бардык басымдуу бышыруу менюларында жеткиликтүү.

1 Бышыруу башталгандан кийин, эгерде тандалган функция ингредиентти кошууну колдосо баскычы күйөт.
2 Басым сактоо учурунда баскычын каалаган убакта басып койсоңуз болот.
   ↳ Учурдагы бышыруу токтойт, универсалдуу бышыргыч үн чыгарат жана басымды бошото баштайт.
3 Басым толук бошотулган, капкак ачылуу көрсөткүчү күйүп өчөт жана универсалдуу бышыргыч үн чыгарат. Сиз каалаган кошумча ингредиенттерди кошуу үчүн, үстүнкү капкакты ача аласыз (19-сүрөт).
4 Үстүнкү капкакты жабуу үчүн тутканы саат жебеси боюнча бураңыз.
5 Эгерде сиз ингредиенттерди эки мүнөттүн ичинде кошпосоңуз, универсалдуу бышыргыч мурунку бышырууну улантат.

Соусту коюулатуу

Эскертүү

- Күтүү режиминде, Соусту коюулатуу функциясы бардык бышыруу функцияларына колдонулат.
- Жылуулукту сактоо режиминде, Соусту коюлатуу функциясы бул функцияларга колдонулбайт: Жылытуу/Бышыруу, Күрүч, Голубцы, Йогурт жана Кыям.
- Демейки убакыт 8 мүнөт, сиз убакытты 5тен 15 мүнөткө чейин кое аласыз.
- Соусту коюулатуу функциясы иштеп жатканда, аны токтотуу үчүн баскычын басыңыз.
- Бул функцияны колдонуп жатканда, капкакты ачып коюңуз.

1 Күтүү же жылуулукту сактоо режиминде баскычын басыңыз (20-сүрөт).
   ↳ Демейки бышыруу убактысы көрүнөт.
2 Каалаган бышыруу убактысын коюу үчүн же баскычын басыңыз. Ырастоо үчүн баскычын басыңыз.
3 Бышыруу убактысы бүткөндөн кийин, универсалдуу бышыргыч автоматтык түрдө жылуулукту сактоо режимине өтөт.
   ↳ Жылуулукту сактоо көрсөткүчү ( ) күйөт.

Балдар кулпусун жөндөө

Балаңызды шайманды колдонуудан коргоо үчүн же тамак бышыруу учурунда күтүүсүз иштерди болтурбоо үчүн, сиз балдар кулпусун жөндөп койсоңуз болот.

1 Бышыруу башталгандан кийин, балдар кулпусун активдештирүүү үчүн баскычын 3 секунд басып туруңуз (21-сүрөт).
   ↳ Башка баскычтар жооп бербейт.
2 Балдар кулпусун өчүрүү үчүн кайра баскычын 3 секунд басып туруңуз.

Менин сүйүктүү менюмду жөндөө

Каалаган үч менюну “Менин сүйүктүүм” деп кое аласыз. Сиз жөндөөлөргө өзгөрүүлөрдү киргизгенге чейин, үч демейки менюлар Басымдуу бышыруу - Уй эти ( )- .

Эгерде сиз Менин сүйүктүүм менюсун- Бууга бышыруу - Чочко этине өзгөртөм десеңиз ( ), төмөнкү кадамдарды аткарыңыз:

1 күйгөнгө чейин баскычын басып, 3 секунд кармап туруңуз (22-сүрөт).
   ↳ күйүп өчөт.
   ↳ Демейки менюнун белгилери күйүп өчөт.
2 Экранда күйүп өчкөнгө чейин баскычын кайталап басыңыз.
3 Бууга бышыруу - Чочко эти ( )режимин тандоо үчүн же баскычын басыңыз (23-сүрөт).
4 Ырастоо үчүн баскычын басыңыз. Бышыруу убактысын коюу үчүн же баскычын басыңыз.

Эскертүү

- Басымдуу бышыруу функциясы үчүн, жаңы сүйүктүү менюну сактоодон мурун, басымды орнотушуңуз керек.

5 Ырастоо үчүн баскычын басыңыз (24-сүрөт).
   ↳ Эски меню жаңыга ийгиликтүү алмаштырылат.
6 же коюу үчүн 1-5 кадамдарды аткарыңыз.
7 Менин сүйүктүүм менюсун ачуу үчүн, баскычын кайра-кайра басыңыз, бышырууну баштоо үчүн баскычын басыңыз.

4 Тазалоо жана Тейлөө

Эскертүү

- Тазалоодон мурун, универсалдуу бышыргычты розеткадан сууруңуз.
- Тазалоодон мурун, универсалдуу бышыргыч толук муздаганга чейин күтө туруңуз.

Ички капкак

- Температура жөндөгүчүнүн айланасындагы бураманы сааттын жебесине каршы бураңыз (25-сүрөт).
- Ачылуучу ички капкакты кармап, тазалоо үчүн үстүнкү капкактан чыгаруу үчүн сыртка карай тартыңыз.
- Ысык сууга чылап, губка менен тазалаңыз (26-сүрөт).
- Алынуучу ички капкакты кошуу үчүн аны үстүнкү капкакка толук бекитип, андан соң гайканы температура жөндөгүчүнүн айланасына сааттын жебеси боюнча бурап коюңуз.

Буу коробкасы

- Ички капкакты ажыратуу үчүн жогорудагы кадамдарды аткарыңыз.
- Шток корпусун ички капкактан төмөндөгүчө ажыратыңыз (27-сүрөт):
- Буу коробкасынын арт жагындагы тешикке кран суусун буруп, аны суу менен толтуруп, тамактын калдыгы калбашы үчүн жакшылап тазалаңыз. Тазалоо бүткөндөн кийин, буу коробкасын ички капкакка кайра кошуп коюңуз (28-сүрөт).

Калкыгыч

- Калкыгычтын тегерегиндеги резина шакегин кармап, аны үстүнкү капкактан чыгаруу үчүн сыртты көздөй тартыңыз. Аны дайыма суу менен тазалап туруңуз жана анда эч кандай тамак-аш калдыктары калбашы керек, антпесе капкакты ачууда кыйынчылыкка туш болосуз (29-сүрөт).
- Калкыгычты кошуу үчүн анын ичке учун капкактын тешигине салыңыз жана резинанын шакегин калыгычтын айланасына кошуп алыңыз (30-сүрөт).
- Тазалоону жеңилдетүү үчүн суу куюп, буу функциясын баштасаңыз да болот.

Басым жөндөгүч

- Басым жөндөгүчтүн кармагычын кармап, аны акырын чыгарыңыз. Анын ичиндеги тамак калдыктарын кетирүү үчүн аны крандагы суу чайкаңыз же тиш чукугуч колдонуңуз (31-сүрөт).
- Басым жөндөгүчтүн оң кармагычын кармап, аны кайра ички капкакка киргизиңиз (32-сүрөт).

Герметикалык шакек

Эскертүү

- Герметикалык шакекти күч менен чыгарбаңыз, ал толук киргизилбесе суу агып чыга берет.

- Герметикалык шакекти түз жерде оюгун өйдө каратып коюңуз (33-сүрөт).
- Алынуучу ички капкактын тескери жагын герметикалык шакекке тагыңыз (34-сүрөт).
- Ички капкактын сырткы четин оюкка салыңыз, герметикалык шакек капкакка жакшы киргенин текшериңиз (35-сүрөт).

Ички бөлүк

Сырткы капкактын, башкы корпустун жана жылытуучу элементтин ичин:
- Ным чүпүрөк менен сүртүңүз.
- Универсалдуу бышыргычка жабышып калган бардык тамак-аш калдыктарын чыгарыңыз.

Эскертүү

- Герметикалык шакекти күч менен чыгарбаңыз, ал толук киргизилбесе суу агып чыга берет.

Сырткы бөлүк

Үстүнкү капкактын бетин жана башкы корпустун сыртын:
- Самын сууга нымдалган чүпүрөк менен сүртүңүз.
- Башкаруу панелин сүртүү үчүн жумшак жана кургак кездемени гана колдонуңуз.

Тетиктер жана ички казан

Шорпо чөмүчү жана ички казан.
- Ысык сууга чылап, губка менен тазалаңыз.

5 Кайра иштетүү

Бул белги бул өнүмдү кадимки тиричилик таштандылары менен бирге жок кылууга болбой тургандыгын билдирет (2012/19/EU). Электр жана электроникалык өнүмдөрдү өзүнчө топтоо боюнча өлкөңүздүн эрежелерин сактаңыз. Туура жок кылуу айлана-чөйрөгө жана адамдын ден соолугуна терс таасир этүүнүн алдын алат.

6 Кепилдик жана колдоо

Versuni бул өнүмдү сатып алгандан кийин эки жылдык кепилдик берет. Эгерде бузулуу туура эмес колдонуунун же начар тейлөөнүн айынан болгон болсо, бул кепилдик жараксыз болуп саналат. Биздин кепилдик мыйзам боюнча сиздин керектөөчү укуктарыңызга таасирин тийгизбейт. Кененирээк маалымат алуу же кепилдикти колдонуу үчүн биздин веб-сайтка баш багыңыз. **www.philips.com/support.**

7 Мүнөздөмөлөр

Модель	Номиналдык чыгуу кубаттуулугу	Номиналдык кубаттуулугу	Диаметр
HD2151	910Вт - 1090Вт	5,0 л	22 см

Эскертүү

- Көпкө чейин колдонбосоңуз, универсалдуу бышыргычты розеткадан сууруп коюңуз.

8 Мӯҳулӯштӯктӯрдӯ жоюу

Эгерде сиз бул шайманды колдонууда кӯйгӯйлӯргӯ туш болсоӯуз, тейлӯӯ борборуна кайрылуудан мурун төмӯнкӯ пунктТарды текшериӯиз. Эгерде кӯйгӯйдӯ чече албасаӯыз, ӯлкӯӯздӯгӯ Philips Кардарларды Тейлӯӯ Борборуна кайрылыӯыз.

Кӯйгӯй	Чечим
Үстүнкү капкакты оӯой менен жаба албай жатам.	• Ички капкак жакшы тагылган эмес. Ички капкак жана герметикалык шакек жакшы тагылганын текшериӯиз. • Кармагыч 🔒 абалда. Аны сааттын жебесине каршы 🔓 абалына бураӯыз.
Басым бошотулгандан кийин үстүнкү капкакты ачууда кыйынчылыктарга туш болуп жатам.	• Кармагыч 🔓 абалда экенин текшериӯиз. • Калкыгыч клапандын түбүндӯ тамак-аш калдыктары болушу мүмкүн. Аны күч менен ачпаӯыз, ал күйүп калууга алып келиши мүмкүн. Шайман муздаганга чейин күтӯ туруӯуз (30 мүнӯттӯй), андан кийин кармагычты ары бери кайра-кайра бураӯыз.
Тамак бышкан жок.	• Туура эмес функция же убакыт тандалган, бышыруу убактысын кӯбӯйтүӯүз же бышыруу ыкмасын өзгӯртүӯүз. • Универсалдуу бышыргычты күйгүзүүдӯн мурун, жылытуучу элементте жана ички казандын сыртында эч кандай калдыктын жоктугун текшериӯиз. • Жылытуучу элемент бузулган, же ички идиш деформацияланган. Бышыргычты Philips дилерине же Philips уруксат берген тейлӯӯ борборуна алып барыӯыз.
Капкактан же буу түтүгүнӯн аба же буу чыгып жатат.	• Температура жӯндӯгүчүнүн айланасындагы гайка бош. Тиешелүү аспаптар менен гайканы бекем бекитиӯиз. • Герметикалык шакек жакшы тагылган эмес. Ал алынуучу ички капкактын айланасына жакшы тагылганын текшериӯиз. • Герметикалык шакекте тамак калдыктары бар. Герметикалык шакек таза экенин текшериӯиз. • Калкыгыч клапанда тамак калдыктары бар. Калкыгыч клапанды тазалаӯыз. • Басым кӯзӯмӯлдӯгүчүндӯ тамак калдыктары бар. Басым кӯзӯмӯлдӯгүчүн тазалаӯыз. • Басым кӯзӯмӯлдӯгүчү жакшы тагылган эмес. Ал жакшы тагылганын текшериӯиз. • Капкак толук жабылып, бекилген эмес. Капкак туура абалда толук бекитилип, жабылганын текшериӯиз.
Экранда E1, E2, E3, E8, E10, E11 же E16 пайда болуп жатат.	• Универсалдуу бышыргыча бузулуулар бар. Шайманды Philips дилерине же Philips уруксат берген тейлӯӯ борборуна алып барыӯыз.
Жогорудагы кӯйгӯйлӯр дагы деле болуп жатат.	• Универсалдуу бышыргыч бузулуп жатат. Мындай болсо, сураныч: (1) Өзүӯүз кылыӯыз кызматы. Кардарларды Тейлӯӯ Борборуна байланышыӯыз жана биз сизге кӯрсӯтмӯлӯрдү берип, кӯйгӯйдү видео менен чечүүгӯ жардам беребиз. (2) Жеткирип тейлӯӯ. Өнүмүӯүздү Philips тейлӯӯ кызматына алып барыӯыз. (3) Жеринде тейлӯӯ. Биз менен байланышыӯыз жана биз сиздин өнүмүӯүзгӯ Philips уруксат берген оӯдоону кошумча төлӯмсүз алууга жардам беребиз.

EAC

Мультибышыргыч
(Тез бышыруучу функциясы менен)
HD2151
220-240V~ 50-60Hz
910-1090W

Өндүрүүчү: ДАП Б. В., Туссендиепен 4 а, 9206АД Драхен, Нидерланды
Импорттоочу: кошумча маалымат алуу үчүн тиркемени караӯыз.
I класстагы жабдык
Үй тиричилигине керектӯӯ үчүн
Кытайда жасалган
Сактоо шарты, иштетүү
Температура 0 °C - 35 °C
Тийиштүү нымдуулугу 20 % - 75 %
Атмосфералык басым 85 - 109 kPa

Тоҷикӣ

1 Муҳим

Ин варақаи бехатариро пеш аз истифода бурдани дастгоҳ бодиққат хонед ва барои истинод дар оянда захира кунед.

Хатар

- Дастгоҳ набояд ба об фурӯ бурда шавад.

Огоҳӣ

- Пеш аз васл кардани он, санҷед, ки оё шиддати дар дастгоҳ нишондодашуда ба шиддати барқии маҳаллӣ мувофиқ аст ё не.
- Дастгоҳ барои истифода дар хона ё татбиқи шабеҳ пешбинӣ шудааст, ба монанди:
  - ҷойҳои ошхонаи кормандон дар мағозаҳо, офисҳо ва дигар муҳитҳои истиқоматӣ;
  - хонаҳои кишоварзӣ;
  - аз ҷониби мизоҷон дар меҳмонхонаҳо, мотелҳо ва дигар муҳитҳои намуди истиқоматӣ;
  - муҳити навъи хоб ва наҳорӣ.
- Ин дастгоҳ метавонад аз ҷониби шахсони дорои қобилияти ҷисмонӣ, ҳассосӣ ё ақлӣ ё таҷрибаи кофӣ ва дониш надошта истифода бурда шавад, агар ба онҳо назорат ё дастур оид ба истифодаи бехатарии дастгоҳ дода шуда бошад ва онҳо хатарҳои марбутро фаҳманд.
- Кӯдакон набояд бо асбоб бозӣ кунанд.
- Тозакунӣ ва нигоҳубини истифодабарандагон набояд аз ҷониби кӯдакон анҷом дода шавад.
- Ин дастгоҳ набояд аз ҷониби кӯдакон истифода шавад.
- Дастгоҳ ва сими онро аз дастрасии кӯдакон нигоҳ доред.
- Агар маҷмӯи сими барқӣ хароб шуда бошад, он бояд бо сими аз истеҳсолкунанда дастрасшуда иваз карда шавад.
- Таҷҳизот бо истифода аз вақтсанҷи беруна ё системаи алоҳидаи идоракунии дурдаст пешбинӣ нашудааст.
- ОГОҲӢ: Ҳамеша дастурҳоро иҷро намоед ва дастгоҳро дуруст истифода баред, то осеби эҳтимолиро пешгирӣ кунед.
- ОГОҲӢ: Боварӣ ҳосил намоед, ки ба пайвасткунаки барқ об рехта нашавад, то хатари эҳтимолиро пешгирӣ кунед.
- Огоҳӣ: Сатҳи унсури гармидиҳӣ пас аз истифода ба гармии боқимонда дучор мешавад.
- Барои тоза кардани сатҳҳои дар тамос бо ғизо матои тоза ва мулоимро истифода баред.
- Танҳо дастгоҳро ба васлаки барқи пайвасткшуда пайваст кунед. Ҳамеша боварӣ ҳосил кунед, ки сими барқ ба васлаки барқ сахт ворид карда шудааст.
- Агар васлак, сими барқӣ, деги дарунӣ, ҳалқаи мӯҳр ё танаи асосӣ осеб дида бошад, дастгоҳро истифода набаред.
- Нагузоред, ки сими барқӣ дар канори миз ё болои мизи корӣ, ки дар болои он дастгоҳ ҷойгир аст, овезон шавад.
- Боварӣ ҳосил кунед, ки пеш аз васл кардани васлаки барқ ба унсури гармидиҳӣ, беруни деги дохилӣ тоза ва хушк аст.
- Дастгоҳро бо дастҳои тар васл накунед ё ба панели идоракунӣ нарасед.
- Каналҳо дар танзимгари фишор, ки баромади буғро танзим мекунанд, бояд мунтазам тафтиш карда шаванд, то онҳо баста нашаванд.
- Пеш аз васл кардани дастгоҳ ба васлаки барқ, боварӣ ҳосил намоед, ки он тоза ва хушк аст.
- То он даме ки фишор ба қадри кофӣ паст нашавад, зарф набояд кушода шавад.
- Агар аз зери сарпӯши боло ҳаво ё буғи аз ҳад зиёд ҷорӣ шавад, дастгоҳро истифода набаред.
- Ҳангоми пухтупази шӯрбо ё моеъи часпанда, фишорро бо гардиши танзимгари фишор ба мавқеи вентилятсияи буғ водор накунед, вагарна моеъ метавонад аз клапани танзимкунандаи фишор барояд. Мунтазир бошед, ки фишор табиатан озод шавад ва клапани шинокунанда паст шавад, то сарпӯши боло кушода шавад.

Огоҳӣ

- Ҳеҷ гоҳ лавозимот ё қисмҳои дигар истеҳсолкунандагонро, ки Philips тавсия накардааст, истифода набаред. Агар шумо чунин лавозимот ё қисмҳоро истифода баред, кафолати шумо беэътибор мешавад.
- Дастгоҳро ба ҳарорати баланд нагузоред ва ба болои оташдон ё печи корӣ, ки ҳанӯз гарм нагузоред.
- Дастгоҳро ба нури бевоситаи офтоб нагузоред.
- Дастгоҳро дар сатҳи устувор, уфуқӣ ва ҳамвор ҷойгир кунед.
- Барои ҳаракат додани дастгоҳ дастаки болопӯшро истифода набаред, ба ҷои он дастакҳои паҳлӯиро истифода баред.
- Ҳангоме ки фишор аз клапани танзимгари фишор озод карда мешавад, буғи гарм ё моеъ хориҷ карда мешавад. Дастҳо ва рӯйро аз ҳавои буғ дур нигоҳ доред.
- Пеш аз он ки сими барқро ба васлаки барқ гузоред ва онро фурӯзон кунед, ҳамеша деги дохилиро ба дастгоҳ гузоред.
- Барои пухтани хӯрок деги даруниро мустақиман болои оташи кушода нагузоред.
- Агар деги деформатсия шуда бошад, деги даруниро истифода набаред.
- Боварӣ ҳосил кунед, ки ҳалқаи мӯҳр тоза ва дар ҳолати хуб аст.
- Ҳангоми кор кардани дастгоҳ сатҳи дастрас метавонад гарм шавад. Ҳангоми даст расондан ба дастгоҳ эҳтиёт шавед.
- Ҳангоми пухтупаз ё ҳангоми кушодани зарф аз буғи гарм аз клапани шинокунанда ва танзимгари фишор эҳтиёт шавед. Барои пешгирӣ кардани буғ дастҳо ва рӯйро аз дастгоҳ дур нигоҳ доред.
- Ҳангоми кор кардан дастгоҳро набардоред ва ба ҷойи дигар нагузоред.
- Барои пешгирӣ кардани рехтани об, аз сатҳи ҳадди ниҳоии об, ки дар зарфи дохилӣ нишон дода шудааст, нагузаред.
- Ҳангоми пухтупаз, асбобҳои пухтупазро ба дохили дег нагузоред.
- Танҳо асбобҳои пухтупази таъминшударо истифода баред. Истифодаи асбобҳои тезро пешгирӣ кунед.
- Барои пешгирӣ кардани харошидан тавсия дода мешавад, ки маҳсулотҳои харчанг ва моллюскҳо дошторо напазед. Пеш аз пухтан пӯстҳои сахтро хориҷ кунед.
- Ба зарф моддаи магнитӣ нагузоред. Дар наздикии моддаи магнитӣ дастгоҳро истифода набаред.
- Ҳамеша дастгоҳро то ҳарорати хона хунук кунед, то онро тоза кунед ё кӯчонед.
- Ҳамеша баъди истифода бурдан дастгоҳро тоза кунед. Дастгоҳро дар мошини зарфшӯй тоза накунед.
- Агар дастгоҳ ба муддати тӯлонӣ истифода нашавад, ҳамеша онро аз барқ ҷудо кунед.
- Агар дастгоҳ нодуруст ё бо мақсадҳои касбӣ ё ним касбӣ истифода шавад ё агар он мувофиқи дастурҳои ин варақаи бехатарӣ истифода нашавад, кафолат беэътибор мешавад ва Philips масъулиятро барои ҳамаи зарари расонидашударо рад мекунад.
- Ҳамаи дастурҳоро хонед.
- Ҳангоми истифода кӯдаконро ба назди зудпаз намонед.
- Зудпазро ба танӯри гарм нагузоредед.
- Зудпази зери фишорро бо эҳтиёти махсус ҳаракат диҳед. Ба сатҳҳои гарм даст нарасонед. Дастҳо ва тугмаҳоро истифода баред. Агар лозим бошад, муҳофизатро истифода баред.
- Зудпазро ба мақсади дигаре, ки барои он пешбинӣ нашудааст, истифода набаред.
- Ин дастгоҳ зери фишор мепазад. Истифодаи нодурусти зудпаз метавонад боиси сӯхтан гардад. Пеш аз истифода бурдани гармӣ, боварӣ ҳосил намоед, ки зудпаз дуруст пӯшида шудааст.
- Ҳеч гоҳ зудпазро бо қувва накушоед. Пеш аз кушодани он, боварӣ ҳосил кунед, ки фишори дохилии он комилан коҳиш ёфтааст.
- Ҳеҷ гоҳ зудпази худро бе илова кардани об истифода набаред, ин ба он зарари ҷиддӣ мерасонад.
- Зудпазро аз 2/3 ҳиссаи он пур накунед. Ҳангоми пухтани маҳсулотҳои хӯрокворӣ, ки ҳангоми пухтупаз зиёд мешаванд, масалан биринҷ ё сабзавоти хушкшуда, печро то нисфи иқтидори он пур накунед.
- Мувофиқи дастурҳои истифода манбаъ(ҳо)и мувофиқи гармиро истифода баред.
- Пас аз пухтани гӯшт бо пӯст (масалан, забони барзагов), ки дар зери фишор варам карда метавонад, ҳангоми варам кардани пӯст гӯштро нахалонед; шояд сӯхта шавед.
- Ҳангоми пухтани хӯроки хамирӣ, пеш аз кушодани сарпӯш дегро оҳиста ларзонед, то аз хурӯчи ғизо пешгирӣ карда шавад.
- Пеш аз ҳар истифода, санҷед, ки клапанҳо маҳкам нашудаанд. Ба Дастурҳо барои истифода нигаред.
- Ҳеҷ гоҳ зудпазро дар ҳолати фишори он барои пухтани чӯқур ё ками хӯрок истифода набаред.
- Ҳеҷ кадоме аз системаҳои бехатариро берун аз дастурҳои нигоҳдории дар дастурамали истифода нишондодашударо вайрон накунед.
- Танҳо қисмҳои эҳтиётии истеҳсолкунандаро мувофиқи модели мувофиқ истифода баред. Махсусан, корпус ва сарпӯши ҳамон истеҳсолкунандаро истифода баред, ки мувофиқ аст.
- Таъмир бояд танҳо аз ҷониби кормандони ваколатдор анҷом дода шавад.
- Зудпазро ҳангоми нигоҳдорӣ бояд дар ҷои хушк гузоред.
- Барои зеркашии дастури корбар ба **www.philips.com/support** равед.

Функсияи нусхабардории эҳтиётӣ ҳангоми нокомии барқ

Ин дастгоҳ дорои функсияи нусхабардории эҳтиётӣ аст, ки ҳолати пеш аз қатъ шудани барқро захира мекунад.

- Агар нокомии барқ дар ҷараёни пухтупаз рух диҳад ва таъминоти барқ дар давоми 30 дақиқа аз нав барқарор карда шавад, ҳисобкунии вақти пухтупаз дар ҷое, ки гузошта шудааст, идома меёбад.
- Агар нокомии барқ дар ҳолати пешакӣ будани дастгоҳ рух диҳад ва таъминоти барқ дар давоми 30 дақиқа аз нав барқарор карда шавад, ҳисобкунии вақти пешакӣ дар ҷое, ки хомӯш шуд, идома меёбад.
- Агар таъминоти барқ дар муддати 30 дақиқа барқарор карда нашавад, дастгоҳ метавонад бо раванди қаблии кор идома надиҳад, аммо дар ҳолати интизорӣ мемонад.

Майдонҳои электромагнитӣ (EMF)

Ин дастгоҳ бо стандартҳо ва қоидаҳои амалкунанда оид ба таъсири майдонҳои электромагнитӣ мувофиқат мекунад.

2 Печи мултифункционалии шумо

Шуморо бо харидатон табрик намуда ба Philips хуш омадед мегӯем!

Барои пурра истифода бурдан аз дастгирии пешниҳодкардаи Philips, маҳсулоти худро дар **www.philips.com/welcome** сабти ном кунед.

Дар қуттӣ чӣ аст (рас. 1)

Воҳиди асосӣ
Косаи биринҷ ва шӯрбоКосаи
Сими барқСарпӯши
Табақ барои пухтупаз
Китоби
Дастури оғози зуд барои намоиш
Деги дохилӣ
андозагирӣ
дарунии ҷудошаванда
Дастури Корбар
дастурҳоКорти кафолат

Шарҳи маҳсулот (рас. 2)

①	Сарпӯши боло	⑩	Сафҳаи идоракунӣ
②	Ҳалқаи мӯҳр	⑪	Танзимкунандаи ҳарорат
③	Сарпӯши дарунии ҷудошаванда	⑫	Қуттии буғӣ
④	Гайкаҳои сарпӯш	⑬	Васлаки барқ
⑤	Клапани бехатарӣ	⑭	Тугмаи кушодани сарпӯш
⑥	Гайкаи пайвандкунанда	⑮	Дастаки қулф/кушодани сарпӯш
⑦	Клапани шинокунанда	⑯	Ҷойи буғбарор
⑧	Деги дохилӣ	⑰	Танзимкунандаи фишор
⑨	Нишондиҳандаи сатҳи об		

Шарҳи сафҳаи идоракунӣ (рас. 3)

⑱	Нишондиҳандаи қулфи сарпӯш	㉕	Нишондиҳандаи интихоби фишор
⑲	Тугмаи илова кардани маҳсулот	㉖	Нишондиҳандаи оғози таъхир
⑳	Тугмаи ғафшавии соус	㉗	Тугмаи интихоби меню
㉑	Тугмаи дӯстдоштаи ман	㉘	Тугмаи интихоби меню
㉒	Тугмаи интихоби андозаи мукаабҳои гӯшт	㉙	Тугмаи тасдиқ/Тугмаи қулфи кӯдак
㉓	Нишондиҳандаи қулф аз кӯдакон	㉚	Тугмаи бекор кардан
㉔	Нишондиҳандаи интихоби вақтсанҷ	㉛	Нишондиҳандаи кушодани сарпӯш

Барномаи пухтупаз

Функсияи пухтупаз	Функсияи иловагии пухтупаз	Вақтипешфарзи пухтупаз	Вақти танзимшавандаи пухтупаз	Фишори пешфарз (kPa)	Диапазони танзимшавандаи танзими фишор(kPa)
Пухтупаз дар зери фишор	Гӯшти гов	30 дақиқа	3-59 дақиқа	70	20-70
	Паррандаи хонагӣ	15 дақиқа	2-59 дақиқа	60	20-70
	Гӯшти хук	15 дақиқа	0-59 дақиқа	70	20-70
	Гӯшти гӯсфанд	20 дақиқа	3-59 дақиқа	70	20-70
	Маҳсулоти баҳрӣ	3 дақиқа	1-59 дақиқа	40	20-70
	Дастӣ	5 дақиқа	2-59 дақиқа	20	20-70
Пухтани оҳиста Паст	Гӯшти гов	12 соат	2-12 соат	ДН	ДН
	Паррандаи хонагӣ	10 соат	2-12 соат	ДН	ДН
	Гӯшти хук	10 соат	2-12 соат	ДН	ДН
	Гӯшти гӯсфанд	10 соат	2-12 соат	ДН	ДН
	Маҳсулоти баҳрӣ	8 соат	2-12 соат	ДН	ДН
	Дастӣ	2 соат	2-12 соат	ДН	ДН
Пухтани оҳиста Баланд	Гӯшти гов	6 соат	2-12 соат	ДН	ДН
	Паррандаи хонагӣ	4 соат	2-12 соат	ДН	ДН
	Гӯшти хук	4 соат	2-12 соат	ДН	ДН
	Гӯшти гӯсфанд	4 соат	2-12 соат	ДН	ДН
	Маҳсулоти баҳрӣ	2 соат	2-12 соат	ДН	ДН
	Дастӣ	2 соат	2-12 соат	ДН	ДН
Пухтупази буғӣ	Гӯшти гов	30 дақиқа	3-30 дақиқа	10	ДН
	Паррандаи хонагӣ	20 дақиқа	3-30 дақиқа	10	ДН
	Гӯшти хук	30 дақиқа	3-30 дақиқа	10	ДН
	Гӯшти гӯсфанд	30 дақиқа	3-30 дақиқа	10	ДН
	Маҳсулоти баҳрӣ	8 дақиқа	3-30 дақиқа	10	ДН
	Дастӣ	10 дақиқа	3-30 дақиқа	10	ДН
Дастури махсус	Биринҷ	14 дақиқа	ДН	30	ДН
	Шӯрбо	20 дақиқа	20-59 дақиқа	50	20-50
	Лӯбиё	20 дақиқа	20-59 дақиқа	70	20-70
	Ролҳои карам	18 дақиқа	10-20 дақиқа	40	ДН
	Йогурт	8 соат	6-12 соат	ДН	ДН
	Мураббо	55 дақиқа	25-59 дақиқа	ДН	ДН
Бирён кардан бо тарзи махсус		10 дақиқа	10-59 дақиқа	ДН	ДН
Аз нав гарм кардан/Пухтан		15 дақиқа	15-59 дақиқа	ДН	ДН
Гарм нигоҳ доштан		12 соат	ДН	ДН	ДН
Ғафс шудани соус		8 дақиқа	5-15 дақиқа	ДН	ДН

Шарҳ

- Ҳангоми истифодаи ин функсияҳо сарпӯшро кушода нигоҳ доред: Бирён кардан ба таври махсус ва ғафс шудани соус. Дар акси ҳол, печи мултифункционалӣ ба шумо бо садо кардан хотиррасон мекунад, ки сарпӯшро бояд кушоед.
- Ҳангоми истифодаи ин функсияҳо сарпӯшро пӯшед ва қулф кунед: Пухтупаз дар зери фишор, пухтупази буғӣ, Биринҷ, Шӯрбо ва Лӯбиёгиҳо. Агар шумо сарпӯшро кушоед, печи мултифункционалӣ раванди пухтупазро қатъ мекунад, нишондиҳанда фурӯзон мешавад ва садо медиҳад.
- Шумо метавонед раванди пухтупазро бо сарпӯши кушода ё пӯшида оғоз кунед. Ин барои Пухтани оҳиста Паст, Пухтани оҳиста Баланд, Йогурт ва Гарм нигоҳ доштан татбиқ мешавад.
- Шумо метавонед раванди пухтупазро бо сарпӯши кушода ё пӯшида ва қулфшуда оғоз кунед. Ин барои ролҳои карам, Мураббо ва аз нав гарм кардан/Пухтан татбиқ мешавад.
- Ҳангоми истифодаи функсияи Дастӣ ( ) дар Пухтани оҳиста Паст, пухтани оҳиста Баланд ё Пухтупази буғӣ, ба шумо лозим аст, ки пеш аз оғози раванди пухтупаз вақти пухтупаз, фишори пухтупаз ва вақти таъиншударо дастӣ танзим кунед.
- Ҳангоми пухтупаз буғ аз ҷойи буғбарор ба таври фосилавӣ хориҷ мешавад. Ин барои гардиши оптималии ҳаво ва натиҷаҳои пухтупаз зарур аст.
- Вақте ки фишор боло меравад, печи мултифункционалӣ ба таври худкор ҳавои хунукро аз деги дохилӣ тавассути ҷойи буғбарор мебарорад. Ин барои он зарур аст, ки сенсор ҳарорат ва фишорро дар дохили он дақиқ муайян ва назорат кунад.
- Фишори пухтупазро барои ба даст овардани сохти дилхоҳ танзим кардан мумкин аст. Шумо метавонед фишори пухтупазро барои натиҷаи боз ҳам мулоимтар баланд кунед ё агар сохт хеле мулоим бошад, фишорро паст кунед.

Омодагиҳо пеш аз пухтан

Огоҳӣ

- Боварӣ ҳосил кунед, ки сарпӯши дарунии ҷудошаванда дуруст насб карда шудааст.

Шарҳ

- Деги даруниро бо ғизо ва моеъ на камтар аз нишондодҳои сатҳи об, ё зиёдтар аз ҳадди нишондиҳандаҳои сатҳи об, пур кунед.
- Барои хӯрокҳое, ки ҳангоми пухтупаз васеъ мешаванд (масалан лӯбиё ё хӯроки хушк), деги даруниро аз 1/2 пур аз хӯрок ва моеъ пур накунед.
- Барои пухтани биринҷ, нишондодҳои сатҳи обро дар дохили деги дохилӣ риоя кунед. Шумо ҳамеша метавонед сатҳи обро барои намудҳои гуногуни биринҷ мувофиқи хости худ танзим кунед. Аз ҳадди ниҳоие, ки дар даруни деги дохилӣ нишон дода шудааст, нагузаред.
- Пас аз оғози раванди пухтупаз, шумо метавонед тугмаи -ро пахш кунед то кори ҷориро қатъ кунед ва дастгоҳ ба ҳолати интихоби меню мегузарад.
- Пас аз оғози раванди пухтупаз, фишор дар деги дарунӣ аллакай вуҷуд дорад, шумо бояд 3 сония пахш карда нигоҳ доред, то ҷараёни пухтупазро бекор кунед (як бор пахш кардани тугма кор намекунад).
- ТАНҲО тугмаи -ро дар экран равшан кардан маънои онро дорад, ки печи мултифункционалӣ дар ҳолати интизорӣ қарор дорад.

Пеш аз пухтан бо печи мултифункционалӣ омодагии зеринро иҷро кунед:

1 Дастаки қулф/кушодани сарпӯшро ба самти муқобил ба самти соат гардонед (рас. 4).
2 Барои кушодани сарпӯши боло тугмаи кушодани зарфро пахш кунед.
3 Деги даруниро аз печи мултифункционалӣ хориҷ кунед.
4 Маҳсулотҳои пешакӣ шусташударо ба деги дарунӣ гузоред, берун ва поёни дегро бо матои мулоим хушк кунед ва сипас онро боз ба печи мултифункционалӣ гузоред (рас. 5).
5 Барои бастани сарпӯши боло дастакро ба самти соат гардонед.
6 Сими барқро ба васлаки барқ гузоред (рас. 6).

Шарҳ

- Боварӣ ҳосил кунед, ки даруни дег хушк ва тоза аст ва дар унсури гармидиҳӣ ашёи бегона мавҷуд нест.
- Боварӣ ҳосил кунед, ки деги дарунӣ бо унсури гармидиҳӣ васл карда шудааст.

Пухтупаз дар зери фишор

6 зер меню мавҷуд аст. Барои вақти пухтупаз дар зери фишор ва диапазони танзими фишор, ба боби “Шарҳи функсияҳо” муроҷиат кунед.

1 Қадамҳои “Омодагиҳо пеш аз пухтан” -ро иҷро кунед.
2 Барои пухтупази фишорро интихоб кардан ё пахш кунед ( ), барои тасдиқ пахш кунед (рас. 7).
3 Барои интихоби зер меню ё пахш кунед.
   ↳ Функсияи интихобкардаи пухтупаз фурӯзон мешавад, вақт ва фишори пешфарз дар экран нишон дода мешавад.
4 Барои интихоб намудани андозаи мукаабҳои гушт пахш кунед (рас. 8).
   Тавсифи андозаи гӯшт:
   - хурд 3-6 см
   - калон 8-10 см
5 Барои тасдиқ кардани оғози кори печи мултифункционалӣ дар ҳолати интихобшуда пахш намоед.
6 Вақте ки печи мултифункционалӣ ба фишори пухтупаз мерасад, вақти нигоҳдории фишор ба ҳисобкунии баръакс оғоз мекунад.
7 Вақте ки вақти нигоҳдории фишор ба охир мерасад, печи мултифункционалӣ ба марҳилаи озодкунии фишор сар мекунад, нишондиҳандаи kPa фурӯзон мешавад, печи мултифункционалӣ дар фосилаҳо фишорро озод мекунад. Ба ҷойи буғбарор даст нарасонед.
8 Печи мултифункционалӣ пас аз пурра озод шудани фишор ба таври худкор ба ҳолати гарм нигоҳ доштан мегузарад. Шумо метавонед онро аз қулф озод кунед ва сарпӯшро кушоед.
   ↳ Нишондиҳандаи гарм нигоҳ доштан ( ) равшан мешавад.

Шарҳ

- Мунтазир бошед, ки печи мултифункционалӣ ба таври табиӣ хунук шавад, то зарфро кушоед.
- Пас аз ба охир расидани раванди пухтупаз, печи мултифункционалиро аз васлаки барқӣ ҷудо кунед.

Дам дода пазондан ё пухтупази оҳиста

Шумо метавонед Пухтани оҳиста Паст ( ) ё Пухтани оҳиста Баланд ( ), ро интихоб кунед, ҳар функсия 6 зерменю дорад. Барои вақти пухтупаз ва диапазони танзими вақт, ба боби “Шарҳи функсияҳо” муроҷиат кунед.

Шарҳ

- Ин менюи пухтупаз бе фишор мебошад.

1 Қадамҳои “Омодагиҳо пеш аз пухтан” -ро иҷро кунед.
2 Барои интихоби Пухтупази оҳиста ё -ро пахш кунед, барои тасдиқ (ё), -ро пахш кунед (рас. 9).
3 Барои интихоби зер меню ё пахш кунед.
   ↳ Функсияи интихобкардаи пухтупаз фурӯзон мешавад, вақти муқаррарии пухтупаз дар экран нишон дода мешавад.
4 Барои тасдиқ кардани оғози кори печи мултифункционалӣ дар ҳолати интихобшуда пахш намоед.
5 Печи мултифункционалӣ пас аз ба охир расидани раванди пухтупаз ба таври худкор ба ҳолати гарм нигоҳ доштан мегузарад. Шумо метавонед онро аз қулф озод кунед ва сарпӯшро кушоед.
   ↳ Нишондиҳандаи гарм нигоҳ доштан ( ) равшан мешавад.

Пухтупази буғӣ

Барои вақти пухтупаз ва танзими ҳар як зер меню, ба боби “Шарҳи функсияҳо” муроҷиат кунед.

Шарҳ

- Фишори муқаррарии пухтупаз 10 кПа аст ва онро танзим кардан ғайриимкон аст.

1 Қадамҳои “Омодагиҳо пеш аз пухтан” -ро иҷро кунед.
2 Барои интихоби пухтупази буғӣ ё -ро пахш кунед, барои тасдиқ ( ),-ро пахш кунед (рас. 10).
3 Барои интихоби зер меню ё пахш кунед.
   ↳ Функсияи интихобкардаи пухтупаз фурӯзон мешавад, вақти пешакии пухтупаз ва фишор дар экран нишон дода мешавад.
4 Барои тасдиқ кардани оғози кори печи мултифункционалӣ дар ҳолати интихобшуда пахш намоед.
5 Вақте ки печи мултифункционалӣ ба фишори пухтупаз мерасад, вақти нигоҳдории фишор ба ҳисобкунии баръакс оғоз мекунад. Печи мултифункционалӣ ҳангоми холӣ кардани буғ гарм мешавад. Ҳангоми пухтупаз ба ҷойи буғбарор даст нарасонед, то насӯзед.
6 Вақте ки вақти нигоҳдории фишор ба охир мерасад, печи мултифункционалӣ ба марҳилаи озодкунии фишор сар мекунад, нишондиҳандаи kPa фурӯзон мешавад, печи мултифункционалӣ дар фосилаҳо фишорро озод мекунад. Ба ҷойи буғбарор даст нарасонед.
7 Печи мултифункционалӣ пас аз пурра озод шудани фишор ба таври худкор ба ҳолати гарм нигоҳ доштан мегузарад. Шумо метавонед онро аз қулф озод кунед ва сарпӯшро кушоед.
   ↳ Нишондиҳандаи гарм нигоҳ доштан ( ) равшан мешавад.

Дастурҳои махсус

Дар ин функсияи пухтупаз 6 меню мавҷуд аст: Биринҷ ( ), Шӯрбо ( ), Лӯбиёгиҳо ( ), Ролҳои карам ( ), Йогурт ( ) ва Мураббо ( ).

Барои вақти пухтупаз ва танзими диапазон, ба боби “Шарҳи функсияҳо” муроҷиат кунед.

Шарҳ

- Йогурт ( ) ва Мураббо ( ) дар менюи пухтупази бе фишор қарор доранд.

1 Қадамҳои “Омодагиҳо пеш аз пухтан” -ро иҷро кунед.
2 Барои интихоби дастурҳои махсус ё -ро пахш кунед ( ), барои тасдиқ -ро пахш кунед (рас. 11).
3 Барои интихоби зер меню ё пахш кунед.
   ↳ Функсияи интихобкардаи пухтупаз фурӯзон мешавад, вақти пешакии пухтупаз ва фишор дар экран нишон дода мешавад.
4 Барои тасдиқ кардани оғози кори печи мултифункционалӣ дар ҳолати интихобшуда пахш намоед.
5 Вақте ки печи мултифункционалӣ ба фишори пухтупаз мерасад, вақти нигоҳдории фишор ба ҳисобкунии баръакс оғоз мекунад.
6 Вақте ки вақти нигоҳдории фишор ба охир мерасад, печи мултифункционалӣ ба марҳилаи озодкунии фишор сар мекунад, нишондиҳандаи kPa фурӯзон мешавад, печи мултифункционалӣ дар фосилаҳо фишорро озод мекунад. Ба ҷойи буғбарор даст нарасонед.
7 Печи мултифункционалӣ пас аз пурра озод шудани фишор ба таври худкор ба ҳолати гарм нигоҳ доштан мегузарад. Шумо метавонед онро аз қулф озод кунед ва сарпӯшро кушоед.
   ↳ Нишондиҳандаи гарм нигоҳ доштан ( ) равшан мешавад.

Бирён кардан бо тарзи махсус

Шарҳ

- Ҳангоми истифода бурдани функсияи бирён кардан ба таври махсус сарпӯшро кушода нигоҳ доред, вагарна печи мултифунксионалӣ садо медиҳад.

1 Қадамҳои "Омодагиҳо пеш аз пухтан" -ро иҷро кунед.
2 Барои интихоби бирён кардан ба тарзи махсус ё пахш кунед ( ), барои тасдиқ пахш кунед (рас. 12).
3 Барои интихоби вақти пухтупаз ё -ро пахш кунед (рас. 13).
↳ Дар экран вақти пухтупаз чашмак мезанад.
4 Барои тасдиқ кардани оғози кори печи мултифунксионалӣ дар ҳолати интихобшуда пахш намоед.
5 Печи мултифунксионалӣ пас аз ба охир расидани раванди пухтупаз ба таври худкор ба ҳолати интизорӣ мегузарад.

Аз нав гарм кардан/Пухтан

1 Ғизои хунукшударо суст кунед ва онро дар деги дохилӣ баробар тақсим кунед.
2 Ба хӯрок каме об резед, то хушк нашавад. Миқдори об аз миқдори ғизо вобаста аст.
3 Сарпӯшро пӯшед ва сими барқро ба васлаки барқ гузоред ва дастгоҳро фурӯзон кунед.
4 Барои интихоби аз нав гарм кардан/Пухтан ё -ро пахш кунед ( ) (рас. 14).
5 Барои интихоби вақти пухтупаз ё -ро пахш кунед.
↳ Дар экран вақти пухтупаз чашмак мезанад.
6 Барои тасдиқ кардани оғози кори печи мултифунксионалӣ дар ҳолати интихобшуда пахш намоед.
7 Печи мултифунксионалӣ пас аз ба охир расидани раванди пухтупаз ба таври худкор ба ҳолати гарм нигоҳ доштан мегузарад.
↳ Нишондиҳандаи гарм нигоҳ доштан ( ) равшан мешавад.

Танзими вақти пухтупаз, фишор ва ба таъхир гузоштани вақти оғоз

Шарҳ

- Шумо метавонед вақти пухтупаз барои биринҷ ва функсияи гарм нигоҳ доштанро танзим кунед.
- Сатҳи фишор барои функсияҳои зерин танзим карда намешавад: Пухтани оҳиста Паст , Пухтани оҳиста Баланд , Пухтупази буғӣ , Биринҷ , Ролҳои карам , Йогурт , Мураббо , Бирён кардан ба тарзи махсус , Ғафс шудани соус , Аз нав гарм кардан/Пухтан ва гарм нигоҳ доштан .

Дар интихоби меню шумо метавонед вақти пухтупаз, фишори пешфарз ва вақти ба таъхир гузоштани оғозро танзим кунед.

1 Пас аз интихоби функсияи дилхоҳ, барои танзими вақти пухтупаз -ро пахш кунед ва нигоҳ доред (рас. 15).
↳ Нишондиҳандаи вақт дар экран намоиш дода мешавад.
↳ Вақти пухтупаз чашмак мезанад.
2 Барои вақтро таъин кардан ё -ро пахш кунед (рас. 16).
3 Барои тасдиқ -ро пахш кунед. Барои фишорро таъин кардан ё -ро пахш кунед (рас. 17).
↳ Нишондиҳандаи фишор kPa дар экран намоиш дода мешавад.
↳ Фишори пухтупаз чашмак мезанад.
4 Барои тасдиқ -ро пахш кунед. Барои ба таъхир гузоштани вақти оғоз ё -ро пахш кунед (рас. 18).
↳ Нишондиҳандаи ба таъхир гузоштани вақти оғоз дар экран намоиш дода мешавад.
5 Барои тасдиқ кардани оғози кори печи мултифунксионалӣ дар ҳолати интихобшуда пахш намоед.

Шарҳ

- Шумо метавонед фишори пухтупазро барои натиҷаи боз ҳам нозуктар афзалият диҳед ва агар сохт хеле мулоим бошад, фишорро кам кунед.
- Барои бекор кардани танзими вақти пухтупаз/фишор/таъхири оғоз -ро пахш кунед.

Илова кардани маҳсулот

Бо ин функсия, шумо метавонед ҳангоми пухтупаз дар зери фишор сарпӯшро кушоед ва қисмҳои таркибии бештарро илова кунед.

Шарҳ

- Функсияи илова кардани маҳсулот барои ҳама менюҳои пухтупаз дар зери фишор дастрас аст.

1 Пас аз оғози раванди пухтупаз, тугмаи фурӯзон мешавад, агар функсияи интихобшуда бо илова кардани қисми таркибӣ дастгирӣ карда шавад.
2 Шумо метавонед ҳангоми раванд дар вақти дилхоҳ -ро барои нигоҳдории фишор пахш кунед.
↳ Раванди ҳозираи пухтупаз таваққуф карда мешавад, печи мултифунксионалӣ садо медиҳад ва фишор ба паст шудан оғоз мекунад.
3 Ҳангоме ки фишор пурра озод мешавад, нишондиҳандаи қулфи кушодашуда чашмак мезанад ва печи мултифунксионалӣ садо медиҳад. Шумо метавонед сарпӯши болоиро кушоед, то қисмҳои таркибии бештареро илова кунед (рас. 19).
4 Барои бастани сарпӯши боло дастакро ба самти соат гардонед.
5 Агар шумо дар давоми ду дақиқа қисмҳои таркибиро илова накунед, печи мултифунксионалӣ ба раванди пешинаи пухтупаз идома медиҳад.

Ғафс шудани соус

Шарҳ

- Дар ҳолати интизорӣ, функсияи ғафскунии соус ба ҳама вазифаҳои пухтупаз дахл дорад.
- Дар ҳолати гарм нигоҳ доштан, функсияи ғафс шудани соус барои функсияҳои зерин дастрас нест: Аз нав нарм кардан/Пухтан , Биринҷ , Ролҳои крам , Йогурт ва Мураббо .
- Вақти пешфарз 8 дақиқа аст, шумо метавонед вақтро аз 5 то 15 дақиқа таъин кунед.
- Вақте ки функсияи ғафскунии соус кор мекунад, -ро барои бекор кардан, пахш кунед.
- Вақти истифодаи ин функсия, сарпӯшро кушода нигоҳ доред.

1 Тугмаи -ро барои ҳолати интизорӣ ё гарм нигоҳ доштан, пахш кунед (рас. 20).
↳ Вақти пешфарзи пухтупаз намоиш дода мешавад.
2 Барои таъин намудани вақти дилхоҳи пухтупаз ё -ро пахш кунед. Барои тасдиқ -ро пахш кунед.
3 Печи мултифунксионалӣ пас аз гузаштани вақти пухтупаз ба таври худкор ба ҳолати гарм нигоҳ доштан мегузарад.
↳ Нишондиҳандаи гарм нигоҳ доштан ( ) равшан мешавад.

Танзими қулф аз кӯдакон

Барои муҳофизат кардани фарзандатон аз истифодаи дастгоҳ ё пешгирии амалиётҳои ғайричашмдошт ҳангоми пухтупаз, шумо метавонед функсияи қулфи кӯдакро танзим кунед.

1 Пас аз оғози раванди пухтупаз, пахшкунии тӯлонӣ барои 3 сония қулфи кӯдакро фаъол мекунад (рас. 21).
↳ Тугмаҳои дигар ҷавоб намедиҳанд.
2 Пахшкунии тулонии дигар барои 3 сония қулфи кӯдакро ғайрифаъол мегардонад.

Танзим кардани менюи дӯстдоштаи ман

Шумо метавонед се менюи дилхоҳро ҳамчун "Дӯстдоштаи ман" таъин кунед. Пеш аз тағир додани танзимот, се менюи пешфарз инҳо ҳастанд Пухтупаз дар зери фишор - Гӯшти гов ( )- .

Агар ба шумо лозим ояд, ки Дӯстдоштаи маро- ба Пухтупази буғӣ - Гӯшти хук ( ), тағир диҳед, қадамҳои зеринро пайгирӣ намоед:

1 Муддати 3 сония -ро пахш карда нигоҳ доред, ба чашмак задан сар мекунад (рас. 22).
↳ чашмак мезанад.
↳ Нишонаҳои менюи пешфарз чашмак мезананд.
2 Такроран то он даме ки дар экрани намоиш чашмак задани пахш кунед.
3 ё -ро барои интихоби Пухтупази буғӣ - Гӯшти хук ( ) пахш кунед (рас. 23).
4 Барои тасдиқ -ро пахш кунед. Барои таъин намудани вақти пухтупаз ё пахш кунед.

Шарҳ

- Барои функсияи пухтупаз дар зери фишор, шумо бояд фишорро пеш аз сабт кардани менюи дӯстдоштаи нав танзим кунед.

5 Барои тасдиқ -ро пахш кунед (рас. 24).
↳ Менюи кӯҳна дар бомуваффақият бо менюи нав иваз карда шуд.
6 Барои таъин кардани ё қадамҳои 1-5-ро иҷро кунед.
7 Барои дастрасӣ ба менюи дӯстдоштаи ман такроран -ро пахш кунед, барои оғози раванди пухтупаз -ро пахш кунед.

4 Тозакунӣ ва нигоҳдорӣ

Шарҳ

- Пеш аз оғоз ба тоза кардани печи мултифунксионалӣ, аз барқ ҷудо кунед.
- Пеш аз тоза кардани печи мултифунксионалӣ ба қадри кофӣ сард шудани онро интизор шавед.

Сарпӯши дохилӣ

- Винтро дар атрофи танзимгари ҳарорат баръакс бо самти соат кушоед (рас. 25).
- Сарпӯши дарунии ҷудошавандаро нигоҳ доред ва берун кашед, то онро аз сарпӯши боло ҷудо карда, тоза кунед.
- Дар оби гарм тар кунед ва бо исфанҷ тоза кунед (рас. 26).
- Барои ҷамъ кардани сарпӯши дарунии ҷудошаванда, онро пурра ба сарпӯши боло часпонед ва сипас гайкаро ба самти соат дар атрофи танзимгари ҳарорат тоб диҳед.

Қуттии буғӣ

- Барои ҷудо кардани сарпӯши дохилӣ қадамҳои дар боло зикршударо иҷро кунед.
- Қуттии буғиро аз сарпӯши дохилӣ ба таври зерин ҷудо кунед (рас. 27):
- Оби лӯлаҳо ба сӯрохи дар қафои қуттии буғ равона кунед, онро бо об пур кунед ва ларзонед, то онро бодиққат тоза кунед, боварӣ ҳосил кунед, ки боқимондаи хӯрок намонад. Қуттии буғро пас аз ба охир расидани тозакунӣ ба сарпӯши дарунӣ ҷамъ кунед (рас. 28).

Шиноварак

- Ҳалқаи резиниро дар атрофи шиноварак нигоҳ доред ва берун кашед, то онро аз сарпӯши боло хориҷ кунед. Онро мунтазам бо об тоза кунед ва боварӣ ҳосил кунед, ки боқимондаи хӯрок дар он часпида намонад, вагарна шумо метавонед барои кушодани сарпӯш ба мушкилӣ дучор шавед (рас. 29).
- Барои ҷамъ кардани шиноварак нӯги тунуки шиноваракро ба сӯрохи сарпӯш гузоред ва ҳалқаи резиниро дар гирди он ҷамъ кунед (рас. 30).
- Шумо инчунин метавонед ба дег об рехта, функсияи буғро фаъол созед, то тоза кардани он осонтар шавад.

Танзимкунандаи фишор

- Дасти танзимгари фишорро нигоҳ доред ва оҳиста берун кашед. Онро дар зери оби лӯла шӯед, то боқимондаҳои ғизоро дар дохили он тоза кунед ё аз дандонтозакунакро истифода баред (рас. 31).
- Дасти рости танзимгари фишорро нигоҳ доред ва дубора ба сарпӯши дарунӣ ҷамъ кунед (рас. 32).

Ҳалқаи мӯҳр

Шарҳ

- Ҳалқаи мӯҳрро бо зӯрӣ хориҷ накунед, агар он пурра васл нашавад, он ҷори мешавад.

- Ҳалқаи мӯҳрро бо чуқури ба боло нигаронида дар сатҳи ҳамвор гузоред (рас. 33).
- Қафои сарпӯши дарунии ҷудошавандаро ба ҳалқаи мӯҳр насб кунед (рас. 34).
- Канори берунии сарпӯши даруниро дар чуқурӣ ҷойгир кунед, боварӣ ҳосил кунед, ки ҳалқаи мӯҳр ба сарпӯш хуб часпидааст (рас. 35).

Тарафи дарунӣ

Дар дохили зарфи берунӣ ва бадани асосӣ ва унсури гармидиҳӣ:
- Бо матои намӣ тоза кунед.
- Боварӣ ҳосил кунед, ки ҳама боқимондаҳои ғизоро, ки дар печи мултифунксионалӣ часпидаанд, тоза кардед.

Шарҳ

- Ҳалқаи мӯҳрро бо зӯрӣ хориҷ накунед, агар он пурра васл нашавад, он ҷори мешавад.

Тарафи берунӣ

Сатҳи зарфи беруна ва берун аз бадани асосӣ:
- Бо матои бо оби собун тар кардашуда тоза кунед.
- Барои тоза кардани панели идоракунӣ танҳо аз матои мулоим ва хушк истифода кунед.

Лавозимот ва зарфи дохилӣ

Косаи шӯрбо ва деги дохилӣ.
- Дар оби гарм тар кунед ва бо исфанҷ тоза кунед.

5 Коркарди дубора

Ин рамз маънои онро дорад, ки ин маҳсулот набояд бо партовҳои муқаррарии хонагӣ партофта шавад (2012/19/EU).
Қоидаҳои кишвари худро барои ҷамъоварии алоҳидаи маҳсулоти барқӣ ва электронӣ риоя кунед. Истифодаи дурусти он барои пешгирии оқибатҳои манфӣ барои муҳити зист ва саломатии инсон мусоидат мекунад.

6 Кафолат ва дастгирӣ

Versuni ба ин дастгоҳ ду сол кафолат баъди харид медиҳад Ин кафолат эътибор надорад, агар норасой аз сабаби истифода ё нигоҳдории нодуруст бошад. Кафолати мо ба ҳуқуқҳои шумо ҳамчун истеъмолкунанда таъсир намерасонад. Барои маълумоти иловагӣ ё дархости кафолат, лутфан ба вебсайти мо **www.philips.com/support** муроҷиат кунед.

7 Хусусиятҳо

Модел	Қувваи барομади номиналӣ	Иқтидори номиналӣ	Диаметр
HD2151	910В - 1090В	5,0Л	22 см

Шарҳ

- Ҳангоми муддати тӯлонӣ истифода накардани печи мултифунксионалӣ онро аз шабака ҷудо кунед.

8 Дарёфти мушкилот

Агар шумо ҳангоми истифодаи ин печи мултифунксионалӣ ба мушкилот дучор шавед, пеш аз дархост кардани хидмат нуқтаҳои зеринро тафтиш кунед. Агар шумо ин масъаларо ҳал карда натавонед, бо Маркази хизматрасонии истеъмолкунандагони Philips дар кишвари худ тамос гиред.

Мушкилот	Роҳи ҳал
Дар бастани сарпӯши боло душворӣ мекашам.	• Сарпӯши дохилӣ хуб ҷамъ нашудааст. Боварӣ ҳосил кунед, ки сарпӯши дохилӣ ва ҳалқаи мӯҳр хуб ҷамъ карда шудаанд. • Дастак дар мавқеъи аст. Онро ба самти ақрабаки соат ба мавқеъи гардонед.
Пас аз баровардани фишор дар кушодани сарпӯши боло душворӣ мекашам.	• Боварӣ ҳосил кунед, ки дастак дар мавқеъи аст. • Дар поёни клапани шинокунанда метавонад боқимондаи ғизо бошад. Кӯшиш накунед, ки онро бо зӯрӣ кушоед, он метавонад боиси сӯхтан гардад. Мунтазир бошед, ки дастгоҳ хунук шавад (тақрибан 30 дақиқа) ва такроран дастаро ба пеш ва пас гардонед.
Хӯрок пухта нашудааст.	• Функсия ё вақти нодуруст интихоб карда шудааст, вақти пухтупазро зиёд кунед ё усули пухтупазро тағир диҳед. • Пеш аз фурӯзон кардани печи мултифунксионалӣ, боварӣ ҳосил кунед, ки дар унсури гармидиҳӣ ва берун аз деги дохилӣ боқимондаҳои бегона вуҷуд надорад. • Унсури гармидиҳӣ осеб дидааст ё деги дарунӣ деформатсия шудааст. Печи мултифунксионалиро ба дилери Philips ё маркази хидматрасонии аз ҷониби Philips ваколатдоршуда баред.
Ҳаво ё буғ аз сарпӯш ё ҷойи буғбарор ҷорӣ мешавад.	• Гайкаи сарпӯш дар атрофи танзимгари ҳарорат фуҷур аст. Гайкаи сарпӯшро бо асбобҳои мувофиқ мустаҳкам кунед. • Ҳалқаи мӯҳр хуб насб карда нашудааст. Боварӣ ҳосил кунед, ки он дар атрофи сарпӯши дарунии ҷудошаванда хуб ҷамъ карда шудааст. • Дар ҳалқаи мӯҳр бақияи ғизо мавҷуд аст. Боварӣ ҳосил кунед, ки ҳалқаи мӯҳр тоза аст. • Дар клапани шинокунанда бақияи ғизо мавҷуд аст. Клапани шинокунандаро тоза кунед. • Дар танзимгари фишор бақияи хӯрок мавҷуд аст. Танзимкунандаи фишорро тоза кунед. • Танзимкунандаи фишор хуб ба роҳ монда нашудааст. Боварӣ ҳосил кунед, ки он хуб ҷамъ карда шудааст. • Сарпӯш комилан пӯшида ва қуфл нашудааст. Боварӣ ҳосил кунед, ки сарпӯш пурра баста ва дар ҳолати дуруст қулф карда шудааст.
Дар экран E1, E2, E3, E8, E10, E11, ё E16 намоиш дода мешаванд.	• Печи мултифунксионалӣ нодурус кор карда истодааст. Таҷҳизотро ба фурӯшандаи Philips ё маркази хидматрасонии аз ҷониби Philips ваколатдоршуда баред.
Проблемаҳои дар боло зикршуда ҳоло ҳам вуҷуд доранд.	• Дар печи мултифунксионалӣ носозӣ ба амал омад. Агар ин тавр бошад, лутфан: (1) Хидмати худкор. Бо Маркази Нигоҳубини Истеъмолкунандагон тамос гиред ва мо метавонем дастур диҳем ва дар ҳалли мушкилот бо видео кумак кунем. (2) Хадамоти интиқол. Маҳсулоти худро ба хидматрасонии Philips интиқол диҳед. (3) Хидмат дар ҷой. Бо мо тамос гиред ва мо ба шумо дар ташкили таъмири Philips барои маҳсулоти шумо бе пардохти иловагӣ кумак хоҳем кард.

Türkmençe

1 Möhüm

Enjamy ulanmazdan ozal şu howpsuzlyk hatyny okaň we ony geljekde gollanmak üçin saklaň.

Howp

- Bu enjam suwa çümdürilmeli däl.

Duýduryş

- Enjamy toga dakmazdan ozal görkezilen güýjenmäniň ýerli elektrik ulgamyndaky güýjenme bilen gabat gelýändigini barlaň.
- Bu enjam aşakda görkezilenler ýaly hojalykda ýa-da şoňa meňze maksatlar bilen ulanylmaga niýetlenilýär:
  - dükanlardaky işgärleriň aşhanasynda, edara jaýlarynda we beýleki ýaşaýyş jaý şertlerinde;
  - daýhan hojalyklarda;
  - müşderiler tarapyndan otellerde, motellerde we beýleki ýaşaýyş ýerlerinde;
  - "ýorgan-düşek we ertirlik" görnüşli myhmanhanalarda.
- Enjamy onuň howpsuz görnüşde ulanylmagy boýunça gözegçilik edilýän we gözükdirijiler berlen bolsa, döräp biläýjek howplara düşünen halatynda fiziki, duýgurlyk ýa-da akyl başarjaňlyklary taýdan pes ýa-da tejribesi we habary bolmadyk adamlar hem ulanyp biler.
- Çagalar enjam bilen oýnamaly däl.
- Çagalar enjamda arassaçylyk we ulanyjy tarapyndan geçirilmäge degişli abatlaýyş işlerini geçirmeli däl.
- Çagalar bu enjamy ulanmaly däl.
- Enjamy we onuň elektrik kabelini çagalaryň eli ýetmejek ýerde saklaň.
- Eger-de elektrik kabeliniň toplumyna zeper ýeten bolsa, ol öndürijide elýeterli bolan kabel toplumy bilen çalşylmalydyr.
- Bu enjam daşarky taýmer ýa-da aýratyn uzakdan dolandyryş ulgamy bilen dolandyrylmak üçin niýetlenen däldir.
- DUÝDURYŞ: Döräp biläýjek şikesiň öňüni almak üçin elmydama gözükdirijileri berjaý ediň we enjamy talabalaýyk ulanyň.
- DUÝDURYŞ: Döräp biläýjek howpuň öňüni almak üçin elektrik toguna birikdirijileriň üstüne suw dökülmeginiň öňüni alyň.
- Seresap boluň: Ulanyşdan soň gyzdyryjy elementiň ýüzünde gyzgynlyk galyp bilýär.
- Azyk önümleri bilen galtaşýan ýüzleri arassalamak üçin arassa we ýumşak mata ulanyň.
- Enjamy diňe topraklanan elektrik ulgamy bolan rozetka birikdiriň. Elmydama dürtgüjiň rozetka berk dakylmagyny üpjün ediň.
- Dürtgüjine, elektrik kabeline, içki pitisine, dykyzlaýjy halkasyna ýa-da esasy gabarasyna zeper ýeten bolsa, enjamy ulanmaň.
- Enjamyň duran stolunyň ýa-da üstki tagtasynyň gyrasynda elektrik kabeliniň sallanyp durmagyna ýol bermäň.
- Dürtgüji rozetka dakmazdan ozal gyzdyryjy elementiň we içki pitiniň daşynyň arassa hem-de gurudygyna göz ýetiriň.
- Elleriňiz çygly wagty enjamy toga dakmaň ýa-da dolandyryş panelini ellemäň.
- Basyşy sazlaýjynyň içindäki buguň çykyp gitmegini üpjün edýän kanallaryň dykylmandygyna göz ýetirmek üçin olary yzygider barlap durmaly.
- Enjamy toga dakmazdan öň elektrik rozetkasynyň arassa we gurudygyna göz ýetiriň.
- Basyş ýeterlik derejede peselýänçä gaby açmaly däl.
- Ýokarky gapagyň aşagyndan aşa köp howa ýa-da bug çykýan bolsa, enjamy ulanmaň.
- Çorba ýa-da goýy suwuklygy bişireniňizde basyşy sazlaýjyny bug çykaryş ornuna aýlamak arkaly basyşy çykarmaň, ýogsam basyşy sazlaýjy klapandan suwuklyk pürküläip çykyp biler. Basyş tebigy ýol bilen çykýança we ýüzýän klapan ýokarky gapagy açmaga mümkinçilik berýän görnüşde pese düşýänçä garaşyň.

Seresap boluň

- Beýleki öndürijilerden alnan ýa-da Philips tarapyndan ýörite maslahat berilmeýän aksessuarlary ýa-da şaýlary hiç haçan ulanmaň. Şeýle aksessuarlary ýa-da şaýlary ulanan halatyňyza size berlen kepilligiň güýji ýitýär.
- Enjamy ýokary temperaturalara sezewar etmäň, ony işläp duran ýa-da gyzgyn duran pejiň ýa-da plitanyň üstünde goýmaň.
- Enjamy günüň göni şöhlesine sezewar etmäň.
- Enjamy durnukly, kese we tekiz üstde ýerleşdiriň.
- Enjamy süýşürmek üçin ýokarky gapakdaky tutawaçlary ulanmaň, olaryň deregine gapdal tutawaçlary ulanyň.
- Basyşy sazlaýjy klapandan basyş çykarylyp durka gyzgyn bug ýa-da suwuklyk çykarylar. Elleriňizi we ýüzüňizi bug çykýan deşikden uzakda saklaň.
- Elmydama dürtgüji rozetka dakmazdan we işletmezden ozal içki pitini köpugurly enjamyň içine goýuň.
- Içki pitini nahar bişirmek üçin göni oduň üstünde goýmaň.
- Içki pitini oňa şikes ýeten ýagdaýynda ulanmaň.
- Dykyzlaýjy halkanyň arassa we abat ýagdaýdadygyna göz ýetiriň.
- Enjam işleýän wagty elýeter üstleri gyzgyn bolup biler. Enjamyň ýüzlerine degeniňizde örän seresap boluň.
- Nahar bişireniňizde ýa-da gapagy açanyňyzda ýüzýän klapandan we basyşy sazlaýjy klapandan çykýan gyzgyn bugdan ägä boluň. Bugdan gaça durmak üçin eliňizi we ýüzüňizi enjamdan daşda saklaň.
- Enjamy işleýän wagty götermäň ýa-da ýerini üýtgetmäň.
- Suwuň daşyna akmagynyň öňüni almak üçin içki pitide görkezilen suwuň aňryçäk derejesinden geçmäň.
- Nahar bişirilýän mahaly aşhana esbaplaryny pitiniň içinde goýmaň.
- Diňe berlen aşhana esbaplaryndan peýdalanyň. Ýiti esbaplary ulanmakdan gaça duruň.
- Gabyň ýüzüniň çyzylmagynyň öňüni almak üçin, düzüminde leňňeç şekilliler we balykgulaklar bolan naharlary bişirmek maslahat berilmeýär. Bişirmezden ozal gaty gabyklaryny aýryň.
- Gapagyň üstünde magnitli maddalary goýmaň. Enjamy magnitli maddalaryň golaýynda ulanmaň.
- Enjamy arassalamazdan ýa-da göçürmezden ozal elmydama onuň otag temperaturasyna çenli sowamagyna garaşyň.
- Enjamy ulananyňyzdan soň elmydama ony arassalaň. Enjamy hiç haçan gap-gaç ýuwujy maşynda arassalamaň.
- Köp wagtlap ulanylmadyk ýagdaýynda elmydama enjamyň elektrik dürtgüjini rozetkadan aýryň.
- Eger-de enjam nädogry, professional ýa-da ýarym-professional maksatlar üçin ulanylan bolsa, şeýle-de ol şu ulanyjy gollanmasyndaky gözükdirijilere laýyklykda ulanylmadyk bolsa, kepilligiň güýji ýatyrylýar we Philips ýeten zeper üçin jogapkärçilik çekmekden ýüz öwürýär.
- Ähli gözükdirijileri okaň.
- Basyşly gazan ulanylýan wagty çagalaryň onuň golaýyna barmagyna ýol bermäň.
- Basyşly gazany gyzdyrylan ojagyň içine salmaň.
- Basyş astyndaky basyşly gazany iňňän seresaplylyk bilen süýşüriň. Gyzgyn ýüzlere degmäň. Tutawaçlary we çykytlary ulanyň. Zerur bolsa, gorag serişdesini ulanyň.
- Basyşly gazany onuň niýetlenilýän ulanylyşyndan başga maksatlar üçin ulanmaň.
- Bu enjam basyş astynda nahar bişirýär. Basyşly gazanyň nädogry ulanylmagy ýanyklaryň döremegine sebäp bolup biler. Basyşly gazany gyzdyrmazdan ozal onuň göwnejaý ýapylandygyna göz ýetiriň.
- Basyşly gazany hiç haçan güýç bilen açmaň. Içki basyşynyň doly peselendigine göz ýetirmezden ony açmaň.
- Basyşly gazany hiç haçan suw guýmazdan ulanmaň, şeýle etmeklik oňa uly zeper ýetirer.
- Gazany sygymynyň 2/3 böleginden artykmaç doldurmaň. Tüwi ýa-da kakadylan gök önümler ýaly bişirileninde çişýän azyk önümlerini bişireniňizde gazany ýarymdan köp doldurmaň.
- Ulanmak boýunça gözükdirijilere laýyklykda ýerlikli gyzgynlyk çeşmesini (çeşmelerini) ulanyň.
- Basyşyň täsiri astynda çişmegi mümkin daşy hamly eti (mysal üçin, malyň dili) bişireniňizde hamy çişip durka eti deşmäň; endamyňyz ýanmagy mümkin.
- Hamyrly nahar bişireniňizde naharyň pürkülip çykmagynyň öňüni almak üçin gapagy açmazdan ozal gazany emaý bilen çaýkaň.
- Her gezek ulanmazdan ozal klapanlaryň dykylmandygyny barlaň. Ulanmak boýunça gözükdirijilere göz aýlaň.
- Nahar gaty ýa-da çalaja gowurmak üçin basyşly gazany hiç haçan basyşly tertipde ulanmaň.
- Howpsuzlyk ulgamlaryny ulanmak boýunça gözükdirijilerde beýan edilen abatlaýyş gözükdirijilerinden artykmaç dörjelemäň.
- Diňe degişli modele görä öndürijiniň ätiýaçlyk şaýlaryny ulanyň. Esasanam, sazlaşykly bolmagy üçin şol bir öndürijiniň öndüren korpusyny we gapagyny ulanyň.
- Bejeriş işleri diňe ygtyýarly işgärler tarapyndan geçirilmeli.
- Basyşly gazan ammarda saklanylanynda ony gury ýerde ýerleşdirmeli.
- Ulanyjy gollanmasyny göçürip almak üçin **www.philips.com/support** salgysyna giriň.

Tok öçeninde ätiýaçlyk funksiýasy

Bu enjamda tok öçmezden ozalky ýagdaýy ýatda saklaýan ätiýaçlyk funksiýasy bar.

- Nahar bişirilýän wagty tok öçse we 30 minudyň dowamynda tok gaýtadan gelse, nahar bişirmäge galan wagt ozal galan ýerinden dowam etdiriler.
- Enjam deslapky sazlama tertibinde wagty tok öçse we 30 minudyň dowamynda tok gaýtadan gelse, deslapky sazlama wagty ozal galan ýerinden dowam etdiriler.
- Eger tok 30 minudyň dowamynda gaýtadan gelmese, enjam ozalky iş şertinde dowam etmän biler, ýöne garaşýan tertipde durar.

Elektromagnit meýdanlar (EMF)

Şu enjam elektromagnit meýdanlara sezewar bolmak boýunça degişli standartlara we düzgünnamalara gabat gelýär.

2 Ählisi bir ýerde gazanyňyz

Satyn almagyňyz bilen gutlaýarys we Philips dünýäsine hoş geldiňiz!
Philips tarapyndan hödürlenilýän goldawdan doly peýdalanmak üçin önümiňizi **www.philips.com/welcome** salgysynda bellige aldyryň.

Gutynyň içinde näme bar? (şekil 1)

Esasy enjam	Içki piti
Tüwi we çorba susagy	Ölçeg bulgury
Elektrik kabeli	Aýryp bolýan içki gapagy
Buglama tabagy	Ulanyjy gollanmasy
Nahar bişirmegiň usullary kitaby	Kepillik petegi
Görkezme üçin tiz başlaýyş gollanmasy	

Önüme umumy syn (şekil 2)

1	Gapak	10	Dolandyryş paneli
2	Dykyzlaýjy halka	11	Temperaturany dolandyryjy
3	Aýryp bolýan içki gapagy	12	Bug gutusy
4	Gapagyň nurbatlary	13	Rozetka
5	Howpsuzlyk klapany	14	Gapagy açýan düwme
6	Berkidiji nurbat	15	Gapagy gulplaýan/aýçan tutawaç
7	Ýüzýän klapan	16	Bug çykýan deşik
8	Içki piti	17	Basyşy sazlaýjy
9	Suwuň derejesini görkeziji		

Dolandyryş paneline umumy syn (şekil 3)

18	Gapagyň gulplanandygyny görkeziji	25	Basyşy saýlamagy görkeziji
19	Azyk önümini goşmalydygyny görkeziji	26	Gijikmeli başlangyç görkezijisi
20	Sousy goýaldyş düwmesi	27	Menýu saýlaw düwmesi
21	"Halaýanlarym" düwmesi	28	Menýu saýlaw düwmesi
22	Etiň bölejikleriniň ululygyny saýlaw düwmesi	29	Tassyklaýyş / Çaga gulpy düwmesi
23	Çaga gulpuny görkeziji	30	"Ýatyrmak" düwmesi
24	Taýmer saýlaw düwmesi	31	Gapagyň gulpunyň açylandygyny görkeziji

Nahar bişiriş programmasy

Bişiriş funksiýasy	Bişiriş funksiýasynyň tabyn funksiýasy	Bellenen bişiriş wagty	Sazlap bolýan bişiriş wagty	Deslapky basyş (kPa)	Düzüp bolýan basyş gerimi (kPa)
Basyş astynda bişirmek	Mal eti ( )	30 minut	3-59 minut	70	20-70
	Guş eti ( )	15 minut	2-59 minut	60	20-70
	Doňuz eti ( )	15 minut	0-59 minut	70	20-70
	Guzy eti ( )	20 minut	3-59 minut	70	20-70
	Deňiz önümi ( )	3 minut	1-59 minut	40	20-70
	El bilen sazlaýyş ( )	5 minut	2-59 minut	20	20-70
Haýal bişirmek Pes	Mal eti ( )	12 sagat	2-12 sagat	E/D	E/D
	Guş eti ( )	10 sagat	2-12 sagat	E/D	E/D
	Doňuz eti ( )	10 sagat	2-12 sagat	E/D	E/D
	Guzy eti ( )	10 sagat	2-12 sagat	E/D	E/D
	Deňiz önümi ( )	8 sagat	2-12 sagat	E/D	E/D
	El bilen sazlaýyş ( )	2 sagat	2-12 sagat	E/D	E/D
Haýal bişirmek Ýokary	Mal eti ( )	6 sagat	2-12 sagat	E/D	E/D
	Guş eti ( )	4 sagat	2-12 sagat	E/D	E/D
	Doňuz eti ( )	4 sagat	2-12 sagat	E/D	E/D
	Guzy eti ( )	4 sagat	2-12 sagat	E/D	E/D
	Deňiz önümi ( )	2 sagat	2-12 sagat	E/D	E/D
	El bilen sazlaýyş ( )	2 sagat	2-12 sagat	E/D	E/D
Buglap bişirmek	Mal eti ( )	30 minut	3-30 minut	10	E/D
	Guş eti ( )	20 minut	3-30 minut	10	E/D
	Doňuz eti ( )	30 minut	3-30 minut	10	E/D
	Guzy eti ( )	30 minut	3-30 minut	10	E/D
	Deňiz önümi ( )	8 minut	3-30 minut	10	E/D
	El bilen sazlaýyş ( )	10 minut	3-30 minut	10	E/D
Ýörite bişiriş usuly	Tüwi	14 minut	E/D	30	E/D
	Çorba	20 minut	20-59 minut	50	20-50
	Noýba	20 minut	20-59 minut	70	20-70
	Kelemli dolama	18 minut	10-20 minut	40	E/D
	Ýogurt	8 sagat	6-12 sagat	E/D	E/D
	Ezme	55 minut	25-59 minut	E/D	E/D
Batyrma		10 minut	10-59 minut	E/D	E/D
Gyzdyrmak/Bişirmek		15 minut	15-59 minut	E/D	E/D
Ýyly saklamak		12 sagat	E/D	E/D	E/D
Sousy goýaltmak		8 minut	5-15 minut	E/D	E/D

Bellik

- Şu funksiýalary ulanýan wagtyňyz gapagy açyp goýuň: Batyrma we Sousy goýaldyş . Ýogsam, ählisi bir ýerde gazan size gapagy açmalydygyny ýatlatmak üçin sesli duýduryş berer.
- Şu funksiýalary ulanýan wagtyňyz gapagy ýapyň we gulplaň: Basyş astynda bişirmek , Buglap bişirmek , Tüwi , Çorba we Noýba . Gapagyň gulpuny açsaňyz, ähli bir ýerde gazan bişirmegi bes eder, görkezijiniň çyrasy ýanar we sesli duýduryş berler.
- Gapak açyk ýa-da ýapyk wagty nahar bişirmäge başlap bilersiňiz. Bu şu funksiýalara degişli: Haýal bişirmek Pes , Haýal bişirmek Ýokary , Ýogurt we Ýyly saklamak .
- Gapak açyk ýa-da ýapyk we gulply wagty nahar bişirmäge başlap bilersiňiz. Bu şu funksiýalara degişli: Kelemli dolama , Ezme we Gyzdyrmak/Bişirmek .
- Haýal bişirmek Pes , Haýal bişirmek Ýokary ýa-da Buglap bişirmek tertiplerinde Elde ( ) funksiýasyny ulansaňyz, nahar bişirip başlamazdan ozal naharyň bişiriljek wagtyny, bişiriljek basyşyny we deslapky wagty elde düzmeli bolarsyňyz.
- Nahar bişirilýän wagty aram-aram bug çykýan deşikden bug çykarylar. Howanyň akymyny laýyklamak we nahar bişirmegiň netijesini gowulandyrmak üçin şeýle edilýär.
- Basyş ýokarlanyp başlanynda ähli bir ýerde gazan içki pitidäki sowuk howany bug çykýan deşikden awtomatik usulda çykarýar. Datçigiň içerdäki temperaturany we basyşy takyk anyklap hem-de dolandyryp bilmegi üçin şeýle edilýär.
- Naharyň göwnüňizdäki gatylyga ýetmegi üçin naharyň bişirilýän basyşyny düzüp bolýar. Naharyň gatyrak bolmagy üçin naharyň bişirilýän basyşyny ýokarlandyryp ýa-da naharyň aşa ýumşak bolmagy üçin naharyň bişirilýän basyşyny peseldip bilersiňiz.

Bişirmezden ozal taýýarlyk işleri

Duýduryş

- Aýryp bolýan içki gapagyň göwnejaý dakylandygyna göz ýetiriň.

Bellik

- Içki pitä azyk önümlerini we suwuklygy goýanyňyzda suwuň derejesini görkezijiniň iň pes derejesinden az ýa-da suwuň derejesini görkezijiniň aňryçäk derejesinden köp goýmaň.
- Bişirilýän wagty çişýän azyk önümlerini (noýba ýa-da kakadylan azyk önümleri ýaly) bişireniňizde içki pitini azyk önümleri we suwuklyk bilen 1/2 böleginden artykmaç doldurmaň.
- Tüwi bişireniňizde içki pitiniň iç tarapyndaky suwuň derejesini görkezijileri berjaý ediň. Tüwiniň dürli görnüşleri üçin we öz islegiňize görä suwuň derejesini elmydama sazlap bilýärsiňiz. Içki pitiniň iç tarapynda görkezilen aňryçäk möçberlerden geçmäň.
- Nahar bişirmäge başlanandan soň şol wagtdaky işi ýatyrmak üçin basyp bilersiňiz, onsoň enjam menýu saýlaw tertibine geçer.
- Nahar bişirmäge başlanandan soň içki pitiniň içinde basyş eýýäm bar bolsa, şol wagtdaky nahar bişirmek işini bes etmek üçin düwmesini 3 sekuntlap basyp saklamaly (ýeke gezek basylyp goýberilen ýagdaýynda düwme işlemeýär).
- Ekranda DIŇE düwmesiniň ýanmagy Ähli bir ýerde bişirijisiniň garaşmak iş tertibindedigini aňladýar.

Ählisi bir ýerde gazan bilen nahar bişirmezden ozal aşakdaky taýýarlyklary ýerine ýetiriň.

1 Gapagy gulplaýan/açýan tutawajy sagadyň diliniň ugruna ornuna aýlaň (şekil 4).
2 Ýokarky gapagy açmak üçin gapagy gowşadýan düwmä basyň.
3 Içki pitini ählisi bir ýerde gazandan çykaryň.
4 Deslapdan ýuwlan azyk önümlerini içki pitä salyň, içki pitiniň daşyny we aşagyny ýumşak mata bilen süpürip guradyň, soňra ony ählisi bir ýerde gazanyň içine ýerleşdiriň (şekil 5).
5 Ýokarky gapagy gulplamak üçin tutawajy sagadyň diliniň ugruna aýlaň.
6 Elektrik dürtgüjini rozetka dakyň (şekil 6).

Bellik

- Içki pitiniň daşynyň arassa we gurudygyna, gyzdyryjy elementiň üstünde del zatlaryň ýokdugyna göz ýetiriň.
- Içki pitiniň gyzdyryjy element bilen talabalaýyk galtaşýandygyna göz ýetiriň.

Basyş astynda bişirmek

6 sany tabyn menýu bar. Basyş astynda bişirmek we basyşyň sazlanýan gerimi barada maglumat üçin "Funksiýalara umumy syn" bölümine göz aýlaň.

1 "Bişirmezden ozal taýýarlyk işlerinde" bellenip geçilen işleri tertip boýunça ýerine ýetiriň.
2 Basyş astynda bişirmegi saýlamak üçin ýa-da düwmesine basyň ( ), tassyklamak üçin basyň (şekil 7).
3 Tabyn menýularyň birini saýlamak üçin ýa-da düwmesine basyň.
   ↳ Saýlanan menýunyň çyrasy ýanar, deslapdan düzülen basyşyň saklanjak wagty we basyş ekranda görkeziler.
4 Et bölejikleriniň ululygyny saýlamak üçin düwmesine basyň (şekil 8). Etiň ululygynyň kesgitlemesi:
   - kiçi 3-6 sm
   - uly 8-10 sm
5 Tassyklamak üçin basyň, ählisi bir ýerde gazan saýlanan iş tertibinde işläp başlar.
6 Ählisi bir ýerde gazan naharyň bişiriljek basyşyna ýeteninde basyşyň saklanjak wagty tersine hasaplanyp başlanýar.
7 Basyşyň saklanjak wagty gutaranynda ählisi bir ýerde gazan basyşyň çykarylýan tapgyryna geçýär, görkezijisiniň çyrasy ýanýar, ählisi bir ýerde gazan belli aralyklar bilen basyşy çykaryp başlaýar. Buguň çykýan deşigine degmäň.
8 Ählisi bir ýerde gazan basyş doly çykarylanyndan soň awtomatik usulda ýyly saklamak tertibine geçýär. Ýokarky gapagy gowşadyp we açyp bilersiňiz.
   ↳ Ýyly saklamak görkezijisi ( ) ýanýar.

Bellik

- Gapagy açmak üçin ählisi bir ýerde gazan tebigy ýol bilen doly sowaýança garaşyň.
- Nahar bişirmek tamamlanandan soň ählisi bir ýerde gazanyň elektrik dürtgüjini elektrik rozetkasyndan aýryň.

Haýal bişirmek

Haýal bişirmek Pes ( ) ýa-da Haýal bişirmek Ýokary ( ) saýlap bilersiňiz, her funksiýanyň 6 sany tabyn menýusy bar. Nahar bişirmegiň wagty we wagtyň sazlanýan gerimi barada maglumat üçin "Funksiýalara umumy syn" bölümine göz aýlaň.

Bellik

- Bu basyşsyz nahar bişirmek üçin menýu bolup durýar.

1 "Bişirmezden ozal taýýarlyk işlerinde" bellenip geçilen işleri tertip boýunça ýerine ýetiriň.
2 Ýa-da basmak arkaly haýal bişirmegi saýlaň (ýa-da), tassyklamak üçin basyň (şekil 9).
3 Tabyn menýularyň birini saýlamak üçin ýa-da düwmesine basyň.
   ↳ Saýlanan funksiýanyň çyrasy ýanýar, deslapdan düzülen nahar bişiriş wagty ekranda görkezilýär.
4 Tassyklamak üçin basyň, ählisi bir ýerde gazan saýlanan iş tertibinde işläp başlar.
5 Ählisi bir ýerde gazan nahar bişirmek tamamlanandan soň awtomatik usulda ýyly saklamak tertibine geçýär. Ýokarky gapagy gowşadyp we açyp bilersiňiz.
   ↳ Ýyly saklamak görkezijisi ( ) ýanýar.

Buglap bişirmek

Naharyň bişiriljek wagty we her tabyn menýunyň düzülýän gerimi barada maglumat üçin "Funksiýalara umumy syn" bölümine serediň.

Bellik

- Naharyň bişiriljek basyşy deslapdan 10kPa sazlanan bolup, ony düzüp bolmaýar.

1 "Bişirmezden ozal taýýarlyk işlerinde" bellenip geçilen işleri tertip boýunça ýerine ýetiriň.
2 Buglap bişirmegi saýlamak üçin ýa-da düwmesine basyň ( ), tassyklamak üçin basyň (şekil 10).
3 Tabyn menýularyň birini saýlamak üçin ýa-da düwmesine basyň.
   ↳ Saýlanan nahar bişiriş funksiýasynyň çyrasy ýanýar, deslapdan sazlanan nahar bişiriş wagty we basyş ekranda görkezilýär.
4 Tassyklamak üçin basyň, ählisi bir ýerde gazan saýlanan iş tertibinde işläp başlar.
5 Ählisi bir ýerde gazan naharyň bişiriljek basyşyna ýeteninde basyşyň saklanjak wagty tersine hasaplanyp başlanýar. Ählisi bir ýerde gazan bug çykarýan wagty gyzýar. Nahar bişirilýän wagty ýanyklaryň öňüni almak üçin bug çykýan deşige degmäň.
6 Basyşyň saklanjak wagty gutaranynda ählisi bir ýerde gazan basyşyň çykarylýan tapgyryna geçýär, görkezijisiniň çyrasy ýanýar, ählisi bir ýerde gazan belli aralyklar bilen basyşy çykaryp başlaýar. Buguň çykýan deşigine degmäň.
7 Ählisi bir ýerde gazan basyş doly çykarylanyndan soň awtomatik usulda ýyly saklamak tertibine geçýär. Ýokarky gapagy gowşadyp we açyp bilersiňiz.
   ↳ Ýyly saklamak görkezijisi ( ) ýanýar.

Ýörite bişiriş usullary

Şu nahar bişiriş funksiýasynda 6 sany tabyn menýu bar: Tüwi ( ), Çorba ( ), Noýba ( ), Kelemli dolama ( ), Ýogurt ( ) we Ezme ( ).

Nahar bişirmegiň wagty we sazlanýan gerimi barada maglumat üçin "Funksiýalara umumy syn" bölümine göz aýlaň.

Bellik

- Ýogurt ( ) we Ezme ( ) basyşsyz bişirilýän menýular bolup durýar.

1 "Bişirmezden ozal taýýarlyk işlerinde" bellenip geçilen işleri tertip boýunça ýerine ýetiriň.
2 ýa-da basmak arkaly ýörite bişiriş usullaryny saýlaň ( ), tassyklamak üçin basyň (şekil 11).
3 Tabyn menýularyň birini saýlamak üçin ýa-da düwmesine basyň.
   ↳ Saýlanan nahar bişiriş funksiýasynyň çyrasy ýanýar, deslapdan sazlanan nahar bişiriş wagty we basyş ekranda görkezilýär.
4 Tassyklamak üçin basyň, ählisi bir ýerde gazan saýlanan iş tertibinde işläp başlar.
5 Ählisi bir ýerde gazan naharyň bişiriljek basyşyna ýeteninde basyşyň saklanjak wagty tersine hasaplanyp başlanýar.
6 Basyşyň saklanjak wagty gutaranynda ählisi bir ýerde gazan basyşyň çykarylýan tapgyryna geçýär, görkezijisiniň çyrasy ýanýar, ählisi bir ýerde gazan belli aralyklar bilen basyşy çykaryp başlaýar. Buguň çykýan deşigine degmäň.
7 Ählisi bir ýerde gazan basyş doly çykarylanyndan soň awtomatik usulda ýyly saklamak tertibine geçýär. Ýokarky gapagy gowşadyp we açyp bilersiňiz.
   ↳ Ýyly saklamak görkezijisi ( ) ýanýar.

Batyrma

Bellik

- Batyrma funksiýasyny ulanýan wagtyňyz gapagy açyp goýuň, ýogsam ählisi bir ýerde gazan sesli duýduryş berer.

1 "Bişirmezden ozal taýýarlyk işlerinde" bellenip geçilen işleri tertip boýunça ýerine ýetiriň.
2 Ýa-da basmak arkaly Batyrma bişirmegi saýlaň ( ), tassyklamak üçin basyň (şekil 12).
3 Naharyň bişiriljek wagtyny saýlamak üçin ýa-da basyň (şekil 13).
   ↳ Naharyň bişiriljek wagty ekranda ýanyp-öçer.
4 Tassyklamak üçin basyň, ählisi bir ýerde gazan saýlanan iş tertibinde işläp başlar.
5 Ählisi bir ýerde gazan nahar bişirmek tamamlanandan soň awtomatik usulda garaşmak tertibine geçýär.

Gyzdyrmak/Bişirmek

1 Sowan tagamy içki pitiniň içinde ýaýradyň we gyradeň paýlaň.
2 Aşa gury bolmagynyň öňüni almak üçin naharyň üstüne suw guýuň. Suwuň mukdary azygyň mukdaryna bagly bolup durýar.
3 Gapagy ýapyň, elektrik dürtgüjini rozetka dakyň we enjamy açyň.
4 Gyzdyrmak/Bişirmek ( ) üçin ýa-da basyň (şekil 14).
5 Naharyň bişiriljek wagtyny saýlamak üçin ýa-da basyň.
   ↳ Naharyň bişiriljek wagty ekranda ýanyp-öçer.
6 Tassyklamak üçin basyň, ählisi bir ýerde gazan saýlanan iş tertibinde işläp başlar.
7 Ählisi bir ýerde gazan nahar bişirmek tamamlanandan soň awtomatik usulda ýyly saklamak tertibine geçýär.
   ↳ Ýyly saklamak görkezijisi ( ) ýanýar.

Naharyň bişiriljek wagtyny, basyşy we gijikdirip başlatmagy düzmek

Bellik

- Tüwi we Ýyly saklamak funksiýalarynda naharyň bişiriljek wagtyny düzüp bolmaýar.
- Şularda basyşyň derejesini düzüp bolmaýar: Haýal bişirmek Pes , Haýal bişirmek Ýokary , Buglap bişirmek , Tüwi , Kelemli dolama , Ýogurt , Ezme , Batyrma , Sousy goýaltmak , Gyzdyrmak/Bişirmek we Ýyly saklamak .

Menýu saýlaýan wagtyňyz naharyň bişiriljek wagtyny, deslapky basyşy we gijikdirip başlatmagy düzüp bilersiňiz.

1 Zerur funksiýany saýlanyňyzdan soň naharyň bişiriljek wagtyny düzmek üçin düwmesini basyp saklaň (şekil 15).
   ↳ Wagt görkezijisi ekranda görkezilýär.
   ↳ Naharyň bişiriljek wagty ýanyp-öçýär.
2 Wagty sazlamak üçin ýa-da basyň (şekil 16).
3 Tassyklamak üçin basyň. Basyşy sazlamak üçin ýa-da basyň (şekil 17).
   ↳ Basyş görkezijisi kPa ekranda görkezilýär.
   ↳ Naharyň bişiriljek basyşy ýanyp-öçýär.
4 Tassyklamak üçin basyň. Gijikdirip başlatmagyň wagtyny sazlamak üçin ýa-da basyň (şekil 18).
   ↳ Gijikdirip başlatmagyň görkezijisi ekranda görkezilýär.
5 Tassyklamak üçin basyň, ählisi bir ýerde gazan saýlanan iş tertibinde işläp başlar.

Bellik

- Öz islegiňize görä naharyň gatyrak bolmagy üçin naharyň bişirilýän basyşyny ýokarlandyryp ýa-da naharyň aşa ýumşak bolmagy üçin naharyň bişirilýän basyşyny peseldip bilersiňiz.
- Naharyň bişiriljek wagty / basyşy / gijikdirip başlatmak boýunça sazlamany ýatyrmak üçin basyň.

Azyk önümlerini goşmak

Bu funksiýa bilen basyş astynda nahar bişirilip durka gapagy açyp we goşmaça azyk önümlerini goşup bilersiňiz.

Bellik

- Azyk önümlerini goşmak funksiýasy basyş astynda bişirmek boýunça ähli menýularda bar.

1 Nahar bişirilip başlanandan soň eger saýlanan funksiýada azyk önümlerini goşmak goldanylýan bolsa, düwmesiniň çyrasy ýanýar.
2 Basyşyň saklanýan döwründe islendik wagt düwmesine basyp bilersiňiz.
   ↳ Şol wagtky nahar bişirmek sägindiriler, ählisi bir ýerde gazan sesli duýduryş berer we basyşy çykaryp başlar.
3 Basyş doly çykarylanynda gapagyň gowşadylandygyny görkezijiniň çyrasy ýanýar we ählisi bir ýerde gazan sesli duýduryş berýär. Islegiňize görä goşmaça azyk önümlerini goşmak üçin ýokarky gapagy açyp bilersiňiz (şekil 19).
4 Ýokarky gapagy gulplamak üçin tutawajy sagadyň diliniň ugruna aýlaň.
5 Eger iki minudyň dowamynda azyk önümlerini goşmasaňyz, ählisi bir ýerde gazan ozalky nahar bişiriş işini dowam etdirer.

Sousy goýaltmak

Bellik

- Garaşmak tertibinde Sousy goýaltmak funksiýasy ähli bişiriş funksiýalaryna degişli bolup durýar.
- Ýyly saklamak tertibinde Sousy goýaltmak funksiýasy şu funksiýalara degişli bolmaýar: Gyzdyrmak/Bişirmek , Tüwi , Kelemli dolama , Ýogurt we Ezme .
- Deslapdan bellenen wagt 8 minut bolup, wagty 5 bilen 15 minut arasynda düzüp bilersiňiz.
- Sousy goýaltmak funksiýasy işläp durka ony ýatyrmak üçin düwmesine basyň.
- Bu funksiýany ulanýan wagtyňyz gapagy açyp goýuň.

1 Garaşmak tertibinde ýa-da ýyly saklamak tertibinde düwmesine basyň (şekil 20).
   ↳ Deslapdan bellenen bişiriş wagty görkeziler.
2 Zerur nahar bişiriş wagtyny sazlamak üçin ýa-da düwmesine basyň. Tassyklamak üçin basyň.
3 Naharyň bişirilýän wagty tamamlanandan soň ählisi bir ýerde gazan awtomatik usulda ýyly saklamak tertibine geçýär.
   ↳ Ýyly saklamak görkezijisi ( ) ýanýar.

Çaga gulpuny sazlamak

Çagaňyzy enjamy ulanmakdan goramak ýa-da nahar bişirilýän wagty garaşylmadyk amallaryň öňüni almak üçin çaga gulpy funksiýasyny sazlap bilersiňiz.

1 Nahar bişirilip başlanyndan soň çaga gulpuny işjeňleşdirmek üçin düwmesini 3 sekuntlap basyp saklaň (şekil 21).
   ↳ Beýleki düwmelere basylanynda olar jogap bermez.
2 Çaga gulpuny öçürmek üçin düwmesini gaýtadan 3 sekuntlap basyp saklaň.

"Halaýanym" menýusyny sazlamak

Islendik üç menýuny "Halaýanym" edip sazlap bilersiňiz. Bu sazlamada islendik üýtgeşme edýänçäňiz öňünden bellenen üç menýu Basyş astynda bişirmek - Mal eti ( )- bolup durýar.

"Halaýanym" menýusyny Buglap bişirmek - Doňuz eti ( ) edip üýtgetmeli bolsaňyz, aşakda görkezilen ädimleri berjaý ediň:

1 ýanyp-öçýänçä düwmesini 3 sekuntlap basyp saklaň (şekil 22).
   ↳ ýanyp-öçýär.
   ↳ Deslapdan bellenen menýunyň şekiljikleri ýanyp-öçýär.
2 Ekranda ýanyp-öçýänçä düwmesine gaýta-gaýta basyň.
3 ýa-da basmak arkaly Buglap bişirmek - Doňuz eti ( ) saýlaň (şekil 23).
4 Tassyklamak üçin basyň. Naharyň bişiriljek wagtyny düzmek üçin ýa-da düwmesine basyň.

Bellik

- Basyş astynda bişirmek funksiýasynda täze halanýan menýuny ýatda saklamazdan ozal basyşy sazlamaly bolarsyňyz.

5 Tassyklamak üçin basyň (şekil 24).
   ↳ içindäki köne menýu täzesi bilen çalşyrylar.
6 ýa-da sazlamak üçin 1-5 ädimlerini ýerine ýetiriň.
7 "Halaýanym" menýusyna girmek üçin düwmesine gaýta-gaýta basyň, nahar bişirmegi başlatmak üçin basyň.

4 Arassalamak we abatlamak

Bellik

- Ählisi bir ýerde gazany arassalamaga başlamazdan ozal onuň elektrik dürtgüjini tokdan aýryň.
- Arassalamazdan ozal ählisi bir ýerde gazanyň ýeterlik derejede sowamagyna garaşyň.

Içki gapak

- Temperaturany dolandyryjynyň töweregindäki wintleri sagadyň diliniň tersine towlap açyň (şekil 25).
- Aýryp bolýan içki gapagy tutuň we ony arassalamak üçin ýokarky gapakdan aýyrmak maksady bilen daşary çekiň.
- Gyzgyn suwa salyň we sürteç bilen arassalaň (şekil 26).
- Aýryp bolýan içki gapagy gurnamak üçin ony ýokarky gapaga doly dakyň we temperaturany dolandyryjynyň töweregindäki nurbady sagadyň diliniň ugruna aýlap berkidiň.

Bug gutusy

- Içki gapagy aýyrmak üçin ýokarda görkezilen ädimleri ýerine ýetiriň.
- Bug gutusyny aşakda düşündirilişi ýaly içki gapakdan aýryň (şekil 27):
- Krandan akýan suwy bug gutusynyň arkasyndaky deşige gönükdiriň, ony suw bilen dolduryň we hiç hili azyk önümleriniň galmazlygy üçin ony çaýkap arassalaň. Arassalamak tamamlanandan soň bug gutusyny içki gapaga gaýtadan dakyň (şekil 28).

Galtga

- Galtganyň töweregindäki rezin halkadan tutuň we ony ýokarky gapakdan aýyrmak üçin daşary çekiň. Ony yzygider aralyklarda suw bilen arassalaň we oňa ýapyşyp galan azyk önümleriniň galyndysynyň ýokdugyna göz ýetiriň, ýogsam gapagy açmakda kynçylyk çekip bilersiňiz (şekil 29).
- Galtgany dakmak üçin galtganyň inçe ujuny gapakdaky deşige ýerleşdiriň we rezin halkany galtganyň töweregine ýerleşdiriň (şekil 30).
- Şeýle hem, arassalamaga ýardam bermegi üçin pitä suw guýup, bug funksiýasyny başladyp bilersiňiz.

Basyşy sazlaýjy

- Basyşy sazlaýjynyň tutawajyndan tutuň we ony emaý bilen daşary çekiň. Içindäki azyk önümleriniň galyndylaryny aýyrmak üçin ony krandan akýan suwuň aşagynda ýuwuň ýa-da diş arassalaýan çöpden peýdalanyň (şekil 31).
- Basyşy sazlaýjynyň sag tutawajyndan tutuň we ony içki gapaga gaýtadan dakyň (şekil 32).

Dykyzlaýjy halka

Bellik

- Dykyzlaýjy halkany güýç bilen aýyrmaň, ol doly gurnalmasa suwuklyk syzdyryp biler.

- Dykyzlaýjy halkany oýugy ýokary sereder ýaly tekiz ýere ýerleşdiriň (şekil 33).
- Aýryp bolýan içki gapagyň ters tarapyny dykyzlaýjy halkanyň üstüne ýerleşdiriň (şekil 34).
- Içki gapagyň daş ýüzüni oýuga ýerleşdiriň, dykyzlaýjy halkanyň gapaga oňat oturandygyna göz ýetiriň (şekil 35).

Içki bölegi

Daşky gapagyň, esasy korpusyň we gyzdyryjy elementiň iç ýüzi:
- Çygly mata bilen süpüriň.
- Ählisi bir ýerde gazana ýelmeşip galan ähli nahar galyndylarynyň aýrylandygyna doly göz ýetiriň.

Bellik

- Dykyzlaýjy halkany güýç bilen aýyrmaň, ol doly gurnalmasa suwuklyk syzdyryp biler.

Daşky bölegi

Daşky gapagyň ýüzi we esasy korpusyň daş ýüzi:
- Sabyn suwy bilen çyglanan mata bilen süpüriň.
- Dolandyryş panelini arassalamak üçin diňe ýumşak we gury mata ulanyň.

Kömekçi enjamlar we içki piti

Çorba susagy we içki piti.
- Gyzgyn suwa salyň we sürteç bilen arassalaň.

5 Gaýtadan işlemek

Bu nyşan enjamy adaty öý hojalygy zibilleri bilen bilelikde zibile zyňmak bolmaýandygyny aňladýar (2012/19/EU)
Elektrikli we elektron önümleri aýratyn ýygnamak boýunça öz ýurduňyzyň düzgünlerini berjaý ediň. Dogry görnüşde zibile zyňmaklyk daşky gurşawa we adamyň saglygyna ýaramaz täsir ýetirýän netijeleriň öňüni almaga ýardam berýär.

6 Kepillik we goldaw

Versuni bu məhsulu satın aldıqdan sonra iki il zəmanət təqdim edir. Səhv istifadə və ya zəif texniki qulluq nəticəsində qüsur yaranarsa, bu zəmanət etibarlı deyil. Bizim zəmanətimiz qanuna uyğun olaraq istehlakı kimi hüquqlarınıza təsir göstərmir. Daha ətraflı məlumat əldə etmək və ya zəmanətlə bağlı müraciət etmək üçün **www.philips.com/support** saytına daxil olun.

7 Tehniki häsiýetnama

Kysym	Çykýan nominal kuwwatlyk	Nominal kuwwatlygy	Diametr
HD2151	910Wt - 1090Wt	5,0 L	22 sm

Bellik

- Uzak wagtlap ulanylmajak bolsa, ählisi bir ýerde gazany tokdan aýryň.

8 Näsazlyklary ýüze çykarmak

Ählisi bir ýerde gazany ulanýan mahalyňyz näsazlyklar ýüze çyksa, tehniki hyzmat üçin ýüz tutmazdan ozal şu aşakdakylary barlaň: Eger-de näsazlygy çözüp bilmedik bolsaňyz, ýurduňyzdaky Philips Müşderiler bilen işleşmek boýunça merkezine ýüz tutuň.

Näsazlyk	Çözgüt
Ýokarky gapagy ýapmakda kynçylyk çekýärin.	• Içki gapak oňat dakylmadyk. Içki gapagyň we dykyzlaýjy halkanyň oňat gurnalandygyna göz ýetiriň. • Tutawaç ýagdaýynda. Ony sagadyň diliniň ugruna ýagdaýyna aýlaň.
Basyş çykarylanyndan soň ýokarky gapagy açmakda kynçylyk çekýärin.	• Tutawajyň ýagdaýyndadygyna göz ýetiriň. • Ýüzgüç klapanyň aşagynda nahar galyndylary bolup biler. Ony zor bilen açmaň, şeýle etmeklik ýanyklara sebäp bolup biler. Enjamyň sowamagyna garaşyň (takmynan 30 minut), soňra tutawajy gaýta-gaýta yza we öňe aýlaň.
Nahar bişenok.	• Nädogry funksiýa ýa-da wagt saýlanypdyr, naharyň bişirilýän wagtyny köpeldiň ýa-da bişiriş usulyny üýtgediň. • Ählisi bir ýerde gazany işletmezden ozal gyzdyryjy elementiň üstünde, içki pitiniň daşynda hiç hili del närsäniň ýokdugyna göz ýetiriň. • Gyzdyryjy elemente zeper ýetipdir ýa-da içki piti deformirlenipdir. Ählisi bir ýerde gazany öz Philips dileriňize ýa-da Philips ygtyýarly hyzmat ediş merkezine äkidiň.
Gapakdan ýa-da bug çykýan deşikden howa ýa-da bug syzyp çykýar.	• Temperaturany dolandyryjynyň töweregindäki nurbat gowşak. Nurbady ýerlikli gurallar bilen berkidiň. • Dykyzlaýjy halka oňat dakylmadyk. Onuň aýryp bolýan gapagyň daşyna oňat dakylandygyna göz ýetiriň. • Dykyzlaýjy halkada nahar galyndysy bar. Dykyzlaýjy halkanyň arassadygyna göz ýetiriň. • Ýüzgüç klapanda nahar galyndysy bar. Ýüzgüç klapany arassalaň. • Basyşy sazlaýjyda nahar galyndysy bar. Basyşy sazlaýjyny arassalaň. • Basyşy sazlaýjy oňat dakylmadyk. Onuň oňat dakylandygyna göz ýetiriň. • Gapak doly ýapylmadyk we gulplanmadyk. Gapagyň doly berkidilendigine we dogry ýerde gulplanandygyna göz ýetiriň.
Ekranda E1, E2, E3, E8, E10, E11 ýa-da E16 görkezilýär.	• Ählisi bir ýerde gazanda näsazlyk bar. Enjamy Philips dilerine ýa-da Philips ygtyýarly hyzmat ediş merkezine äkidiň.
Ýokardaky meseleler henizem dowam edýär.	• Ählisi bir ýerde gazanda näsazlyk ýüze çykypdyr. Bu ýagdaýda şulary haýyş edýäris: (1) Özüňiz bejermek. Müşderiler bilen işleşmek boýunça merkeze ýüz tutuň, wideonyň üsti bilen size gözükdirijileri berip bileris we meseläni çözmäge kömek edip bileris. (2) Eltip bejertmek. Önümiňizi Philips Tehniki hyzmat merkezine eltiň. (3) Ýerinde bejermek. Bize ýüz tutuň, onsoň Philips tarapyndan ygtyýarly ussanyň önümiňizi goşmaça tölegsiz bejermegini ýola goýarys.

O'zbek

1 Muhim

Jihozdan foydalanishdan oldin ushbu xavfsizlik risolasini diqqat bilan o'qib chiqing.

Xavf

- Jihoz suvga tushirilmasligi kerak.

Ogohlantirish

- Jihozni ulashdan oldin unda ko'rsatilgan kuchlanish mahalliy tarmoq kuchlanishiga mos kelishini tekshiring.
- Bu jihoz maishiy yoki boshqa quyidagi maqsadlarda ishlatishga mo'ljallangan:
   - do'konlardagi oshxona xodimlari, ofislar va boshqa yashash joyi muhitlari;
   - Fermalar;
   - mehmonxona, tunash joylari va boshqa yashash joylarida mijozlar tomonidan;
   - tunash va nonushta turidagi muhitlar.
- Bu jihozdan xavfsiz foydalanish bo'yicha ko'rsatma berilgan yoki xavfsiz foydalanish uchun kuzatuv ostida bo'lsa va unga bog'liq xatarlardan xabardor bo'lsa, jismoniy, sezgi yoki ruhiy qobiliyati cheklangan yoki tajribasiz va tushunchaga ega bo'lmagan odamlar ham foydalanishi mumkin.
- Bolalar jihoz bilan o'ynashiga yo'l qo'ymang.
- Tozalash va foydalanuvchi o'tkazadigan texnik xizmatlar bolalar tomonidan amalga oshirilishi mumkin emas.
- Jihoz bolalar tomonidan ishlatilmasligi kerak.
- Jihoz va uning shnurini bolalar ololmaydigan joyda saqlang.
- Agar quvvat shnuri shikastlangan bo'lsa, ishlab chiqaruvchida mavjud shnur to'plami bilan almashtirilishi kerak.
- Jihoz tashqi taymer yoki alohida masofadan boshqariladigan tizim sifatida foydalanishga mo'ljallanmagan.
- OGOHLANTIRISH: Potensial shikastlanishning oldini olish uchun ko'rsatmalarga amal qiling va jihozdan to'g'ri foydalaning.
- OGOHLANTIRISH: Potensial shikastlanishning oldini olish uchun quvvat konnektoriga suv tushishidan ehtiyot bo'ling.
- Diqqat: Isitish elementining yuzasida u ishlatilgandan keyin issiqlik qolgan bo'lishi mumkin.
- Masalliqlarga tegadigan sirtlarni tozalash uchun toza va yumshoq matodan foydalaning.
- Jihozni faqat yerga ulangan quvvat rozetkasiga ulang. Vilka quvvat rozetkasiga mahkam qo'yilganini tekshiring.
- Agar vilka, quvvat shnuri, ichki idish, zichlovchi halqa yoki asosiy korpus shikastlangan bo'lsa, jihozdan foydalanmang.
- Jihoz ishlatilayotgan stolning qirrasi yoki ishlash joyida quvvat shnuri osilib turmasin.
- Isitish elementi va ichki idishning tashqarisi tozaligi va vilkani quvvat rozetkasiga ulashdan oldin uning quruqligini tekshiring.
- Nam qo'llaringiz bilan jihozni tarmoqqa ulamang yoki boshqaruv paneliga tegmang.
- Bug'ning chiqishiga imkon beradigan bosim regulyatoridagi quvurlar berkilib qolmasligi uchun muntazam tekshirilishi kerak.
- Quvvat rozetkasi jihozga ulanishdan oldin toza va quruqligini tekshiring.
- Bosim sezilarli pasayguncha konteyner ochilmasligi kerak.
- Yuqori qopqoqdan juda ko'p havo yoki bug' chiqsa, jihozdan foydalanmang.
- Sho'rva yoki qayishqoq suyuqlik pishirayotganda, bosim regulyatorini bug'ni chiqarish holatiga burib, bug'ini chiqarmang, aks holda suyuqlik bosim regulyatori klapanidan toshib chiqishi mumkin. Bosim tabiiy chiqishi va yuqori qopqoqni ochish uchun suzuvchi klapan tushishini kuting.

Diqqat

- Boshqa ishlab chiqaruvchilarning Philips tomonidan tavsiya etilmagan aksessuarlari yoki ehtiyot qismlarini ishlatmang. Agar bunday aksessuarlar yoki ehtiyot qismlaridan foydalanilsa, kafolat bekor qilinadi.
- Jihozni yuqori haroratda qoldirmang yoki ishlab turgan yoki hali ham issiq bo'lgan plita yoki pechkaga qo'ymang.
- Jihozni quyosh nuri bevosita tushadigan joyda qoldirmang.
- Jihozni barqaror, gorizontal va tekis joyga qo'ying.
- Jihozni ko'chirish uchun yuqori qopqoqning dastasidan emas, yon tomon dastalaridan foydalaning.
- Bosim regulyatori klapani orqali bosim chiqarilsa, issiq bug' yoki suyuqlik ajralib chiqadi. Qo'l va yuzingizni issiqlik klapanidan uzoq saqlang.
- Vilkani rozetkaga ulashdan oldin ichki idishni jihozga joylang va uni yoqing.
- Ovqat pishirish uchun ichki idishni ochiq olovga qo'ymang.
- Agar shakli o'zgargan bo'lsa, ichki idishdan foydalanmang.
- Zichlovchi halqa toza va yaxshi holatdaligini tekshiring.
- Jihoz ishlayotganda barcha qismlari qizib ketishi mumkin. Jihozga tegayotganda ehtiyotkor bo'ling.
- Pishirish yoki qopqoqni ochayotganda suzuvchi klapan va bosim regulyatori klapanidan chiqadigan issiq bug'dan ehtiyot bo'ling. Bug'dan saqlanish uchun qo'l va yuzlaringizni jihozdan chetda tuting.
- Ishlayotganda jihozni ko'tarmang va ko'chirmang.
- Oqib chiqishining oldini olish uchun ichki idishda ko'rsatilgan maksimal suv miqdoridan oshirmang.
- Pishirish vaqtida idishning ichiga pishirish anjomlarini qo'ymang.
- Faqat belgilangan oshxona anjomlaridan foydalaning. O'tkir anjomlardan foydalanmang.
- Qirilib qolmasligi uchun qisqichbaqasimonlar va mollyuskalarni pishirish tavsiya etilmaydi. Pishirishdan oldin qattiq po'stlarini olib tashlang.
- Magnit jismlarni qopqoqqa qo'ymang. Jihozni magnit jismlar yaqinida ishlatmang.
- Tozalash yoki ko'chirishdan oldin jihoz xona haroratigacha sovisin.
- Multivarkani ishlatgandan keyin doim tarmoqdan uzing. Jihozni idish yuvish mashinasida yuvmang.
- Uzoq vaqt ishlatilmasa, jihozni rozetkadan uzib qo'ying.
- Agar jihozdan noto'g'ri foydalanilsa yoki professional yoki yarim professional maqsadlarda ishlatilsa yoki ushbu foydalanuvchi qo'llanmasining ko'rsatmalariga muvofiq ishlatilmasa, kafolat bekor qilinadi va Philips har qanday shikastlanishga nisbatan majburiyatni tan olmaydi.
- Barcha ko'rsatmalarni o'qing.
- Bosimli pishirgich ishlayotganda uning atrofida bolalar bo'lmasin.
- Bosimli pishirgichni qizdirilgan pechga qo'ymang.
- Bosim ostidagi bosimli pishirgichni juda ehtiyotkorlik bilan suring. Issiq sirtlarga tegmang. Dasta va murvatlardan foydalaning. Zarur bo'lsa, himoya vositalaridan foydalaning.
- Bosimli pishirgichni belgilangan maqsaddan boshqa maqsad uchun foydalanmang.
- Bu jihoz bosim ostida pishiradi. Bosimli pishirgichdan noto'g'ri foydalanish kuyishga sabab bo'lishi mumkin. Issiqlikni qo'llashdan oldin pishirgich to'g'ri yopilishini tekshiring.
- Bosimli pishirgichni kuch bilan ochmang. Ichki bosim to'liq tushmaguncha uni ochmang.
- Bosimli pishirgichga suv quymasdan foydalanmang, bu unga jiddiy shikast yetkazishi mumkin.
- Pishirgich sig'imining 2/3 qismidan ortiq masalliq solmang. Pishirish vaqtida sig'imi kengayadigan masalliqlar, masalan, guruch yoki suvsizlantirilgan sabzavotlar uchun sig'imining yarmidan ortiq to'ldirmang.
- Foydalanish ko'rsatmalariga muvofiq tegishli issiqlik manba(lari)dan foydalaning.
- Go'shtni terisi bilan (masalan, buqa tili) pishirgandan keyin u bosim ostida shishib ketishi mumkin, terisi shishib turganda uni teshmang; kuyishingiz mumkin.
- Xamirli ovqat tayyorlayotganda ovqat toshib ketishining oldini olish uchun pishirgichni biroz siltang.
- Har bir foydalanishdan oldin klapanlar to'silmaganini tekshiring. Foydalanish ko'rsatmalariga qarang.
- Mahsulotni kuchli yoki kuchsiz qovurish uchun bosimli pishirgichning bosimli rejimidan aslo foydalanmang.
- Foydalanish ko'rsatmalarida belgilangan texnik xizmatlardan tashqari birorta xavfsizlik tizimlari bilan himoya qilmang.
- Ishlab chiqaruvchining faqat tegishli modelga mos keladigan ehtiyot qismlaridan foydalaning. Asosan, ishlab chiqaruvchi mos deb belgilagan korpus va qopqoqdan foydalaning.
- Ta'mirlash faqat vakolatli shaxslar tomonidan amalga oshirilishi kerak.
- Bosimli pishirgich quruq joyda saqlanishi kerak.
- Foydalanuvchi qo'llanmasini yuklab olish uchun **www.philips.com/support** manziliga kiring.

Quvvat uzilganda zaxira bilan ta'minlash funksiyasi

Bu jihoz quvvat uzilganda zaxira bilan ta'minlash funksiyasiga ega.

- Agar quvvat pishirish vaqtida uzilsa va quvvat ta'minoti 30 daqiqa ichida tiklansa, pishirish vaqti taymeri qayerda qolgan bo'lsa, shu yerdan davom etadi.
- Agar jihoz oldindan belgilangan rejimda bo'lsa va quvvat ta'minoti 30 daqiqa ichida tiklansa, oldindan belgilangan rejimning taymeri qayerda qolgan bo'lsa, shu yerdan davom etadi.
- Agar quvvat ta'minoti 30 daqiqada tiklanmasa, jihoz oldingi ishlash jarayonidan davom ettirmasligi mumkin, lekin kutish rejimida bo'ladi.

Elektromagnit maydonlar (EMF)

Bu jihoz elektromagnit maydonlarning ta'siri bo'yicha amaldagi standart va me'yorlarga javob beradi.

2 Barchasi birda pishirgichi

Xaridingiz muborak bo'lsin va Philips'ga xush kelibsiz!

Philips taklif qiladigan qo'llab-quvvatlash xizmatidan foydalanish uchun jihozingizni **www.philips.com/welcome** saytida ro'yxatdan o'tkazing.

Qutining ichida nima bor (rasm 1)

Asosiy blok
Guruch va sho'rva cho'michi
Quvvat shnuri
Bug'lash likopchasi
Retsept kitobi
Ko'rsatma uchun qisqacha qo'llanma
Ichki idish
O'lchov idishi
Ajraladigan ichki qopqoq
Foydalanuvchi qo'llanmasi
Kafolat kartasi

Mahsulot sharxi (rasm 2)

①	Yuqori qopqoq	⑩	Boshqaruv paneli
②	Zichlovchi halqa	⑪	Harorat kontrolleri
③	Ajraladigan ichki qopqoq	⑫	Bug'lash qutisi
④	Qopqoq gaykalari	⑬	Quvvat rozetkasi
⑤	Xavfsizlik klapani	⑭	Qopqoqni ochish tugmasi
⑥	Mahkamlovchi gayka	⑮	Qopqoqni qulflash/ochish dastasi
⑦	Suzuvchi klapan	⑯	Bug' tuynugi
⑧	Ichki idish	⑰	Bosim regulyatori
⑨	Suv miqdori ko'rsatkichi		

Boshqaruv paneli sharhi (rasm 3)

⑱	Qopqoq yopilishi indikatori	㉕	Bosimni tanlash indikatori
⑲	Masalliq qo'shish tugmasi	㉖	Ishga tushishning kechikishi indikatori
⑳	Sousni quyuqlashtirish tugmasi	㉗	Menyuni tanlash tugmasi
㉑	Sevimli tugmasi	㉘	Menyuni tanlash tugmasi
㉒	Go'sht kublari o'lchamini tanlash tugmasi	㉙	Tasdiqlash/bolalardan qulflash tugmasi
㉓	Bolalardan qulflash indikatori	㉚	Bekor qilish tugmasi
㉔	Taymerni tanlash indikatori	㉛	Qopqoq ochiqligi indikatori

Pishirish dasturi

Pishirish funksiyasi	Qo'shimcha pishirish funksiyasi	Standart pishirish vaqti	Sozlanadigan pishirish vaqti	Standart bosim (kPa)	Rostlanadigan bosimni sozlash diapazoni (kPa)
Bosimli pishirish	Mol go'shti	30 daqiqa	3-59 daqiqa	70	20-70
	Parranda go'shti	15 daqiqa	2-59 daqiqa	60	20-70
	Cho'chqa go'shti	15 daqiqa	0-59 daqiqa	70	20-70
	Qo'y go'shti	20 daqiqa	3-59 daqiqa	70	20-70
	Dengiz mahsulotlari	3 daqiqa	1-59 daqiqa	40	20-70
	Qo'lda	5 daqiqa	2-59 daqiqa	20	20-70
Sekin pishirish Past	Mol go'shti	12 soat	2-12 soat	ME	ME
	Parranda go'shti	10 soat	2-12 soat	ME	ME
	Cho'chqa go'shti	10 soat	2-12 soat	ME	ME
	Qo'y go'shti	10 soat	2-12 soat	ME	ME
	Dengiz mahsulotlari	8 soat	2-12 soat	ME	ME
	Qo'lda	2 soat	2-12 soat	ME	ME
Sekin pishirish Yuqori	Mol go'shti	6 soat	2-12 soat	ME	ME
	Parranda go'shti	4 soat	2-12 soat	ME	ME
	Cho'chqa go'shti	4 soat	2-12 soat	ME	ME
	Qo'y go'shti	4 soat	2-12 soat	ME	ME
	Dengiz mahsulotlari	2 soat	2-12 soat	ME	ME
	Qo'lda	2 soat	2-12 soat	ME	ME
Bug'da pishirish	Mol go'shti	30 daqiqa	3-30 daqiqa	10	ME
	Parranda go'shti	20 daqiqa	3-30 daqiqa	10	ME
	Cho'chqa go'shti	30 daqiqa	3-30 daqiqa	10	ME
	Qo'y go'shti	30 daqiqa	3-30 daqiqa	10	ME
	Dengiz mahsulotlari	8 daqiqa	3-30 daqiqa	10	ME
	Qo'lda	10 daqiqa	3-30 daqiqa	10	ME
Maxsus retsept	Guruch	14 daqiqa	ME	30	ME
	Sho'rva	20 daqiqa	20-59 daqiqa	50	20-50
	No'xat	20 daqiqa	20-59 daqiqa	70	20-70
	Karam do'lma	18 daqiqa	10-20 daqiqa	40	ME
	Yogurt	8 soat	6-12 soat	ME	ME
	Murabbo	55 daqiqa	25-59 daqiqa	ME	ME
Sote		10 daqiqa	10-59 daqiqa	ME	ME
Qayta isitish/Toblash		15 daqiqa	15-59 daqiqa	ME	ME
Iliq saqlash		12 soat	ME	ME	ME
Sousni quyuqlashtirish		8 daqiqa	5-15 daqiqa	ME	ME

Eslatmalar

- Bu funksiyalardan foydalanishda qopqoqni ochiq qoldiring: Sote va sousni quyuqlashirish. Aks holda Barchasi birda pishirgichi qopqoqni ochish zarurligini eslatish uchun signal chaladi.
- Bu funksiyalardan foydalanishda qopqoqni yoping va qulflang: bosimli pishirish, Bug'da pishirish, Guruch, Sho'rva va No'xat. Qopqoqni ochsangiz, Barchasi birda pishirgichi pishirish jarayonini to'xtatadi, indikator yonadi va signal chalinadi.
- Pishirish jarayonini qopqoq ochiq yoki yopiq holatda boshlashingiz mumkin. Buni Sekin pishirish Past, sekin pishirish Yuqori, Yogurt va iliq saqlash funksiyalarida qo'llash mumkin.
- Pishirish jarayonini qopqoq ochiq yoki yopiq va qulf holatda boshlashingiz mumkin. Buni Karam do'lma, Murabbo va Qayta isitish/Toblash funksiyalarida qo'llash mumkin.
- Qo'lda ( ) funksiyasini Sekin pishirish Past, Sekin pishirish Yuqori yoki Bug'da pishirishda ishlatganda pishirish vaqti, pishirish bosimi va oldindan belgilangan vaqtni pishirishni boshlashdan oldin qo'lda sozlashingiz kerak.
- Bug' pishirish vaqtida bug' tuynugidan muntazam chiqib turadi. Bu – optimal havo oqimi va pishirish natijasi uchun zarur.
- Bosim to'planishni boshlasa, Barchasi birda pishirgichi bug' tuynugi orqali ichki idishdan sovuq havoni avtomatik chiqarib yuboradi. Bu datchik aniq sezishi va ichkaridagi harorat hamda bosimni boshqarish uchun qilinadi.
- Istalgan tuzilishga yetish uchun pishirish bosimi sozlanishi mumkin. Yanada yumshoq natijaga yetish uchun pishirish bosimini oshirishingiz yoki tuzilishi juda yumshoq bo'lsa, pishirish bosimini pasaytirishingiz mumkin.

Pishirishdan oldingi tayyorgarliklar

Ogohlantirish

- Ajraladigan ichki qopqoq to'g'ri o'rnatilishini tekshiring.

Eslatma

- Ichki idishni minimal suv miqdori ko'rsatkichlaridan past yoki maksimal suv miqdori ko'rsatkichlaridan ko'proq ovqat va suyuqlik bilan to'ldirmang.
- Pishirish vaqtida kengayadigan (masalan, no'xat yoki quritilgan mevalar) mahsulotlar uchun ichki idishning 1/2 qismini masalliq va suyuqlik bilan to'ldirmang.
- Guruchni pishirish uchun ichki idishning ichidagi suv miqdori ko'rsatkichlariga amal qiling. Doim guruch uchun suv miqdorini moslashingiz mumkin va bu – o'z istaklaringizga bog'liq. Ichki idishning ichida ko'rsatilgan maksimal qiymatlardan oshirib yubormang.
- Pishirish boshlangandan keyin hozirgi ishini tugatish uchun tugmasini bosing va jihoz menyuni tanlash rejimiga o'tadi.
- Pishirish jarayoni boshlanganda, ichki idishda bosim oldindan mavjud bo'lsa, joriy pishirish jarayonini bekor qilish uchun tugmasini 3 soniya bosib turishingiz kerak (tugmani bitta bosish ishlamaydi).
- Ekranda ONLY tugmasining yonishi Hammasi birda plitasi kutish rejimida ekanligini bildiradi.

Barchasi birda pishirgichida pishirishdan oldin quyidagi tayyorgarliklarni bajaring:

1 Qopqoqni qulflash/ochish dastasini soat mili bo'ylab holatiga buring (rasm 4).
2 Qopqoqni ochish uchun yuqori qopqoqni ochish tugmasini bosing.
3 Barchasi birda pishirgichidan ichki idishni chiqarib oling.
4 Ichki idishga oldindan yuvilgan masalliqlarni soling, yumshoq mato bilan ichki idishning tashqi va ichki tomonini quriting, so'ng Barchasi birda pishirgichiga qaytarib qo'ying (rasm 5).
5 Yuqori qopqoqni qulflash uchun dastani soat mili yo'nalishida buring.
6 Vilkani quvvat rozetkasiga ulang (rasm 6).

Eslatma

- Ichki idishning ichi quruq va tozaligi va isitish elementida begona qoldiq yo'qligini tekshiring.
- Ichki idish isitish elementiga to'g'ri tegib turganligini tekshiring.

Bosimli pishirish

6 ta ichki menyu mavjud. Bosimli pishirish vaqti va bosimni sozlash diapazoni uchun "Funksiyalar sharhi" bobiga qarang.

1 "Pishirishdan oldingi tayyorgarliklar" bo'limida berilgan bosqichlarga amal qiling.
2 Bosimli pishirishni tanlash uchun yoki tugmalarini bosing ( ), tasdiqlashni bosing (rasm 7).
3 Ichki menyulardan birini tanlash uchun yoki tugmalarni bosing.
↳ Tanlangan pishirish funksiyasi chirog'i yonsa, standart bosimni ushlash vaqti va bosim ekranda ko'rsatiladi.
4 Go'sht kubiklari o'lchamini tanlash uchun tugmasini bosing (rasm 8).
Go'sht o'lchami tavsifi:
- kichik 3-6 sm
- katta 8-10 sm
5 Tasdiqlash uchun tugmasini bosing, Barchasi birda pishirgichi tanlangan rejimda ishlashni boshlaydi.
6 Barchasi birda pishirgichi pishirish bosimiga yetganda bosimni saqlash vaqti teskari sanashni boshlaydi.
7 Bosimni ushlash vaqti tugaganddan keyin Barchasi birda pishirgichi bosimni chiqarish bosqichiga o'tadi, kPa indikator yonadi, Barchasi birda pishirgichi bosimni vaqt oralig'i bo'yicha chiqarib boshlaydi. Bug' tuynugiga tegmang.
8 Bosim butunlay chiqarilgandan keyin Barchasi birda pishirgichi iliq saqlash rejimiga avtomatik o'tadi. Yuqori qopqoqni qulfdan chiqarib, ochishingiz mumkin.
↳ Iliq saqlash indikatori ( ) yonadi.

Eslatma

- Barchasi birda pishirgichi qopqoq o'zi ochilishi uchun soviguncha kutib turing.
- Pishirish jarayoni tugagandan keyin Barchasi birda pishirgichini quvvat rozetkasidan uzing.

Sekin pishirish

Sekin pishirish Past ( ) yoki Sekin pishirish Yuqori ( ) funksiyasini tanlashingiz mumkin, har bir funksiyaning 6 ta ichki menyusi bor. Pishirish vaqti va sozlash diapazoni uchun "Funksiyalar sharhi" bobiga qarang.

Eslatma

- Bu bosimsiz pishirish rejimi hisoblanadi.

1 "Pishirishdan oldingi tayyorgarliklar" bo'limida berilgan bosqichlarga amal qiling.
2 Tugmasini bosing yoki sekin pishirishni tanlang(yoki), tasdiqlashni bosing (rasm 9).
3 Ichki menyulardan birini tanlash uchun yoki tugmalarni bosing.
↳ Tanlangan pishirish funksiyasi chirog'i yonadi, standart pishirish vaqti ekranda ko'rsatiladi.
4 Tasdiqlash uchun tugmasini bosing, Barchasi birda pishirgichi tanlangan rejimda ishlashni boshlaydi.
5 Pishirish jarayoni tugagandan keyin Barchasi birda pishirgichi iliq saqlash rejimiga avtomatik o'tadi. Yuqori qopqoqni qulfdan chiqarib, ochishingiz mumkin.
↳ Iliq saqlash indikatori ( ) yonadi.

Bug'da pishirish

Pishirish vaqti va har bir ichki menyuning sozlash diapazoni uchun "Funksiyalar sharhi" bobiga qarang.

Eslatma

- Standart pishirish bosimi 10kPA va uni sozlab bo'lmaydi.

1 "Pishirishdan oldingi tayyorgarliklar" bo'limida berilgan bosqichlarga amal qiling.
2 tugmasini bosing yoki bug'da pishirishni tanlang ( ), tasdiqlashni bosing (rasm 10).
3 Ichki menyulardan birini tanlash uchun yoki tugmalarni bosing.
↳ Tanlangan pishirish funksiyasi chirog'i yonadi, standart pishirish vaqti va bosim ekranda ko'rsatiladi.
4 Tasdiqlash uchun tugmasini bosing, Barchasi birda pishirgichi tanlangan rejimda ishlashni boshlaydi.
5 Barchasi birda pishirgichi pishirish bosimiga yetganda bosimni saqlash vaqti teskari sanashni boshlaydi. Barchasi birda tizimi bug' chiqarayotganda qizdirayotgan bo'ladi. Pishirish jarayonida kuyishning oldini olish uchun bug' tuynugiga tegmang.
6 Bosimni ushlash vaqti tugaganddan keyin Barchasi birda pishirgichi bosimni chiqarish bosqichiga o'tadi, kPa indikator yonadi, Barchasi birda pishirgichi bosimni vaqt oralig'i bo'yicha chiqarib boshlaydi. Bug' tuynugiga tegmang.
7 Bosim butunlay chiqarilgandan keyin Barchasi birda pishirgichi iliq saqlash rejimiga avtomatik o'tadi. Yuqori qopqoqni qulfdan chiqarib, ochishingiz mumkin.
↳ Iliq saqlash indikatori ( ) yonadi.

Maxsus retseptlar

Bu pishirish funksiyasida 6 ta menyu mavjud: Guruch ( ), Sho'rva ( ), No'xat ( ), Karam do'lma ( ), Yogurt ( ) va Murabbo ( ).

Pishirish vaqti va sozlash diapazoni uchun "Funksiyalar sharhi" bobiga qarang.

Eslatma

- Yogurt ( ) va Murabbo ( ) bosimsiz pishiriladigan menyular hisoblanadi.

1 "Pishirishdan oldingi tayyorgarliklar" bo'limida berilgan bosqichlarga amal qiling.
2 yoki tugmalar bilan maxsus retseptlarni tanlang( ), tasdiqlashni bosing (rasm 11).
3 Ichki menyulardan birini tanlash uchun yoki tugmalarni bosing.
↳ Tanlangan pishirish funksiyasi chirog'i yonadi, standart pishirish vaqti va bosim ekranda ko'rsatiladi.
4 Tasdiqlash uchun tugmasini bosing, Barchasi birda pishirgichi tanlangan rejimda ishlashni boshlaydi.
5 Barchasi birda pishirgichi pishirish bosimiga yetganda bosimni saqlash vaqti teskari sanashni boshlaydi.
6 Bosimni ushlash vaqti tugaganddan keyin Barchasi birda pishirgichi bosimni chiqarish bosqichiga o'tadi, kPa indikator yonadi, Barchasi birda pishirgichi bosimni vaqt oralig'i bo'yicha chiqarib boshlaydi. Bug' tuynugiga tegmang.
7 Bosim butunlay chiqarilgandan keyin Barchasi birda pishirgichi iliq saqlash rejimiga avtomatik o'tadi. Yuqori qopqoqni qulfdan chiqarib, ochishingiz mumkin.
↳ Iliq saqlash indikatori ( ) yonadi.

Sote

Eslatma

- Sote funksiyasidan foydalanganda qopqoqni ochiq qoldiring yoki Barchasi birda pishirgichi signal chaladi.

1 "Pishirishdan oldingi tayyorgarliklar" bo'limida berilgan bosqichlarga amal qiling.
2 yoki Sote pishirish funksiyasini tanlang ( ), tasdiqlashni bosing (rasm 12).
3 Pishirish vaqtini sozlash uchun yoki tugmalarni bosing (rasm 13).
↳ Pishirish vaqtidan keyin ekran yonib-o'chadi.
4 Tasdiqlash uchun tugmasini bosing, Barchasi birda pishirgichi tanlangan rejimda ishlashni boshlaydi.
5 Pishirish jarayoni tugagandan keyin Barchasi birda pishirgichi kutish rejimiga avtomatik o'tadi.

Qayta isitish/Toblash

1 Sovigan ovqatni bo'shating va ichki idishga tekis taqsimlang.
2 Juda quruq bo'lib qolmasligi uchun ovqatga biroz suv quying. Suv miqdori ovqatning miqdoriga bog'liq bo'ladi.
3 Qopqoqni yoping, vilkani quvvat rozetkasiga ulang va jihozni yoqing.
- Qayta isitish/Toblashni ( ) tanlash uchun yoki tugmasini bosing.
4 Pishirish vaqtini sozlash uchun yoki tugmalarni bosing (rasm 14).
↳ Pishirish vaqtidan keyin ekran yonib-o'chadi.
5 Tasdiqlash uchun tugmasini bosing, Barchasi birda pishirgichi tanlangan rejimda ishlashni boshlaydi.
6 Pishirish jarayoni tugagandan keyin Barchasi birda pishirgichi iliq saqlash rejimiga avtomatik o'tadi.
↳ Iliq saqlash indikatori ( ) yonadi.

Pishirish vaqti, bosim va kechikib ishga tushish vaqtini rostlang

Eslatma

- Guruch va Iliq saqlash funksiyalari uchun pishirish vaqtini sozlay olmaysiz.
- Bosim darajasi quyidagilarda sozlanmaydi: Sekin pishirish Past, Sekin pishirish Yuqori, Bug'da pishirish, Guruch, Karam do'lma, Yogurt, Murabbo ,Sote, Sousni quyuqlashtirish, Qayta isitish/Toblash va Iliq saqlash.

Menyuni tanlash vaqtida pishirish vaqti, standart bosim va kechikib ishga tushishni sozlashingiz mumkin.

1 Istalgan funksiyani tanlagandan keyin pishirish vaqtini sozlash uchun tugmasini bosib turing (rasm 15).
↳ Vaqt indikatori ekranda aks etadi.
↳ Pishirish vaqti chirog'i yonib-o'chadi.
2 Vaqtni sozlash uchun yoki tugmasini bosing (rasm 16).
3 Tasdiqlash uchun tugmasini bosing. Bosimni sozlash uchun yoki tugmasini bosing (rasm 17).
↳ Bosim indikatori kPa ekranda aks etadi.
↳ Pishirish bosimi chirog'i yonib-o'chadi.
4 Tasdiqlash uchun tugmasini bosing. Ishga tushish vaqtini belgilash uchun yoki tugmasini bosing (rasm 18).
↳ Ekranda ishga tushishning kechikish indikatori ko'rsatiladi.
5 Tasdiqlash uchun tugmasini bosing, Barchasi birda pishirgichi tanlangan rejimda ishlashni boshlaydi.

Eslatma

- Istaganingizcha yanada yumshoq pishirish uchun pishirish bosimini oshirishingiz yoki agar tuzilishi juda yumshoq bo'lsa, pishirish bosimini pasaytirishingiz mumkin.
- Pishirish vaqti/bosim/ishga tushishning kechikishini bekor qilish uchun tugmasini bosing.

Masalliq qo'shish

Bu funksiya yordamida bosimli pishirish jarayonida qopqoqni ochishingiz va boshqa masalliqlar qo'shishingiz mumkin.

Eslatma

- Masalliq qo'shish funksiyasi barcha bosimli pishirish menyularida mavjud.

1 Pishirish jarayoni boshlangandan keyin tanlangan funksiya masalliq qo'shishni qo'llab-quvvatlasa, tugma yonadi.
2 Bosimni saqlash jarayonida tugmasini istalgan vaqtda bosishingiz mumkin.
↳ Joriy pishirish jarayoni to'xtaydi, Barchasi birda pishirgichi signal chaladi va bosimni bo'shatishni boshlaydi.
3 Bosim to'liq chiqarilgandan keyin qopqoq ochiqligi indikatori yonib-o'chadi va Barchasi birda pishirgichi signal chaladi. Istalgancha mahsulot qo'shish uchun yuqori qopqoqni ochishingiz kerak (rasm 19).
4 Yuqori qopqoqni qulflash uchun dastani soat mili yo'nalishida buring.
5 Agar ikki daqiqada mahsulot qo'shmasangiz, Barchasi birda pishirgichi oldingi pishirish jarayoniga tiklanadi.

Sousni quyuqlashtirish

Eslatma

- Kutish rejimida Sousni quyuqlashtirish funksiyasi barcha pishirish funksiyalariga qo'llanadi.
- Iliq saqlash rejimida funksiyasi quyidagi funksiyalarga qo'llanmaydi: Qayta isitish/Toblash, Guruch, Karam do'lma, Yogurt va Murabbo .
- Standart vaqt 8 daqiqa, 5 daqiqdan 15 daqiqagacha bo'lgan vaqtni o'rnatish mumkin.
- Sousni quyuqlashtirish funksiyasi ishlayotganda bekor qilish uchun tugmasini bosing.
- Bu funksiyadan foydalanayotganda, qopqoqni ochiq qoldiring.

1 Kutish rejimida yoki iliq saqlash rejimida tugmasini bosing (rasm 20).
↳ Standart pishirish vaqti ko'rsatiladi.
2 Istalgan pishirish vaqtini sozlash uchun yoki tugmalarini bosing. Tasdiqlash uchun tugmasini bosing.
3 Pishirish vaqti tugagandan keyin Barchasi birda pishirgichi iliq saqlash rejimiga avtomatik o'tadi.
↳ Iliq saqlash indikatori ( ) yonadi.

Bolalardan qulflash funksiyasini sozlash

Bolangiz jihozdan foydalanmasligi yoki pishirish vaqtida kutilmagan ishlarning oldini olish uchun bolalardan qulflash funksiyasini sozlashingiz mumkin.

1 Pishirish jarayoni boshlangandan keyin bolalardan qulflashni faollashtirish uchun tugmasini 3 soniya bosib turing (rasm 21).
↳ Boshqa tugmalar javob bermaydi.
2 Bolalardan qulflashni faolsizlantirish uchun tugmasini 3 soniya bosib turing.

Sevimli menyusini sozlash

Uchta menyuni "Sevimli" sifatida saqlashingiz mumkin. Sozlamaga o'zgartirish kiritishdan oldin uchta standart menyu - Bosimli pishirish – Mol go'shti( ) – .

Sevimli funksiyasini Bug'da pishirish - Cho'chqa go'shti( ) funksiyasiga almashtirsangiz, quyidagi bosqichlarga amal qiling:

1 tugmasini yonib-o'chgunicha 3 soniya bosib turing (rasm 22).
↳ yonib-o'chadi.
↳ Standart menyu belgilari yonib-o'chadi.
2 tugmasini display ekranida yonib-o'chgunicha takroran bosing.
3 yoki tugmalarini Bug'da pishirish – Cho'chqa ( ) funksiyalarini tanlash uchun bosing (rasm 23).
4 Tasdiqlash uchun tugmasini bosing. Pishirish vaqtini o'rnatish uchun yoki tugmalarini bosing.

Eslatma

- Bosimli pishirish funksiyasi uchun sevimli menyuni saqlashdan oldin bosimni o'rnatishingiz kerak.

5 Tasdiqlash uchun tugmasini bosing (rasm 24).
↳ Tugmadagi eski menyu yangisi bilan muvaffaqiyatli almashtiriladi.
6 yoki tugmalarni sozlash uchun 1-5 bosqichlarga amal qiling.
7 Sevimli menyuga kirish uchun tugmasini takroran bosing, pishirish jarayonini boshlash uchun tugmasini bosing.

4 Tozalash va texnik xizmat ko'rsatish

Eslatma

- Tozalashni boshlashdan oldin Barchasi birda pishirgichini tarmoqdan uzing.
- Tozalashdan oldin Barchasi birda pishirgichi yetarlicha sovishini kutib turing.

Ichki qopqoq

- Harorat kontrolleri atrofida vintni soat miliga teskari burang (rasm 25).
- Ajraladigan ichki qopqoqni ushlang va tozalash uchun tashqariga itarib yechib oling.
- Issiq suvga ivitib, gubka bilan tozalang. (rasm 26)
- Ajraladigan ichki qopqoqni biriktirish uchun uni yuqori qopqoqqa to'liq biriktiring va harorat boshqaruvchisi atrofiga gaykani soat mili bo'ylab burang.

Bug'lash qutisi

- Ichki qopqoqni ajratish uchun yuqoridagi bosqichlarga amal qiling.
- Bug'lash qutisini ichki qopqoqdan quyidagicha ajrating (rasm 27):
- Bug'lash qutisining orqa tomonidagi teshikka vodoprovod suvini yo'naltiring, suv quying va ovqat qoldiqlarini to'liq tozalash uchun silkiting. Tozalab bo'lgandan keyin ichki qopqoqni bug'lash qutisiga qayta biriktiring (rasm 28).

Suzgich

- Suzgichning atrofidagi rezina halqani ushlab, yuqori qopqoqdan yechish uchun tashqariga torting. Suv bilan yaxshilab tozalang va unga ovqat qoldig'i yopishmaganini tekshiring, aks holda qopqoqni ochishda muammoga duch kelasiz (rasm 29).
- Suzgichni yig'ish uchun suzgichning yupqa uchini qopqoqdagi teshikka qo'ying va suzgichning atrofidagi rezina halqaga biriktiring (rasm 30).
- Tozalashda yordam uchun idishga suv quyib, bug'lash funksiyasini ishga tushiring.

Bosim regulyatori

- Bosim regulyatorining dastagini ushlab turing va sekin torting. Ichidagi ovqat qoldiqlarini yuvish uchun vodoprovod suvidan foydalaning va tishkavlagichni ishlating (rasm 31).
- Bosim regulyatorining o'ng dastagini ushlab turing va ichki qopqoqqa biriktiring (rasm 32).

Zichlovchi halqa

Eslatma

- Zichlovchi halqani kuch bilan olib tashlamang, to'liq biriktirilmasa, unda sizib chiqish kuzatilishi mumkin.

- Zichlovchi halqani tekis yerda nov yuqoriga qaragan holatda qo'ying (rasm 33).
- Ajraladigan ichki qopqoqning teskari tomonini zichlovchi halqaga joylang (rasm 34).
- Ichki qopqoqning tashqi qirrasini novga qo'ying, zichlovchi halqa qopqoqqa mos kelishini tekshiring (rasm 35).

Ichki qismi

Tashqi qopqoqning ichki tomoni va korpus va isitish elementi:
- Nam mato bilan arting.
- Barchasi birda pishirgichida tiqilib qolgan barcha ovqat qoldiqlarini tozalaganingizni tekshiring.

Eslatma

- Zichlovchi halqani kuch bilan olib tashlamang, to'liq biriktirilmasa, unda sizib chiqish kuzatilishi mumkin.

Tashqari

Tashqi qopqoq sirti va asosiy korpusning tashqarisi:
- Sovunli suv bilan namlangan mato bilan arting.
- Nazorat panelini artish uchun faqat yumshoq va quruq matodan foydalaning.

Aksessuarlar va ichki idish

Sho'rva cho'michi va ichki idish.
- Issiq suvga ivitib, gubka bilan tozalang.

5 Qayta ishlash

Bu belgi mahsulotning odatiy maishiy chiqindilar bilan tashlanmasligi zarurligini bildiradi (2012/19/EU).
Mamlakatning elektr va elektron qurilmalarning alohida to'planishiga oid qoidalariga amal qiling. To'g'ri utilizatsiya qilish atrof-muhit va insonlar salomatligiga salbiy oqibatlarning oldini olishda yordam beradi.

6 Kafolat va qo'llab-quvvatlash

Versuni bu mahsulotga xariddan so'ng ikki yillik kafolat beradi. Nosozlik noto'g'ri foydalanish yoki yetarlicha texnik xizmat ko'rsatilmaganidan kelib chiqsa, ushbu kafolat amal qilmaydi. Kafolatimiz iste'molchi sifatidagi qonuniy huquqlaringizga ta'sir qilmaydi. Qo'shimcha ma'lumot yoki kafolat yuzasidan murojaat uchun www.philips.com/support veb-saytimizga kiring.

7 Texnik parametrlari

Model	Nominal chiqish quvvati	Nominal sig'imi	Diametri
HD2151	910 Vt- 1090 Vt	5,0 l	22 sm

Eslatma

- Uzoq vaqt ishlatilmasa, Barchasi birda pishirgichini tarmoqdan uzing.

8 Muammolarni hal qilish

Jihoz bilan muammoga duch kelsangiz, servisdan oldin quyidagilarni tekshiring. Muammoni hal qila olmasangiz, mamlakatingizda Mijozlarga xizmat ko'rsatish markazi bilan bog'laning.

Muammo	Yechim
Yuqori qopqoqni yopishga qiynalyapman.	• Ichki qopqoq to'g'ri yig'ilmagan. Ichki qopqoq va zichlovchi halqa yaxshi yig'ilganini tekshiring. • Dasta holatida. Uni holatiga soat miliga teskari buring.
Bosim chiqarilgandan keyin yuqori qopqoqni ochishda muammo mavjud.	• Dasta holatidaligini tekshiring. • Suzuvchi klapanning tubida ovqat qoldiqlari bo'lishi mumkin. Uni majburan ochmang, bu kuyishga sabab bo'lishi mumkin. Jihoz sovishini (taxminan 30 daqiqa) kuting, so'ng dastani oldinga va orqaga takroran buring.
Ovqat pishmay qolyapti.	• Noto'g'ri funksiya yoki vaqt tanlangan, pishirish vaqtini oshirmang yoki pishirish uslubini o'zgartiring. • Barchasi birda pishirgichini yoqishdan oldin isitish elementi va ichki idishning tashqi qismida begona qoldiqlar yo'qligini tekshiring. • Isitish elementi shikastlangan yoki ichki idish ishlamayapti. Pishirgichni Philips dileri yoki Philips tomonidan vakolat berilgan servis markaziga olib boring.
Qopqoq yoki bug' tuynugidan havo yoki bug' sizib chiqadi.	• Harorat kontrolleri atrofidagi qalpoqchali gayka bo'shab qolgan. Qalpoqchali gaykani mos vositalar yordamida qotiring. • Zichlovchi halqa yaxshi qotirilmagan. Uning ajraladigan ichki qopqoq atrofida yaxshi qotirilganini tekshiring. • Zichlovchi halqada ovqat qoldig'i mavjud. Zichlovchi halqa tozalagini tekshiring. • Suzuvchi klapanda ovqat qoldig'i mavjud. Suzuvchi klapanni tozalang. • Bosim regulyatorida ovqat qoldig'i mavjud. Bosim regulyatorini tozalang. • Bosim regulyatori yaxshi qotirilmagan. Yaxshi qotirilganini tekshiring. • Qopqoq butunlay yopilmagan va qulflanmagan. Qopqoq butunlay qotirilgani va to'g'ri holatga qotirilganini tekshiring.
E1, E2, E3, E8, E10, E11 yoki E16 kodlari displeyda ko'rsatiladi.	• Barchasi birda pishirgichida nosozlik mavjud. Jihozni Philips dileri yoki Philips tomonidan vakolat berilgan servis markaziga olib boring.
Yuqoridagi muammolar hal etilmadi.	• Barchasi birda pishirgichida nosozlik. Bunday holatda: (1) O'ziga o'zi xizmat ko'rsatish. Mijozlarga xizmat ko'rsatish markazi bilan bog'laning va ular ko'rsatma berishi yoki video yordamida muammoni hal qilishga yordam berishi mumkin. (2) Yetkazmali xizmat. Jihozni Philips servis markaziga olib boring. (3) Joyida xizmati. Biz bilan bog'laning va mahsulotingizni ta'mirlash uchun qo'shimcha xarajatsiz Philips servis bilan uchrashuvni tashkil qilishga yordam beramiz.