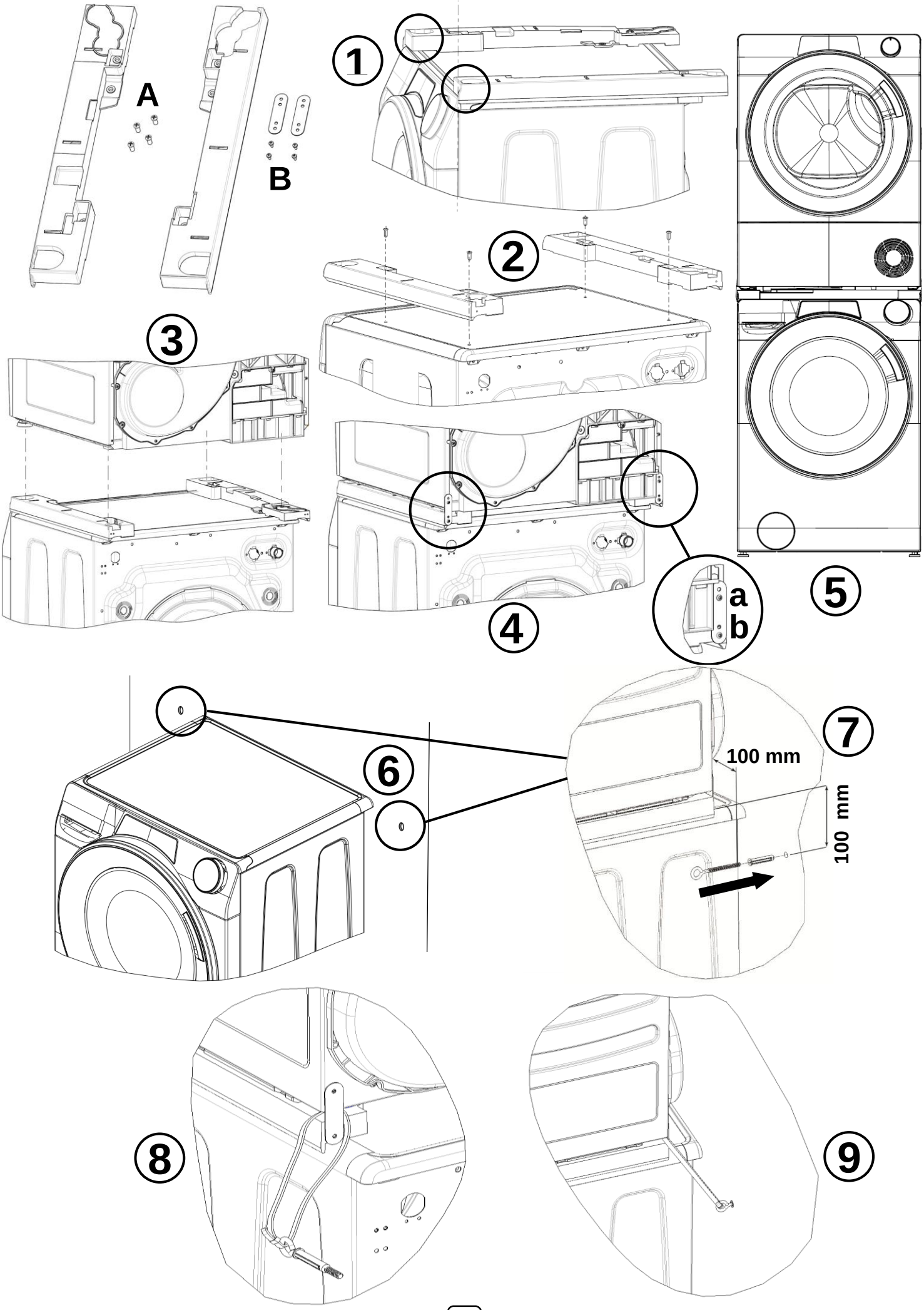
A
B
1
2
3
4
a
b
5
6
7
100 mm
100 mm
8
9

Содержимое:

- 4 винтов для крепления комплекта для установки машин одной над другой сверху на стиральной машине **(A)**;
- 2 планки для предотвращения опрокидывания, и 4 крепежных винта **(B)**;
- 2 дюбеля, 2 винта с кольцами и 2 предохранительных шнура.

## ПРЕДУПРЕЖДЕНИЕ:

**Перед началом выполнения этой установки убедитесь в том, что шнуры питания электроприборов отсоединены от электрических розеток.**

**1)** Совместите комплект для установки машин одну над другую с передней стороной стиральной машины, как показано на рисунке.

**2)** Закрепите комплект для установки машин одну над другую сверху на стиральной машине, используя для этого 4 крепежных винтов.

**3)** Установите барабанную сушилку сверху на стиральную машину так, чтобы ножки барабанной сушилки располагались в раме комплекта для установки машин одну над другую.

**4)** Закрепите сушилку на стиральной машине, используя для этого две планки для предотвращения опрокидывания:

**a)** закрепите планки на задней стороне барабанной сушилки, используя для этого 2 высверленных отверстия диаметром 2,5 мм;

**b)** закрепите планки на задней стороне комплекта для установки машин одну над другую.

**5)** После завершения установки встаньте перед машинами и проверьте, что барабанная сушилка надежно закреплена на стиральной машине и является устойчивой.

## *КРЕПЛЕНИЕ К СТЕНЕ*

**6)** Просверлите отверстия для крепления винтов с кольцами в стене, соблюдая расстояния, указанные на **рисунках 6** и **7**.

**7)** Завинтите винты с кольцами в стену.

**8)** Закрепите предохранительные шнуры между установочным комплектом и винтами с кольцами.

**9)** Убедитесь в прочности закрепления предохранительных шнуров.