EN The manufacturer reserves the right to make changes to the product, release firmware updates, and update this manual at any time. Visit www.segway.com or check the Segway-Ninebot App to download the latest user materials. You must install the App, activate your KickScooter, and obtain the latest updates and safety instructions.

KO 제조업체는 언제라도 킥보드를 업그레이드하고 펌웨어를 업데이트 및 유포 그리고 본 설명서를 업데이트할 수 있는 권한을 보유하고 있습니다. 최신 사용자 자료를 다운로드 하려면 www.segway.com 을 방문 하십시오. 신규 라이더 지침서를 따르고, 킥보드를 가동시키고, 최신 업데이트와 안전 지침서를 받기 위해서는 Segway-Ninebot 앱을 설치해야 합니다.

JP 製造元は、製品を変更し、ファームウェアのアップデートをリリースし、このマニュアルをいつでも更新する権利を留保します。 www.segway.com にアクセスするか、最新のユーザーマテリアルをダウンロードするためにSegway-Ninebotアプリをチェックしてください。 アプリをインストールし、KickScooter を有効にして、最新のアップデートと安全指示を入手する必要があります。

RU Производитель оставляет за собой право вносить изменения в продукт, выпускать обновления прошивки и обновлять данное руководство в любое время. Посетите сайт www.segway.com или войдите в приложение, чтобы загрузить последние материалы для пользователей. Установите приложение Segway-Ninebot, активируйте свой KickScooter, получите последние обновления и инструкции по безопасности.

漢 製造商保留在任何時候更改產品、發佈軟體更新以及更新本手冊的權利。請登錄 www.segway.com 或訪問Segway-Ninebot App 以下載最新的使用者資料。您需要安裝 App，激活您的滑板車，並獲取最新的更新資訊和安全使用指引資訊。

POWERED BY SEGWAY

K023P0344-A0

Ninebot KickScooter

EN Product Manual

KO 제품 설명서

JP 製品マニュアル

RU Руководство пользователя

漢 產品手冊

ninebot®

Diagram

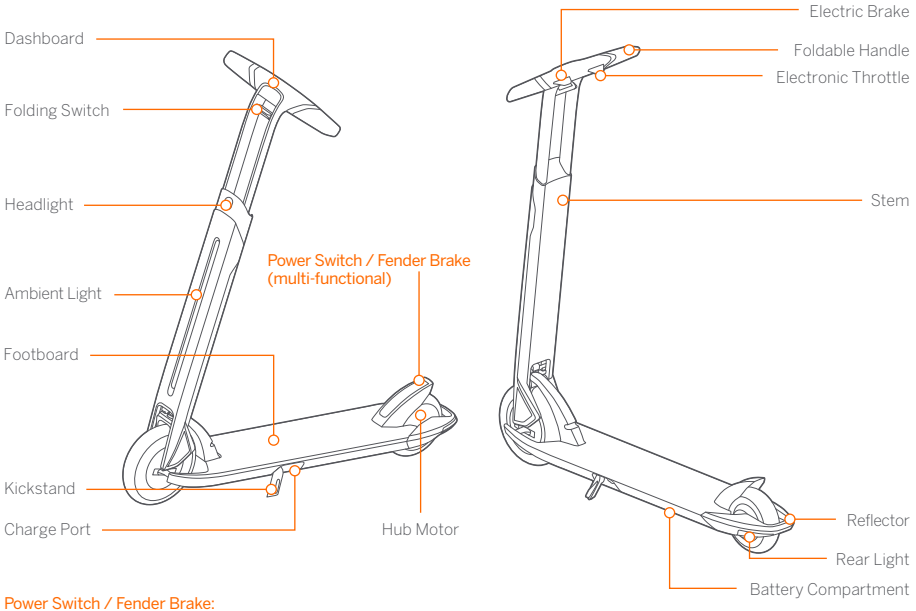

Power Switch / Fender Brake:

- Step on the Power Switch / Fender Brake to power on.
- When power-on and speed is less than 1.9 mph (3 km/h), step on to turn on/off the headlight and rear light.
- When power-on, step on twice to switch speed modes.
- Step on the Power Switch / Fender Brake 3 secs to power off.

The rear fender can be used as a brake when riding. It is recommended to use together with the electric brake.

Ambient Light

The color of ambient light can be customized via Segway-Ninebot App.

Electric Honk:

Press the electronic throttle and electric brake together to honk.

Dashboard

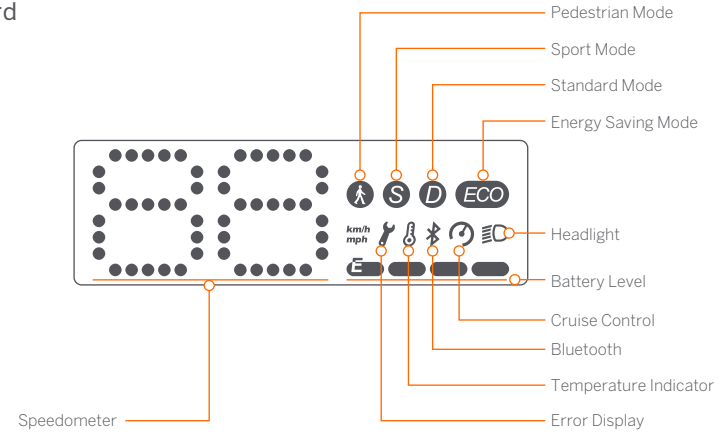

Speedometer: Display the current speed of the KickScooter, as well as error codes.

Speed Modes: Step on the Power Switch / Fender Brake twice to switch between the modes.

ECO: Energy saving mode [Max speed is 6.2 mph (10 km/h) with smooth acceleration, suitable for beginners];

D: Standard mode [Max speed is 9.3 mph (15 km/h)];

S: Sport mode [Max speed is 12.4 mph (20 km/h), powerful, only recommended for skilled riders].

Pedestrian Mode: Max. speed is 3.7 mph (6 km/h) with flashing rear light.
* How to enable in App: Tap the slide menu > **Settings** > **Pedestrian Mode.**

Error Display: The lit wrench icon indicates the KickScooter error.

Cruise Control: Enabled when riding at a constant speed for 5 secs. Exit the mode by braking.
* This feature is off by default. Please turn it on via the Segway-Ninebot App.

Temperature Indicator: The thermometer icon blinking indicates that the battery temperature has reached 122°F (50°C) or is below 32°F (0°C), or motor temperature has reached 194°F (90°C).
* At this point, the vehicle cannot accelerate normally and may not be charged.

Bluetooth: A solid Bluetooth icon indicates that the vehicle is connected to a mobile device.

Battery Level: The total battery level equals to 4 bars.
* The battery power is very low when the first battery bar is red. Please charge your KickScooter immediately.

Specifications

	Item	Parameter
Product	Name	Ninebot KickScooter
	Model	Air T15
	Net Weight	Approx. 23.2 lbs (10.5 kg)
Dimensions	Length × Width × Height	Approx. 36.9 × 15.7 × 40.0 in (936 × 398 × 1015 mm)
	Folded: Length × Width × Height	Approx. 40.3 × 8.0 × 8.8 in (1024 × 202 × 223 mm)
Rider	Payload	66.1–220.5 lbs (30.0–100.0 kg)
	Recommended Age	14–60 years
	Required Height	4'3"–6'6" (130–200 cm)
Machine	Max. Speed	Approx. 12.4 mph (20 km/h)
	Typical Range [1]	Approx. 7.5 miles (12 km)
	Max. Slope	Approx. 15%
	Traversable Terrain	Asphalt/flat pavement
	Operating Temperature	14–104°F (-10–40°C)
	Storage Temperature	14–122°F (-10–50°C)
	IP Rating	IPX4
	Duration of Charging	Approx. 4 h
Battery	Nominal Voltage	36 V⎓
	Max. Charging Voltage	42 V⎓
	Charging Temperature	32–104°F (0–40°C)
	Nominal Capacity	4650 mAh
	Nominal Energy	167 Wh
	Battery Management System	Over-heating, short circuit, over-current, over-discharge, and over-charge protection
Motor	Nominal Power	0.25 kW, 250 W
Charger	Output Power	0.071 kW, 71 W
	Input Voltage	100–240 V ~
	Output Voltage	42 V⎓
	Output Current	1.7 A
Features	Brake Light	LED rear light
	Riding Modes	Pedestrian mode, Energy saving mode, Standard mode and Sport mode

[1] Typical Range: tested while riding under full power, 165.3 lbs (75.0 kg) load, 77°F (25°C), 7.5 mph (12 km/h) on average on pavement.
* Some of the factors that affect range include: speed, number of starts and stops, ambient temperature, etc.

Certifications

This product is certified to ANSI/CAN/UL-2272.
The battery complies with UN/DOT 38.3.
The battery complies with ANSI/UL 2271.

Federal Communications Commission (FCC) Compliance Statement for USA

This device complies with part 15 of the FCC rules. Operation is subject to the following two conditions: (1) This device may not cause harmful interference, and (2) this device must accept any interference received, including interference that may cause undesired operation.

NOTE
This equipment has been tested and found to comply with the limits for a Class B digital device, pursuant to part 15 of the FCC Rules. These limits are designed to provide reasonable protection against harmful interference in a residential installation. This equipment generates, uses and can radiate radio frequency energy and, if not installed and used in accordance with the instructions, may cause harmful interference to radio communications. However, there is no guarantee that interference will not occur in a particular installation. If this equipment does cause harmful interference to radio or television reception, which can be determined by turning the equipment off and on, the user is encouraged to try to correct the interference by one or more of the following measures:
— Reorient or relocate the receiving antenna.
— Increase the separation between the equipment and receiver.
— Connect the equipment into an outlet on a circuit different from that to which the receiver is connected.
— Consult the dealer or an experienced radio/TV technician for help.

This equipment complies with FCC radiation exposure limits set forth for an uncontrolled environment.

This equipment should be installed and operated with minimum distance 20cm between the radiator & your body.

Cet équipement est conforme aux limites d'exposition aux radiations de la IC définies pour un environnement non contrôlé. Cet équipement doit être installé et utilisé à une distance minimale de 20 cm entre le radiateur et votre corps.

Industry Canada (IC) Compliance Statement for Canada

This device complies with Industry Canada license-exempt RSS standard (s). Operation is subject to the following two conditions: (1) this device may not cause interference, and (2) this device must accept any interference, including interference that may cause undesired operation of the device.

CAN ICES-3 (B)/NMB-3(B)

"Le présent appareil est conforme aux CNR d'Industrie Canada applicables aux appareils radio exempts de licence. L'exploitation est autorisée aux deux conditions suivantes : (1) l'appareil ne doit pas produire de brouillage, et (2) l'utilisateur de l'appareil doit accepter tout brouillage radioélectrique subi, même si le brouillage est susceptible d'en compromettre le fonctionnement."

Neither Segway Inc. nor Ninebot is responsible for any changes or modifications not expressly approved by Segway Inc. or Ninebot. Such modifications could void the user's authority to operate the equipment.

FCC ID: 2ALS8-KS0002
IC: 22636-KS0002

기능 상세설명

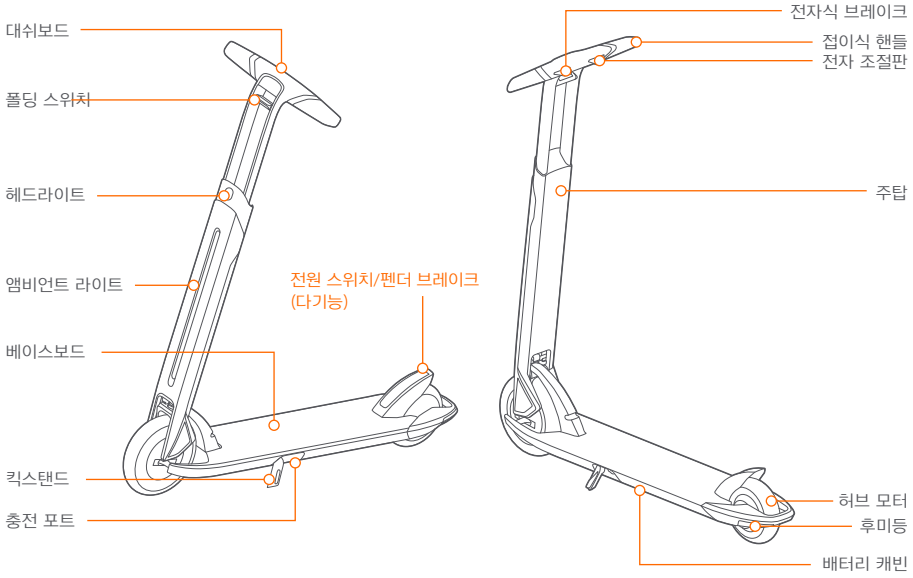

전원 스위치/펜더 브레이크:

- 전원 스위치/펜더 브레이크를 밟아 전원을 켜십시오.
- 전원을 켜고 속도가 3km/h(1.9mph) 미만일 경우 헤드램프를 켜고 끄십시오.
- 전원 킨 상태에서 두 번 밟아 모드를 전환합니다.
- 전원 스위치/펜더 브레이크 3초간 밟아 끄십시오.

리어 펜더는 브레이크때 사용할 수 있다. 전자 브레이크와 함께 사용하는 것을 권장드립니다.

앰비언트 라이트:

주변 조명의 색상은 Segway-Ninebot 앱을 통해 맞춤 제작 가능합니다.

전기 경음기:

경적을 울리려면 전기 스로틀과 전자식 브레이크를 함께 누르십시오.

대쉬보드

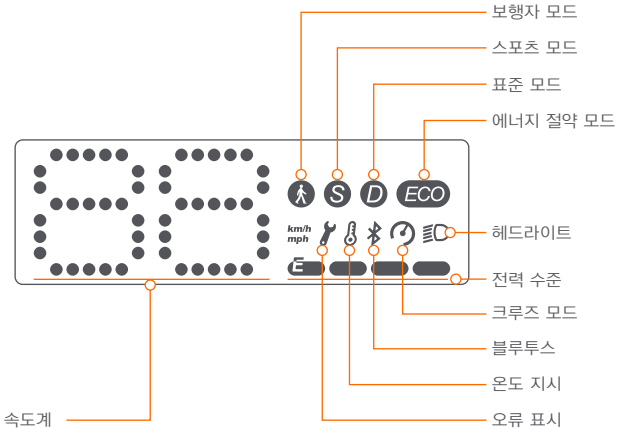

속도계: 현재 속도를 나타냅니다. 또한 오류가 감지되면 오류코드를 표시합니다. 제품 고장 시 계기판에 오류 코드가 표시됩니다.

속도모드: 전원 스위치/펜더 브레이크를 두 번 밟아 세 가지 모드 사이를 전환하십시오.

ECO : 에너지 절약 모드 [최대 속도는 10km/h(6.2mph)로, 초보자에게 적합함];
D : 표준 모드 [최대 속도는 15km/h(9.3mph)];
S : 스포츠 모드 [최대 속도는 20km/h(12.4mph)이며, 강력하며, 숙련된 승차자에게만 권장됨].

보행자 모드: 최대 속도는 6km/h (3.7 mph)이며, 후면 표시등이 깜박임.
* APP 연결 켜기 경로: 좌측 사이드바 → **설정** → **보행자 모드**.

오류 표시: 렌치 아이콘이 항상 켜져 있으면 제품 고장을 표시합니다.

온도 지시: 온도계 아이콘 깜박임은 배터리 온도가 122℉(50℃) 또는 32℉(0℃)보다 낮거나 모터 온도가 194℉(90℃)에 도달했음을 나타냅니다.
* 이 경우 제품의 정상적이 사용이 불가하며제품 충전도 불가할 수있습니다.

크루즈 모드: 5초간 균등하게 주행하면 활성화가 되고,브레이크잡으면 해제 됩니다.
* 초기설정:OFF, Segway-Ninebot App을 통해 열 수 있습니다.

블루투스: 입체형의 블루투스 아이콘은 차량이 모바일장치에 연결 되어 있음을 나타냅니다.

전력 수준: 총 배터리 표시느 4간으로 표시됩니다.
* 첫 번째 배터리 간이 빨간색일 때 배터리 전원이 매우 낮음 즉시 킥보드를 충전하십시오.

사양

	안건	모수
제품명	이름	Ninebot KickScooter
	모델	Air T15
	순 중량	약 23.2 lbs (10.5 kg)
치수	폈을때: 길이 × 폭 × 높이	약 36.9 × 15.7 × 40.0 in (936 × 398 × 1015 mm)
	접었을때: 길이 × 폭 × 높이	약 40.3 × 8.0 × 8.8 in (1024 × 202 × 223 mm)
라이더	유료 하중	66.1–220.5 lbs (30.0–100.0 kg)
	권장 연령	14–60 세
	요구되는 신장	4’ 3”–6’ 6” (130–200 cm)
기계 매개 변수	최대. 속도	약 12.4 mph (20 km/h)
	일반적인 범위 [1]	약 7.5 miles (12 km)
	최대. 경사	약 15%
	순회 지형	아스팔트/편평한 포장도로
	작동 온도	14–104℉ (-10–40℃)
	보관 온도	14–122℉ (-10–50℃)
	IP 정격	IPX4
	충전 시간	약 4 h
배터리	명목 전압	36 V⎓
	최대. 충전 전압	42 V⎓
	충전 온도	32–104℉ (0–40℃)
	명목 수용량	4650 mAh
	공칭 에너지	167 Wh
	배터리 관리 시스템	과열, 단락, 과전류, 과전류 및 과잉 충전 보호
모터	명목 전력	0.25 kW, 250 W
충전기	출력 전력	0.071 kW, 71 W
	입력 전압	100–240 V ~
	출력 전압	42 V⎓
	출력 전류	1.7 A
기능	브레이크 라이트	LED 후면 라이트
	탑승 모드	보행자 모드, 에너지 절약 모드, 표준 모드, 스포츠 모드

[1] 일반적인 범위: 전체 전력으로 사용시 테스트, 165 lbs (75 kg) 부하, 77° F (25° C), 평균11.2 mph (18 km/h)로 포장도로에서 시험.
* 범위에 영향을 미치는 요인으로는 속도, 출발 및 정지 횟수, 주변 온도 등이 있습니다.

인증

이 제품은 ANSI / CAN / UL-2272 인증을 통과했습니다.
본 배터리는 UN/DOT 38.3표준에 준수합니다.
본 배터리는 ANSI/UL 2271표준에 준수합니다.

미국 연방 통신 위원회 (FCC) 규정 준수 선언문

본 장비는 FCC 규정 15장을 준수합니다. 작동은 다음의 두 가지 조건을 준수합니다: (1)이 장치는 유해한 간섭을 일으키지 않으며 (2)이 장치는 원하지 않는 작업을 유발할 수 있는 간섭을 포함 하여 수신된 모든 간섭을 수용해야 합니다.

참고
본 장비는 시험 결과 FCC 규정 15장에 의거 Class B 디지털 기기 한도를 준수하는 것으로 확인되었습니다. 이러한 제한은 주거 시설의 유해한 간섭으로부터 적절한 보호를 제공하도록 설계되었습니다. 이 장비는 무선 주파수 에너지를 생성, 사용 및 방출할 수 있으며 지침에 따라 설치하고 사용 하지 않을 경우 무선 통신에 유해한 간섭을 유발할 수도 있습니다. 그러나 특정 시설에서 간섭이 발생하지 않음을 보장할 수는 없습니다. 이 장비가 무선 또는 텔레비전 수신에 유해한 간섭을 일으키지 않는 경우 이는 장비를 껐다가 켜서 확인할 수 있으며 사용자가 다음 조치 중 하나 이상을 사용하여 간섭을 교정할 것을 권장합니다.
-수신 안테나의 방향을 재설정 하거나 재배치 합니다.
-장비와 수신기 사이의 거리를 증가 시킵니다.
-수신기가 연결 되어 있는 회로 외의 다른 회로의 콘센트에 장비를 연결합니다.
-대리점이 나 숙련된 라디오/TV 기술자에게 도움을 받으십시오.

이 장비는 통제되지 않은 환경에 대해 명시 된 FCC 방사선 노출 제한을 준수 합니다. 본 장비의 설치와 작동은 라디에이터와 몸통 사이의 최소 거리가 20cm인 곳에 있어야 합니다.

캐나다의 산업 캐나다 (IC) 준수 선언문

본 장비는 캐나다 산업 면허-면제 RSS 표준을 준수하고 있습니다. 작동은 다음의 두 가지 조건을 준수합니다: (1)이 장치는 간섭을 일으키지 않으며 (2)이 장치는 원하지 않는 작업을 유발할 수 있는 간섭을 포함 하여 수신된 모든 간섭을 수용해야 합니다.

CAN ICES-3 (B)/NMB-3(B)

Segway Inc. 나 Ninebot는 Segway Inc. 혹은 Ninebot가 명시적으로 승인하지 않은 개조 혹은 변경에 대해 책임지지 않습니다. 이러한 개조는 사용자의 장비를 작동할 권한을 무효화할 수 있습니다.

FCC ID: 2ALS8-KS0002
IC: 22636-KS0002

図

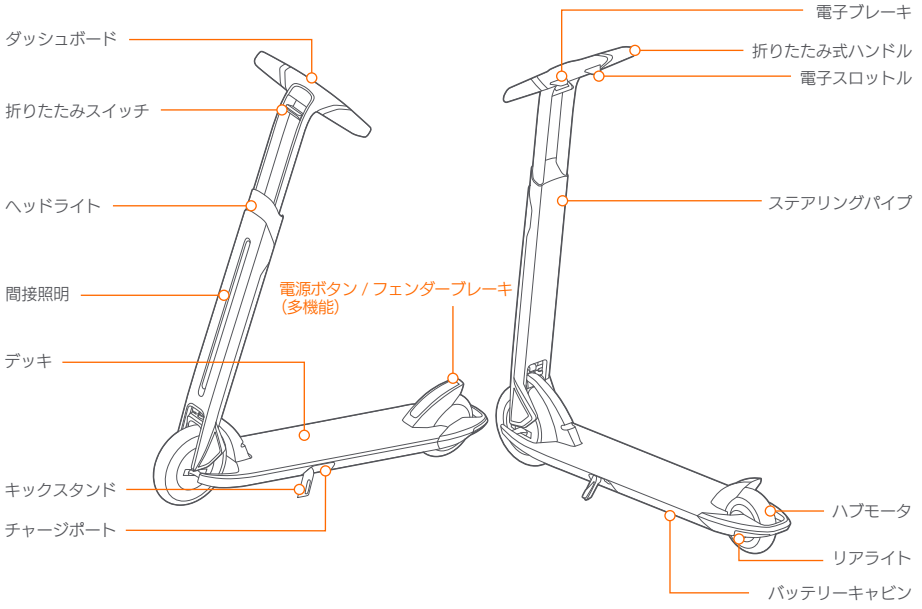

電源ボタン / フェンダーブレーキ：

- 電源スイッチを踏んでください。/ フェンダーブレーキで電源を入れます。
- 電源投入時及び速度が 3km/h 未満の場合、踏み込んでヘッドライトのオン・オフを切り替えられます。
- 電源を入れ、2 回スイッチを踏んで速度モードを切り替えます。
- 電源ボタン / フェンダーブレーキを 3 秒踏んで電源を切ります。

リアフェンダーはブレーキとして使用できます。電子ブレーキと併用してご使用ください。

間接照明：

間接照明の色は Segway-Ninebot アプリでカスタマイズできます。

クラクション：

電子スロットルと電子ブレーキを同時に押すと音が鳴ります。

ダッシュボード

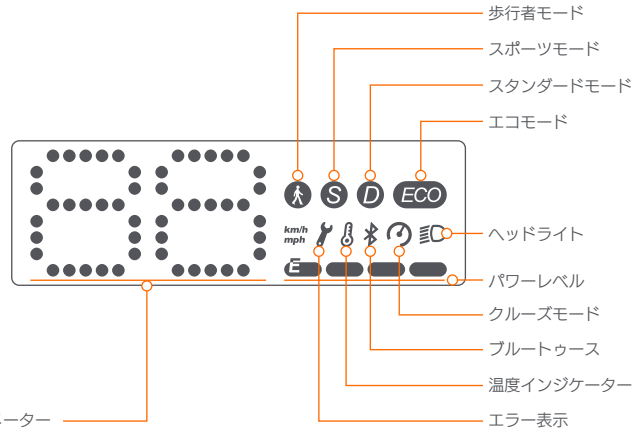

スピードメーター：現在の速度を示します。また、障害が検出された時にエラーコードを表示します。スクーターに不具合がある場合には、スピードメーターにエラーコードが表示されます。

速度モード：電源スイッチ / フェンダーブレーキを 2 回踏んでモードを切り替えられます。

ECO：エコモード（最高速度は 10km/h です。スムーズな加速で初心者に推奨しています。）

D：スタンダードモード（最高速度は 15km/h です）

S：スポーツモード（最高速度は 20km/h で熟練ライダーにのみ推奨します。）

歩行者モード：最大速度は 6km/h で、リアライトが点滅します。

* アプリで有効にする方法：スライドメニュー→**設定→歩行者モード**を選択します。

エラー表示：レンチアイコンが常に点灯している場合はスクーターに不具合があります。

温度インジケーター：温度計のアイコンの点滅は、バッテリーの温度が 50℃（122℉）または 0℃（32℉）未満、もしくはモーターの温度が 90℃（194℉）に達していることを示します。

* この状態では、スクーターが正常に加速できず、充電できない可能性があります。

クルーズモード：定速で 5 秒間走行すると有効になります。ブレーキでクルーズモードを終了します。

* この機能はデフォルトでオフになっています。Segway-Ninebot アプリで有効にしてください。

ブルートゥース：Bluetooth のアイコンは、車両がモバイルデバイスに接続されていることを示します。

パワーレベル：バッテリーインジケーターは合計で 4 本です。

* 最初のインジケーターが赤色の場合は、電池残量が非常に少なくなっています。キックスクーターをすぐに充電してください。

仕様

	項目	パラメータ
商品名	名前	Ninebot KickScooter
	モデル	Air T15
	本体重量	約 23.2 lbs (10.5 kg)
寸法	展開時：長さ × 幅 × 高さ	約 36.9 × 15.7 × 40.0 in (936 × 398 × 1015 mm)
	折りたたみ時：長さ × 幅 × 高さ	約 40.3 × 8.0 × 8.8 in (1024 × 202 × 223 mm)
ライダー	ペイロード	66.1–220.5 lbs (30.0–100.0 kg)
	推奨年齢	14–60 歳
	必要な高さ	4’ 3”–6’ 6” (130–200 cm)
マシンパラメータ	最大速度	約 12.4 mph (20 km/h)
	代表的範囲 [1]	約 7.5 miles (12 km)
	最大傾斜	約 15%
	横断可能な地形	アスファルト / 平らな舗道
	動作温度	14–104℉ (-10–40℃)
	保管温度	14–122℉ (-10–50℃)
	IP 格付け	IPX4
	充電時間	約 4 h
電池	公称電圧	36 V ⎓
	最大充電電圧	42 V ⎓
	充電温度	32–104℉ (0–40℃)
	名目能力	4650 mAh
	公称エネルギー	167 Wh
	バッテリ管理システム	過熱、短絡、過電流、過放電および過充電保護
モーター	名目電力	0.25 kW, 250 W
充電器	出力電力	0.071 kW, 71 W
	入力電圧	100–240 V ～
	出力電圧	42 V ⎓
	出力電流	1.7 A
特徴	ブレーキライト	LED リアライト
	ライディングモード	歩行者モード, エコモード, スタンダードモード, スポーツモード

[1] 代表的な範囲：フルパワー、165 lbs(75 kg)負荷、77° F(25° C)、11.2 mph (18km/h) 舗装道路の平均。
* 走行距離に影響を与える状況には、速度、軌道と停止の回数、使用環境温度などが含まれます。

認証

この製品は ANSI/CAN/UL-2272 認証に合格しています。
電池は UN / DOT38.3 の要求に適合します。
電池は ANSI/UL 2271 の要求に適合します。

米国連邦通信委員会（FCC）のコンプライアンスステートメント

この装置は、FCC 規則のパート 15 に準拠しています。操作には次の 2 つの条件があります。（1）当デバイスは有害な干渉を引き起こすことはない。（2）当デバイスは、望ましくない動作を引き起こす可能性のある干渉を含めて、いかなる干渉をも引き受けること。

注意

この装置はテストされ、FCC 規則のパート 15 に従うクラス B デジタル装置の制限に準拠していることが判明しました。これらの制限は、居住用の設置で有害な干渉から適切な保護を提供するように設計されています。本装置は無線周波エネルギーを生成、使用、放射する可能性があり、指示に従って設置および使用されない場合、無線通信に有害な干渉を引き起こす可能性があります。ただし、特定の設置環境で干渉が発生しないという保証はありません。この機器がラジオやテレビの受信に有害な干渉を引き起こした場合（機器の電源を入れ直して判断できます）、次のいずれかの方法で干渉を修正することをお勧めします。
—受信アンテナの向きや位置を変えてください。
—機器と受信機の間隔を広げます。
—機器を、受信機が接続されている回路とは別の回路のコンセントに接続します。
—ディーラーまたは経験豊富なラジオ / テレビ技術者に相談する。

この装置は、制御されていない環境に対して設定された FCC の放射線被ばく限度を遵守しています。この製品は、ラジエーターと体の間の距離が 20cm 以上になるようにして操作する必要があります。

業界カナダ（IC）のカナダ遵守声明

このデバイスは、カナダ産業免許不要の RSS 規格に準拠しています。操作には、（1）このデバイスは干渉を起こさないこと、（2）このデバイスは、デバイスの望ましくない動作を引き起こす可能性のある干渉を含む干渉を受け入れる必要があります。

CAN ICES-3（B）/ NMB-3（B）

Segway Inc. または Ninebot は、Segway Inc. または Ninebot によって明示的に承認されていない変更または修正について責任を負いません。そのような変更は、機器を操作するユーザの権限を無効にする可能性があります。

FCC ID: 2ALS8-KS0002
IC: 22636-KS0002

RU

Схема

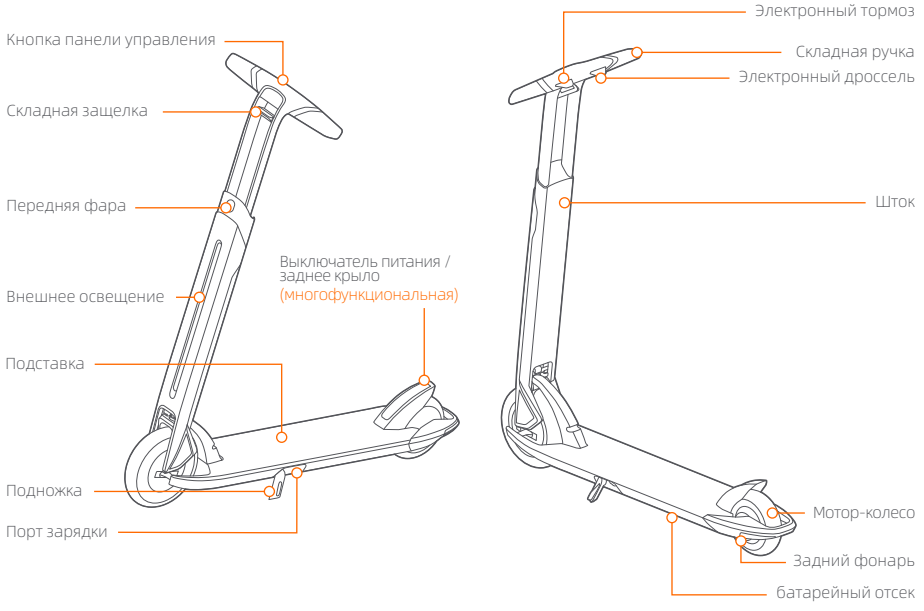

Выключатель питания / заднее крыло:

- Нажмите на выключатель питания /наступите на заднее крыло, чтобы активировать питание.
- При включении питания и скорости менее 1,9 миль / ч (3 км / ч) включите / выключите фару.
- При включении питания дважды нажмите для переключения скоростных режимов.
- Нажмите на выключатель питания /наступите на заднее крыло в течение 3 секунд, чтобы выключить питание.

Заднее крыло можно использовать как тормоз. Рекомендуется использовать вместе с электронным тормозом.

Внешнее освещение:

Цвет внешнего освещения можно настроить с помощью приложения Segway-Ninebot.

Электрический гудок:

Нажите на электронный газ и электронный тормоз вместе, чтобы просигналить.

Кнопка панели управления

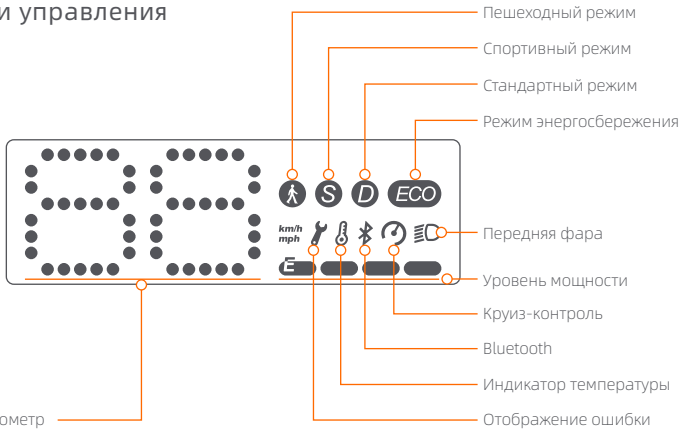

Спидометр: указывает текущую скорость. Также отображает коды ошибок при обнаружении неисправностей. Когда самокат выходит из строя, на спидометре отображается код ошибки.

Режимы: дважды нажмите выключатель питания / наступите на заднее крыло, чтобы переключиться между режимами.

ECO : Режим энергосбережения [максимальная скорость составляет 6,2 миль / ч (10 км / ч) с плавным ускорением, подходит для начинающих];

D : Стандартный режим [Макс. Скорость составляет 9,3 миль / ч (15 км / ч)];

S : Спортивный режим [Максимальная скорость 12,4 миль в час (20 км / ч), мощная, рекомендуется только для опытных гонщиков].

Пешеходный режим: Макс. Скорость составляет 3,7 миль в час (6 км / ч) с мигающим задним фонарем.
* Как включить в приложении: Коснитесь слайд-меню> Настройки> Пешеходный режим.

Отображение ошибки: значок гаечного ключа указывает на ошибку скутера.

Индикатор температуры: мигающий значок термометра указывает на то, что температура батареи достигла 122 ° F (50 ° C) или ниже 32 ° F (0 ° C), или температура двигателя достигла 194 ° F (90 ° C).
* В данный момент транспортное средство не может нормально разгоняться и заряжаться.

Круиз-контроль: включен при езде на постоянной скорости в течение 5 секунд. Вы можете выйти из режима путем торможения.
* Эта функция отключена по умолчанию. Пожалуйста, включите его через приложение Segway-Ninebot.

Bluetooth: Горящий значок Bluetooth указывает на то, что KickScooter подключен к мобильному устройству.

Уровень мощности: «Общий уровень заряда батареи равен 4 делениям.
* Заряд батареи очень низкий, когда первая полоса батареи красная. Пожалуйста, немедленно зарядите свой KickScooter.

Технические характеристики

	Вещь	Параметр
Продукт	Имя	Ninebot KickScooter
	Модель	Air T15
	Вес нетто	Около 23.2 lbs (10.5 kg)
Размеры	В развернутом виде: Длина × Ширина × Высота	Около 36.9 × 15.7 × 40.0 in (936 × 398 × 1015 mm)
	В сложенном виде: Длина × Ширина × Высота	Около 40.3 × 8.0 × 8.8 in (1024 × 202 × 223 mm)
Райдер	Грузоподъемность	66.1–220.5 lbs (30.0–100.0 kg)
	Рекомендуемый возраст	14–60 лет
	Требуемый рост	4’3”–6’6” (130–200 cm)
Параметры устройства	Максимальная скорость	Около 12,4 миль / ч (20 км / ч)
	Типичный диапазон [1]	Около 7.5 миль (12 км)
	Максимальный наклон	Около 15%
	Требование к состоянию дороги	асфальт/ плоская поверхность
	Рабочая температура	14–104°F (-10–40°C)
	Температура хранения	14–122°F (-10–50°C)
	Рейтинг IP	IPX4
	Duration of Charging	Около 4 h
Аккумулятор	Номинальное напряжение	36 V ⎓
	Max. Charging Voltage	42 V ⎓
	Температура зарядки	32–104°F (0–40°C)
	Номинальная мощность	4650 mAh
	Номинальная энергия	167 Wh
	Система управления батареей	Перегрев, короткое замыкание, перегрузка по току и защита от чрезмерного заряда.
Мотор	Номинальная мощность	0.25 kW, 250 W
Зарядное устройство	Исходящая мощность	0.071 kW, 71 W
	Входное напряжение	100–240 V ~
	Исходящее напряжение	42 V ⎓
	Исходящий ток	1.7 A
Особенности	Стоп-сигнал	Светодиодный задний фонарь
	Режимы езды	Пешеходный режим, Режим энергосбережения, Стандартный режим, Спортивный режим

[1] Среднее время поездки: испытано во время езды человека весом 75.0 кг, при температуре среды в 25°C, средняя скорость 18 км / ч на плоском твердом покрытии.

* Некоторые факторы, влияющие на диапазон, включают: скорость, количество пусков и остановок, температуру окружающей среды и т. д.

Сертификаты

Этот продукт сертифицирован в соответствии с ANSI/CAN /UL-2272.
Аккумулятор соответствует UN/DOT 38.3.
Аккумулятор соответствует ANSI/UL 2271.

Заявление о соответствии Федеральной комиссии связи (FCC) для США

Данное устройство соответствует требованиям части 15 правил ФКС (Федеральная комиссия по связи, США). Функционирование устройства отвечает двум следующим условиям: (1) это устройство не может производить вредные помехи, и (2) это устройство должно поглощать все получаемые помехи, в том числе помехи, способные вызвать неправильное функционирование.

ПРИМЕЧАНИЕ

Данное оборудование было протестировано и признано соответствующим ограничениям для цифрового устройства класса B в соответствии с частью 15 правил ФКС. Эти ограничения предназначены для обеспечения разумной защиты от вредных помех при установке в жилых помещениях. Данное оборудование генерирует, использует и может излучать энергию в диапазоне радиочастот и при нарушении правил его установки и использования, указанных в справочном руководстве, способно вызвать помехи, нарушающие радиосвязь. Однако нет гарантии того, что помехи не возникнут в конкретной установке. Если это оборудование создает вредные помехи для приема радио- или телевизионных сигналов, что может быть определено путем включения и выключения оборудования, пользователю рекомендуется попытаться устранить помехи одним или несколькими из следующих способов:

–Увеличьте расстояние между оборудованием и приемником.

–Измените ориентацию или местоположение приемной антенны.

–Подключите оборудование в розетку в цепи, отличной от той, к которой подключен приемник.

–Обратитесь за помощью к дилеру или опытному радио/ТВ специалисту.

Данное оборудование соответствует ограничениям радиационного облучения ФКС, установленным для неконтролируемой окружающей среды. Это оборудование должно быть установлено и эксплуатироваться на расстоянии не менее 20 см между радиатором и вашим телом.

Industry Canada (IC) Заявление о соответствии для Канады

Данное устройство соответствует требованиям промышленных RSS-стандартов Канады для не лицензируемого оборудования:
(1) это устройство не может производить помехи и (2) это устройство должно поглощать все получаемые помехи, в том числе помехи,
способные вызвать неправильное функционирование.

CAN ICES-3 (B)/NMB-3(B)

Ни компания Segway Inc., ни компания Ninebot не несет ответственности за какие-либо пользовательские изменения или модификации устройства, явно неодобренные Segway Inc. или Ninebot. Такие модификации могут лишить пользователя права эксплуатировать оборудование.

FCC ID: 2ALS8-KS0002
IC: 22636-KS0002

功能示意圖

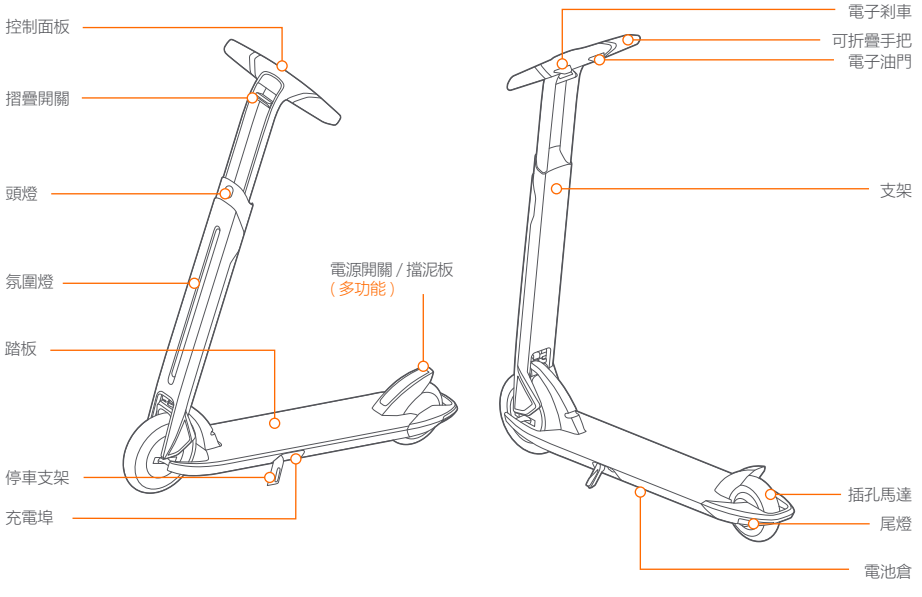

電源開關 / 擋泥板

- 踩下電源開關 / 擋泥板打開電源。
- 開機且速度低於 1.9 mph（3 km / h）時，請踩下以打開 / 關閉頭燈。
- 開機狀態下，踩兩次以切換速度模式。
- 踩下電源開關 / 擋泥板 3 秒鐘以關閉電源。

後擋泥板可以用作煞車。請與電子煞車組合使用。

氛圍燈

可以通過 Segway-Ninebot App 自定氛圍燈的顏色。

喇叭

同時按下油門和電子煞車時，會聽到聲音。

控制面板

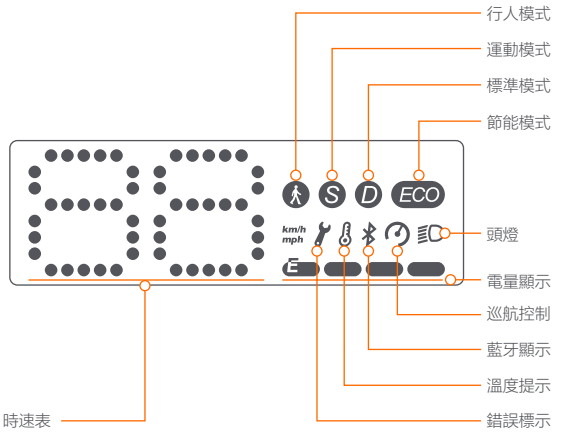

时速表：用于显示滑板车当前的行驶时速。并在探测到故障时显示错误代码。當滑板車故障時，儀表板會顯示錯誤代碼。

速度模式：踩下電源開關 / 擋泥板兩次，可在模式之間切換。

ECO：节能模式 [最大速度為 6.2 mph（10 km / h），加速平穩，適合初學者]

D：標準模式 [最大速度為 9.3 mph（15 km / h）]

S：運動模式 [最大速度為 12.4 mph（20 km / h），功能強大，僅建議熟練的騎手使用。]

行人模式：最大速度為3.7 mph（6 km / h），後燈閃爍。

* 如何在 App 中啟用：點擊左側邊欄 > **設置** > **行人模式**。

錯誤標示：扳手圖示常亮，表示滑板車故障。

溫度提示：溫度計圖標閃爍表示電池溫度已達到122°F（50°C）或低於32°F（0°C），或電動機溫度已達到194°F（90°C）。

* 此時，載具不能正常運行，並且可能無法充電。

巡航控制：以恆定速度行駛5秒鐘時啟用。煞車退出該模式。

* 此功能默認為關閉。請通過 Segway-Ninebot 應用程序將其打開。

藍牙顯示：實心藍牙圖示表示車輛已成功連接到手機。

電量顯示：總電池電量顯示4條。

* 當第一個電池條為紅色時，表示電池電量非常低。請立即為您的滑板車充電。

型號參數表

	項目	參數
產品	名稱	Ninebot KickScooter
	型號	Air T15
	淨重	大約 23.2 lbs (10.5 kg)
產品尺寸	折疊前：長 × 寬 × 高	大約 36.9 × 15.7 × 40.0 in (936 × 398 × 1015 mm)
	折疊後：長 × 寬 × 高	大約 40.3 × 8.0 × 8.8 in (1024 × 202 × 223 mm)
騎行要求	最大載重	66.1–220.5 lbs (30.0–100.0 kg)
	適用年齡	14–60 歲
	適用身高	4′3″–6′6″ (130–200 cm)
整車主要參數	最高車速	大約 12.4 mph (20 km/h)
	典型續航 [1]	大約 7.5 miles (12 km)
	最高爬坡度	大約 15%
	適用地形	瀝青路面 / 平坦路面
	工作溫度	14–104°F (-10–40°C)
	儲存溫度	14–122°F (-10–50°C)
	防護等級	IPX4
	充電時間	大約 4 h
電池組參數	額定電壓	36 V⎓
	最高充電電壓	42 V⎓
	充電溫度	32–104°F (0–40°C)
	額定容量	4650 mAh
	額定能量	167 Wh
	電池管理系統	過熱 / 短路 / 過流 / 過放和過充保護
馬達參數	額定功率	0.25 kW, 250 W
充電器參數	輸出功率	0.071 kW, 71 W
	輸入電壓	100–240 V ~
	輸出電壓	42 V⎓
	輸出電流	1.7 A
其他	剎車燈	LED 尾燈
	模式切換	行人模式，節能模式，標準模式，運動模式

[1] 典型續航：滿電情況下測試，165.3 磅（75.0 kg）載重，77°F（25°C），以最高行駛速度 60% 的速度在路面上均速行駛。
* 影響範圍的一些因素包括：速度，啟動和停止的次數，環境溫度等。

產品認證

該產品已通過 ANSI / CAN / UL-2272 認證。
本電池合乎 UN/DOT 38.3 標準。
本電池合乎 ANSI/UL 2271 標準。

美國聯邦傳播委員會（FCC）合規性聲明

該設備符合聯邦通信委員會規則第 15 部分的要求。運行滿足以下兩個條件：（1）該設備不會產生有害干擾；（2）該設備必須可承受任何干擾，包括可能導致運行異常的干擾。

提示

按照聯邦通信委員會規則第 15 部分的要求進行測試，該設備符合 B 級數位裝置的限值規定。該限值規定的目的是為住宅裝置提供合理保護，使其不受有害干擾的影響。該設備可以生成、使用和發射射頻能量，如果不按規定安裝，可能對無線通訊造成有害干擾。但是，無法保證特定裝置不會受到干擾。如果該設備確實對無線電或電視信號接收造成有害干擾（可通過開啟和關閉本設備進行判斷），建議使用者採用以下措施中的一條或多條來消除干擾：

— 調整或重新安裝接收天線。
— 加強該設備與接收器之間的隔離。
— 把設備插座與接收器插座連接到不同電路上。
— 向經銷商或有經驗的無線電 / 電視技術員尋求說明。

該設備符合非受控環境下聯邦通信委員會輻射暴露限值的規定。該設備安裝和運行时，散熱器與身體之間的最小距離為應在 20cm。

加拿大工業部（IC）合規性聲明

該設備符合加拿大工業部免執照 RSS 標準。運行滿足以下兩個條件：（1）該設備不會產生干擾；（2）該設備必須可承受任何干擾，包括可能導致設備運行異常的干擾。

CAN ICES-3（B）/NMB-3（B）

賽格威公司或納恩博公司均不對任何未經賽格威公司或納恩博公司明確批准的更改或改裝負責。改裝可能會導致使用者對設備的操作許可權失效。

聯邦通信委員會編號：2ALS8-KS0002
加拿大工業部編號：22636-KS0002

图示	
	裁切线
	压线
	反压线
	齿刀线 x/x mm
	开槽
	粘合区域

成型尺寸	140*140 mm	标签类	±0.5mm	PE袋类	0~200mm ±2mm 20~500mm ±3mm ＞500mm ±5mm	
刀模尺寸	L*W*H mm	说明书类	±1mm			
展开尺寸	xx*xx mm	EPE类	+5mm/-3mm	模具成型类 (EPS/纸塑等)	外尺寸：0~400mm ±2mm 400~600mm ±3mm ＞600mm ±4mm 腔体尺寸：+2/-0mm	
公差（无特殊说明下）		纸箱类	单瓦楞 ±3mm 双瓦楞 ±5mm			

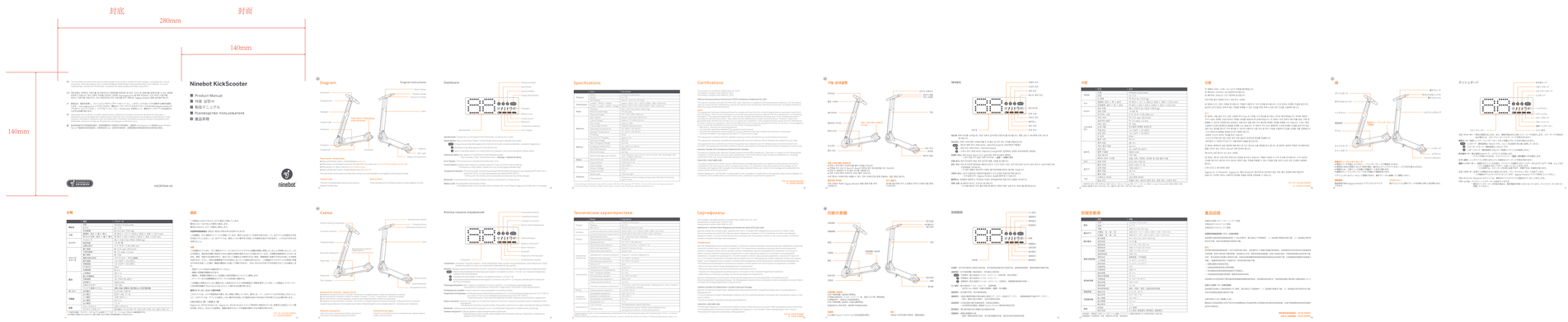

技术说明：

1、材质：：105g，金东太空梭亚光双面铜版纸，哑油，骑马钉。

2、印刷颜色：PANTONE Cool Gray 11 C　　PANTONE 1505C

3、物理指标：

4、外观工艺要求：图案、字体完整，清晰；表面洁净；不许有明显的外观不良

5、纸箱接口方式：

6、其它：符合欧盟包装指令及美国包装指令TPCH

					工艺类别			产品手册-亚太
					包材定制-说明书类			
					等级	质量		/
标记	处数	更改文件号	姓名	日期	B			
设计	鲁凡如	200713	审核		版本	图幅	比例	K023P0344 CE.00.0018.05
					A0	A0	1:1	
校对	焦郁贝	200713	SQE		投影视角			Segway-Ninebot
标准化			批准		第 1 页	共 1 页		