PHILIPS

BHA710, BHA735

User manual

Specifications are subject to change without notice
© 2022 Koninklijke Philips N.V.
All rights reserved.

3000.089.4811.1 (20/07/2022)

1

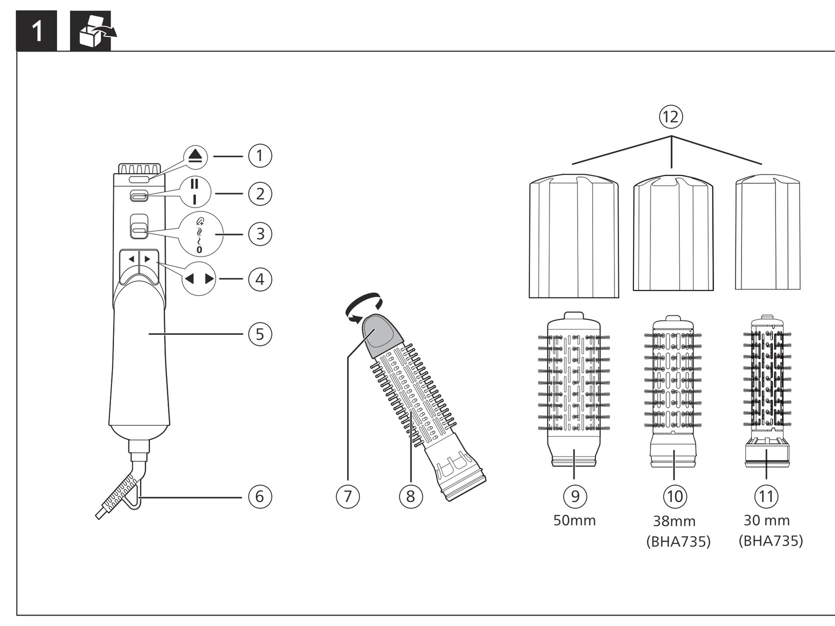

2

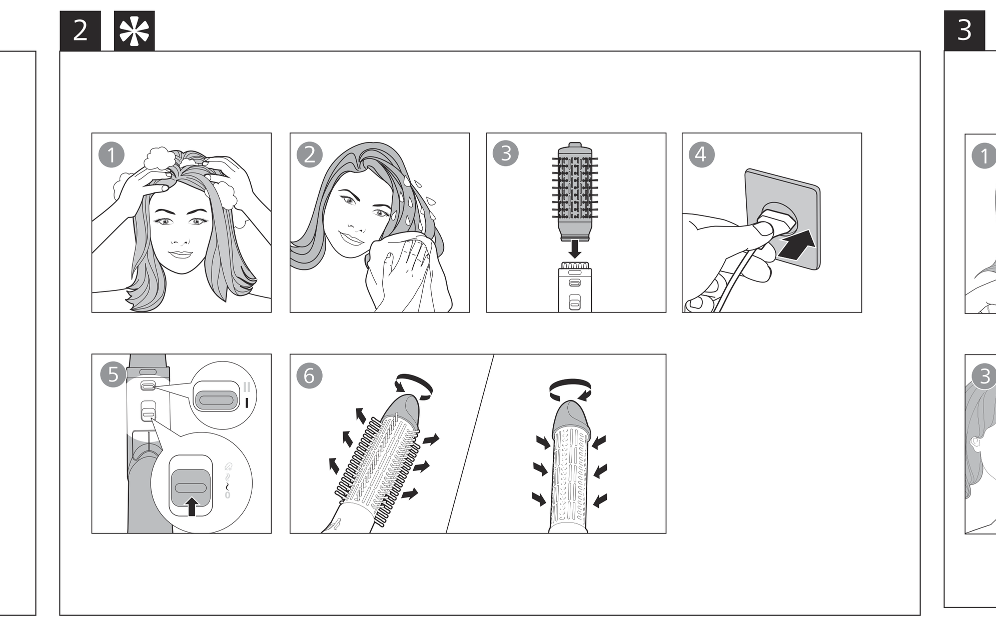

3

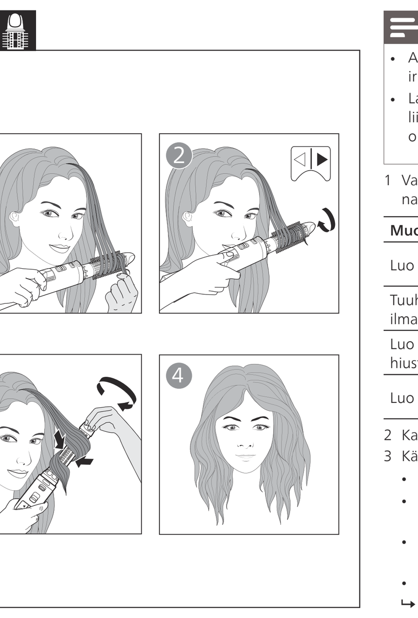

4 (30 mm / 38 mm / 50 mm)

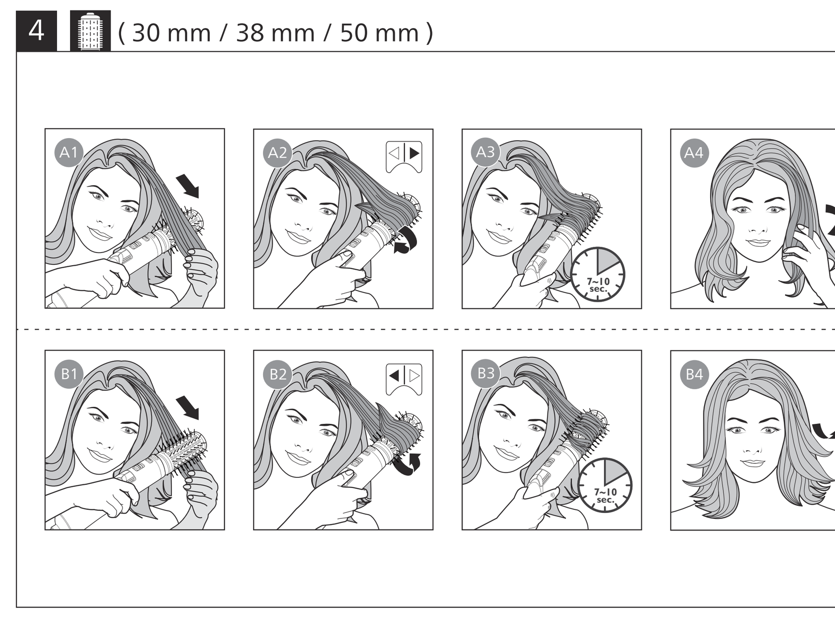

5

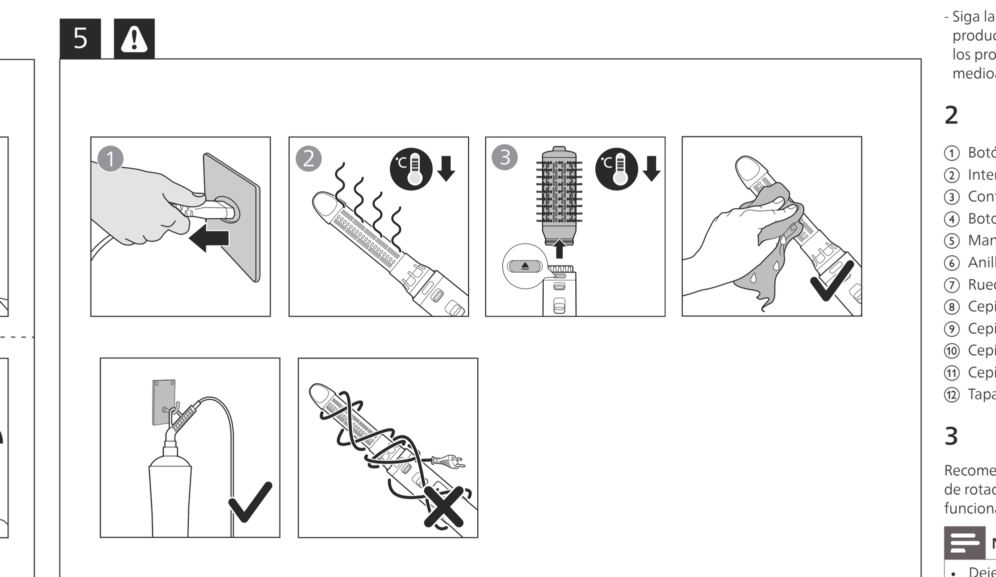

English

Congratulations on your purchase, and welcome to Philips! To fully benefit from the support that Philips offers, register your product at www.philips.com/welcome.

1 Important

Read this user manual carefully before you use the appliance and keep it for future reference.
- WARNING: Do not use this appliance near water.
- When the appliance is used in a bathroom, unplug it after use since the proximity of water presents a risk, even when the appliance is switched off.
- WARNING: Do not use this appliance near bathtubs, showers, basins or other vessels containing water.
- Always unplug the appliance after use.
- If the appliance overheats, it switches off automatically. Unplug the appliance and let it cool down for a few minutes. Before you switch the appliance on again, check the grilles to make sure they are not blocked by fluff, hair, etc.
- If the mains cord is damaged, you must have it replaced by Philips, a service centre authorised by Philips or similarly qualified persons in order to avoid a hazard.
- This appliance can be used by children aged from 8 years and above and persons with reduced physical, sensory or mental capabilities or lack of experience and knowledge if they have been given supervision or instruction concerning use of the appliance in a safe way and understand the hazards involved. Children shall not play with the appliance. Cleaning and user maintenance shall not be made by children without supervision.
- For additional protection, we advise you to install a residual current device (RCD) in the electrical circuit that supplies the bathroom. This RCD must have a rated residual operating current not higher than 30mA. Ask your installer for advice.
- Never block the air grilles.
- Before you connect the appliance, ensure that the voltage indicated on the appliance corresponds to the local power voltage.
- Do not use the appliance for any other purpose than described in this manual.
- Do not use the appliance on artificial hair.
- Only use the appliance on human hair.
- When the appliance is connected to the power, never leave it unattended.
- Never use any accessories or parts from other manufacturers or that Philips does not specifically recommend. If you use such accessories or parts, your guarantee becomes invalid.
- Do not wind the mains cord round the appliance.
- Wait until the appliance has cooled down before you store it.
- Prevent the hot surfaces of the appliance from coming into contact with your skin.
- If you use the appliance on color-treated hair, the brush body surface may stain.
- Do not rinse the appliance/brushes under the tap.
- Do not activate brush rotation switch without any attachment attached.
- Do not insert metal objects into the air grilles to avoid electric shock.
- Do not pull on the power cord after using. Always unplug the appliance by holding the plug.
- Pay full attention when using the appliance since it could be extremely hot. Only hold the handle as other parts are hot and avoid contact with the skin.
- Avoid the main cord from coming into contact with the hot parts of the appliance.
- Never cover the appliance with anything (e.g. a towel or clothing) when it is hot.
- Do not operate the appliance with wet hands.
- Always return the appliance to a service centre authorized by Philips for examination or repair. Repair by unqualified people could result in an extremely hazardous situation for the user.
- Keep the barrel clean and free of dust and styling products such as mousse, spray and gel. Never use the appliance in combination with styling products.
- The barrel has coating. This coating might slowly wear away over time. However, this does not affect the performance of the appliance.
- If the appliance is used on color-treated hair, the barrel may be stained.

Noise level: Lc= 81 dB(A)

Electromagnetic fields (EMF)

This Philips appliance complies with all applicable standards and regulations regarding exposure to electromagnetic fields.

Recycling

- This symbol means that this product shall not be disposed of with normal household waste (2012/19/EU).
- Follow your country's rules for the separate collection of electrical and electronic products. Correct disposal helps prevent negative consequences for the environment and human health.

2 Overview

① Brush release button
② Rotation speed switch (| -LOW, || -HIGH)
③ Integrated temperature and airflow switch
④ Rotation direction buttons
⑤ Handle
⑥ Hanging loop
⑦ Bristle retraction knob
⑧ Retractable bristle brush
⑨ 50mm mixed bristle brush
⑩ 38mm mixed bristle brush **(only for BHA735)**
⑪ 30mm mixed bristle brush **(only for BHA735)**
⑫ Protection cap for mixed bristle brush

3 Use the Airstyler

We recommend that you practice the appliance using **Low** rotation speed (②) for 2 to 3 times so that you can get used to how the rotation works.

Note
- Always let the appliance and attachments cool down before you connect or disconnect the attachments.
- To prevent excessive pulling of hairs, the appliance is provided with a security feature. If the pressure of your hair on the brush exceeds a certain limit, the rotation slows down.

1 Choose the brush attachment that best fit your desired hairstyle and snap it onto the styler.

Styling result	Attachment
Create loose curls	Retractable bristle brush (⑧)
Suitable to add volume, body and movement for longer hair-length	50mm mixed bristle brush (⑨)
Create natural waves for all hair length	38mm mixed bristle brush (⑩) **(only for BHA735)**
Create versatile style	30mm mixed bristle brush (⑪) **(only for BHA735)**

2 Comb through your hair and divide them into small sections.
3 Select the desired setting to switch on the appliance (③):
- : Caring+ temperature with powerful airflow to set your style.
- : High temperature with strong airflow for fast drying.
- : Warm temperature with gentle airflow to protect damp hair from becoming too dry.
- **0** : Off.

↳ The ion function is automatically activated when the appliance is switched on. The function provides additional shine and reduces frizz.

Styling Tips
- The brush attachments work the best when hair is 80% dry.
- It is recommended to use **LOW SPEED** setting when styling with retractable bristle brush.
- Take smaller hair strand for more defined result.
- To avoid hair from tangling, try instead to have short stops when using the rotation buttons to ensure hair is nicely rolled onto the barrel.
- After styling, apply hair spray to your hair to fix the style for long lasting results.

After use:
1 Place it on a heat-resistant surface until it cools down.
2 Clean the appliance and attachments with a damp cloth. Remove hairs and dust from the brush attachment with your fingers but never insert metal objects into the appliance for cleaning.

4 Guarantee and service

If you need information e.g. about replacement of an attachment or if you have a problem, please visit the Philips website at www.philips.com/support or contact the Philips Customer Care Centre in your country. The phone number is in the worldwide guarantee leaflet. If there is no Consumer Care Centre in your country, go to your local Philips dealer.

Dansk

Tillykke med dit køb, og velkommen til Philips! Hvis du vil have fuldt udbytte af den support, som Philips tilbyder, kan du registrere dit produkt på www.philips.com/welcome.

1 Vigtigt

Læs denne brugervejledning grundigt, før du tager apparatet i brug, og opbevar den til senere brug.
- ADVARSEL: Benyt ikke dette apparat i nærheden af vand.
- Hvis du anvender apparatet i badeværelset, skal du trække stikket ud efter brug, da vand udgør en risiko, selvom apparatet er slukket.
- ADVARSEL: Brug ikke dette apparat i nærheden af badekar, brusekabiner, kummer eller andre kar, der indeholder vand.
- Tag altid stikket ud, efter du har brugt apparatet.
- Hvis apparatet bliver overophedet, slukker det automatisk. Tag stikket ud af stikkontakten, og lad apparatet afkøle i et par minutter. Før du tænder apparatet igen, skal du kontrollere gitrene for at sikre, at de ikke er blokeret af fnug, hår osv.
- Hvis netledningen beskadiges, må den kun udskiftes af Philips, et autoriseret Philips-serviceværksted eller en tilsvarende kvalificeret fagmand for at undgå enhver risiko.
- Dette apparat kan bruges af børn fra 8 år og opefter og af personer med reducerede fysiske, sensoriske eller mentale evner eller manglende erfaring og viden, hvis de er blevet instrueret i sikker brug af apparatet og forstår de medfølgende risici. Lad ikke børn lege med apparatet. Rengøring og vedligeholdelse må ikke foretages af børn uden opsyn.
- Som en ekstra sikkerhedsforanstaltning anbefales det, at installationen til badeværelset er forsynet med et HFI-relæ, der ikke overstiger 30mA. Kontakt eventuelt en el-installatør.
- Blokér aldrig luftgitrene.
- Før du tilslutter apparatet, skal du sikre dig, at den spænding, der er angivet på apparatet, svarer til den lokale spænding.
- Brug ikke apparatet til andre formål end dem, der er beskrevet i vejledningen.
- Brug ikke apparatet på kunstigt hår.
- Brug kun apparatet på menneskehår.
- Hold konstant opsyn med apparatet, når det er sluttet til stikkontakten.
- Brug aldrig tilbehør eller dele fra andre fabrikanter eller tilbehør/dele, som ikke specifikt er anbefalet af Philips. Hvis du anvender en sådan type tilbehør eller dele, annulleres garantien.
- Du må ikke sno ledningen rundt om apparatet.
- Læg aldrig apparatet væk, før det er helt afkølet.
- Sørg for, at apparatets varme overflader ikke kommer i direkte kontakt med huden.
- Hvis apparatet bruges til farvet hår, kan farven smitte af på eksfolieringsbørsten.
- Skyl ikke apparatet/børsterne under vandhanen.
- Børsterotationskontakten må ikke aktiveres, uden at tilbehøret er sat på.
- Stik aldrig metalgenstande ind i luftgitrene, da dette kan give elektrisk stød.
- Træk ikke i netledningen efter brug. Tag altid stikket ud af stikkontakten ved at holde fast i stikket.
- Vær meget opmærksom, når du bruger apparatet, da det kan være meget varmt. Hold kun i håndtaget, da de øvrige dele er varme, og undgå kontakt med huden.
- Netledningen må ikke komme i kontakt med apparatets varme dele.
- Dæk aldrig apparatet til med f.eks. håndklæder eller tøj, når det er varmt.
- Undlad at betjene apparatet med våde hænder.
- Reparation og eftersyn af apparatet skal altid foretages på et autoriseret Philips-serviceværksted. Reparation udført af ukvalificeret personale kan medføre ekstremt farlige situationer for brugeren.
- Hold cylinderen ren og fri for støv og stylingprodukter som f.eks. mousse, spray og gel. Brug aldrig apparatet sammen med stylingprodukter.
- Cylinderen har en belægning. Denne belægning slides muligvis væk med tiden. Dette påvirker dog ikke apparatets ydeevne.
- Hvis apparatet bruges til farvet hår, kan det smitte af på cylinderen.

Støjniveau: Lc= 81 dB(A)

Elektromagnetiske felter (EMF)

Dette Philips-apparat overholder alle branchens gældende standarder og regler angående eksponering for elektromagnetiske felter.

Genbrug

- Dette symbol betyder, at dette produkt ikke må bortskaffes sammen med almindeligt husholdningsaffald (2012/19/EU).
- Følg dit lands regler for særskilt indsamling af elektriske og elektroniske produkter. Korrekt bortskaffelse er med til at forhindre negativ påvirkning af miljøet og menneskers helbred.

2 Oversigt

① Udløserknap til børste
② Rotationshastighedskontakt **(| -LAV, || -HØJ)**
③ Integreret temperatur- og luftstrømsknap
④ Rotationsretningsknapper
⑤ Greb
⑥ Ophængningskrog
⑦ Knap til indtrækning af børstehår
⑧ Børste med indtrækkelige pigge
⑨ 50 mm børste med blandede børstehår
⑩ 38 mm børste med blandede børstehår **(kun til BHA735)**
⑪ 30 mm børste med blandede børstehår **(kun til BHA735)**
⑫ Beskyttelseskappe til børste med blandede børstehår

3 Brug airstyleren

Vi anbefaler, at du øver dig på at bruge apparatet ved **Lav** rotationshastighed (②) 2 til 3 gange, så du kan vænne dig til rotationsfunktionen.

Bemærk
- Lad altid apparatet og dets tilbehør køle af, før du tilslutter eller fjerner tilbehøret.
- For at forhindre, at der trækkes for meget i håret, udstyres apparatet med en sikkerhedsfunktion. Hvis hårets tryk på børsten overstiger en bestemt grænse, nedsættes rotationshastigheden.

1 Vælg det børstetilbehør, der bedst passer til den frisure, du ønsker, og sæt det på styleren.

Stylingresultat	Tilbehør
Lav løse krøller	Børste med indtrækkelige pigge (⑧)
Beregnet til at give håret fylde, løft og bevægelse til en længere hårlængde	50 mm børste med blandede børstehår (⑨)
Lav naturlige bølger i alle hårlængder	38 mm børste med blandede børstehår (⑩) **(kun til BHA735)**
Skab alsidige stilarter	30 mm børste med blandede børstehår (⑪) **(kun til BHA735)**

2 Red dit hår, og del det op i små hårlokker.
3 Vælg den ønskede indstilling til at tænde apparatet (③):
- : Plejende+ temperatur med kraftfuld luftstrøm til at style håret.
- : Høj temperatur med stærk luftstrøm til hurtig tørring.
- : Varm temperatur med moderat luftstrøm til at forhindre fugtigt hår i at blive alt for tørt.
- **0** : Off.

↳ Ion-funktionen er automatisk aktiveret, når apparatet tændes. Funktionen giver yderligere glans og reducerer krusning.

Stylingtip
- Børstetilbehøret fungerer bedst, når håret er 80 % tørt.
- Det anbefales at bruge indstillingen **LAV HASTIGHED** under stylingen med børsten med indtrækkelige pigge.
- Tag fat om en mindre hårlok for at få et mere defineret resultat.
- For at undgå, at håret filtrer, bør du i stedet for prøve at stoppe kortvarigt op undervejs under brug af rotationsknapperne for at sikre, at håret er rullet fint op på cylinderen.
- Efter styling skal du anvende hårspray i håret for at sætte frisuren, så du opnår langtidsholdbare resultater.

Efter brug:
1 Placer det på en overflade, der kan tåle varme, mens det køler ned.
2 Rengør apparatet og tilbehøret med en fugtig klud. Fjern hår og støv fra børstetilbehøret med dine fingre, men indsæt aldrig metalgenstande i apparatet før rengøring.

4 Garanti og service

Hvis du har brug for oplysninger, f.eks. om udskiftning af tilbehør, eller har et problem, kan du besøge Philips' websted på www.philips.com/support eller kontakte Philips Kundecenter i dit land. Telefonnummeret findes i folderen "World-Wide Guarantee". Hvis der ikke findes et kundecenter i dit land, bedes du kontakte din lokale Philips-forhandler.

Deutsch

Herzlichen Glückwunsch zu Ihrem Kauf und willkommen bei Philips! Um den Service von Philips optimal nutzen zu können, sollten Sie Ihr Produkt unter www.philips.com/welcome registrieren.

1 Wichtig!

Lesen Sie vor Gebrauch des Geräts die Bedienungsanleitung sorgfältig durch, und bewahren Sie sie für die Zukunft auf.
- WARNHINWEIS: Verwenden Sie dieses Gerät nicht in der Nähe von Wasser.
- Wenn Sie das Gerät in einem Badezimmer verwendet wird, ziehen Sie nach dem Gebrauch den Netzstecker. Die Nähe zum Wasser stellt ein Risiko dar, selbst wenn das Gerät abgeschaltet ist.
- WARNHINWEIS: Verwenden Sie das Gerät nicht in der Nähe von Badewannen, Duschen, Waschbecken oder sonstigen Behältern mit Wasser.
- Ziehen Sie nach jedem Gebrauch den Netzstecker aus der Steckdose.
- Bei Überhitzung wird das Gerät automatisch ausgeschaltet. Ziehen Sie den Stecker aus der Steckdose, und lassen Sie das Gerät einige Minuten lang abkühlen. Vergewissern Sie sich vor dem erneuten Einschalten, dass keine Flusen, Haare usw. die Gebläseöffnung blockieren.
- Um Gefährdungen zu vermeiden, darf ein defektes Netzkabel nur von einem Philips Service-Center, einer von Philips autorisierten Werkstatt oder einer ähnlich qualifizierten Person durch ein Original-Ersatzkabel ersetzt werden.
- Dieses Gerät kann von Kindern ab 8 Jahren und Personen mit verringerten physischen, sensorischen oder psychischen Fähigkeiten oder Mangel an Erfahrung und Kenntnis verwendet werden, wenn sie bei der Verwendung beaufsichtigt werden oder Anweisung zum sicheren Gebrauch des Geräts erhalten und die Gefahren verstanden haben. Kinder dürfen nicht mit dem Gerät spielen. Die Reinigung und Wartung darf nicht von Kindern ohne Aufsicht durchgeführt werden.
- Der Einbau einer Fehlerstromschutzeinrichtung in dem Stromkreis, der das Badezimmer versorgt, bietet zusätzlichen Schutz. Dieses Gerät muss über einen Nennauslösestrom von maximal 30 mA verfügen. Bei Fragen wenden Sie sich an Ihren Installateur.
- Halten Sie Lufteinlassgitter und Gebläseöffnung immer frei.
- Bevor Sie das Gerät an eine Steckdose anschließen, überprüfen Sie, ob die auf dem Gerät angegebene Spannung mit der Netzspannung vor Ort übereinstimmt.
- Verwenden Sie das Gerät nie für andere als in dieser Bedienungsanleitung beschriebene Zwecke.
- Verwenden Sie das Gerät nicht zum Trocknen von Kunsthaar.
- Verwenden Sie das Gerät nur auf menschlichem Haar.
- Wenn das Gerät an eine Steckdose angeschlossen ist, lassen Sie es zu keiner Zeit unbeaufsichtigt.
- Verwenden Sie niemals Zubehör oder Teile, die von Drittherstellern stammen bzw. nicht von Philips empfohlen werden. Wenn Sie diese(s) Zubehör oder Teile verwenden, erlischt Ihre Garantie.
- Wickeln Sie das Netzkabel nicht um das Gerät.
- Lassen Sie das Gerät abkühlen, bevor Sie es wegräumen.
- Vermeiden Sie, dass die heißen Oberflächen des Geräts mit Ihrer Haut in Berührung kommen.
- Bei Anwendung des Geräts auf getöntem oder gefärbtem Haar kann sich die Oberfläche der Bürste verfärben.
- Spülen Sie das Gerät/die Bürsten nicht unter fließendem Wasser ab.
- Aktivieren Sie nicht den Schalter für die Bürstenrotation, ohne dass ein Aufsatz angebracht ist.
- Führen Sie keine Metallgegenstände in die Lufteinlass- oder Gebläseöffnung ein, da dies zu Stromschlägen führen kann.
- Ziehen Sie nach der Verwendung nicht am Netzkabel. Ziehen Sie stattdessen am Netzstecker, um das Gerät von der Stromversorgung zu trennen.
- Geben Sie acht bei der Verwendung des Geräts, da es äußerst heiß sein könnte. Halten Sie nur den Griff, da die anderen Teile heiß sind, und vermeiden Sie Kontakt mit der Haut.
- Achten Sie darauf, dass das Netzkabel nicht mit den heißen Teilen des Geräts in Berührung kommt.
- Bedecken Sie das heiße Gerät niemals mit Handtüchern, Kleidungsstücken oder anderen Gegenständen.
- Bedienen Sie das Gerät nicht mit nassen Händen.
- Geben Sie das Gerät zur Überprüfung bzw. Reparatur stets an ein von Philips autorisiertes Service-Center. Eine Reparatur durch unqualifizierte Personen kann zu einer hohen Gefährdung für den Verbraucher führen.
- Halten Sie die Aufsätze sauber und frei von Staub sowie von Stylingprodukten, wie Schaumfestiger, Styling-Spray, Gel. Verwenden Sie das Gerät nie in Kombination mit Stylingprodukten.
- Der Lockenstab ist beschichtet. Diese Beschichtung nutzt sich im Laufe der Zeit ab. Dies hat jedoch keinerlei Einfluss auf die Leistung des Geräts.
- Bei Verwendung mit getöntem oder gefärbtem Haar kann sich der Lockenstab möglicherweise verfärben.

Geräuschpegel: Lc = 81 dB(A)

Elektromagnetische Felder

Dieses Philips Gerät erfüllt sämtliche Normen und Regelungen bezüglich der Exposition in elektromagnetischen Feldern.

Recycling

Hinweise für Verbraucher in Deutschland

- Dieses Symbol bedeutet, dass Elektrogeräte und Akkus/Batterien nicht mit dem normalen Hausmüll entsorgt werden dürfen.
- Beachten Sie die örtlichen Vorschriften zur getrennten Entsorgung von Elektrogeräten und Akkus/Batterien.

1 Altgeräte/Altakkus/Batterien können kostenlos an geeigneten Rücknahmestellen abgegeben werden.
2 Diese werden dort fachgerecht gesammelt oder zur Wiederverwendung vorbereitet. Altgeräte/Altakkus/Batterien können Schadstoffe enthalten, die der Umwelt und der menschlichen Gesundheit schaden können. Enthaltene Rohstoffe können durch ihre Wiederverwertung einen Beitrag zum Umweltschutz leisten. Sofern die Batterie Blei (Pb), Cadmium (Cd) oder Quecksilber (Hg) enthält, ist die Batterie entsprechend gekennzeichnet.
3 Die Löschung personenbezogener Daten auf den zu entsorgenden Altgeräten muss vom Endnutzer eigenverantwortlich vorgenommen werden.
4 Hinweise für Verbraucher in Deutschland:
Die in Punkt 1 genannte Rückgabe ist gesetzlich vorgeschrieben. Altgeräte mit Altbatterien und/oder Altakkus und Lampen, die nicht vom Altgerät umschlossen sind, sind vor der Abgabe an einer Rücknahmestelle von diesen zu trennen. Dies gilt nicht, falls die Altgeräte für eine Wiederverwendung noch geeignet (d.h. funktionstüchtig) sind und von den anderen Altgeräten getrennt werden. Sammel- und Rücknahmestellen in DE: **https://www.stiftung-ear.de/**; für Batterien auch Rückgabe im Handel möglich. Informationen über Sammel- und Recyclingquoten **https://www.bmu.de**

Rücknahme von Altgeräten
Rücknahmepflichtig sind Geschäfte mit einer Verkaufsfläche von mindestens 400 m² für Elektro- und Elektronikgeräte sowie diejenigen Lebensmittelgeschäfte mit einer Gesamtverkaufsfläche von mindestens 800 m², die mehrmals pro Jahr oder dauerhaft Elektro- und Elektronikgeräte anbieten und auf dem Markt bereitstellen.

Diese Händler müssen:
- beim Verkauf eines neuen Elektrogeräts ein Altgerät der gleichen Art kostenfrei zurücknehmen (1:1-Rücknahme); auch bei Lieferungen nach Hause.
- bis zu drei kleine Altgeräte (keine äußere Abmessung größer als 25 cm) kostenfrei im Verkaufsgeschäft oder in unmittelbarer Nähe zurücknehmen, ohne Neukaufverpflichtung.

Rücknahmepflichten gelten auch für den Versandhandel, wobei die Pflicht zur 1:1-Rücknahme im privaten Haushalt nur für Wärmeüberträger (Kühl-/Gefriergeräte, Klimageräte u.a.), Bildschirmgeräte und Großgeräte gilt; für die 1:1-Rücknahme von Lampen, Kleingeräten und kleinen ITK-Geräten sowie die 0:1-Rücknahme müssen Versandhändler Rückgabemöglichkeiten in zumutbarer Entfernung zum Endverbraucher bereitstellen.
Die Philips GmbH ist Mitglied des Rücknahmesystems „take-e-back". Mehr Information unter: **www.take-e-back.de**. So Verbraucher über Philips Consumer Lifestyle B.V. ein Produkt erworben haben, können sie ebenso die Möglichkeiten des Systems nutzen.

Rückgabemöglichkeiten für Verbraucher in Österreich
Die Philips Austria GmbH und die Philips Consumer Lifestyle B.V. sind Mitglied beim Sammel- und Verwertungssytem des UFH. Sammelstellen und Öffnungszeiten siehe **https://ufh.at/**. So Verbraucher das Produkt andernorts erworben haben, haben sie gemäß §5 EAG Anspruch auf eine 1:1-Rücknahme. Für Haushalts- und Gewerbeverpackungen sind die Philips Austria GmbH und die Philips Consumer Lifestyle B.V. Mitglied beim Sammelund Verwertungssystem RecycleMe GmbH.

2 Übersicht

① Bürstenentriegelungstaste
② Taste für Drehgeschwindigkeit **(| -NIEDRIG, || -HOCH)**
③ Integrierter Temperatur- und Gebläseschalter
④ Tasten für die Drehrichtung
⑤ Handstück
⑥ Aufhängeöse
⑦ Regler zum Einziehen der Bürstenreihen
⑧ Bürste mit einziehbaren Bürstenreihen
⑨ 50 mm Bürsten mit langen und kurzen Bürstenreihen
⑩ 38-mm-Bürsten mit langen und kurzen Bürstenreihen **(nur für BHA735)**
⑪ 30-mm-Bürsten mit langen und kurzen Bürstenreihen **(nur für BHA735)**
⑫ Schutzkappe für Bürsten mit langen und kurzen Bürstenreihen

3 Den Airstyler benutzen

Wir empfehlen Ihnen, das Gerät bei **niedriger** Drehgeschwindigkeit (②) 2 bis 3 Mal auszuprobieren, damit Sie sich an die Drehfunktion gewöhnen können.

Hinweis
- Lassen Sie das Gerät und die Aufsätze immer abkühlen, bevor Sie Aufsätze anbringen oder abnehmen.
- Um das Ziehen an den Haaren zu verringern, ist das Gerät mit einer Sicherheitsfunktion ausgestattet. Wenn der Druck auf Ihr Haar eine gewisse Grenze überschreitet, verringert sich die Drehgeschwindigkeit.

1 Wählen Sie den Bürstenaufsatz aus, der am besten für den gewünschten Look geeignet ist, und setzen Sie ihn auf den Styler.

Stylingergebnis	Aufsatz
Für lose Locken	Bürste mit einziehbaren Bürstenreihen (⑧)
Geeignet, um längeren Haaren Volumen, Fülle und Schwung zu verleihen	50-mm-Bürste mit langen und kurzen Bürstenreihen (⑨)
Stylen Sie natürliche Wellen für alle Haarlängen	38-mm-Bürste mit langen und kurzen Bürstenreihen (⑩) **(nur für BHA735)**
Kreieren Sie vielseitige Looks	30-mm-Bürste mit langen und kurzen Bürstenreihen (⑪) **(nur für BHA735)**

2 Kämmen Sie Ihr Haar, und teilen Sie es in einzelne Strähnen.
3 Wählen Sie zum Einschalten des Geräts die gewünschte Einstellung (③):
- : Schonende Temperatur mit starkem Luftstrom zum Fixieren der Frisur.
- : Hohe Temperatur mit starkem Luftstrom für schnelles Trocknen.
- : Warme Temperatur mit sanftem Luftstrom zum Schutz des feuchten Haares vor Austrocknung.
- **0** : Aus.

↳ Wenn Sie das Gerät einschalten, wird die Ionisierungsfunktion automatisch aktiviert. Die Funktion verleiht Ihrem Haar mehr Glanz und sorgt dafür, dass Ihr Haar leichter kämmbar ist.

Stylingtipps
- Der Bürstenaufsätze funktionieren am besten, wenn das Haar zu 80 % getrocknet ist.
- Es empfiehlt sich, eine Einstellung mit einer **NIEDRIGEN GESCHWINDIGKEIT** zu verwenden, wenn Sie das Haar mit der einziehbaren Bürste stylen.
- Nehmen Sie eine kleinere Haarsträhne für definiertere Ergebnisse.
- Um ein Verknoten Ihrer Haare zu vermeiden, machen Sie kurze Pausen bei der Verwendung der Drehtasten, um sicherzustellen, dass das Haar ordentlich um den Lockenstab gewickelt ist.
- Geben Sie nach dem Styling Haarspray in das Haar, um die Frisur für lang anhaltende Ergebnisse zu fixieren.

Nach der Verwendung:
1 Legen Sie das Gerät auf eine hitzebeständige Unterlage, und lassen Sie es abkühlen.
2 Reinigen Sie das Gerät und die Aufsätze mit einem feuchten Tuch. Entfernen Sie Haare und Staub mit den Fingern vom Bürstenaufsatz, führen Sie jedoch zum Reinigen keine Gegenstände aus Metall in das Gerät ein.

4 Garantie und Kundendienst

Benötigen Sie weitere Informationen, z. B. zum Ersatz eines Aufsatzes, oder treten Probleme auf, besuchen Sie die Philips Website unter www.philips.com/support, oder setzen Sie sich mit einem Philips Service-Center in Ihrem Land in Verbindung. Die Telefonnummer befindet sich in der Garantieschrift. Sollte es in Ihrem Land kein Service-Center geben, wenden Sie sich bitte an Ihren lokalen Philips Händler.

Ελληνικά

Συγχαρητήρια για την αγορά σας και καλωσορίσατε στη Philips! Για να επωφεληθείτε πλήρως από την υποστήριξη που προσφέρει η Philips, δηλώστε το προϊόν σας στη διεύθυνση www.philips.com/welcome.

1 Σημαντικό!

Διαβάστε το παρόν εγχειρίδιο χρήσης προτού χρησιμοποιήσετε τη συσκευή και κρατήστε το για μελλοντική αναφορά.
- ΠΡΟΕΙΔΟΠΟΙΗΣΗ: Μην χρησιμοποιείτε αυτή τη συσκευή κοντά σε νερό.
- Όταν χρησιμοποιείτε τη συσκευή στο μπάνιο, αποσυνδέετέ την από την πρίζα μετά τη χρήση, καθώς η εγγύτητα με νερό αποτελεί κίνδυνο ακόμα και όταν η συσκευή είναι απενεργοποιημένη.
- ΠΡΟΕΙΔΟΠΟΙΗΣΗ: Μην χρησιμοποιείτε αυτή τη συσκευή κοντά σε μπανιέρες, ντουζιέρες, νιπτήρες ή άλλου είδους δοχεία που περιέχουν νερό.
- Αποσυνδέετε πάντα τη συσκευή από την πρίζα μετά από κάθε χρήση.
- Αν η συσκευή υπερθερμανθεί, απενεργοποιείται αυτόματα. Αποσυνδέστε τη συσκευή από την πρίζα και αφήστε τη να κρυώσει για μερικά λεπτά. Πριν ενεργοποιήσετε ξανά τη συσκευή, ελέγξτε τις γρίλιες ώστε να βεβαιωθείτε ότι δεν έχουν μπλοκάρει από χνούδια, τρίχες, κτλ.
- Εάν το καλώδιο υποστεί φθορά, θα πρέπει να αντικατασταθεί από ένα κέντρο σέρβις εξουσιοδοτημένο από τη Philips ή από εξίσου εξειδικευμένα άτομα προς αποφυγή κινδύνου.
- Αυτή η συσκευή μπορεί να χρησιμοποιηθεί από παιδιά από 8 ετών και πάνω και από άτομα με περιορισμένες σωματικές, αισθητήριες ή διανοητικές ικανότητες ή από άτομα χωρίς εμπειρία και γνώση, με την προϋπόθεση ότι τη χρησιμοποιούν υπό επιτήρηση ή ότι έχουν λάβει οδηγίες σχετικά με την ασφαλή της χρήση και κατανοούν τους ενεχόμενους κινδύνους. Τα παιδιά δεν πρέπει να παίζουν με τη συσκευή. Τα παιδιά δεν πρέπει να καθαρίζουν και να συντηρούν τη συσκευή χωρίς επιτήρηση.
- Για επιπλέον προστασία, σας συνιστούμε να εγκαταστήσετε ένα μηχανισμό προστασίας από διαρροή ρεύματος (RCD) στο ηλεκτρικό κύκλωμα που τροφοδοτεί το μπάνιο σας. Αυτός ο μηχανισμός δεν θα πρέπει να έχει διαβαθμισμένη τιμή παραμένοντος ρεύματος λειτουργίας υψηλότερη από 30mA. Για περαιτέρω πληροφορίες, συμβουλευτείτε τον ηλεκτρολόγο σας.
- Μην φράζετε ποτέ τις γρίλιες αέρα.
- Προτού συνδέσετε τη συσκευή, βεβαιωθείτε ότι η τάση που αναγράφεται στη συσκευή αντιστοιχεί στην τοπική τάση ρεύματος.
- Μην χρησιμοποιείτε τη συσκευή για κανένα άλλο σκοπό εκτός από αυτόν που περιγράφεται στο παρόν εγχειρίδιο.
- Μην χρησιμοποιείτε τη συσκευή σε τεχνητά μαλλιά.
- Να χρησιμοποιείτε τη συσκευή μόνο σε ανθρώπινα μαλλιά.
- Όταν η συσκευή είναι συνδεδεμένη στην πρίζα, μην την αφήνετε χωρίς παρακολούθηση.
- Μην χρησιμοποιείτε ποτέ εξαρτήματα ή μέρη από άλλους κατασκευαστές ή που δεν συνιστώνται ρητά από τη Philips. Εάν χρησιμοποιήσετε τέτοια εξαρτήματα ή αξεσουάρ, η εγγύησή σας καθίσταται άκυρη.
- Μην τυλίγετε το καλώδιο γύρω από τη συσκευή.
- Περιμένετε μέχρι να κρυώσει η συσκευή για να την αποθηκεύσετε.
- Μην επιτρέπετε στις θερμές επιφάνειες της συσκευής να έρχονται σε επαφή με το δέρμα σας.
- Αν χρησιμοποιείτε τη συσκευή σε βαμμένα μαλλιά, ενδέχεται να εμφανιστούν κηλίδες στην επιφάνεια του σώματος της βούρτσας.
- Μην ξεπλένετε τη συσκευή/βούρτσες κάτω από τη βρύση.
- Μην ενεργοποιείτε το διακόπτη περιστροφής της βούρτσας χωρίς να έχετε συνδέσει κάποιο εξάρτημα.
- Μην βάζετε μεταλλικά αντικείμενα μέσα στις γρίλιες προς αποφυγή ενδεχόμενου ηλεκτροπληξίας.
- Μετά τη χρήση, μην τραβάτε το καλώδιο από την πρίζα. Να αποσυνδέετε πάντα τη συσκευή από την πρίζα κρατώντας την από το βύσμα.
- Να χρησιμοποιείτε τη συσκευή με πολλή προσοχή, καθώς μπορεί να αναπτύξει ιδιαίτερα υψηλή θερμοκρασία. Να κρατάτε μόνο τη λαβή, καθώς τα υπόλοιπα μέρη είναι ζεστά, και να αποφεύγετε την επαφή με την επιδερμίδα.
- Μην αφήνετε το καλώδιο να έρθει σε επαφή με τα ζεστά μέρη της συσκευής.
- Ποτέ μην καλύπτετε τη συσκευή με οτιδήποτε (π.χ. πετσέτα ή ρούχα) όταν είναι ζεστή.
- Μην χρησιμοποιείτε τη συσκευή με βρεγμένα χέρια.
- Για έλεγχο ή επισκευή της συσκευής, να απευθύνεστε πάντα σε ένα εξουσιοδοτημένο κέντρο επισκευών της Philips. Η επισκευή από μη εξουσιοδοτημένα άτομα μπορεί να αποβεί άκρως επικίνδυνη για το χρήστη.
- Να διατηρείτε το σώμα της συσκευής καθαρό, χωρίς σκόνη και υπολείμματα από προϊόντα φορμαρίσματος όπως αφρό, σπρέι και τζελ. Μην χρησιμοποιείτε ποτέ τη συσκευή σε συνδυασμό με προϊόντα φορμαρίσματος.
- Η ράβδος διαθέτει επίστρωση. Η επίστρωση μπορεί να φθαρεί με το πέρασμα του χρόνου. Ωστόσο, το φαινόμενο αυτό δεν επηρεάζει την απόδοση της συσκευής.
- Αν η συσκευή χρησιμοποιηθεί σε βαμμένα μαλλιά, ενδέχεται να εμφανιστούν κηλίδες στο σώμα της.

Επίπεδο θορύβου: Lc= 81 dB(A)

Ηλεκτρομαγνητικά πεδία (EMF)

Η συγκεκριμένη συσκευή της Philips συμμορφώνεται με όλα τα ισχύοντα πρότυπα και τους κανονισμούς σχετικά με την έκθεση σε ηλεκτρομαγνητικά πεδία.

Ανακύκλωση

- Αυτό το σύμβολο υποδεικνύει ότι το παρόν προϊόν δεν πρέπει να απορριφθεί μαζί με τα συνηθισμένα οικιακά σας απορρίμματα (2012/19/ΕΕ).
- Ακολουθήστε τους κανονισμούς της χώρας σας για την ξεχωριστή συλλογή των ηλεκτρικών και ηλεκτρονικών προϊόντων. Η σωστή απόρριψη συμβάλλει στην αποφυγή αρνητικών επιπτώσεων για το περιβάλλον και την ανθρώπινη υγεία.

2 Επισκόπηση

① Κουμπί ελευθέρωσης βούρτσας
② Διακόπτης ταχύτητας περιστροφής **(| -ΧΑΜΗΛΗ, || -ΥΨΗΛΗ)**
③ Ενσωματωμένος διακόπτης θερμοκρασίας και ροής αέρα
④ Κουμπιά κατεύθυνσης περιστροφής
⑤ Λαβή
⑥ Θηλάκι για κρέμασμα
⑦ Κουμπί απόσυρσης των τριχών της βούρτσας
⑧ Βούρτσα με σκληρές τρίχες που αποσύρονται
⑨ Βούρτσα με μεικτές τρίχες 50 mm
⑩ Βούρτσα με μεικτές τρίχες 38 mm **(μόνο για το μοντέλο BHA735)**
⑪ Βούρτσα με μεικτές τρίχες 30 mm **(μόνο για το μοντέλο BHA735)**
⑫ Προστατευτικό κάλυμμα για τη βούρτσα με μεικτές τρίχες

3 Χρήση της ηλεκτρικής βούρτσας

Συνιστούμε να εξασκηθείτε χρησιμοποιώντας τη **Χαμηλή** ταχύτητα περιστροφής της συσκευής (②) 2 ή 3 φορές, ώστε να εξοικειωθείτε με τον τρόπο λειτουργίας της περιστροφής.

Σημείωση
- Να αφήνετε πάντα τη συσκευή και τα εξαρτήματα να κρυώσουν προτού συνδέσετε ή αποσυνδέσετε κάποιο εξαρτήματα.
- Για την αποφυγή του υπερβολικού τραβήγματος των μαλλιών, η συσκευή διαθέτει λειτουργία ασφαλείας. Αν η πίεση των μαλλιών στη βούρτσα υπερβεί ένα συγκεκριμένο όριο, η ταχύτητα περιστροφής μειώνεται.

1 Επιλέξτε το εξάρτημα βούρτσας που ταιριάζει καλύτερα με το στυλ μαλλιών που θέλετε να δημιουργήσετε και συνδέστε το στη συσκευή.

Αποτέλεσμα φορμαρίσματος	Εξάρτημα
Δημιουργήστε χαλαρές μπούκλες	Βούρτσα με σκληρές τρίχες που αποσύρονται (⑧)
Κατάλληλη για πρόσθετο όγκο, σώμα και κίνηση σε πιο μακριά μαλλιά	Βούρτσα με μεικτές τρίχες 50 mm (⑨)
Δημιουργήστε φυσικούς κυματισμούς σε όλα τα μήκη μαλλιών	Βούρτσα με μεικτές τρίχες 38 mm (⑩) **(μόνο για το μοντέλο BHA735)**
Δημιουργήστε ευέλικτο στυλ	Βούρτσα με μεικτές τρίχες 30 mm (⑪) **(μόνο για το μοντέλο BHA735)**

2 Χτενίστε τα μαλλιά σας και χωρίστε τα σε μικρές τούφες.
3 Επιλέξτε την επιθυμητή ρύθμιση για να ενεργοποιήσετε τη συσκευή (③):
- : Ήπια θερμοκρασία με ισχυρή ροή αέρα για το φορμάρισμα.
- : Υψηλή θερμοκρασία με ισχυρή ροή αέρα για γρήγορο στέγνωμα.
- : Μέτρια θερμοκρασία με απαλή ροή αέρα που δεν αφήνει τα υγρά μαλλιά να γίνουν πολύ ξηρά.
- **0** : Κλειστό.

↳ Η λειτουργία ιόντων ενεργοποιείται αυτόματα μόλις ενεργοποιηθεί η συσκευή. Η λειτουργία αυτή προσφέρει περισσότερη λάμψη και μειώνει το φριζάρισμα.

Συμβουλές φορμαρίσματος:
- Τα εξαρτήματα της βούρτσας λειτουργούν καλύτερα όταν τα μαλλιά είναι 80% στεγνά.
- Συνιστάται να επιλέγετε τη ρύθμιση **ΧΑΜΗΛΗΣ ΤΑΧΥΤΗΤΑΣ** όταν φορμάρετε τα μαλλιά χρησιμοποιώντας τη βούρτσα με τις αποσυρόμενες τρίχες.
- Για πιο έντονο αποτέλεσμα, χρησιμοποιείτε μικρότερες τούφες μαλλιών.
- Για να αποφύγετε το μπέρδεμα, δοκιμάστε να φορμάρετε τα μαλλιά με σύντομες διακοπές όταν χρησιμοποιείτε τα κουμπιά περιστροφής, ώστε να βεβαιωθείτε ότι τα μαλλιά είναι τυλιγμένα σωστά στον κύλινδρο.
- Μετά το φορμάρισμα, χρησιμοποιήστε ένα προϊόν σε σπρέι για να διατηρήσετε τα αποτελέσματα του φορμαρίσματος για μεγάλο χρονικό διάστημα.

Μετά τη χρήση:
1 Τοποθετήστε τη σε μια αντιθερμική επιφάνεια μέχρι να κρυώσει.
2 Καθαρίστε τη συσκευή και τα εξαρτήματα με ένα βρεγμένο πανί. Αφαιρέστε τις τρίχες και τη σκόνη από το εξάρτημα της βούρτσας με τα δάχτυλά σας, αλλά μην εισαγάγετε ποτέ μεταλλικά αντικείμενα μέσα στη συσκευή για να την καθαρίσετε.

4 Εγγύηση και σέρβις

Εάν χρειάζεστε πληροφορίες, π.χ. σχετικά με την αντικατάσταση ενός εξαρτήματος ή αν αντιμετωπίζετε κάποιο πρόβλημα, επισκεφθείτε το δικτυακό τόπο της Philips στο www.philips.com/support ή επικοινωνήστε με το Κέντρο Εξυπηρέτησης Καταναλωτών της Philips στη χώρα σας. Ο αριθμός τηλεφώνου βρίσκεται στο διεθνές φυλλάδιο εγγύησης. Εάν δεν υπάρχει Κέντρο Εξυπηρέτησης Καταναλωτών της Philips στη χώρα σας, απευθυνθείτε στον τοπικό αντιπρόσωπο της Philips.

Español

Le felicitamos por su compra y le damos la bienvenida a Philips. Para sacar el máximo partido de la asistencia que ofrece Philips, registre su producto en www.philips.com/welcome.

1 Importante

Antes de usar el aparato, lea atentamente este manual de usuario y consérvelo por si necesitara consultarlo en el futuro.
- ADVERTENCIA: No utilice este aparato cerca del agua.
- Cuando se utiliza el aparato en el cuarto de baño, desenchúfelo después de utilizarlo ya que la proximidad del agua representa un riesgo aunque el aparato esté apagado.
- ADVERTENCIA: No utilice este aparato cerca de la bañera, la ducha, el fregadero, el lavabo o cualquier otro recipiente que contenga agua.
- Desenchufe siempre el aparato después de usarlo.
- Si el aparato se calienta en exceso, se apaga automáticamente. Desenchufe el aparato y deje que se enfríe durante unos minutos. Antes de encender de nuevo el aparato, compruebe las rejillas para asegurarse de que no estén obstruidas con pelusas, pelos, etc.
- Si el cable de alimentación está dañado, deberá ser sustituido por Philips, por un centro de servicio autorizado por Philips o por personal cualificado, con el fin de evitar situaciones de peligro.
- Este aparato puede ser usado por niños a partir de ocho años, por personas con capacidad física, psíquica o sensorial reducida y por quienes no tengan los conocimientos y la experiencia necesarios siempre que lo hagan bajo supervisión o hayan recibido instrucciones sobre cómo utilizar el aparato de forma segura y conozcan los riesgos que conlleva su uso. No permita que los niños jueguen con el aparato. Los niños no deben llevar a cabo la limpieza ni el mantenimiento a menos que lo hagan bajo supervisión.
- Como protección adicional, aconsejamos que instale en el circuito que suministre al cuarto de baño un dispositivo de corriente residual (RCD). Este RCD debe tener una corriente operacional residual que no exceda de 30 mA. Consulte a su electricista.
- No bloquee nunca las rejillas del aire.
- Antes de enchufar el aparato, compruebe que el voltaje indicado en el mismo se corresponde con el voltaje de la red eléctrica local.
- No utilice este aparato para otros fines distintos a los descritos en este manual.
- No utilice el aparato sobre cabello artificial.
- Utilice siempre el aparato sobre cabello humano.
- Nunca deje el aparato sin vigilancia cuando esté enchufado a la red eléctrica.
- No utilice nunca accesorios ni piezas de otros fabricantes o que Philips no recomiende específicamente. Si lo hace, quedará anulada su garantía.
- No enrolle el cable de alimentación alrededor del aparato.
- Espere a que se enfríe el aparato antes de guardarlo.
- Evite que las superficies calientes del aparato entren en contacto con la piel.
- Si se utiliza el aparato sobre cabello teñido, la superficie del cepillo podría mancharse.
- No enjuague el aparato ni los cepillos bajo el grifo.
- No active el botón de rotación del cepillo si no ha insertado ningún accesorio en el aparato.
- Para evitar descargas eléctricas, no introduzca objetos metálicos por las rejillas de aire.
- No tire del cable de alimentación después de cada uso. Desenchufe siempre el aparato sujetándolo por la clavija.
- Preste total atención cuando utilice el aparato, ya que puede estar muy caliente. Agarre solo el mango, ya que el resto de piezas están calientes, y evite el contacto con la piel.
- Evite que el cable de alimentación entre en contacto con las piezas calientes del aparato.
- Nunca cubra el aparato (por ejemplo, con una toalla o ropa) mientras esté caliente.
- No utilice el aparato con las manos mojadas.
- Lleve siempre el aparato a un centro de servicio autorizado por Philips para su comprobación y reparación. Las reparaciones llevadas a cabo por personal no cualificado pueden dar lugar a situaciones extremadamente peligrosas para el usuario.
- Mantenga el cilindro limpio y sin polvo ni productos para moldear el pelo, tales como espuma moldeadora, laca o gel. Nunca utilice el aparato junto con productos para moldear.
- El cilindro tiene revestimiento. Este revestimiento se puede desgastar lentamente con el tiempo. No obstante, esto no afecta al rendimiento del aparato.
- Si se utiliza el aparato con cabello teñido, el cilindro puede mancharse.

Nivel de ruido: Lc = 81 dB(A)

Campos electromagnéticos (CEM)

Este aparato de Philips cumple los estándares y las normativas aplicables sobre exposición a campos electromagnéticos.

Reciclaje

- Este símbolo significa que este producto no debe desecharse con la basura normal del hogar (2012/19/UE).
- Siga la normativa de su país para la recogida selectiva de productos eléctricos y electrónicos. El correcto desecho de los productos ayuda a evitar consecuencias negativas para el medioambiente y la salud humana.

2 Descripción general

① Botón para soltar el cepillo
② Interruptor de velocidad de rotación **(| -BAJA, || -ALTA)**
③ Control de flujo de aire y temperatura integrada
④ Botones de dirección de la rotación
⑤ Mango
⑥ Anilla para colgar
⑦ Rueda de retracción de cerdas
⑧ Cepillo de cerdas retráctiles
⑨ Cepillo de púas mixtas de 50 mm
⑩ Cepillo de cerdas de 38 mm **(solo para BHA735)**
⑪ Cepillo de cerdas de 30 mm **(solo para BHA735)**
⑫ Tapa protectora para cepillo de cerdas mixtas

3 Uso del Airstyler

Recomendamos practicar con el aparato utilizando la velocidad de rotación **Baja** (②) 2 o 3 veces para acostumbrarse al funcionamiento de la rotación.

Nota:
- Deje enfriar siempre el aparato y los accesorios antes de conectar o desconectar los accesorios.
- El aparato incorpora una función de seguridad para evitar que dé tirones. Si la presión del cabello en el cepillo sobrepasa un límite determinado, la velocidad de rotación disminuye.

1 Elija el accesorio de cepillo más adecuado para el peinado deseado e insértelo en el perfilador.

Resultado del moldeado	Accesorio
Cree rizos sueltos	Cepillo de cerdas retráctiles (⑧)
Adecuado para aportar volumen, cuerpo y movimiento a los cabellos más largos	Cepillo de cerdas de 50 mm (⑨)
Cree ondas naturales para cabello de cualquier longitud	Cepillo de cerdas mixtas de 38 mm (⑩) **(solo para BHA735)**
Cree estilos versátiles	Cepillo de cerdas mixtas de 30 mm (⑪) **(solo para BHA735)**

2 Cepíllese el pelo y divídalo en pequeñas secciones.
3 Seleccione el ajuste deseado para encender el aparato (③):
- : Temperatura de cuidado+ con potente flujo de aire para definir el peinado.
- : Temperatura elevada y potente flujo de aire para un secado rápido.
- : Temperatura cálida con flujo de aire suave para evitar que el cabello húmedo se seque demasiado.
- **0** : Desactivado.

↳ La función ión se activa automáticamente cuando se enciende el aparato. Esta función proporciona brillo adicional y reduce el encrespado.

Consejos de moldeado
- Los accesorios del cepillo son más eficaces cuando el 80 % del cabello está seco.
- Se recomienda utilizar el ajuste **BAJA VELOCIDAD** al peinar con el cepillo de cerdas retráctiles.
- Tome mechones de pelo más pequeños para obtener un resultado más definido.
- Para evitar que el pelo se enrede, intente realizar pequeñas pausas cuando utilice los botones de rotación para garantizar que el cabello se enrolla fácilmente en el cilindro.
- Después del peinado, aplique laca al cabello para fijar el peinado y obtener resultados duraderos.

Después del uso:
1 Colóquelo en una superficie resistente al calor hasta que se enfríe.
2 Limpie el aparato y los accesorios con un paño húmedo. Retire con los dedos los pelos y el polvo del accesorio del cepillo, pero no inserte nunca objetos metálicos en el aparato para limpiarlo.

4 Garantía y servicio

Si necesita información sobre, por ejemplo, la sustitución de un accesorio o si tiene algún problema, visite la página web de Philips en www.philips.com/support o póngase en contacto con el Servicio de Atención al Cliente de Philips en su país. El número de teléfono se encuentra en el folleto de garantía mundial. Si no hay servicio de atención al cliente en su país, diríjase al distribuidor Philips local.
Moldeador; Insulation Class II

El enchufe macho de conexión debe ser conectado solamente a un enchufe hembra de las mismas características técnicas del enchufe en materia

Suomi

Olet tehnyt erinomaisen valinnan ostaessasi Philipsin laitteen. Hyödynnä Philipsin tukipalveluita rekisteröimällä tuotteesi osoitteessa www.philips.com/welcome.

1 Tärkeää

Lue tämä käyttöopas ennen laitteen käyttämistä ja säilytä se myöhempää käyttöä varten.
- VAROITUS: Älä käytä laitetta veden lähellä.
- Kun käytät laitetta kylpyhuoneessa, irrota pistoke pistorasiasta käytön jälkeen, sillä laitteessa on jännitettä, vaikka virta olisi katkaistu.
- VAROITUS: Älä käytä laitetta kylpyammeen, suihkun, altaan tai muiden vesiastioiden lähellä.
- Irrota pistoke pistorasiasta aina käytön jälkeen.
- Jos laite kuumenee liikaa, virta katkeaa automaattisesti. Irrota laite pistorasiasta ja anna sen jäähtyä muutama minuutti. Ennen kuin käynnistät laitteen uudelleen, tarkasta, ettei ritilään ole kertynyt esimerkiksi nukkaa tai hiuksia.
- Jos virtajohto on vahingoittunut, se on oman turvallisuutesi vuoksi hyvä vaihdattaa Philipsin valtuuttamassa huoltoliikkeessä tai muulla ammattitaitoisella korjaajalla.
- Laitetta voivat käyttää yli 8-vuotiaat lapset ja henkilöt, joiden fyysinen tai henkinen toimintakyky on rajoittunut tai joilla ei ole kokemusta tai tietoa laitteen käytöstä, jos heitä on neuvottu laitteen turvallisessa käytössä tai tarjolla on turvallisen käytön edellyttämä valvonta ja jos he ymmärtävät laitteeseen liittyvät vaarat. Lasten ei saa antaa leikkiä laitteella. Lasten ei saa antaa puhdistaa tai huoltaa laitetta ilman valvontaa.
- Lisäksi suosittelemme asentamaan kylpyhuoneen pistorasiaan jäännösvirtalaitteen (RCD). Jäännösvirtalaitteen jäännösvirran on oltava alle 30mA. Lisätietoja saat asentajalta.
- Ilmanotto- ja ilmanpoistoritilöitä ei saa peittää.
- Varmista ennen laitteen liittämistä, että laitteeseen merkitty jännite vastaa paikallista jännitettä.
- Älä käytä laitetta muuhun kuin tässä oppaassa kuvattuun tarkoitukseen.
- Älä käytä laitetta tekohiuksiin.
- Käytä laitetta vain ihmisten hiuksiin.
- Kun laite on liitetty pistorasiaan, älä jätä sitä ilman valvontaa.
- Älä koskaan käytä muita kuin Philipsin valmistamia tai suosittelemia lisävarusteita tai -osia. Jos käytät muita osia, takuu ei ole voimassa.
- Älä kierrä virtajohtoa laitteen ympärille.
- Anna laitteen jäähtyä ennen säilytykseen asettamista.
- Varo, etteivät laitteen kuumat pinnat kosketa ihoasi.
- Jos laitteella käsitellään värjättyjä hiuksia, sen pinta saattaa värjäytyä.
- Älä huuhtele laitetta tai harjoja juoksevalla vedellä.
- Älä käynnistä harjan pyörimistoimintoa, jos laitteeseen ei ole liitetty mitään lisäosaa.
- Älä työnnä ilmanotto- tai ilmanpoistoaukkoihin metalliesineitä, ettet saa sähköiskua.
- Älä vedä laitteen virtajohdosta laitteen käytön jälkeen. Irrota laitteen pistoke pistorasiasta aina pitämällä kiinni pistokkeesta.
- Keskity yksinomaan laitteen käyttöön, kun käytät sitä, koska se voi olla erittäin kuuma. Pidä kiinni vain kahvasta, koska muut osat ovat kuumia. Vältä ihokosketusta.
- Pidä huoli, ettei virtajohto joudu kosketuksiin laitteen kuumien osien kanssa.
- Älä peitä laitetta esimerkiksi pyyhkeellä tai vaatteella, kun se on kuuma.
- Älä käytä laitetta märillä käsillä.
- Toimita laite vianmääritystä ja korjaamista varten Philipsin valtuuttamaan huoltoliikkeeseen. Asiantuntematon korjaus saattaa aiheuttaa vaarallistanteita laitteen käyttäjälle.
- Puhdista kiharrinosa säännöllisesti, ettei niihin kerry pölyä ja muotoilutuotteita, kuten muotoiluvaahtoa, hiuslakkaa tai geeliä. Älä koskaan käytä laitetta muotoilutuotteiden kanssa.
- Kiharrinosassa on pinnoite. Ajan myötä pinnoite saattaa hiljalleen kulua. Tämä ei vaikuta laitteen suorituskykyyn.
- Jos laitteella käsitellään värjättyjä hiuksia, kiharrinosa saattaa värjäytyä.

Melutaso: Lc = 81 dB(A)

Sähkömagneettiset kentät (EMF)

Tämä Philips-laite vastaa kaikkia sähkömagneettisia kenttiä (EMF) koskevia standardeja ja säännöksiä.

Kierrätys

- Tämä merkki tarkoittaa sitä, että tätä tuotetta ei saa hävittää tavallisen kotitalousjätteen mukana (2012/19/EU).
- Noudata maasi sähkö- ja elektroniikkalaitteiden erillistä keräystä koskevia sääntöjä. Asianmukainen hävittäminen auttaa ehkäisemään ympäristölle ja ihmisille mahdollisesti koituvia haittavaikutuksia.

2 Yleiskuvaus

① Harjaosan vapautuspainike
② Pyörimisnopeuden säädin **(| -HIDAS, || -NOPEA)**
③ Lämpötilan ja puhallusvoimakkuuden säädin
④ Pyörimissuunnan säätöpainikkeet
⑤ Runko
⑥ Ripustuslenkki
⑦ Harjasten sisäänvetonuppi
⑧ Sisään vedettävillä harjaksilla varustettu harjaosa
⑨ 50 mm:n muotoiluharja
⑩ 38 mm:n muotoiluharja **(vain BHA735)**
⑪ 30 mm:n muotoiluharja **(vain BHA735)**
⑫ Suojus muotoiluharjoille

3 Ilmakihartimen käyttäminen

Suosittelemme harjoittelemaan laitteen käyttöä **hitaalla** pyörimisnopeudella (②) muutaman kerran, jotta totut pyörimistoimintoon.

Huomautus
- Anna laitteen ja sen lisäosien jäähtyä, ennen kuin liität tai irrotat lisäosia.
- Laitteeseen kuuluu turvatoiminto, joka estää hiusten liiallisen vetämisen. Jos hiuksista harjaan kohdistuva paine on liian korkea, harjan pyörintä hidastuu.

1 Valitse sopiva lisäosa haluamasi lopputuloksen mukaan ja napsauta se kiinni muotoilijaan.

Muotoilun tulos	Lisäosa
Luo irtonaisia kiharoita	Sisään vedettävillä harjaksilla varustettu harjaosa (⑧)
Tuuheutta, ryhtiä ja ilmavuutta pitkiin hiuksiin	50 mm:n muotoiluharja (⑨)
Luo luonnolliset kiharat hiusten koko pituudelle	38 mm:n muotoiluharja (⑩) **(vain BHA735)**
Luo monipuolinen tyyli	30 mm:n muotoiluharja (⑪) **(vain BHA735)**

2 Kampaa hiukset ja jaa ne pieniin osiin.
3 Käynnistä laite valitsemalla haluamasi asetus (③):
- : Hoitava+ -lämpötila ja tehokas ilmavirta muotoiluun.
- : Korkea lämpötila ja voimakas ilmavirta nopeaan kuivatukseen.
- : Lämmin ja kevyt ilmavirta kosteiden hiusten suojelemiseen liialliselta kuivumiselta.
- **0** : Ei käytössä.

↳ Ionitoiminto aktivoidaan automaattisesti, kun laitteeseen kytketään virta. Käsittely lisää kiiltoa ja vähentää karkeutta.

Muotoiluvinkkejä
- Harjaosat toimivat parhaiten, kun hiukset ovat lähes (80 %) kuivat.
- Kun muotoilet sisään vedettävillä harjaksilla varustetulla harjalla, suosittelemme käyttämään **HIDASTA NOPEUTTA**.
- Lopputulos on parempi, jos muotoilet pieniä hiusosioita kerrallaan.
- Vältä hiusten takkuuntuminen pysäyttämällä pyörintä välillä ja varmistamalla, että hiukset kiertyvät kiharrinosan ympärille kauniisti.
- Kun olet lopettanut muotoilun, kiinnitä kampaus muotoilusuihkeella, niin se kestää pidempään.

Käytön jälkeen:
1 Anna sen jäähtyä lämmönkestävällä alustalla.
2 Puhdista laite ja lisäosat kostealla liinalla. Poista hiukset ja pöly harjaosista sormilla. Älä koskaan työnnä laitteeseen metalliesineitä.

4 Takuu ja huolto

Lisätietoja lisäosan vaihdosta tai mahdollisista ongelmatilanteista on Philipsin sivustossa www.philips.com/support. Voit myös ottaa yhteyttä Philipsin asiakaspalveluun. Puhelinnumero on takuulehtisessä. Jos maassasi ei ole kuluttajapalvelukeskusta, ota yhteys paikalliseen Philips-jälleenmyyjään.

Français

Félicitations pour votre achat et bienvenue dans le monde de Philips ! Pour profiter pleinement de l'assistance offerte par Philips, enregistrez votre produit à l'adresse suivante : www.philips.com/welcome.

1 Important

Lisez attentivement ce mode d'emploi avant d'utiliser l'appareil et conservez-le pour un usage ultérieur.
- AVERTISSEMENT : N'utilisez pas cet appareil à proximité d'une source d'eau.
- Si vous utilisez l'appareil dans une salle de bains, débranchez-le après utilisation car la proximité d'une source d'eau constitue un risque, même lorsque l'appareil est hors tension.
- AVERTISSEMENT : n'utilisez pas l'appareil près d'une baignoire, d'une douche, d'un lavabo ni de tout autre récipient contenant de l'eau.
- Débranchez toujours l'appareil après utilisation.
- Lorsque l'appareil est en surchauffe, il se met automatiquement hors tension. Débranchez l'appareil et laissez-le refroidir quelques minutes. Avant de remettre l'appareil sous tension, assurez-vous que les grilles ne sont pas obstruées par de la poussière, des cheveux, etc.
- Si le cordon d'alimentation est endommagé, il doit être remplacé par Philips, par un Centre Service Agréé Philips ou par un technicien qualifié afin d'éviter tout accident.
- Cet appareil peut être utilisé par des enfants âgés de 8 ans ou plus, des personnes dont les capacités physiques, sensorielles ou intellectuelles sont réduites ou des personnes manquant d'expérience et de connaissances, à condition que ces enfants ou personnes soient sous surveillance ou qu'ils aient reçu des instructions quant à l'utilisation sécurisée de l'appareil et qu'ils aient pris connaissance des dangers encourus. Les enfants ne doivent pas jouer avec l'appareil. Le nettoyage et l'entretien ne doivent pas être réalisés par des enfants sans surveillance.
- Pour plus de sécurité, il est conseillé de brancher l'appareil sur une prise de courant protégée par un disjoncteur différentiel de 30 mA dans la salle de bains. Demandez conseil à votre électricien.
- N'obstruez jamais les grilles d'air.
- Avant de brancher l'appareil, assurez-vous que la tension indiquée sur l'appareil correspond bien à la tension secteur locale.
- N'utilisez pas l'appareil dans un autre but que celui qui est indiqué dans ce manuel.
- N'utilisez pas l'appareil sur cheveux artificiels.
- Utilisez l'appareil uniquement sur cheveux.
- Lorsque l'appareil est sous tension, ne le laissez jamais sans surveillance.
- N'utilisez jamais d'accessoires ou de pièces d'un autre fabricant ou n'ayant pas été spécifiquement recommandés par Philips. L'utilisation de ce type d'accessoires ou de pièces entraîne l'annulation de la garantie.
- N'enroulez pas le cordon d'alimentation autour de l'appareil.
- Attendez que l'appareil ait refroidi avant de le ranger.
- Évitez tout contact entre les surfaces chaudes et votre peau.
- Si vous utilisez l'appareil sur cheveux colorés, il est possible que la surface du corps de la brosse se tache.
- Ne rincez pas l'appareil/les brosses sous l'eau du robinet.
- N'activez pas l'interrupteur de rotation de la brosse sans accessoire attaché.
- N'insérez aucun objet métallique dans les grilles d'air au risque de vous électrocuter.
- Ne tirez pas sur le cordon d'alimentation après utilisation. Débranchez toujours l'appareil en tenant la fiche.
- Cet appareil peut être extrêmement chaud ; soyez particulièrement vigilant(e) lors de son utilisation. Tenez uniquement la poignée car les autres parties sont chaudes et évitez tout contact avec la peau.
- Veillez à ce que le cordon d'alimentation ne soit pas en contact avec les parties chaudes de l'appareil.
- Ne couvrez jamais l'appareil (par exemple d'une serviette ou d'un vêtement) lorsqu'il est chaud.
- N'utilisez pas l'appareil si vous avez les mains mouillées.
- Confiez toujours l'appareil à un Centre Service Agréé Philips pour vérification ou réparation. Toute réparation par une personne non qualifiée peut s'avérer dangereuse pour l'utilisateur.
- Le corps de l'appareil doit être propre et ne doit comporter aucune trace de poussières, ni de produits coiffants du type mousse, spray ou gel. N'utilisez jamais l'appareil avec des produits coiffants.
- Le rouleau présente un revêtement. Ce revêtement peut présenter une usure normale au fil du temps. Ce phénomène n'affecte toutefois pas les performances de l'appareil.
- Si vous utilisez l'appareil sur cheveux colorés, il est possible que le corps se tache.

Niveau sonore : Lc = 81 dB(A)

Champs électromagnétiques (CEM)

Cet appareil Philips est conforme à toutes les normes et à tous les règlements applicables relatifs à l'exposition aux champs électromagnétiques.

Recyclage

- Ce symbole signifie que ce produit ne doit pas être mis au rebut avec les ordures ménagères (2012/19/EU).
- Respectez les règles en vigueur dans votre pays pour la mise au rebut des produits électriques et électroniques. Une mise au rebut correcte contribue à préserver l'environnement et la santé.

2 Aperçu

① Bouton de déverrouillage de la brosse
② Interrupteur de vitesse de rotation **(| -FAIBLE, || -ÉLEVÉE)**
③ Thermostat et interrupteur de flux d'air intégrés
④ Boutons de direction de rotation
⑤ Poignée
⑥ Anneau de suspension
⑦ Bouton de commande des picots
⑧ Brosse à picots rétractables
⑨ Brosse à picots mixtes de 50 mm
⑩ Brosse à picots mixtes de 38 mm **(BHA735 uniquement)**
⑪ Brosse à picots mixtes de 30 mm **(BHA735 uniquement)**
⑫ Étui de rangement pour la brosse à picots mixtes

3 Utilisation de la brosse soufflante

Nous vous recommandons de vous habituer à l'appareil en utilisant la vitesse de rotation **Faible** (②) 2 ou 3 fois afin de vous familiariser avec le fonctionnement de la rotation.

Remarque
- Laissez toujours refroidir l'appareil et les accessoires avant de fixer ou d'ôter les accessoires.
- Pour éviter de trop tirer sur les cheveux, l'appareil dispose d'une fonction de sécurité. Si la pression de vos cheveux sur la brosse dépasse une certaine limite, la brosse tourne moins vite.

1 Choisissez la brosse qui convient le mieux à la coiffure que vous souhaitez et fixez-la sur l'appareil.

Effet	Accessoire
Création de larges boucles	Brosse à picots rétractables (⑧)
Permet d'ajouter du volume, du corps et du mouvement aux cheveux les plus longs	Brosse à picots mixtes de 50 mm (⑨)
Création de boucles naturelles sur toutes les longueurs de cheveux	Brosse à picots mixtes de 38 mm (⑩) **(BHA735 uniquement)**
Création d'un style polyvalent	Brosse à picots mixtes de 30 mm (⑪) **(BHA735 uniquement)**

2 Divisez vos cheveux en petites mèches à l'aide d'un peigne.
3 Mettez l'appareil en marche en sélectionnant le réglage de votre choix (③) :
- : Température douce avec flux d'air puissant pour fixer votre coiffure.
- : Température élevée avec flux d'air puissant pour un séchage rapide.
- : Température chaude avec flux d'air modéré pour éviter de dessécher les cheveux humides.
- **0** : Désactivé.

↳ La fonction ionique s'active automatiquement lorsque l'appareil est mis sous tension. Cette fonction apporte davantage de brillance tout en réduisant les frisottis.

Conseils de mise en forme
- Les broches fonctionnent mieux lorsque les cheveux sont à 80 % secs.
- Il est recommandé d'utiliser la **VITESSE FAIBLE** lors de la mise en forme avec la brosse à picots rétractables.
- Prenez de plus petites mèches pour un résultat plus net.
- Pour éviter les nœuds, essayez de faire de courtes pauses lorsque vous utilisez les boutons de rotation pour vous assurer que les cheveux sont correctement enroulés autour du rouleau.
- Après la mise en forme, fixez votre coiffure en appliquant de la laque sur vos cheveux pour des résultats durables.

Après utilisation :
1 Laissez-le refroidir sur une surface résistant à la chaleur.
2 Nettoyez l'appareil et ses accessoires avec un chiffon humide. Enlevez les cheveux et la poussière de la brosse avec vos doigts, mais n'insérez jamais d'objet métallique dans l'appareil pour le nettoyer.

4 Garantie et service

Si vous avez besoin d'informations, par exemple à propos du remplacement d'une pièce jointe, ou si vous avez un problème, consultez le site de Philips à l'adresse www.philips.com/support ou contactez le Service Consommateurs Philips de votre pays. Vous trouverez le numéro de téléphone dans le dépliant de garantie internationale. S'il n'existe pas de Service Consommateurs dans votre pays, adressez-vous à votre revendeur Philips.

Indonesia

Selamat atas pembelian Anda dan selamat datang di Philips! Untuk memanfaatkan sepenuhnya dukungan yang ditawarkan Philips, daftarkan produk Anda di www.philips.com/welcome.

1 Penting

Baca petunjuk pengguna ini dengan saksama sebelum menggunakannya dan simpanlah sebagai referensi nanti.
- PERINGATAN: Jangan gunakan alat ini di dekat air.
- Bila alat digunakan di kamar mandi, cabutlah stekernya setelah digunakan karena dekat dengan air dapat menimbulkan risiko, sekalipun alat telah dimatikan.
- PERINGATAN: Jangan gunakan alat ini di dekat bak mandi, pancuran, wastafel, atau tempat lain yang berisi air.
- Selalu mencabut steker setiap kali selesai menggunakan alat.
- Jika terlalu panas, alat akan mati secara otomatis. Cabut steker alat lalu biarkan dingin selama beberapa menit. Sebelum Anda menghidupkan kembali alat ini, periksa kisi-kisi untuk memastikan tidak tersumbat bulu, rambut, dll.
- Jika kabel listrik rusak, maka harus diganti oleh Philips, pusat layanan resmi Philips atau orang yang mempunyai keahlian sejenis agar terhindar dari bahaya.
- Alat ini dapat digunakan oleh anak-anak di atas 8 tahun dan orang dengan cacat fisik, indera atau kecakapan mental yang kurang atau kurang pengalaman dan pengetahuan jika mereka diberi pengawasan atau petunjuk mengenai cara penggunaan alat yang aman dan mengerti bahayanya. Anak-anak dilarang memainkan alat ini. Pembersihan dan perawatan tidak boleh dilakukan oleh anak-anak tanpa pengawasan.
- Untuk perlindungan tambahan, kami sarankan Anda memasang Residual Current Device (RCD) pada sirkuit listrik yang memasok listrik ke kamar mandi. RCD ini harus memiliki arus operasi residu terukur yang tidak boleh lebih dari 30 mA. Mintalah saran kepada petugas yang memasang alat ini.
- Jangan sekali-kali menutup kisi-kisi udara.
- Sebelum Anda menghubungkan alat, pastikan voltase yang ditunjukkan pada alat sesuai dengan voltase listrik di tempat Anda.
- Jangan gunakan alat untuk keperluan selain yang diterangkan dalam buku petunjuk ini.
- Jangan menggunakan alat pada rambut palsu.
- Hanya gunakan alat pada rambut manusia.
- Bila alat telah terhubung ke listrik, jangan sekali-kali meninggalkannya tanpa diawasi.
- Jangan sekali-kali menggunakan aksesori atau komponen apa pun dari produsen lain atau yang tidak secara khusus direkomendasikan oleh Philips. Jika Anda menggunakan aksesori atau komponen tersebut, garansi Anda menjadi batal.
- Jangan melilitkan kabel listrik pada alat.
- Tunggulah sampai alat sudah dingin sebelum menyimpannya.
- Hindari permukaan alat yang panas mengenai kulit Anda.
- Jika Anda menggunakan alat pada rambut yang diwarnai, bagian permukaan sikat dapat terkena noda.
- Jangan bilas alat/sikat di bawah air keran.
- Jangan mengaktifkan tombol putar sikat tanpa ada sambungan apa pun yang terpasang.
- Jangan memasukkan barang logam ke dalam kisi-kisi udara untuk menghindari kejutan listrik.
- Jangan menarik kabel listrik setelah penggunaan. Selalu cabut alat dengan memegang stekernya.
- Berhati-hatilah saat menggunakan alat karena bisa menjadi sangat panas. Cukup pegang gagang karena bagian lain panas dan hindari kontak dengan kulit.
- Jangan biarkan kabel listrik menyentuh bagian alat yang panas.
- Jangan pernah menutupi alat dengan sesuatu (mis. handuk atau pakaian) saat sedang panas.
- Jangan operasikan alat dengan tangan yang basah.
- Bawalah selalu alat ke pusat servis resmi Philips untuk diperiksa atau diperbaiki. Perbaikan yang dilakukan oleh orang yang tidak ahli dapat sangat merugikan bagi penggunanya.
- Jagalah laras agar tetap bersih dan bebas dari debu serta produk penataan seperti mousse, semprotan dan gel. Jangan sekali-kali menggunakan alat bersama dengan produk penata.
- Laras memiliki lapisan. Lapisan ini lambat laun akan menipis seiring waktu. Meskipun demikian, hal ini tidak memengaruhi performa alat.
- Jika alat digunakan pada rambut yang diwarnai, laras bisa berkarat.

Tingkat kebisingan: Lc= 81 dB(A)

Medan elektromagnet (EMF)

Alat Philips ini mematuhi semua standar dan peraturan yang berlaku terkait paparan terhadap medan elektromagnet.

Mendaur ulang

- Simbol ini berarti produk ini dilarang dibuang bersama limbah rumah tangga biasa (2012/19/EU).
- Patuhi peraturan mengenai pengumpulan produk-produk elektrik dan elektronik di negara Anda. Pembuangan produk secara benar akan membantu mencegah dampak negatif terhadap lingkungan dan kesehatan manusia.

2 Ikhtisar

① Tombol pelepas sikat
② Tombol kecepatan putaran **(| -LOW, || -HIGH)**
③ Tombol aliran udara dan suhu terintegrasi
④ Tombol arah putaran
⑤ Gagang
⑥ Lubang gantungan
⑦ Tombol keluar-masuk bulu sikat
⑧ Sikat bulu yang dapat keluar-masuk
⑨ Bulu sikat campuran 50 mm
⑩ Bulu sikat campuran 38 mm **(hanya untuk BHA735)**
⑪ Bulu sikat campuran 30 mm **(hanya untuk BHA735)**
⑫ Tutup pelindung untuk bulu sikat campuran

3 Menggunakan Penata Rambut

Kami sarankan Anda berlatih menggunakan alat dengan kecepatan putaran **Rendah** (②) sebanyak 2 hingga 3 kali agar Anda terbiasa dengan cara kerja putaran.

Catatan
- Selalu biarkan alat dan sambungannya dingin terlebih dulu sebelum Anda memasang atau melepas sambungan.
- Untuk mencegah tertariknya rambut secara berlebihan, alat ini dilengkapi fitur keamanan. Jika tekanan rambut Anda pada sikat melebihi batas tertentu, putaran akan melambat.

1 Pilih sambungan sikat yang paling sesuai dengan gaya rambut yang Anda inginkan dan pasang sambungan ke alat penata.

Hasil penataan	Perlengkapan
Membuat ikal longgar	Sikat bulu yang dapat keluar-masuk (⑧)
Sesuai untuk menambah volume, ketebalan, dan gerakan untuk rambut panjang	Bulu sikat campuran 50 mm (⑨)
Membuat gelombang alami untuk semua panjang rambut	Bulu sikat campuran 38 mm (⑩) **(hanya untuk BHA735)**
Membuat gaya rambut bebas	Bulu sikat campuran 30 mm (⑪) **(hanya untuk BHA735)**

2 Sisir rambut Anda dan bagi rambut menjadi bagian kecil.
3 Pilih pengaturan yang diinginkan untuk menghidupkan alat (③):
- : Suhu Perawatan+ dengan embusan udara kuat untuk menata gaya rambut.
- : Suhu tinggi dengan embusan udara kuat untuk pengeringan cepat.
- : Suhu hangat dengan embusan udara lembut untuk melindungi rambut basah agar tidak menjadi terlalu kering.
- **0** : Mati.

↳ Fungsi ion diaktifkan secara otomatis saat alat dihidupkan. Fungsi tersebut memberikan kemilau tambahan dan mengurangi keriting.

Tip Penataan
- Sambungan sikat bekerja dengan kemampuan terbaik jika rambut 80% kering.
- Disarankan untuk menggunakan pengaturan **LOW SPEED** saat menata rambut dengan sikat bulu yang dapat keluar-masuk.
- Ambil sejumput rambut kecil untuk hasil yang lebih tegas.
- Agar rambut tidak kusut, coba berhenti dalam jarak pendek saat menggunakan tombol putaran untuk memastikan rambut terlilit ke laras dengan baik.
- Setelah penataan rambut selesai, semprotkan hairspray untuk menjaga agar gaya rambut bertahan lama.

Setelah menggunakan:
1 Letakkan pada permukaan yang tahan panas hingga dingin.
2 Bersihkan alat dan sambungannya dengan kain lembap. Hilangkan rambut dan debu dari sambungan sikat dengan jari Anda, namun jangan pernah memasukkan benda logam ke dalam alat untuk membersihkan.

4 Garansi dan layanan

Jika Anda memerlukan informasi, misalnya mengenai penggantian sambungan, atau jika Anda mengalami masalah, silakan kunjungi situs web Philips di www.philips.com/support atau hubungi Pusat Layanan Pelanggan Philips di negara Anda. Nomor telepon bisa Anda lihat pada kartu garansi internasional. Jika di negara Anda tidak terdapat Pusat Layanan Pelanggan, kunjungi dealer Philips setempat.

Philips

BHA710. BHA735
220-240 V~ 50-60 Hz 1000 W
Diimpor oleh:
PT Philips Indonesia Commercial
Gedung Cibis Nine Lantai 10
Jl. T.B. Simatupang No. 2 RT. 001 RW. 005
Kel. Cilandak Timur, Kec. Pasar Minggu,
Jakarta Selatan 12560 – Indonesia
Negara Pembuat: Cina
No. Reg.:

Italiano

Congratulazioni per l'acquisto e benvenuti in Philips! Per usufruire di tutti i vantaggi offerti dall'assistenza Philips, effettuare la registrazione del prodotto sul sito www.philips.com/welcome.

1 Importante

Leggere attentamente il presente manuale prima di utilizzare l'apparecchio e conservarlo come riferimento futuro.
- AVVERTENZA: non utilizzare l'apparecchio vicino all'acqua.
- Quando si utilizza l'apparecchio in bagno, scollegarlo dopo l'uso, poiché la vicinanza all'acqua rappresenta un rischio anche quando è spento.
- AVVERTENZA: non utilizzare l'apparecchio in prossimità di vasche da bagno, docce, lavandini o altri recipienti contenenti acqua.
- Dopo l'utilizzo, scollegare sempre l'apparecchio.
- Se l'apparecchio si surriscalda, si spegne automaticamente. Scollegare l'apparecchio e lasciarlo raffreddare per alcuni minuti. Prima di accendere nuovamente l'apparecchio, controllare che le griglie non siano ostruite da lanugine, capelli, ecc...
- Se il cavo di alimentazione è danneggiato deve essere sostituito da Philips, da un centro di assistenza autorizzato Philips o da persone qualificate al fine di evitare possibili danni.
- Quest'apparecchio può essere usato da bambini di età superiore agli 8 anni e da persone con capacità mentali, fisiche o sensoriali ridotte, prive di esperienza o conoscenze adatte a condizione che tali persone abbiano ricevuto assistenza o formazione per utilizzare l'apparecchio in maniera sicura e capiscano i potenziali pericoli associati a tale uso. Evitare che i bambini giochino con l'apparecchio. Le operazioni di pulizia e manutenzione non devono essere eseguite da bambini senza la supervisione di un adulto.
- Per una sicurezza maggiore, è consigliabile installare un dispositivo RCD (Residual Current Device, dispositivo per corrente residua) all'interno del circuito elettrico che fornisce alimentazione al bagno. Tale dispositivo RCD deve avere una corrente operativa residua caratteristica non superiore a 30 mA. Chiedere aiuto al proprio installatore.
- Non bloccare mai le griglie di aerazione.
- Prima di collegare l'apparecchio assicurarsi che la tensione indicata su quest'ultimo corrisponda a quella locale.
- Non utilizzare l'apparecchio per scopi non descritti nel presente manuale.
- Non utilizzare l'apparecchio su capelli artificiali.
- Utilizzare l'apparecchio solo su capelli veri.
- Quando l'apparecchio è collegato all'alimentazione, non lasciarlo mai incustodito.
- Non utilizzare mai accessori o parti di altri produttori oppure componenti non consigliati in modo specifico da Philips. In caso di utilizzo di tali accessori o parti, la garanzia si annulla.
- Non attorcigliare il cavo di alimentazione attorno all'apparecchio.
- Lasciare raffreddare l'apparecchio prima di riporlo.
- Evitare che le superfici incandescenti dell'apparecchio vengano a contatto con la pelle.
- Se l'apparecchio viene utilizzato sui capelli tinti, la superficie del corpo spazzola può macchiarsi.
- Non sciacquare l'apparecchio/le spazzole sotto l'acqua corrente.
- Non attivare l'interruttore di rotazione della spazzola se gli accessori non sono collegati.
- Per evitare il rischio di scariche elettriche, non inserire oggetti metallici nelle griglie di aerazione.
- Non tirare il cavo di alimentazione dopo l'uso. Scollegare sempre l'apparecchio tenendo la spina.
- Prestare la massima attenzione durante l'uso dell'apparecchio poiché potrebbe essere estremamente caldo. Utilizzare esclusivamente l'apposita impugnatura poiché le altre parti sono calde ed evitare il contatto con la pelle.
- Evitare che il cavo di alimentazione entri in contatto con le parti surriscaldate dell'apparecchio.
- Non coprire mai l'apparecchio (ad esempio con un asciugamano o un indumento) quando è caldo.
- Non utilizzare l'apparecchio con le mani bagnate.
- Per eventuali controlli o riparazioni, rivolgersi sempre a un centro servizi autorizzato da Philips. La riparazione da parte di persone non qualificate potrebbe mettere in serio pericolo l'incolumità dell'utente.
- Assicurarsi che il cilindro sia pulito e privo di polvere e residui di prodotti modellanti come mousse, spray o gel. Non utilizzare mai l'apparecchio insieme a prodotti modellanti.
- Il cilindro è dotato di un rivestimento. Quest'ultimo è soggetto a usura nel corso del tempo. Questo, tuttavia, non compromette le prestazioni dell'apparecchio.
- Se l'apparecchio viene utilizzato su capelli tinti, il cilindro potrebbe macchiarsi.

Livello di rumorosità: Lc = 81 dB(A)

Campi elettromagnetici (EMF)

Questo apparecchio Philips è conforme a tutti gli standard e alle norme relativi all'esposizione ai campi elettromagnetici.

Riciclaggio

- Questo simbolo indica che il prodotto non può essere smaltito con i normali rifiuti domestici (2012/19/UE).
- Ci sono due situazioni in cui potete restituire gratuitamente il prodotto vecchio a un rivenditore:

1 Quando acquistate un prodotto nuovo, potete restituire un prodotto simile al rivenditore.
2 Se non acquistate un prodotto nuovo, potete restituire prodotti con dimensioni inferiori a 25 cm (lunghezza, altezza e larghezza) ai rivenditori con superficie dedicata alla vendita di prodotti elettrici ed elettronici superiore ai 400 m2.

In tutti gli altri casi, attenetevi alle normative di raccolta differenziata dei prodotti elettrici ed elettronici in vigore nel vostro paese: un corretto smaltimento consente di evitare conseguenze negative per l'ambiente e per la salute.

2 Panoramica

① Pulsante di rilascio della spazzola
② Interruttore della velocità di rotazione **(| -BASSA, || -ALTA)**
③ Interruttore del flusso d'aria e temperatura integrata
④ Pulsanti della direzione di rotazione
⑤ Impugnatura
⑥ Anello
⑦ Manopola di ritiro setole
⑧ Spazzola con setole retraibili
⑨ Spazzola con setole miste di 50 mm
⑩ Spazzola con setole miste da 38 mm **(solo per BHA735)**
⑪ Spazzola con setole miste da 30 mm **(solo per BHA735)**
⑫ Cappuccio di protezione per spazzola con setole miste

3 Uso dello styler ad aria

Si consiglia di fare pratica con l'apparecchio utilizzando la velocità di rotazione **Bassa** (②) per 2 o 3 volte, in modo da abituarsi alla rotazione.

Nota
- Lasciare sempre raffreddare l'apparecchio e gli accessori prima di inserirli o disinserirli.
- Per evitare un'eccessiva sollecitazione dei capelli, l'apparecchio è dotato di una funzione di sicurezza. Se la pressione dei capelli sulla spazzola supera un determinato limite, la rotazione rallenta.

1 Scegliere l'accessorio della spazzola che si adatta meglio all'acconciatura desiderata e inserirlo nello styler.

Risultato di styling	Accessorio
Ricci morbidi	Spazzola con setole retraibili (⑧)
Ideale per aggiungere volume, corpo e movimento ai capelli più lunghi	Spazzola con setole miste da 50 mm (⑨)
Creare onde naturali per tutta la lunghezza dei capelli	Spazzola con setole miste da 38 mm (⑩) **(solo per BHA735)**
Creare uno stile versatile	Spazzola con setole miste da 30 mm (⑪) **(solo per BHA735)**

2 Pettinare i capelli e dividerli in piccole ciocche.
3 Selezionare l'impostazione desiderata per azionare l'apparecchio (③):
- : temperatura delicata con flusso d'aria intenso per la messa in piega.
- : temperatura alta con flusso d'aria intenso per un'asciugatura veloce
- : temperatura tiepida con flusso d'aria delicato per evitare che i capelli umidi si secchino troppo
- **0** : spento.

↳ La funzione agli ioni si attiva automaticamente all'accensione dell'apparecchio. Questa funzione dona ulteriore lucentezza ai capelli e riduce l'effetto crespo.

Suggerimenti per la piega
- Gli accessori della spazzola funzionano al meglio quando i capelli sono asciutti all'80%.
- Si consiglia di utilizzare l'impostazione **VELOCITÀ BASSA** quando si utilizza una spazzola con setole retraibili per la messa in piega.
- Prendere ciocche più piccole per un risultato più definito.
- Per evitare che i capelli si aggroviglino, provare a interrompere brevemente la procedura quando si utilizzano i pulsanti di rotazione, per assicurarsi che i capelli si arrotolino perfettamente sul cilindro.
- Dopo lo styling, spruzzare la lacca per fissare la piega e ottenere un risultato più duraturo.

Dopo l'uso:
1 Posizionarlo su una superficie termoresistente fino a quando non è completamente freddo.
2 Pulire l'apparecchio e i suoi accessori con un panno umido. Rimuovere i capelli e la polvere dall'accessorio della spazzola, ma non inserire mai oggetti metallici nell'apparecchio per pulirlo.

4 Garanzia e assistenza

Per eventuali informazioni, ad esempio per la sostituzione di un accessorio o in caso di problemi, visitare il sito Web Philips all'indirizzo www.philips.com/support oppure contattare il Centro assistenza clienti Philips del proprio paese. Il numero di telefono è nell'opuscolo della garanzia internazionale. Se nel proprio paese non è presente alcun centro di assistenza clienti, rivolgersi al proprio rivenditore Philips.

Nederlands

Gefeliciteerd met uw aankoop en welkom bij Philips! Registreer uw product op www.philips.com/welcome om optimaal gebruik te kunnen maken van de door Philips geboden ondersteuning.

1 Belangrijk

Lees deze gebruiksaanwijzing zorgvuldig door, voordat u het apparaat gaat gebruiken. Bewaar de gebruiksaanwijzing om deze indien nodig te kunnen raadplegen.
- WAARSCHUWING: Gebruik dit apparaat niet in de buurt van water.
- Als u het apparaat in de badkamer gebruikt, haal de stekker dan na gebruik altijd uit het stopcontact. De nabijheid van water kan gevaar opleveren, zelfs als het apparaat is uitgeschakeld.
- WAARSCHUWING: Gebruik dit apparaat niet in de buurt van een bad, douche, wastafel of ander waterhoudend object.
- Haal na gebruik altijd de stekker uit het stopcontact.
- Als het apparaat oververhit raakt, schakelt het automatisch uit. Haal de stekker uit het stopcontact en laat het apparaat een paar minuten afkoelen. Controleer voordat u het apparaat weer inschakelt of de luchtroosters niet verstopt zitten met pluizen, haar enz.
- Indien het netsnoer beschadigd is, moet je het laten vervangen door Philips, een door Philips geautoriseerd servicecentrum of personen met vergelijkbare kwalificaties om gevaar te voorkomen.
- Dit apparaat kan worden gebruikt door kinderen vanaf 8 jaar en door personen met verminderde lichamelijke, zintuiglijke of geestelijke capaciteiten of weinig ervaring en kennis, mits zij toezicht of instructie hebben ontvangen aangaande veilig gebruik van het apparaat, en zij de gevaren van het gebruik begrijpen. Kinderen mogen niet met het apparaat spelen. Reiniging en onderhoud dienen niet zonder toezicht door kinderen te worden uitgevoerd.
- Voor extra veiligheid adviseren we u een aardlekschakelaar te installeren in de elektrische groep die de badkamer van stroom voorziet. Deze aardlekschakelaar dient een waarde te hebben die niet hoger is dan 30 mA. Raadpleeg de installateur.
- Blokkeer nooit de luchtroosters.
- Controleer voordat u het apparaat aansluit of het voltage dat op het apparaat is aangegeven overeenkomt met de plaatselijke netspanning.
- Gebruik het apparaat niet voor andere doeleinden dan beschreven in deze gebruiksaanwijzing.
- Gebruik het apparaat niet op kunsthaar.
- Gebruik het apparaat alleen op haar bij mensen.
- Laat het apparaat nooit zonder toezicht liggen wanneer het is aangesloten op het stopcontact.
- Gebruik nooit accessoires of onderdelen van andere fabrikanten of die niet specifiek zijn aanbevolen door Philips. Als u dergelijke accessoires of onderdelen gebruikt, vervalt de garantie.
- Wikkel het netsnoer niet om het apparaat.
- Wacht met opbergen tot het apparaat is afgekoeld.
- Zorg ervoor dat de warme delen van het apparaat niet in contact komen met uw huid.
- Bij gebruik op gekleurd haar kan de borstel verkleuren.
- Spoel het apparaat en de borstels niet af onder de kraan.
- Activeer de draaifunctie van de borstel niet als er geen hulpstuk is geplaatst.
- Steek geen metalen voorwerpen door de luchtroosters, om elektrische schokken te voorkomen.
- Trek na gebruik niet aan het netsnoer. Haal het netsnoer altijd uit het stopcontact door aan de stekker te trekken.
- Wees zeer voorzichtig bij gebruik van het apparaat. Het kan bijzonder heet zijn. Houd het handvat alleen vast als andere onderdelen heet zijn en vermijd contact met de huid.
- Voorkom dat het netsnoer in aanraking komt met de hete delen van het apparaat.
- Dek het apparaat nooit af als het heet is (bijv. met een handdoek of kleding).
- Bedien het apparaat niet met natte handen.
- Breng het apparaat altijd naar een door Philips geautoriseerd servicecentrum voor onderzoek of reparatie. Reparatie door een onbevoegde persoon kan leiden tot een bijzonder gevaarlijke situatie voor de gebruiker.
- Houd de staaf schoon en vrij van stof en stylingproducten zoals mousse, haarlak en gel. Gebruik het apparaat nooit in combinatie met stylingproducten.
- De borstels zijn voorzien van coating. Deze laag kan in de loop der tijd langzaam wegslijten. Dit heeft echter geen invloed op de prestaties van het apparaat.
- De staaf van het apparaat kan verkleuringen vertonen bij gebruik met gekleurd haar.

Geluidsniveau: Lc = 81 dB(A)

Elektromagnetische velden (EMV)
Dit Philips-apparaat voldoet aan alle normen en voorschriften met betrekking tot blootstelling aan elektromagnetische velden.

Recycling
- Dit symbool betekent dat dit product niet samen met het gewone huishoudelijke afval mag worden weggegooid (2012/19/EU).
- Volg de in uw land geldende regels voor de gescheiden inzameling van elektrische en elektronische producten. Als u correct verwijdert, voorkomt u negatieve gevolgen voor het milieu en de volksgezondheid.

2 Overzicht
① Ontgrendelknop borstel
② Rotatiesnelheid schuifknop (I -LAAG, II -HOOG)
③ Schuifje voor temperatuur en luchtstroom
④ Knoppen voor draairichting
⑤ Handvat
⑥ Ophanghaakje
⑦ Knop voor het intrekken van de borstelpennen
⑧ Intrekbare borstelpennen
⑨ Multifunctionele borstel van 50 mm
⑩ Multifunctionele borstel van 38 mm **(alleen BHA735)**
⑪ Multifunctionele borstel van 30 mm **(alleen BHA735)**
⑫ Beschermkap voor multifunctionele borstel

3 De Airstyler gebruiken
We raden aan het apparaat eerst op **lage** rotatiesnelheid (②) ongeveer 2 tot 3 keer te gebruiken om er vertrouwd mee te raken.

Opmerking
- Laat het apparaat en de hulpstukken altijd afkoelen, voordat u de hulpstukken bevestigd of verwijderd.
- Het apparaat is voorzien van een beveiliging om te voorkomen dat er hard aan het haar wordt getrokken. Als de weerstand van het haar op de borstel een bepaalde grens bereikt, gaat de borstel langzamer draaien.

1 Kies het borstelhulpstuk dat het meest geschikt is voor de gewenste haarstijl en klik deze op de styler.

Stylingresultaat	Hulpstukken
Creëer losse krullen	Intrekbare borstelpennen (⑧)
Geschikt om langer haar meer volume, body en model te geven	Multifunctionele borstel van 50 mm (⑨)
Creëer natuurlijke golven voor alle haarlengtes	Multifunctionele borstel van 38 mm (⑩) **(alleen BHA735)**
Creëer een veelzijdige stijl	Multifunctionele borstel van 30 mm (⑪) **(alleen BHA735)**

2 Kam uw haar door en verdeel het in dunne lokken.
3 Selecteer de gewenste instelling om het apparaat in te schakelen (③):
- : Verzorgende+ temperatuur met krachtige luchtstroom om je stijl in te stellen.
- : Hoge temperatuur met sterke luchtstroom om het haar snel te drogen.
- : Warme temperatuur met zachte luchtstroom om vochtig haar te beschermen tegen te droog worden.
- **0**: Uit.

→ De ionenfunctie wordt automatisch geactiveerd als het apparaat wordt ingeschakeld. De functie geeft extra glans en vermindert pluizigheid.

Stylingtips
- De hulpstukken werken het beste als het haar voor 80% droog is.
- Het is raadzaam de **LAGE SNELHEID** te gebruiken bij het stijlen met de intrekbare borstelpennen.
- Neem kleinere plukken voor een meer gedefinieerd resultaat.
- Gebruik de draaiknoppen met kleine intervallen om ervoor te zorgen dat het haar netjes om de borstel draait en niet in de knoop raakt.
- Breng na het stijlen, haarlak aan op uw haar om de stijl te fixeren voor langdurig resultaat.

Na gebruik:
1 Plaats het apparaat op een hittebestendig oppervlak tot het is afgekoeld.
2 Maak het apparaat en de hulpstukken schoon met een vochtige doek. Verwijder haren en stof met uw vingers van de opzetborstel. Steek nooit metalen voorwerpen in het apparaat.

4 Garantie en service
Als u informatie nodig hebt, bijvoorbeeld over het vervangen van een hulpstuk of als u een probleem hebt, bezoek dan de Philips-website www.philips.com/support of neem contact op met het Philips Customer Care Centre in uw land. Het telefoonnummer vindt u in het 'worldwide guarantee'-vouwblad. Als er geen Klantenservice in uw land is, ga dan naar uw Philips-dealer.

Norsk
Gratulerer med kjøpet, og velkommen til Philips! For å få fullt utbytte av støtten som Philips tilbyr, registrer du produktet ditt på www.philips.com/welcome.

1 Viktig
Les denne brukerveiledningen nøye før du bruker apparatet, og ta vare på den for senere referanse.
- ADVARSEL: Ikke bruk dette apparatet nær vann.
- Når du bruker apparatet på badet, må du koble det fra etter bruk. Nærheten til vann utgjør en risiko, selv når apparatet er slått av.
- ADVARSEL: Ikke bruk apparatet nær badekar, dusjer, håndvasker eller andre elementer som inneholder vann.
- Koble alltid fra apparatet etter bruk.
- Hvis apparatet overopphetes, slår det seg av automatisk. Trekk ut støpselet på apparatet, og la det avkjøles noen minutter. Kontroller at gitrene ikke er blokkert av lo, hår osv. før du slår på apparatet igjen.
- Hvis ledningen er ødelagt, må den alltid skiftes ut av Philips, et servicesenter som er godkjent av Philips, eller lignende kvalifisert personell, slik at man unngår farlige situasjoner.
- Dette apparatet kan brukes av barn over 8 år og av personer med nedsatt sanseevne eller fysisk eller psykisk funksjonsevne, eller personer med manglende erfaring eller kunnskap, dersom de får instruksjoner om sikker bruk av apparatet eller tilsyn som sikrer sikker bruk, og hvis de er klar over risikoen. Barn skal ikke leke med apparatet. Barn skal ikke utføre rengjøring eller vedlikehold uten tilsyn.
- Hvis du vil ha ekstra beskyttelse, råder vi deg til å installere en reststrømsenhet (RCD) i den elektriske kretsen som forsyner badet. Denne enheten må ha et spenningsnivå for reststrøm som ikke er høyere enn 30 mA. Be installatøren om råd.
- Ikke blokker luftinntaket.
- Før du kobler til apparatet, må du kontrollere at spenningen som er angitt på apparatet, stemmer med den lokale nettspenningen.
- Ikke bruk apparatet til noe annet formål enn det som beskrives i denne veiledningen.
- Ikke bruk apparatet på kunstig hår.
- Bruk apparatet kun på menneskehår.
- Når apparatet er koblet til strømmen, må du aldri la det stå uten tilsyn.
- Ikke bruk tilbehør eller deler fra andre produsenter eller som Philips ikke spesifikt anbefaler. Hvis du bruker slikt tilbehør eller slike deler, blir garantien ugyldig.
- Ikke surr ledningen rundt apparatet.
- Vent til apparatet er avkjølt før du legger det vekk.
- Forhindre at de varme overflatene på apparatet kommer i kontakt med huden din.
- Hvis du bruker apparatet på farget hår, kan overflaten på børsten bli flekkete.
- Ikke skyll apparatet/børstene under springen.
- Ikke slå på bryteren for børsterotasjon uten tilbehør på.
- Ikke stikk metallgjenstander inn i gitrene. Det kan føre til elektrisk støt.
- Ikke trekk i nettledningen etter bruk. Hold alltid i støpselet når du trekker ut ledningen til apparatet.
- Vær forsiktig når du bruker apparatet siden det kan være svært varmt. Bare hold i håndtaket ettersom andre deler er varme og ikke må tas på.
- Unngå kontakt mellom nettledningen og de varme delene av apparatet.
- Aldri dekk til apparatet med noe (f.eks. et håndkle eller et klesplagg) når det er varmt.
- Ikke bruk apparatet med våte hender.
- Ta alltid med apparatet til et servicesenter som er autorisert av Philips, for undersøkelse eller reparasjon. Reparasjoner som er utført av ukvalifiserte personer, kan skape svært farlige situasjoner for brukeren.
- Hold alltid sylinderen ren og fri for støv og friseringsprodukter som skum, spray og gelé. Bruk aldri apparatet i kombinasjon med friseringsprodukter.
- Sylinderen har et belegg. Dette belegget kan kanskje slites sakte vekk over tid. Dette påvirker ikke ytelsen til apparatet.
- Hvis apparatet brukes på farget hår, kan sylinderen bli flekkete.

Støynivå: Lc = 81 dB(A)

Elektromagnetiske felt (EMF)
Dette Philipsapparatet overholder alle aktuelle standarder og forskrifter for eksponering for elektromagnetiske felt.

Resirkulering
- Dette symbolet betyr at dette produktet ikke skal kastes i vanlig husholdningsavfall (2012/19/EU).
- Følg nasjonale regler for egen innsamling av elektriske og elektroniske produkter. Hvis du kaster produktet på riktig måte, bidrar du til å forhindre negative konsekvenser for helse og miljø.

2 Oversikt
① Utløserknapp for børste
② Bryter for rotasjonshastighet (I -LAV, II -HØY)
③ Integrert bryter for temperatur og luftstrøm
④ Knapper for rotasjonsretning
⑤ Håndtak
⑥ Hengeløkke
⑦ Knapp for å trekke inn børstehår
⑧ Inntrekkbar børste
⑨ 50 mm børste med ulike børstehår
⑩ 38 mm børste med ulike børstehår **(kun for BHA735)**
⑪ 30 mm børste med ulike børstehår **(kun for BHA735)**
⑫ Beskyttelsesdeksel for børste med ulike børstehår

3 Bruke airstyleren
Vi anbefaler at du øver deg på å bruke apparatet på **Lav** rotasjonshastighet (②) 2–3 ganger, slik at du blir kjent med hvordan rotasjonen fungerer.

Merk
- La alltid apparatet og tilbehørene avkjøles før du kobler til eller kobler fra tilbehørene.
- Apparatet er utstyrt med en sikkerhetsfunksjon, som forhindrer at det drar i hårene. Hvis presset fra håret på børsten overgår en viss grense, senkes rotasjonshastigheten.

1 Velg børstetilbehøret som passer best til den frisyren du ønsker, og fest det til styleren.

Stylingresultat	Tilbehør
Lage løse krøller	Inntrekkbar børste (⑧)
Egnet for å tilføre volum, fylde og bevegelse til lengre hår	50 mm børste med ulike børstehår (⑨)
Egnet for naturlige bølger på alle hårlengder	38 mm børste med ulike børstehår (⑩) **(kun for BHA735)**
Lag ulike stiler	30 mm børste med ulike børstehår (⑪) **(kun for BHA735)**

2 Dra kammen gjennom håret, og del det i mindre hårlokker.
3 Velg ønsket innstilling for å slå på apparatet (③):
- : Ekstra skånsom temperatur med sterk luftstrøm for forming av frisyren.
- : Høy temperatur med sterk luftstrøm for rask tørking.
- : Varm temperatur med skånsom luftstrøm for å beskytte fuktig hår mot å bli for tørt.
- **0**: Av.

→ Ion-funksjonen aktiveres automatisk når apparatet slås på. Funksjonen gir ekstra glans og reduserer krusing.

Friseringstips
- Børstetilbehøret fungerer best når håret er 80 % tørt.
- Det anbefales å bruke innstillingen **LAV HASTIGHET** når du friserer med børste med inntrekkbare børstehår.
- Arbeid med mindre hårlokker for et bedre resultat.
- Hvis du vil unngå at håret sammenfiltres, kan du heller prøve å ha korte pauser når du bruker rotasjonsknappene, for å sikre at håret vikles på røret på en bra måte.
- Etter stylingen, bruker du hårspray for å fiksere frisyren slik at den holder lenge.

Etter bruk:
1 Plasser det på et varmebestandig underlag til det er avkjølt.
2 Rengjør apparatet og tilbehøret med en fuktig klut. Fjern hår og støv fra børstetilbehøret med fingrene, men stikk aldri metallobjekter inn i apparatet for å rengjøre.

4 Garanti og service
Hvis du trenger informasjon om f.eks. utskifting av tilbehør, eller du har et problem, kan du gå til webområdet til Philips på www.philips.com/support eller kontakte Philips' kundestøtte der du bor. Du finner telefonnummeret i garantiheftet. Hvis det ikke er noen forbrukerstøtte der du bor, kan du gå til den lokale Philips-forhandleren.

Português
Parabéns pela compra do seu produto e bem-vindo à Philips! Para tirar o máximo partido do suporte oferecido pela Philips, registe o seu produto em www.philips.com/welcome.

1 Importante
Leia cuidadosamente este manual do utilizador antes de utilizar o aparelho e guarde-o para consultas futuras.
- ADVERTÊNCIA: Não utilize este aparelho perto de água.
- Quando o aparelho for utilizado numa casa de banho, desligue-o da corrente após a utilização, uma vez que a presença de água apresenta riscos, mesmo com o aparelho desligado.
- ADVERTÊNCIA: Não utilize este aparelho perto de banheiras, chuveiros, lavatórios ou outros recipientes que contenham água.
- Desligue sempre da corrente após cada utilização.
- Se o aparelho aquecer excessivamente, desliga-se automaticamente. Desligue o aparelho e deixe-o arrefecer durante alguns minutos. Antes de voltar a ligar o aparelho, verifique as grelhas e certifique-se de que não estão bloqueadas com pelos, cabelos, etc.
- Se o fio estiver danificado, deve ser sempre substituído pela Philips, por um centro de assistência autorizado da Philips ou por pessoal devidamente qualificado para se evitarem situações de perigo.
- Este aparelho pode ser utilizado por crianças com idade igual ou superior a 8 anos e por pessoas com capacidades físicas, sensoriais ou mentais reduzidas, ou com falta de experiência e conhecimento, caso sejam supervisionadas ou lhes tenham sido dadas instruções relativas à utilização segura do aparelho e se tiverem sido alertadas para os perigos envolvidos. As crianças não podem brincar com o aparelho. A limpeza e a manutenção pelo utilizador não podem ser efetuadas por crianças sem supervisão.
- Para maior segurança, aconselhamos a instalação de um dispositivo de corrente residual (disjuntor) no circuito elétrico que abastece a casa de banho. Este disjuntor deve ter uma corrente residual nominal não superior a 30 mA. Aconselhe-se com o seu eletricista.
- Nunca obstrua as grelhas de ventilação.
- Antes de ligar o aparelho, certifique-se de que a tensão indicada no mesmo corresponde à tensão do local onde está a utilizá-lo.
- Não utilize o aparelho para outro fim que não o descrito neste manual.
- Não utilize o aparelho em cabelo artificial.
- Utilize o aparelho apenas em cabelo humano.
- Nunca deixe o aparelho sem vigilância quando estiver ligado à corrente.
- Nunca utilize quaisquer acessórios ou peças de outros fabricantes ou que a Philips não tenha especificamente recomendado. Se utilizar tais acessórios ou peças, a garantia perderá a validade.
- Não enrole o cabo de alimentação à volta do aparelho.
- Aguarde que o aparelho arrefeça antes de o guardar.
- Evite que as superfícies quentes do aparelho entrem em contacto com a sua pele.
- Se o aparelho for utilizado em cabelos pintados, a superfície do corpo da escova pode ficar manchada.
- Não enxagúe o aparelho/as escovas em água corrente.
- Não active o botão de rotação da escova sem qualquer acessório colocado.
- Não introduza objetos metálicos nas grelhas de ar para evitar choques elétricos.
- Não puxe o cabo de alimentação após a utilização. Desligue o aparelho segurando sempre na ficha.
- Tenha muito cuidado ao utilizar o aparelho, pois este pode estar extremamente quente. Segure apenas pela pega, visto que as outras peças estão quentes, e evite o contacto com a pele.
- Evite que o cabo de alimentação entre em contacto com as partes quentes do aparelho.
- Nunca cubra o aparelho (com, por exemplo, uma toalha ou roupa) enquanto este estiver quente.
- Não utilize o aparelho com as mãos molhadas.
- Leve sempre o aparelho a um centro de assistência autorizado da Philips para verificação ou reparação. Reparações efectuadas por pessoas não qualificadas poderiam provocar uma situação extremamente perigosa para o utilizador.
- Mantenha o modelador limpo e sem pó e produtos de modelação do cabelo como espuma, laca e gel. Nunca utilize o aparelho em combinação com produtos de modelação do cabelo.
- O modelador possui um revestimento. Este revestimento poderá desgastar-se com o passar do tempo. No entanto, isto não afecta o desempenho do aparelho.
- Se o aparelho for utilizado em cabelos pintados, o modelador pode ficar manchado.

Nível de ruído: Lc = 81 dB(A)

Campos eletromagnéticos (CEM)
Este aparelho Philips cumpre todas as normas e regulamentos aplicáveis relativos à exposição a campos eletromagnéticos.

Reciclagem
- Este símbolo significa que este produto não deve ser eliminado juntamente com os resíduos domésticos comuns (2012/19/UE).
- Siga as normas do seu país para a recolha seletiva de produtos elétricos e eletrónicos. A eliminação correcta ajuda a evitar consequências prejudiciais para o meio ambiente e para a saúde pública.

2 Visão geral
① Botão de libertação da escova
② Botão de velocidade de rotação (I -BAIXA, II -ALTA)
③ Interruptor integrado de temperatura e fluxo de ar
④ Botões da direcção de rotação
⑤ Pega
⑥ Argola de suspensão
⑦ Botão de retração das cerdas
⑧ Escova com cerdas retráteis
⑨ Escova de cerdas mistas de 50 mm
⑩ Escova de cerdas mistas de 38 mm **(apenas para BHA735)**
⑪ Escova de cerdas mistas de 30 mm **(apenas para BHA735)**
⑫ Tampa de proteção da escova de cerdas mistas

3 Utilizar o modelador a ar
Recomendamos que pratique a utilização do aparelho utilizando a **velocidade de rotação** baixa (②) 2 ou 3 vezes para se habituar à forma como a rotação funciona.

Nota
- Deixe sempre que o aparelho e os acessórios arrefeçam antes de colocar ou retirar os acessórios.
- Para evitar que o cabelo seja demasiado puxado, o aparelho é fornecido com uma funcionalidade de segurança. Se a pressão do seu cabelo na escova ultrapassar um determinado limite, a rotação torna-se mais lenta.

1 Selecione o acessório de escova que se adapta melhor ao penteado que pretende e encaixe-o no modelador.

Resultado de modelação	Acessório
Modelar caracóis soltos	Escova com cerdas retráteis (⑧)
Adequado para adicionar volume, estrutura e movimento para cabelos mais compridos	Escova de cerdas mistas de 50 mm (⑨)
Crie ondas naturais em cabelos de todos os comprimentos	Escova de cerdas mistas de 38 mm (⑩) **(apenas para BHA735)**
Crie um penteado versátil	Escova de cerdas mistas de 30 mm (⑪) **(apenas para BHA735)**

2 Penteie o seu cabelo e divida-o em madeixas pequenas.
3 Selecione a definição pretendida para ligar o aparelho (③):
- : Temperatura Caring+ com poderoso fluxo de ar para definir o seu penteado.
- : Temperatura elevada com fluxo de ar forte, para uma secagem rápida.
- : Temperatura quente com fluxo de ar suave para evitar que o cabelo húmido fique demasiado seco.
- **0**: Desligado.

→ A função de iões é ativada automaticamente quando o aparelho é ligado. Esta função providencia brilho adicional e reduz o efeito frisado.

Sugestões de modelação
- Os acessórios da escova funcionam melhor quando o cabelo está 80% seco.
- Recomendamos a utilização da regulação de **BAIXA VELOCIDADE** quando modelar o cabelo com a escova de cerdas retráteis.
- Pegue em madeixas de cabelo mais pequenas para resultados mais definidos.
- Para evitar que o cabelo se emaranhe, tente efectuar paragens breves ao utilizar os botões de rotação para assegurar que o cabelo está bem enrolado na escova.
- Depois de modelar, aplique laca no cabelo para fixar o penteado e obter resultados mais duradouros.

Após a utilização:
1 Coloque-o numa superfície resistente ao calor até que arrefeça.
2 Limpe o aparelho e os acessórios com um pano húmido. Remova cabelos e pó do acessório de escova com os dedos, mas nunca insira objectos de metal no aparelho para a limpeza.

4 Garantia e assistência
Caso necessite de informações, por exemplo, acerca da substituição de um acessório, ou caso tenha algum problema, aceda ao website da Philips em www.philips.com/support ou contacte o Centro de Apoio ao Cliente da Philips do seu país. O número de telefone encontra-se no folheto da garantia mundial. Se não existir um Centro de Assistência ao Cliente no seu país, dirija-se ao representante local da Philips.

Svenska
Vi tycker att det är roligt att du har köpt en Philips-produkt! Genom att registrera din produkt på www.philips.com/welcome kan du dra nytta av Philips support.

1 Viktigt
Läs användarhandboken noggrant innan du använder produkten och spara den för framtida bruk.
- VARNING: Använd inte produkten i närheten av vatten.
- Om du använder produkten i ett badrum måste du dra ut kontakten efter användning. Närhet till vatten utgör en fara, även när produkten är avstängd.
- VARNING: Använd inte produkten i närheten av badkar, duschar, behållare eller kärl som innehåller vatten.
- Dra alltid ut nätsladden efter användning.
- Om apparaten blir överhettad stängs den av automatiskt. Dra ut apparatens stickkontakt och låt den svalna ett par minuter. Innan du slår på apparaten igen måste du kontrollera gallren så att de inte har täppts till av ludd, hår eller dylikt.
- Om nätsladden är skadad måste den alltid bytas ut av Philips, ett av Philips auktoriserade serviceombud eller liknande behöriga personer för att undvika olyckor.
- Den här produkten kan användas av barn från 8 års ålder, personer med olika funktionshinder samt av personer som inte har kunskap om produkten såvida det sker under tillsyn eller om de har informerats om hur produkten används på ett säkert sätt och de eventuella medföljande riskerna. Barn ska inte leka med produkten. Barn får inte rengöra eller underhålla produkten utan överinseende av en vuxen.
- Av säkerhetsskäl rekommenderar vi att du installerar jordfelsbrytare för den krets som strömförsörjer badrummet. Jordfelsbrytaren måste ha en brytströmstyrka som inte överstiger 30 mA. Kontakta en behörig elektriker för mer information.
- Blockera aldrig luftgallren.
- Innan du ansluter produkten kontrollerar du att spänningen som anges på produkten motsvarar den lokala nätspänningen.
- Använd inte produkten för något annat ändamål än vad som beskrivs i den här användarhandboken.
- Använd inte produkten på konstgjort hår.
- Använd endast apparaten på människohår.
- Lämna aldrig produkten obevakad när den är ansluten till elnätet.
- Använd aldrig tillbehör eller delar från andra tillverkare, eller delar som inte uttryckligen har rekommenderats av Philips. Om du använder sådana tillbehör eller delar gäller inte garantin.
- Linda inte nätsladden runt apparaten.
- Vänta tills produkten har svalnat innan du lägger undan den.
- Förhindra att de varma ytorna på apparaten kommer i kontakt med huden.
- Om du använder apparaten på färgat hår kan det bli fläckar på borsten.
- Skölj inte apparaten eller borstarna under kranen.
- Se till att du fäster ett tillbehör innan du ställer in reglaget för borstrotationen.
- För inte in metallföremål i luftgallren eftersom det medför risk för elektriska stötar.
- Dra inte i nätsladden efter användning. Koppla alltid från produkten genom att hålla i kontakten.
- Var försiktig när du använder produkten, eftersom den kan vara mycket varm. Håll endast i handtaget eftersom andra delar är varma, och undvik kontakt med huden.
- Undvik att nätsladden kommer i kontakt med produktens varma delar.
- Täck aldrig över produkten med något (t.ex. en handduk) när den är varm.
- Använd inte produkten med våta händer.
- Lämna alltid in produkten till ett serviceombud som auktoriserat av Philips för undersökning och reparation. Reparation som görs av en okvalificerad person kan innebära en ytterst riskfylld situation för användaren.
- Håll kolven ren och fri från damm och stylingprodukter som hårskum, hårspray och hårgelé. Använd aldrig produkten tillsammans med stylingprodukter.
- Handtaget har en beläggning. Beläggningen kan nötas bort efter längre tids användning. Det påverkar dock inte produktens prestanda.
- Om du använder apparaten på färgat hår kan det bli fläckar på kolven.

Ljudnivå: Lc = 81 dB (A)

Elektromagnetiska fält (EMF)
Den här Philips-produkten uppfyller alla tillämpliga standarder och regler gällande exponering av elektromagnetiska fält.

Återvinning
– Den här symbolen betyder att produkten inte ska slängas bland hushållssoporna (2012/19/EU).
– Följ de regler som gäller i ditt land för återvinning av elektriska och elektroniska produkter. Korrekt kassering förhindrar negativ påverkan på miljö och hälsa.

2 Översikt
① Frigöringsknapp för borste
② Reglage för rotationshastighet (I -LÅG, II -HÖG)
③ Integrerat reglage för temperatur och luftflöde
④ Knappar för rotationsriktning
⑤ Handtag
⑥ Upphängningsögla
⑦ Vred för borstindragning
⑧ Indragbar rundborste
⑨ 50 mm-borste med blandade borststrån
⑩ 38 mm-borste med blandade borststrån **(endast för BHA735)**
⑪ 30 mm-borste med blandade borststrån **(endast för BHA735)**
⑫ Skyddskåpa till borsten med blandade borststrån

3 Använda Airstyler
Du bör testa använda apparaten vid den **låga** rotationshastigheten (②) 2–3 gånger så att du lär dig hur rotationsfunktionen fungerar.

Obs!
- Låt alltid apparaten och tillbehören svalna innan du fäster eller tar bort tillbehören.
- Apparaten har en säkerhetsmekanism som ser till att apparaten inte drar för mycket i håret. Om hårets tyngd mot borsten överstiger en viss nivå så saktas rotationshastigheten ned.

1 Välj det borsttillbehör som bäst passar din önskade frisyr och fäst det på stylern.

Stylingresultat	Tillbehör
Skapa lösa lockar	Indragbar rundborste (⑧)
Lämplig för att lägga till volym, kropp och rörelse för längre hårlängd	50 mm-borste med blandade borststrån (⑨)
Skapa naturliga vågor för alla hårlängder	38 mm-borste med blandade borststrån (⑩) **(endast för BHA735)**
Skapa mångsidig stil	30 mm-borste med blandade borststrån (⑪) **(endast för BHA735)**

2 Kamma håret och dela upp det i små slingor.
3 Slå på apparaten genom att välja önskad inställning (③):
- : Vårdande temperatur med kraftigt luftflöde så att du kan forma frisyren.
- : Hög temperatur med kraftigt luftflöde så att håret torkar snabbt.
- : Varmt luftflöde med ett mjukt luftflöde som ser till att fuktigt hår inte blir för torrt.
- **0**: Av.

→ Jonfunktionen aktiveras automatiskt när apparaten slås på. Funktionen ger extra glans och minskar burrighet.

Stylingtips
- Borsttillbehören fungerar bäst när håret har torkat till 80 %.
- Vi rekommenderar att du använder **LÅG HASTIGHET** när du formar håret med den indragbara rundborsten.
- Ta mindre hårslingor för ett mer markerat resultat.
- Undvik att håret trasslar sig genom att trycka på rotationsknapparna i intervaller så att håret lindas helt kring kolven.
- Efter styling, applicera hårspray på ditt hår för att fixera frisyren för långvariga resultat.

Efter användning:
1 Placera den på en värmetålig yta tills den svalnar.
2 Rengör apparaten och tillbehören med en lätt fuktad trasa. Ta bort hårstrån och damm från borsttillbehöret med fingrarna. För dock aldrig in några metallföremål i apparaten när du rengör den.

4 Garanti och service
Om du vill ha mer information, om till exempel byten av tillbehör, eller om du har ett problem kan du gå till Philips webbplats på www.philips.com/support eller kontakta Philips kundtjänst i ditt land. Telefonnumret finns i garantibroschyren. Om det inte finns någon kundtjänst i ditt land kan du vända dig till din lokala Philips-återförsäljare.

Türkçe
Bu ürünü satın aldığınız için teşekkür ederiz; Philips'e hoş geldiniz! Philips'in sunduğu destekten tam olarak yararlanmak için ürününüzü www.philips.com/welcome adresinde kaydettirin.

1 Önemli
Cihazı kullanmadan önce bu kullanım kılavuzunu dikkatle okuyun ve daha sonra yeniden başvurmak için saklayın.
- UYARI: Bu cihazı su yakınında kullanmayın.
- Yakında su bulunması cihaz kapalı bile olsa tehlike oluşturacağından cihazı banyoda kullandıktan sonra fişini prizden çekin.
- UYARI: Bu cihazı banyo küveti, duş, lavabo veya suyla dolu başka eşyaların yakınında çalıştırmayın.
- Her kullanımdan sonra cihazın fişini mutlaka çekin.
- Cihaz aşırı ısınırsa otomatik olarak kapanır. Cihazın fişini prizden çekerek birkaç dakika soğuması için bekleyin. Cihazı tekrar çalıştırmadan önce, giriş deliklerinin tüy, saç, vb. nedeniyle tıkanmadığından emin olun.
- Cihazın elektrik kablosu hasarlıysa bir tehlike oluşturmasını önlemek için mutlaka Philips'in yetki verdiği bir servis merkezi veya benzer şekilde yetkilendirilmiş kişiler tarafından değiştirilmesi sağlayın.
- Bu cihazın 8 yaşın üzerindeki çocuklar ve fiziksel, duyusal ya da zihinsel becerileri gelişmemiş veya bilgi ve tecrübe açısından eksik kişiler tarafından kullanımı sadece bu kişilerin denetiminden sorumlu kişilerin bulunması veya güvenli kullanım talimatlarının bu kişilere sağlanması ve olası tehlikelerin anlatılması durumunda mümkündür. Çocuklar cihazla oynamamalıdır. Temizleme ve kullanıcı bakımı, denetim altında olmayan çocuklar tarafından yapılmamalıdır.
- Ek koruma için banyonun elektrik devresine bir rezidüel akım koruma cihazı (RCD) takmanızı tavsiye ederiz. Bu rezidüel akım koruma cihazının rezidüel çalışma akımı değeri 30mA'dan yüksek olmamalıdır. Kurulumu yapan kişiye danışın.
- Hava ızgaralarını kesinlikle engellemeyin.
- Cihazı bağlamadan önce, cihaz üzerinde belirtilen gerilim değerinin yerel şebeke gerilimiyle aynı olduğundan emin olun.
- Cihazı bu kılavuzda açıklanan dışında bir amaç için kullanmayın.
- Cihazı peruk üzerinde kullanmayın.
- Cihazı sadece insan saçı üzerinde kullanın.
- Güce bağlıyken cihazı hiçbir zaman gözetimsiz bırakmayın.
- Başka üreticilere ait olan veya Philips tarafından özellikle tavsiye edilmeyen aksesuarlar ve parçaları kesinlikle kullanmayın. Bu tür aksesuarlar veya parçalar kullanırsanız garantiniz geçerliliğini yitirir.
- Elektrik kablosunu cihazın etrafına sarmayın.
- Cihazı kaldırmadan önce soğumasını bekleyin.
- Cihazın sıcak yüzeylerin cildinize temas etmesini önleyin.
- Cihazı boyalı saçlar üzerinde kullanırsanız fırça gövdesinin yüzeyi lekelenebilir.
- Cihazı/fırçaları musluk suyunda yıkamayın.
- Herhangi bir aparat takılı olmadan fırça döndürme düğmesini etkinleştirmeyin.
- Elektrik çarpması riski bulunduğundan hava ızgaralarına metal cisimler sokmayın.
- Kullandıktan sonra güç kablosunu çekmeyin. Cihazı prizden çekerken mutlaka fişten tutarak çekin.
- Cihaz aşırı derecede sıcak olduğundan, kullanırken çok dikkatli olun. Diğer parçalar sıcak olduğundan sadece sapından tutun ve ciltle temasını engelleyin.
- Elektrik kablosunun cihazın ısınan bölümlerine temas etmesini önleyin.
- Cihaz sıcakken üzerini havlu veya bez gibi kumaşlarla örtmeyin.
- Cihazı ıslak elle çalıştırmayın.
- Cihazı kontrol veya onarım için mutlaka yetkili bir Philips servis merkezine gönderin. Onarımın yetkili olmayan kişilerce yapılması kullanıcı için çok tehlikeli durumlara yol açabilir.
- Bigudiyi temiz tutun ve içine tozun ve krem, sprey, jöle gibi saç şekillendirme ürünlerinin girmesini önleyin. Cihazı kesinlikle şekillendirme ürünleriyle birlikte kullanmayın.
- Bigudinin üzerinde kaplama vardır. Bu kaplama zaman içinde yavaşça yıpranabilir. Ancak bu durum cihazın performansını etkilemez.
- Cihaz boyalı saçlarla kullanıldığında bigudi lekelenebilir.

Gürültü seviyesi: Lc = 81 dB (A)

Elektromanyetik alanlar (EMF)
Bu Philips cihazı, elektromanyetik alanlara maruz kalmaya ilişkin geçerli tüm standartlar ve düzenlemelere uygundur.

Geri dönüşüm
- Bu simge, bu ürünün normal evsel atıklarla birlikte atılmaması gerektiği anlamına gelir (2012/19/EU).
- Elektrikli ve elektronik ürünlerin ayrı olarak toplanması ile ilgili ülkenizin kurallarına uyun. Eski ürünlerin doğru şekilde atılması, çevre ve insan sağlığı üzerindeki olumsuz etkileri önlemeye yardımcı olur.

2 Genel Bakış
① Fırça çıkarma düğmesi
② Döndürme hızı düğmesi (I -DÜŞÜK, II -YÜKSEK)
③ Dahili sıcaklık ve hava akımı düğmesi
④ Döndürme yönü düğmeleri
⑤ Tutma yeri
⑥ Asma kancası
⑦ Fırça kılı ayarlama düğmesi
⑧ Geri çekilebilir kıllı fırça
⑨ 50 mm karışık kıllı fırça
⑩ 38 mm karışık kıllı fırça **(sadece BHA735 için)**
⑪ 30 mm karışık kıllı fırça **(sadece BHA735 için)**
⑫ Karışık kıllı fırça için koruyucu kapak

3 Airstyler'ın kullanımı
Döndürme özelliğinin çalışma şekline alışmanız için cihazı 2 veya 3 kez **Düşük** döndürme hızında (②) kullanmanızı öneririz.

Not
- Aparatları takmadan ve çıkarmadan önce mutlaka cihazın ve aparatların soğumasını bekleyin.
- Saçların aşırı çekilmesini önlemek için cihazda güvenlik özelliği bulunmaktadır. Saçınızın fırça üzerindeki baskısı belirli bir sınırı aşarsa döndürme hızı yavaşlar.

1 İstediğiniz saç stiline en uygun fırça aparatını seçin ve şekillendiriciye takın.

Şekillendirme sonucu	Aparat
Hafif bukleler yapma	Geri çekilebilir kıl fırça (⑧)
Daha uzun saçlara hacim ve hareket katmak için uygundur	50 mm karışık kıllı fırça (⑨)
Tüm saç uzunluklarında doğal dalgalar oluşturma	38 mm karışık kıllı fırça (⑩) **(sadece BHA735 için)**
Esnek stil oluşturma	30 mm karışık kıllı fırça (⑪) **(sadece BHA735 için)**

2 Saçınızı tarayın ve ince tutamlara ayırın.
3 Cihazı çalıştırmak için istediğiniz ayarı seçin (③):
- : Stilinizi belirlemek için güçlü hava akımı sunan bakım sıcaklığı.
- : Hızlı kurutma için güçlü hava akımı sunan yüksek sıcaklık.
- : Nemli saçların çok fazla kurumasını önlemek için hassas hava akımı sunan düşük sıcaklık.
- **0**: Kapalı.

→ İyon fonksiyonu cihaz açıldığında otomatik olarak etkinleşir. Fonksiyon, daha fazla parlaklık sağlar ve elektriklenmeyi azaltır.

Şekillendirme Önerileri
- Fırça aparatları saçın %80'i kuru olduğunda en iyi şekilde çalışır.
- Geri çekilebilir kıllı fırça ile şekillendirme yapılırken **DÜŞÜK HIZ** ayarının kullanılması önerilir.
- Daha belirgin sonuçlar için saçınızı daha küçük tutamlara ayırın.
- Saçın dolaşmasını önlemek için saçın bigudiye düzgün sarılmasını sağlamak amacıyla döndürme düğmelerini kullanırken cihazı kısa aralıklarla durdurun.
- Şekil verdikten sonra uzun süreli sonuçlar elde etmek için saçınıza saç spreyi uygulayın.

Kullanımdan sonra:
1 Soğuyana kadar ısıya dayanıklı bir yüzeye yerleştirin.
2 Cihazı ve aparatları nemli bir bezle temizleyin. Fırça aparatlarındaki saç ve tozu parmaklarınızla temizleyin, ancak cihazı temizlemek için asla metal nesneler kullanmayın.

4 Garanti ve servis
Örneğin aparat değişimi ile ilgili daha fazla bilgiye ihtiyacınız varsa veya bir sorununuz olduğunda lütfen www.philips.com/support adresindeki Philips web sitesini ziyaret edin veya ülkenizdeki Philips Müşteri Desteği Merkezi ile iletişim kurun. Gerekli telefon numarası için garanti broşürüne bakın. Ülkenizde Müşteri Destek Merkezi yoksa yerel Philips satıcınıza gidin.

Български
Поздравяваме ви за покупката и добре дошли във Philips! За да се възползвате изцяло от предлаганата от Philips поддръжка, регистрирайте продукта си на www.philips.com/welcome.

1 Важно
Преди да използвате уреда, прочетете внимателно това ръководство за потребителя и го запазете за справка в бъдеще.
- ПРЕДУПРЕЖДЕНИЕ: Не използвайте този уред близо до вода.
- Ако уредът се използва в банята, след употреба го изключвайте от контакта. Близостта до вода води до риск, дори когато уредът не работи.
- ПРЕДУПРЕЖДЕНИЕ: Не използвайте уреда близо до вани, душове, мивки или други съдове с вода.
- След употреба винаги изключвайте уреда от контакта.
- При прегряване уредът се изключва автоматично. Изключете уреда и го оставете да изстива няколко минути. Преди да включите отново уреда, проверете дали решетките не са задръстени с пух, косми и др.
- С оглед предотвратяване на опасност, при повреда в захранващия кабел той трябва да бъде сменен от Philips, оторизиран от Philips сервиз или квалифициран техник.
- Този уред може да се използва от деца на възраст над 8 години и от лица с намалени физически възприятия, умствени недостатъци или без опит и познания, ако са инструктирани за безопасна употреба с уреда или са под наблюдение с цел гарантиране на безопасна употреба и ако са им разяснени евентуалните опасности. Не позволявайте на деца да си играят с уреда. Не позволявайте на деца да извършват почистване или поддръжка на уреда без надзор.
- За допълнителна защита ви съветваме да инсталирате в електрозахранващата мрежа на банята диференциалнотокова защита (RCD). Тази RCD трябва да е с обявен работен ток на утечка не повече от 30 mA. Обърнете се за съвет към вашия монтажник.
- Никога не блокирайте притока на въздух през решетката.
- Преди да включите уреда в контакта, проверете дали посоченото върху уреда напрежение отговаря на това на местната електрическа мрежа.
- Не използвайте уреда за цели, различни от указаното в това ръководство.
- Не използвайте уреда на изкуствена коса.
- Използвайте уреда само върху човешка коса.
- Никога не оставяйте уреда без надзор, когато е включен в електрическата мрежа.
- Никога не използвайте аксесоари или части от други производители или такива, които не са конкретно препоръчвани от Philips. При използване на такива аксесоари или части вашата гаранция става невалидна.
- Не навивайте захранващия кабел около уреда.
- Изчакайте уреда да изстине, преди да го приберете.
- Предпазвайте горещите повърхности на уреда от контакт с кожата ви.
- Ако уредът се използва на боядисана коса, повърхността на тялото на четката може да се оцвети.
- Не мийте уреда и четките с течаща вода.
- Не включвайте превключвателя за въртене на четката без да сте поставили четка.
- За избягване на токов удар не пъхайте метални предмети през решетките за въздух.
- Не дърпайте захранващия кабел след използване. Винаги изключвайте уреда от контакта, като държите щепсела.
- Уредът се нагорещява много, затова бъдете изключително внимателни при използването му. Хващайте уреда само за дръжката, тъй като другите части са горещи, и избягвайте контакт с кожата.
- Пазете захранващия кабел от допир с горещите части на уреда.
- Никога не покривайте уреда с каквото и да е (напр. хавлия или дреха), когато е горещ.
- Не използвайте уреда с мокри ръце.
- За проверка или ремонт носете уреда само в упълномощен от Philips сервиз. Ремонт, извършен от неквалифицирани лица, може да създаде изключително опасни ситуации за потребителя.
- Пазете стеблото на уреда чисто, без прах и стилизиращи продукти като пяна, лак или гел за коса. Никога не използвайте уреда в съчетание със стилизиращи продукти.
- Цилиндърът има покритие. С течение на времето покритието може постепенно да се износи. Това обаче не влияе на работата на уреда.
- Ако уредът се използва върху боядисана коса, стеблото може да стане на петна.

Ниво на шума: Lc = 81 dB(A)

Електромагнитни полета (EMF)
Този уред на Philips е в съответствие с нормативната уредба и всички действащи стандарти, свързани с излагането на електромагнитни полета.

Рециклиране
- Този символ означава, че продуктът не може да се изхвърля заедно с обикновените битови отпадъци (2012/19/ЕС).
- Следвайте правилата на държавата си относно разделното събиране на електрическите и електронните уреди. Правилното изхвърляне помага за предотвратяването на потенциални негативни последици за околната среда и човешкото здраве.

2 Общ преглед
① Бутон за освобождаване на четката
② Ключ за скорост на въртене (I -НИСКА, II -ВИСОКА)
③ Вграден ключ за температура и въздушен поток
④ Бутони за посока на въртене
⑤ Дръжка
⑥ Окачалка
⑦ Ключ за прибиране на зъбците
⑧ Четка с прибиращи се зъбци
⑨ 50 мм четка със смесени косми
⑩ 38 мм четка със смесени косми **(само за BHA735)**
⑪ 30 мм четка със смесени косми **(само за BHA735)**
⑫ Предпазна капачка за четка със смесени косми

3 Използване на машата за оформяне
Препоръчваме да изпробвате уреда, като използвате **Ниска** скорост на въртене (②) 2 до 3 пъти, за да свикнете с въртенето.

Забележка
- Винаги оставяйте уреда и приставките да се охладят, преди да поставяте или сваляте приставки.
- За да се предотврати скубането, уредът е снабден със система за защита. Ако натискът на вашата коса върху четката премине определена граница, въртенето се забавя.

1 Изберете приставката за четка, която най-добре пасва на желаната от вас прическа, и я закрепете към машата.

Резултат	Приставка
Свободни къдрици	Четка с прибиращи се зъбци (⑧)
Подходяща за добавяне на обем, плътност и движение за дълги коси	50 мм четка със смесени косми (⑨)
Създайте естествени вълни за коса с всякаква дължина	38 мм четка със смесени косми (⑩) **(само за BHA735)**
Оригинална универсална прическа	30 мм четка със смесени косми (⑪) **(само за BHA735)**

2 Срешете косата и я разделете на малки кичури.
3 Изберете желаната настройка, за да включите уреда (③):
- : Щадяща температура + и мощна въздушна струя за фиксиране на прическата.
- : Висока температура и силна въздушна струя за бързо сушене.
- : Топла температура с нежна въздушна струя за предпазване на мократа коса от прекалено изсушаване.
- **0**: Изкл.

→ Функцията за йонизиране се включва автоматично при включване на уреда. Функцията дава допълнителен блясък и намалява начупването.

Съвети за оформянето
- Приставката за четка работи най-добре, когато косата е на 80% суха.
- Препоръчително е да използвате настройка за **НИСКА СКОРОСТ**, когато оформяте с четка с прибиращи се зъбци.
- Вземете малък кичур коса за по-добри резултати.
- За да избегнете заплитане на косата, опитайте да правите кратки спирания, когато използвате бутоните за въртене, за да гарантирате, че косата е добре навита около дръжката.
- След оформянето нанесете спрей за коса върху косата си, за да фиксирате стила за дълготрайни резултати.

След употреба:
1 Оставете уреда върху топлоустойчива повърхност, докато се охлади.
2 Почистете уреда и четките с влажна кърпа. Почиствайте космите и праха от приставките за четка, но никога не пъхайте в уреда метални предмети, за да го почистите.

4 Гаранция и сервиз
Ако се нуждаете от информация, например за замяна на приставка, или имате проблем, посетете уеб сайта на Philips на адрес www.philips.com/support или се обърнете към Центъра за обслужване на клиенти на Philips във вашата страна. Телефонният номер е посочен в международната гаранционна карта. Ако във вашата страна няма център за обслужване на потребители, обърнете се към местния търговец на уреди на Philips.

Čeština
Gratulujeme k nákupu a vítáme vás mezi uživateli výrobků společnosti Philips! Chcete-li využívat všech výhod podpory nabízené společností Philips, zaregistrujte svůj výrobek na stránkách www.philips.com/welcome.

1 Důležité informace
Před použitím tohoto přístroje si pečlivě přečtěte tuto uživatelskou příručku a uschovejte ji pro budoucí použití.
- VAROVÁNÍ: Zařízení nepoužívejte poblíž vody.
- Pokud je přístroj používán v koupelně, odpojte ho po použití ze sítě, neboť blízkost vody představuje riziko i v případě, že je přístroj vypnutý.
- VAROVÁNÍ: Nepoužívejte přístroj v blízkosti van, sprch, umyvadel či jiných nádob s vodou.
- Po použití přístroj vždy odpojte ze sítě.
- Pokud se přístroj přehřeje, automaticky se vypne. Odpojte přístroj a nechte ho několik minut vychladnout. Než přístroj znovu zapnete, přesvědčte se, že mřížky vstupu a výstupu vzduchu nejsou blokovány například prachem, vlasy apod.
- Pokud by byl poškozen napájecí kabel, musí jeho výměnu provést společnost Philips, autorizovaný servis společnosti Philips nebo obdobně kvalifikovaní pracovníci, aby se předešlo možnému nebezpečí.
- Děti od 8 let věku a osoby s omezenými fyzickými, smyslovými nebo duševními schopnostmi nebo nedostatkem zkušeností a znalostí mohou tento přístroj používat v případě, že jsou pod dohledem nebo byly poučeny o bezpečném používání přístroje a chápou rizika, která mohou hrozit. Děti si s přístrojem nesmí hrát. Čištění a uživatelskou údržbu nesmí provádět děti bez dozoru.
- Jako dodatečnou ochranu doporučujeme instalovat do elektrického obvodu koupelny proudový chránič. Jmenovitý zbytkový provozní proud tohoto proudového chrániče nesmí být vyšší než 30 mA. Více informací vám poskytne elektrikář.
- Mřížky pro vstup vzduchu udržujte trvale volné.
- Před zapojením přístroje se ujistěte, zda napětí uvedené na přístroji odpovídá místnímu napětí.
- Nepoužívejte přístroj pro jiné účely než uvedené v této příručce.
- Přístroj nepoužívejte na umělé vlasy.
- Přístroj používejte pouze na lidské vlasy.
- Je-li přístroj připojen k napájení, nikdy jej neponechávejte bez dozoru.
- Nikdy nepoužívejte příslušenství nebo díly od jiných výrobců nebo takové, které nebyly doporučeny společností Philips. Použijete-li takové příslušenství nebo díly, pozbývá záruka platnosti.
- Nenavíjejte napájecí kabel okolo přístroje.
- Před uložením přístroje počkejte, až zcela vychladne.
- Dbejte, aby se horké plochy přístroje nedotýkaly pokožky.
- Používáte-li přístroj na barvené vlasy, může dojít k zabarvení povrchu kartáče.
- Přístroj ani kartáče neoplachujte pod tekoucí vodou.
- Neaktivujte rotační spínač kartáče, nejsou-li k přístroji připojeny žádné nástavce.
- Nevkládejte kovové předměty do mřížek pro vstup a výstup vzduchu. Předejdete tak úrazu elektrickým proudem.
- Po použití netahejte za napájecí kabel. Přístroj odpojte vždy vytažením zástrčky.
- Při použití přístroje vždy dávejte dobrý pozor, protože může být velmi horký. Držte jej pouze za rukojeť a zabraňte styku s pokožkou, protože jeho ostatní části jsou horké.
- Zabraňte tomu, aby se horké díly přístroje dotkly napájecího kabelu.
- Je-li přístroj horký, nikdy jej ničím nezakrývejte (např. ručníkem nebo oblečením).
- Nepoužívejte přístroj, pokud máte mokré ruce.
- Kontrolu nebo opravu přístroje svěřte vždy servisu společnosti Philips. Opravy provedené nekvalifikovanými osobami mohou být pro uživatele mimořádně nebezpečné.
- Válec udržujte čistý a bez prachu a kadeřnických přípravků, jako jsou pěnové tužidlo, sprej či gel. Přístroj nepoužívejte v kombinaci s kadeřnickými přípravky.
- Kovový válec má povrchovou úpravu. Ta se může postupně pomalu odírat. Tento jev však nemá žádný vliv na výkon přístroje.
- Pokud používáte přístroj na barvené vlasy, válec se může ušpinit.

Hladina hluku: Lc = 81 dB(A)

Elektromagnetická pole (EMP)
Tento přístroj Philips odpovídá všem platným normám a předpisům týkajícím se elektromagnetických polí.

Recyklace
– Tento symbol znamená, že výrobek nelze likvidovat s běžným komunálním odpadem (2012/19/EU).
– Řiďte se pravidly vaší země pro sběr elektrických a elektronických výrobků. Správnou likvidací pomůžete předejít negativním dopadům na životní prostředí a lidské zdraví.

2 Přehled
① Tlačítko pro uvolnění kartáče
② Přepínač rychlosti otáčení (I– NÍZKÁ, II– VYSOKÁ)
③ Integrovaný přepínač teploty a proudění vzduchu
④ Tlačítka ovládání směru otáčení
⑤ Rukojeť
⑥ Závěsná smyčka
⑦ Knoflík pro zatažení štětinek
⑧ Kartáč se zasunovacími štětinkami
⑨ 50mm kartáč se smíšenými štětinkami
⑩ 38mm kartáč se smíšenými štětinkami **(pouze model BHA735)**
⑪ 30mm kartáč se smíšenými štětinkami **(pouze model BHA735)**
⑫ Ochranný kryt pro kartáč se smíšenými štětinkami

3 Použití kulmy
Doporučujeme přístroj dvakrát až třikrát vyzkoušet na **nízkou** rychlost otáčení (②), abyste si způsob otáčení zvykli.

Poznámka
- Před připojováním nebo odpojováním nástavců vždy nechte přístroj a nástavce vychladnout.
- Přístroj je vybaven bezpečnostním systémem, který zabraňuje vytrhávání vlasů. Pokud dojde k překročení určitého limitu v napnutí vlasů na kartáči, otáčení se zpomalí.

1 Vyberte si kartáčový nástavec, který se bude nejvíce hodit na požadovaný účes a nasaďte jej na kulmu.

Výsledek úpravy	Nástavec
Vytváření volných vln	Kartáč se zasunovacími štětinkami (⑧)
Zlepší objem a pohyb vlasů pro delší vlasy	50mm kartáč se smíšenými štětinkami (⑨)
Vytvoří přirozené vlny pro všechny délky vlasů	38mm kartáč se smíšenými štětinkami (⑩) **(pouze model BHA735)**
Vytvořte si univerzální styl	30mm kartáč se smíšenými štětinkami (⑪) **(pouze model BHA735)**

2 Učešte si vlasy a rozdělte je na menší prameny.
3 Přístroj zapněte výběrem požadovaného nastavení (③):
- : Šetrná+ teplota a silný proud vzduchu pro zpevnění účesu.
- : Vysoká teplota a silný proud vzduchu pro rychlé vysoušení.
- : Mírná teplota a jemný proud vzduchu pro ochranu vlhkých vlasů před přesušením.
- **0**: Off.

→ Funkce ionizace se automaticky aktivuje po zapnutí přístroje. Funkce poskytuje dodatečný lesk a redukuje zacuchání.

Tipy pro styling
- Kartáčový nástavec funguje nejlépe, když jsou z 80 % suché.
- Když upravujete účes pomocí kartáče se zasunovacími štětinkami, doporučujeme používat nastavení **NÍZKÉ RYCHLOSTI**.
- Chcete-li dosáhnout kvalitnějších výsledků, vezměte menší pramen vlasů.
- Chcete-li zamezit zacuchání, dávejte si menší přestávky během používání tlačítek otáčení, zajistíte tak správné natočení vlasů na válec.
- Po úpravě aplikujte na své vlasy sprej na vlasy, čímž zajistíte dlouhotrvající účinek.

Po použití:
1 Položte jej na žáruvzdorný povrch, dokud nevychladne.
2 Přístroj a jeho nástavce čistěte vlhkým hadříkem. Z kartáčového nástavce ručně odstraňte vlasy a prach, ale do přístroje nikdy nevkládejte kovové předměty za účelem čištění.

4 Záruka a servis
Pokud byste měli jakýkoli problém (např. s výměnou nástavce) nebo pokud potřebujete více informací, navštivte webovou stránku společnosti Philips www.philips.com/support nebo se obraťte na středisko péče o zákazníky společnosti Philips ve své zemi. Telefonní číslo je uvedeno v letáčku s celosvětovou zárukou. Pokud se ve vaší zemi středisko péče o zákazníky společnosti Philips nenachází, obraťte se na místního prodejce výrobků Philips.

Eesti
Õnnitleme ostu puhul ja tervitame Philipsi poolt! Philipsi pakutava tugiteenuse maksimaalseks kasutamiseks registreerige oma toode aadressil www.philips.com/welcome.

1 Tähtis!
Enne seadme kasutamist lugege seda kasutusjuhendit hoolikalt ja hoidke see edaspidiseks alles.
- HOIATUS! Ärge kasutage seadet vee läheduses.
- Pärast seadme kasutamist vannitoas võtke pistik kohe pistikupesast välja, kuna vee lähedus kujutab endast ohtu ka väljalülitatud seadme korral.
- HOIATUS! Ärge kasutage seda seadet vannide, dušside, basseinide või teiste vett sisaldavate anumate läheduses.
- Võtke seade alati pärast kasutamist vooluvõrgust välja.
- Ülekuumenemisel lülitub seade automaatselt välja. Lülitage seade vooluvõrgust välja ja laske mõned minutid jahtuda. Enne kui lülitate seadme uuesti sisse, kontrollige, ega õhuavad pole ebemete, juuste vms ummistunud.
- Kui toitekaabel on rikutud, siis tuleb ohtlike olukordade vältimiseks lasta toitekaabel vahetada Philipsil, Philipsi volitatud hoolduskeskuses või kvalifitseeritud isikul.
- Seda seadet võivad kasutada lapsed alates 8. eluaastast ning füüsiliste puuete ja vaimuhäiretega isikud või isikud, kellel puuduvad kogemused ja teadmised, kui neid valvatakse või neile on antud juhendid seadme ohutu kasutamise kohta ja nad mõistavad sellega seotud ohte. Lapsed ei tohi seadmega mängida. Lapsed ei tohi seadet ilma järelevalveta puhastada ega hooldada.
- Täiendavaks kaitseks soovitame vannitoa elektrisüsteemi paigaldada rikkevoolukaitsme (RCD). Rikkevoolukaitsme (RCD) rakendusvool ei tohi ületada 30 mA. Küsige elektrikult nõu.
- Ärge kunagi katke õhuavasid kinni.
- Enne seadme sisselülitamist kontrollige, kas seadmele märgitud pinge vastab kohaliku elektrivõrgu pingele.
- Ärge kasutage seadet muuks, kui selles kasutusjuhendis kirjeldatud otstarbeks.
- Ärge kasutage seadet kunstjuustega.
- Kasutage seadet ainult inimese juustel.
- Ärge jätke kunagi elektrivõrku ühendatud seadet järelevalveta.
- Ärge kunagi kasutage teiste tootjate poolt tehtud tarvikuid või osi, mida Philips ei ole eriliselt soovitanud. Selliste tarvikute või osade kasutamisel kaotab garantii kehtivuse.
- Ärge kerige toitejuhet ümber seadme.
- Enne hoiukohta panekut laske seadmel täielikult maha jahtuda.
- Vältige seadme kuumade pindade kokkupuudet nahaga.
- Kui kasutate seadet värvitud juustel, võib hariotsikute pind määrduda.
- Ärge loputage seadet/hariotsikuid kraani all.
- Ärge vajutage hariotsiku pöörlemise nuppu kui hariotsik ei ole fööni külge kinnitatud.
- Elektrilöögi ärahoidmiseks ärge pistke õhuava vahelt seadmesse metallesemeid.
- Ärge sikutage toitejuhet pärast kasutamist. Alati eemaldage seade vooluvõrgust pistikust kinni hoides.
- Olge seadme kasutamisel väga tähelepanelik, kuna see võib olla äärmiselt kuum. Hoidke kinni üksnes käepidemest, kuna teised osad on kuumad. Vältige kokkupuudet nahaga.
- Ärge laske toitejuhtmel vastu seadme kuumi osi minna.
- Ärge katke kuuma seadet asjadega (nt käteräti või laudlinaga).
- Ärge kasutage seadet märgade kätega.
- Viige seade tõrke otsimiseks või parandamiseks alati Philipsi volitatud teeninduskeskusesse. Kui seadet parandab kvalifitseerimata isik, võib see seada kasutaja väga ohtlikku olukorda.
- Hoidke rullikut puhtana ning ärge laske sellele tolmu ja juuksehooldusvahendite nagu juuksevahu, piserdusvahendite ja geeli jääke koguneda. Ärge kunagi kasutage seda seadet koos juuksehooldusvahenditega.
- Rullikul on pinnakate. See kate võib pika aja jooksul ära kuluda. Samas ei mõjuta kulumine seadme jõudlust.
- Kui seadet kasutada värvitud juuste koolutamiseks, siis võib rullik määrduda.

Müratase: Lc = 81 dB(A)

Elektromagnetväljad (EMF)
See Philipsi seade vastab kõikidele elektromagnetväljaga kokkupuudet käsitlevatele kohaldatavatele standarditele ja õigusnormidele.

Jäätmekäitlus
– See sümbol tähendab, et seda toodet ei tohi visata tavaliste olmejäätmete hulka (2012/19/EL).
– Järgige elektriliste ja elektrooniliste toodete lahuskogumise kohalikke eeskirju. Õigel viisil kasutusest kõrvaldamine aitab ära hoida võimalikke kahjulikke tagajärgi keskkonnale ja inimese tervisele.

2 Ülevaade
① Harja vabastusnupp
② Pöörlemiskiiruse lüliti (I – AEGLANE, II – KIIRE)
③ Sisseehitatud temperatuuri- ja õhuvoo lüliti
④ Pöörlemissuuna nupud
⑤ Käepide
⑥ Riputusaas
⑦ Harjaste sissetõmbamise nupp
⑧ Sissetõmmatavate harjastega hari
⑨ 50 mm segaharjastega hari
⑩ 38 mm segaharjastega hari **(ainult mudel BHA735)**
⑪ 30 mm segaharjastega hari **(ainult mudel BHA735)**
⑫ Kaitsekate segaharjastega harjale

3 Koolutaja kasutamine
Soovitame harjutada seadme kasutamist **aeglase** pöörlemiskiirusega (②) kaks-kolm korda, et harjuksite pöörlemisega.

Märkus
- Enne otsakute külgepanemist või äravõtmist laske seadmel ja selle otsakutel maha jahtuda.
- Juuksekarvade liigse sikutamise vältimiseks on seade varustatud vastava kaitsefunktsiooniga. Kui juustest lähtuv surve harja pöörlemisele ületab teatud piiri, hakkab hari aeglasemalt pöörlema.

1 Valige hari, mis vastab kõige paremini teie soovitud soengule, ja pange see koolutaja külge.

Soeng	Otsak
Vabalt langevad lokid	Sissetõmmatavate harjastega hari (⑧)
Sobib pikematele juustele kohevuse, lopsakuse ja voogavuse lisamiseks	50 mm segaharjastega hari (⑨)
Loomulikud lained iga pikkusega juustele	38 mm segaharjastega hari (⑩) **(ainult mudel BHA735)**
Eri soengud	30 mm segaharjastega hari (⑪) **(ainult mudel BHA735)**

2 Kammige juuksed läbi ja jaotage need salkudeks.
3 Seadme sisselülitamiseks valige soovitud seadistus (③):
- : Hooliv+ temperatuur ja tugev õhuvoog soengu kujundamiseks.
- : Kõrge temperatuur ja tugev õhuvoog kiireks kuivatamiseks.
- : Soe temperatuur ja õrn õhuvoog, et kaitsta niiskeid juukseid liigse kuivamise eest.
- **0**: Välja.

→ Ioonivoo funktsioon aktiveerub seadme sisselülitamisel automaatselt. See funktsioon annab täiendavat läiget ning vähendab juuste sassiminekut.

Soengu tegemise soovitused
- Harjad toimivad kõige paremini siis, kui juuksed on 80% kuivad.
- Kui teete soengut sissetõmmatavate harjastega harjaga, on soovitatav kasutada **AEGLASE KIIRUSE** seadistust.
- Silmapaistvama tulemuse saamiseks võtke väiksem juuksesalk.
- Juuste sassimineku vältimiseks püüdke teha lühikesi pause pöörlemisnuppude kasutamisel, et juuksed saaksid kenasti rullikule rullitud.
- Pärast soengutegemist kandke juustele soengu fikseerimiseks juukselakki, et tulemus kestaks kauem.

Pärast kasutamist toimige järgmiselt.
1 Asetage see kuumusekindlale pinnale jahtuma.
2 Puhastage seadet ja selle osi niiske lapiga. Eemaldage harjalt sõrmede abil juuksekarvad ja tolm, kuid ärge kunagi kasutage puhastamisel metallesemeid.

4 Garantii ja hooldus
Kui vajate teavet, nt mõne tarviku vahetamise kohta, aga ka probleemide korral, külastage Philipsi veebisaiti aadressil www.philips.com/support või võtke ühendust oma riigi Philipsi klienditeeninduskeskusega. Telefoninumbri leiate ülemaailmselt garantiilehelt. Kui teie riigis ei ole klienditeeninduskeskust, pöörduge Philipsi toodete kohaliku müügiesindaja poole.

Hrvatski
Čestitamo vam na kupnji i dobro došli u Philips! Kako biste potpuno iskoristili podršku koju nudi Philips, registrirajte svoj proizvod na www.philips.com/welcome.

1 Važno
Prije uporabe aparata pažljivo pročitajte ovaj korisnički priručnik i spremite ga za buduće potrebe.
- UPOZORENJE: Ovaj aparat nemojte upotrebljavati u blizini vode.
- Kad aparat upotrebljavate u kupaonici, iskopčajte ga nakon uporabe jer blizina vode predstavlja opasnost, čak i kada je aparat isključen.
- UPOZORENJE: aparat nemojte upotrebljavati blizu kada, tuševa, umivaonika ili posuda s vodom.
- Nakon uporabe aparat iskopčajte.
- Ako se aparat pregrije, automatski će se isključiti. Isključite aparat te ga nekoliko minuta ostavite da se ohladi. Prije no što ponovo uključite aparat provjerite rešetke kako biste se uvjerili da nisu blokirane nakupinama prašine, kose itd.
- Ako se kabel za napajanje ošteti, mora ga zamijeniti tvrtka Philips, ovlašteni Philips servisni centar ili neka druga kvalificirana osoba kako bi se izbjegle potencijalno opasne situacije.
- Ovaj aparat mogu upotrebljavati djeca iznad 8 godina starosti i osobe sa smanjenim fizičkim ili mentalnim sposobnostima te osobe koje nemaju dovoljno iskustva i znanja, pod uvjetom da su pod nadzorom ili da su primili upute u vezi rukovanja aparatom na siguran način te razumiju moguće opasnosti. Djeca se ne smiju igrati aparatom. Ako nisu pod nadzorom, djeca ne smiju čistiti aparat niti ga održavati.
- Kao dodatnu zaštitu savjetujemo montiranje zaštitne strujne sklopke (RCD) u strujni krug koji opskrbljuje kupaonicu. Ta sklopka mora imati preostalu radnu električnu energiju koja ne prelazi 30 mA. Savjet zatražite od montažera.
- Nikada ne blokirajte rešetke za propuštanje zraka.
- Prije no što priključite aparat provjerite odgovara li mrežni napon naveden na aparatu naponu lokalne električne mreže.
- Aparat upotrebljavajte isključivo za radnje opisane u ovim uputama.
- Nemojte upotrebljavati aparat na umjetnoj kosi.
- Aparat koristite isključivo na ljudskoj kosi.
- Dok je aparat priključen na napajanje, nikada ga nemojte ostavljati bez nadzora.
- Nikad nemojte upotrebljavati dodatke ili dijelove drugih proizvođača ili proizvođača koje tvrtka Philips nije izričito preporučila. Ako upotrebljavate takve dodatke ili dijelove, vaše jamstvo prestaje vrijediti.
- Kabel za napajanje ne omatajte oko aparata.
- Prije pohrane pričekajte da se aparat ohladi.
- Pazite da vrele površine aparata ne dođu u kontakt s kožom.
- Ako aparat koristite na obojenoj kosi, na površini tijela četke mogu ostati mrlje.
- Nemojte ispirati aparat/četke pod mlazom vode.
- Nemojte aktivirati prekidač za rotaciju četke ako na aparat nije pričvršćen nijedan nastavak.
- Nemojte umetati metalne predmete u rešetke za propuštanje zraka kako biste izbjegli opasnost od strujnog udara.
- Nakon upotrebe nemojte potezati kabel za napajanje. Aparat obavezno iskopčajte držeći utikač.
- Budite vrlo pažljivi prilikom uporabe aparata jer on može biti izuzetno vruć. Aparat držite samo za dršku jer su drugi dijelovi vrući te izbjegavajte kontakt s kožom.
- Izbjegavajte dodir mrežnog kabela s vrućim dijelovima aparata.
- Dok je vruć, aparat nikada nemojte prekrivati (ručnikom ili tkaninom).
- S aparatom nemojte raditi ako su vam ruke mokre.
- Aparat uvijek dostavite u ovlašteni Philips servisni centar na ispitivanje ili popravak. Popravak od strane nestručnih osoba može rezultirati izuzetno opasnom situacijom za korisnika.
- Cijev treba biti očišćena od prljavštine, prašine i sredstava za oblikovanje frizure poput pjene, laka ili gela. Aparat nikada nemojte upotrebljavati u kombinaciji s proizvodima za oblikovanje.
- Cijev ima oblogu. Ta obloga s vremenom se može polako trošiti. Međutim, to ne utječe na rad aparata.
- Ako aparat koristite na obojenoj kosi, na cijevi mogu ostati mrlje.

Razina buke: Lc = 81 dB(A)

Elektromagnetska polja (EMF)
Ovaj aparat tvrtke Philips sukladan je svim primjenjivim standardima i propisima koji se tiču izloženosti elektromagnetskim poljima.

Recikliranje
– Ovaj simbol znači da se proizvod ne smije odlagati zajedno s običnim kućanskim otpadom (2012/19/EU).
– Poštujte propise svoje države o zasebnom prikupljanju električnih i elektroničkih proizvoda. Ispravno odlaganje pridonosi sprječavanju negativnih posljedica po okoliš i ljudsko zdravlje.

2 Pregled
① Gumb za otpuštanje četke
② Prekidač za brzinu rotacije (I – MALA, II – VELIKA)
③ Integrirani prekidač za temperaturu i protok zraka
④ Gumbi za smjer rotacije
⑤ Drška
⑥ Kvačica za vješanje
⑦ Gumb za uvlačenje vlakana
⑧ Četka s vlaknima koja se mogu uvući
⑨ Četka s kombiniranim vlaknima od 50 mm
⑩ Četka od 38 mm s kombiniranim vlaknima **(samo za BHA735)**
⑪ Četka od 30 mm s kombiniranim vlaknima **(samo za BHA735)**
⑫ Zaštitna kapica za četku s kombiniranim vlaknima

3 Uporaba aparata Airstyler
Preporučujemo vam da vježbate uporabu aparata koristeći **malu** brzinu rotacije (②) 2 do 3 puta kako biste se navikli na rotaciju.

Napomena
- Prije spajanja i odvajanja nastavaka obavezno ostavite aparat i njegove nastavke da se ohlade.
- Aparat ima sigurnosnu značajku za sprječavanje čupanja. Ako pritisak kose na četku prelazi određeno ograničenje, rotacija će se usporiti.

1 Odaberite četku koja najbolje odgovara željenoj frizuri i pričvrstite je na aparat za oblikovanje i sušenje.

Rezultat oblikovanja	Nastavak
Stvorite opuštene kovrče	Četka s vlaknima koja se mogu uvući (⑧)
Pogodna za dodavanje volumena, punoće i lepršavosti dužoj kosi	Četka s kombiniranim vlaknima od 50 mm (⑨)
Stvorite prirodne valove na svim duljinama kose	Četka od 38 mm s kombiniranim vlaknima (⑩) **(samo za BHA735)**
Stvorite svestrani stil	Četka s kombiniranim vlaknima od 30 mm (⑪) **(samo za BHA735)**

2 Kosu počešljajte i podijelite na manje pramenove.
3 Odaberite željenu postavku kako biste uključili aparat (③):
- : njega + temperatura sa snažnim protokom zraka za učvršćivanje frizure.
- : visoka temperatura sa snažnim protokom zraka za brzo sušenje.
- : Blagi protok toplog zraka za zaštitu vlažne kose od isušivanja.
- **0**: Isključeno.

→ Funkcija ionizacije automatski se aktivira kada se aparat uključi. Ova funkcija omogućuje dodatni sjaj i smanjuje statički elektricitet.

Savjeti za oblikovanje
- Četke su najučinkovitije na kosi koja je 80% suha.
- Preporučuje se uporaba postavke **MALE BRZINE** prilikom oblikovanja četkom s vlaknima koja se mogu uvući.
- Za bolje definirane rezultate uzimajte male pramenove.
- Kako biste izbjegli zapetljavanje kose, pokušajte s kratkim pauzama prilikom uporabe gumba za rotaciju, tako da se kosa uredno namota na cijev.
- Nakon oblikovanja na kosu nanesite lak kako biste fiksirali frizuru i postigli dugotrajne rezultate.

Nakon uporabe:
1 Stavite ga na površinu otpornu na toplinu dok se ne ohladi.
2 Aparat i nastavke čistite vlažnom krpom. Prstima uklonite vlasi i prašinu s četke, ali nikada nemojte umetati metalne predmete u aparat kako biste ga očistili.

4 Jamstvo i servis
Ako trebate informacije, npr. o zamjeni nekog od nastavaka ili ako imate problem, posjetite web-stranicu tvrtke Philips www.philips.com/support ili se obratite centru za korisničku podršku u svojoj državi. Broj telefona nalazi se u međunarodnom jamstvenom listu. Ako u vašoj državi ne postoji centar za korisničku podršku, obratite se lokalnom prodavaču proizvoda tvrtke Philips.

Magyar
Köszönjük, hogy Philips terméket vásárolt, és üdvözöljük a Philips világában! A Philips által biztosított teljes körű támogatás igénybevételéhez regisztrálja a termékét a www.philips.com/welcome címen.

1 Fontos
A készülék első használata előtt figyelmesen olvassa el a felhasználói kézikönyvet, és őrizze meg későbbi használatra.
- FIGYELMEZTETÉS: Óvja a készüléket a víztől.
- Ha fürdőszobában használja a készüléket, használat után húzza ki a csatlakozódugót a fali aljzatból, mivel a víz még kikapcsolt készülék esetén is veszélyforrást jelent.
- FIGYELMEZTETÉS: Ne használja a készüléket fürdőkád, zuhanyzó, mosdókagyló vagy egyéb folyadékkal teli edény közelében.
- Használat után mindig húzza ki dugót az aljzatból.
- Túlhevülés esetén a készülék automatikusan kikapcsol. Húzza ki a készülék csatlakozódugóját a fali aljzatból, és néhány percig hagyja hűlni. Mielőtt újra bekapcsolná a készüléket, ellenőrizze a szellőzőrácsot, hogy haj, szösz stb. nem akadályozza-e a levegő áramlását.
- Ha a hálózati kábel meghibásodik, a kockázatok elkerülése érdekében a Philips szakszervizben vagy hivatalos szakszervizben ki kell cserélni.
- A készüléket 8 éven felüli gyermekek, illetve csökkent fizikai, érzékelési vagy szellemi képességekkel rendelkező, vagy a készülék működtetésében járatlan személyek is használhatják, amennyiben ezt felügyelet mellett teszik, illetve ismerik a készülék biztonságos működtetésének módját és az azzal járó veszélyeket. Ne engedje, hogy gyermekek játsszanak a készülékkel. Gyermekek felügyelet nélkül nem tisztíthatják a készüléket, és nem végezhetnek felhasználói karbantartást rajta.
- A még nagyobb védelem érdekében ajánlott egy hibaáram-védőkapcsoló (RCD) beépítése a fürdőszobát ellátó áramkörbe. A hibaáram-védőkapcsoló a 30 mA névleges hibaáramot nem lépheti túl. További tanácsot szakembertől kaphat.
- Soha ne fedje le a levegőrácsokat.
- Mielőtt csatlakoztatná a készüléket, ellenőrizze, hogy az azon feltüntetett feszültség megegyezik-e a helyi hálózati feszültséggel.
- Csak a kézikönyvben meghatározott rendeltetés szerint használja a készüléket.
- Ne használja a készüléket műhajhoz vagy parókához.
- A készüléket csak emberi haj formázásához használja.
- Ha a készülék csatlakoztatva van a feszültséghez, soha ne hagyja azt felügyelet nélkül.
- Ne használjon más gyártótól származó, vagy a Philips által nem kifejezetten javasolt tartozékot vagy alkatrészt. Ellenkező esetben a garancia érvényét veszti.
- Ne tekerje a hálózati csatlakozó kábelt a készülék köré.
- Mielőtt eltenné, várja meg, amíg a készülék lehűl.
- Ügyeljen rá, hogy a készülék forró felületeit ne érintse a bőréhez.
- Ha festett hajon használja a készüléket, a kefe felülete elszíneződhet.
- Ne öblítse le a készüléket vagy a kefefejeket a csap alatt.
- A kefefej forgatását csak akkor kapcsolja be, ha a készülékhez fej van csatlakoztatva.
- Az áramütés veszélyének elkerülése érdekében ne helyezzen fémtárgyat a levegőrácsok közé.
- A használatot követően ne húzza meg a hálózati kábelt. Mindig a csatlakozódugónál fogva húzza ki a készülék kábelét fali aljzatból.
- Nagyon figyeljen a készülék használatakor, hiszen az rendkívül forró lehet. Csak a fogantyújánál fogja meg a készüléket, mivel a többi része forró, illetve óvakodjon az érintésétől.
- Kerülje el, hogy a hálózati kábel a készülék forró részeihez érjen.
- Sose takarja le a készüléket (pl. törölközővel vagy ruhával), amíg meleg.
- Ne működtesse a készüléket nedves kézzel.
- A készüléket kizárólag Philips hivatalos szakszervizbe vigye vizsgálatra, illetve javításra. A szakszerűtlen javítás a felhasználó számára különösen veszélyes lehet.
- Tartsa a hajformázó hengert tisztán, portól és szennyeződéstől, valamint hajformázó habtól, spray-től és zselétől mentesen. Ne használja a készüléket hajformázó készítményekkel együtt.
- A henger bevonattal rendelkezik. A bevonat az idő folyamán kophat. Ez azonban nem befolyásolja a készülék teljesítményét.
- Ha festett hajon használja a készüléket, a hajformázó henger elszíneződhet.

Zajszint: Lc = 81 dB(A)

Elektromágneses mezők (EMF)
Ez a Philips készülék az elektromágneses mezőkre érvényes összes vonatkozó szabványnak és előírásnak megfelel.

Újrahasznosítás
- Ez a szimbólum azt jelenti, hogy a termék nem kezelhető normál háztartási hulladékként (2012/19/EU).
- Kövesse az országában érvényes, az elektromos és elektronikus készülékek hulladékainak kezelésére vonatkozó jogszabályokat. A megfelelő hulladékkezelés segítséget nyújt a környezettel és az emberi egészséggel kapcsolatos negatív következmények megelőzésében.

2 Áttekintés
① Kefekioldó gomb
② Forgásszabályozó kapcsoló (I -LOW, II -HIGH)
③ Beépített hőmérséklet- és légáramlás-szabályozó kapcsoló
④ Forgásirányváltó gombok
⑤ Markolat
⑥ Akasztógyűrű
⑦ Sörtebehúzó gomb
⑧ Behúzható tüskéjű hajkefe
⑨ 50 mm-es vegyes sörtéjű kefe
⑩ 38 mm-es vegyes sörtéjű kefe **(csak a BHA735 típusnál)**
⑪ 30 mm-es vegyes sörtéjű kefe **(csak a BHA735 típusnál)**
⑫ Védősapka a vegyes sörtéjű keféhez

3 Az Airstyler levegős hajformázó használata
Javasoljuk, hogy próbálja ki a készüléket 2-3 alkalommal **alacsony** forgási sebesség mellett (②), hogy kitapasztalja, hogyan működik a forgás.

Megjegyzés
- A kefefejek csatlakoztatása és leválasztása előtt várja meg, amíg a készülék és a fejek lehűlnek.
- A beépített biztonsági funkció megakadályozza, hogy a készülék túlságosan húzza a hajat. Ha a kefén lévő hajra nehezedő nyomás túllépi a megadott értéket, a kefefej forgása lelassul.

1 Válassza ki a kívánt frizurához leginkább illő kefefejet, és pattintsa fel a hajformázóra.

Eredmény	Tartozék
Laza fürtök	Behúzható sörtéjű hajkefe (⑧)
Dúsabbá, teltebbé és selymesebbé teszi a hosszabb hajat	50 mm-es vegyes sörtéjű kefe (⑨)
Természetes hullámok kialakítására alkalmas minden hajhossz esetén	38 mm-es vegyes sörtéjű kefe (⑩) **(csak a BHA735 típusnál)**
Sokféle frizura létrehozására alkalmas	30 mm-es vegyes sörtéjű kefe (⑪) **(csak a BHA735 típusnál)**

2 Fésülje át és válassza több kis tincsre haját.
3 A kívánt beállítás kiválasztásával kapcsolja be a készüléket (③):
- : kímélő hőmérsékletű, erős légáram a hatékony hajformázáshoz.
- : magas hőmérsékletű, erős légáram a gyors szárításhoz.
- : magas hőmérsékletű, gyenge légáram a haj kiszáradásának megelőzésére.
- **0**: kikapcsolás.

→ Az ionizáló funkció a készülék bekapcsolásakor automatikusan működésbe lép. Az ionizáló funkció további csillogást ad, és kisimítja a hajat.

Hajformázási tanácsok
- A kefefejek akkor működnek a legjobban, ha a haj 80%-ban száraz.
- Behúzható sörtéjű hajkefe használatakor célszerű a **LOW SPEED** (Alacsony sebesség) beállítást használni.
- A könnyebb hajformázás érdekében ossza kisebb tincsekre a haját.
- A haj összegubancolódásának elkerülése érdekében a forgógombok használatakor tartson rövid szüneteket, hogy a haj szépen felcsavarodjon a hengerre.
- Formázás után a tartós eredmények érdekében használjon hajsprayt.

A használatot követően:
1 Helyezze a készüléket egy hőálló felületre, amíg az ki nem hűl.
2 A készüléket és a kefefejeket nedves ruhával tisztítsa. Az ujjaival távolítsa el a hajszálakat és a port a kefefejekről. Soha ne nyúljon fémtárggyal a készülékbe.

4 Jótállás és szerviz
Ha információra van szüksége például egy tartozék cseréjével kapcsolatban, vagy valamilyen probléma merül fel a használat során, látogasson el a Philips honlapjára (www.philips.com/support), vagy forduljon országa Philips vevőszolgálatához. A telefonszámot megtalálja a világszerte érvényes garancialevélen. Ha országában nem működik ilyen vevőszolgálat, forduljon a Philips helyi szaküzletéhez.

Қазақша
Сатып алғаныңыз құтты болсын және Philips компаниясына қош келдіңіз! Philips ұсынатын қолдауды толық пайдалану үшін өнімді келесі торапта тіркеңіз: www.philips.com/welcome.

1 Маңызды ақпарат
Құралды қолданар алдында осы пайдаланушы нұсқаулығын мұқият оқып шығыңыз және болашақта анықтама құралы ретінде пайдалану үшін сақтап қойыңыз.
- ЕСКЕРТУ: Бұл құралды судың жанында қолданбаңыз.
- Жуынатын бөлмеде пайдаланып болғаннан кейін, құралды розеткадан ажыратыңыз. Себебі, құралдың өшірілген күйінде де суға жақын орналасуы қауіпті болып есептеледі.
- ЕСКЕРТУ: Құралды ванна, душ, бассейн немесе сумен толтырылған басқа заттардың жанында қолданбаңыз.
- Пайдаланып болғаннан кейін, құралды ток көзінен ажыратыңыз.
- Қатты қызып кетсе, құрал автоматты түрде өшеді. Құралды ток көзінен ажыратып, бірнеше минут бойы суытыңыз. Құралды қайтадан токқа қосар алдында, ауа торын тексеріп, оның мамықпен, шашпен немесе т.б. заттармен жабылып қалмағанын тексеріңіз.
- Қуат сымы зақымданған болса, қауіпті жағдай орын алмауы үшін, оны тек Philips компаниясында, Philips мақұлдаған қызмет орталығында немесе білікті мамандар ауыстыруы керек.
- Бұл құрылғыны 8 және одан жоғары жастағы балалар мен физикалық, сезу немесе ойлау қабілеттері шектеулі не болмаса тәжірибесі және білімі аз адамдар қадағалаумен немесе құрылғыны қауіпсіз пайдалануға қатысты нұсқаулар алған және байланысты қауіптерді түсінген жағдайда пайдалана алады. Балалар құралмен ойнамауы керек. Тазалау және пайдаланушының қызмет көрсету жұмысын балалар бақылаусыз орындамауы керек.
- Қосымша қауіпсіздік үшін ваннаның электр желісіне қауіпсіздік мақсатында өшірілу құралын орнату ұсынылады. Бұл құралдың мөлшерленген жұмыс тогы 30 мА мәнінен аспауы керек. Орнатушымен кеңесіңіз.
- Еш уақытта ауа кіріп-шығатын торларды бөгемеңіз.
- Құралды қосар алдында, онда көрсетілген кернеу жергілікті кернеуге сәйкес келетінін тексеріңіз.
- Құрылғыны осы нұсқаулықта көрсетілмеген басқа мақсаттарға пайдаланбаңыз.
- Құралды жасанды шашқа пайдаланбаңыз.
- Құралмен тек адам шашын кептіріңіз.
- Розеткаға қосылып тұрғанда, құралды еш уақытта қадағалаусыз қалдырмаңыз.
- Басқа өндірушілер шығарған немесе Philips компаниясы нақты ұсынбаған қосалқы құралдар мен бөлшектерді пайдаланбаңыз. Ондай қосалқы құралдар мен бөлшектерді пайдалансаңыз, кепілдік өз күшін жояды.
- Қуат сымын құралға орамаңыз.
- Құрылғыны жинап қоярдың алдында, оның сәл суығанын күтіңіз.
- Құралдың ыстық беттерін теріге тигізіп алмаңыз.
- Құралды боялған шаштарға пайдаланғанда, щетканың бетінде дақ пайда болуы мүмкін.
- Құралды/щеткаларды ағын сумен шаймаңыз.
- Щетканы бұрау қосқышын саптама тағылмаған күйде қоспаңыз.
- Электр тогы соқпауы үшін, ауа кіріп-шығатын торларға темір заттарды салмаңыз.
- Қолданғаннан кейін қуат сымынан ұстап тартпаңыз. Құрылғыны ток көзінен әрдайым штепсельдік ашасынан ұстап ажыратыңыз.
- Құралды пайдаланғанда толық мұқият болыңыз, себебі ол қатты ыстық болады. Басқа бөліктері ыстық болатындықтан тек тұтқасынан ұстаңыз және теріге тигізбеңіз.
- Қуат сымын құрылғының қызып кететін жерлеріне тигізбеңіз.
- Құрал қызып тұрғанда, оны ешқашан ештеңемен жаппаңыз (мысалы сүлгімен немесе матамен).
- Ылғал қолмен құралды пайдаланбаңыз.
- Тексеру немесе жөндеу үшін құралды тек қана Philips рұқсат еткен қызмет орталығына апарыңыз. Біліктілігі жоқ адамдардың жөндеуі пайдаланушыға өте қауіпті жағдай тудыруы мүмкін.
- Цилиндрді таза ұстаңыз, оларды шаңнан және мусс, спрей және гель сияқты шаш үлгілерін жасайтын заттардан таза ұстаңыз. Құрылғыны ешқашан шаш үлгілерін жасайтын заттармен бірге пайдаланбаңыз.
- Цилиндр жабынмен қапталған. Бұл жабын уақыт өте жайлап ескіреді. Дегенмен, бұл құрылғының жұмысына әсер етпейді.
- Егер құрылғыны боялған шашқа қолдансаңыз, цилиндрде дақтар пайда болуы ықтимал.

Шу деңгейі: Lc= 81 дБ(A)

Электромагниттік өрістер (ЭМӨ)
Осы Philips құрылғысы электромагниттік өрістерге қатысты барлық қолданыстағы стандарттар мен ережелерге сәйкес келеді.

Өңдеу
- Бұл таңба осы өнімді қалыпты тұрмыстық қалдықпен бірге тастауға болмайтынын білдіреді (2012/19/EU).
- Электр және электрондық өнімдердің қалдықтарын бөлек жинау жөніндегі еліңіздің ережелерін сақтаңыз. Қоқысқа дұрыс тастау қоршаған ортаға және адам денсаулығына тиетін зиянды әсерлердің алдын алуға көмектеседі.

2 Жалпы шолу
① Щетканы босату түймесі
② Айналдыру жылдамдығының қосқышы (I -ТӨМЕН, II -ЖОҒАРЫ)
③ Біріктірілген температураның және ауа ағынының қосқышы
④ Айналдыру бағытының түймелері
⑤ Сап
⑥ Ілмек
⑦ Талшықты жинауға арналған тетік
⑧ Ішке жиналатын талшықты щетка
⑨ 50 мм аралас талшықты щетка
⑩ 38 мм аралас талшықты щетка **(тек BHA735 үшін)**
⑪ 30 мм аралас талшықты щетка **(тек BHA735 үшін)**
⑫ Аралас талшықты щеткаға арналған қорғау қақпағы

3 Ауа мәнер бергішін пайдалану
Айналдырудың жұмыс істеу әдісіне үйрену үшін құралды **Low** (Төмен) айналдыру жылдамдығымен (②) 2–3 рет айналдырып, жаттығу ұсынылады.

Ескертпе
- Саптамаларды жалғау немесе ажыратудың алдында оларды және құралдың өзін суытып алыңыз.
- Құралдың шашты жұлынып кетуден қорғайтын қауіпсіздік мүмкіндігі бар. Шаштың щеткаға түсіретін қысымы белгілі бір шектен асса, бұрау жылдамдығы төмендейді.

1 Қажет шаш мәнеріне ең қолайлы щетка саптамасын таңдап, мәнер бергішке орнатыңыз.

Үлгілеу нәтижесі	Қосымша бөлшек
Ірілеп бұйралау	Жиналмалы қылшақты щетка (⑧)
Ұзынырақ шаш үшін көлемді, қаттылықты және қозғалысты қосуға арналған	50 мм аралас талшықты щетка (⑨)
Барлық шаш ұзындықтары үшін табиғи толқындар жасау	38 мм аралас талшықты щетка (⑩) **(тек BHA735 үшін)**
Әмбебап мәнер жасау	30 мм аралас талшықты щетка (⑪) **(тек BHA735 үшін)**

2 Шашыңызды тарап кішірек бөліктерге бөліңіз.
3 Құралды қосу үшін қажетті параметрді таңдаңыз (③):
- : Зиян келтірмейтін температуралы қуатты ауа ағыны шашты сәндеуде қолайлы.
- : Жоғары температуралы күшті ауа ағыны шашты жылдам кептіреді.
- : Жылы ауа ағыны дымқыл шашты тым қатты кеуіп кетуден сақтайды.
- **0**: Өшірулі.

→ Құралды қосқанда, ион функциясы автоматты түрде қосылады. Бұл функция шашты жылтыратып, оратылудан сақтайды.

Мәнер беру туралы кеңестер
- Щетка саптамалары шаш 80% кепкенде өте жақсы жұмыс істейді.
- Ішке жиналатын талшықты щеткамен мәнер бергенде **LOW SPEED** (ТӨМЕН ЖЫЛДАМДЫҚ) параметрін пайдалану ұсынылады.
- Анығырақ нәтиже алу үшін кішірек шаш бұрымын алыңыз.
- Шаштың шатасуын болдырмау мақсатында шаштың цилиндрге жақсы оралуын қамтамасыз ету үшін айналдыру түймелерін пайдаланғанда оның орнына қысқаша тоқтауларды жасап көріңіз.
- Сәндегеннен кейін ұзаққа созылатын нәтижелер алу үшін мәнерді бекіту үшін шашқа шаш спрейін себіңіз.

Пайдаланғаннан кейін:
1 Оны әбден суығанша ыстыққа төзімді бетке қойыңыз.
2 Құралды және оның саптамаларын дымқыл шүберекпен сүртіңіз. Щетка саптамасынан шаш пен кірді шығарыңыз, бірақ тазалау үшін еш уақытта металл заттарды салмаңыз.

4 Кепілдік және қызмет көрсету
Саптаманы ауыстыру сияқты қандай да бір ақпарат керек болса немесе мәселе туындаса, Philips компаниясының www.philips.com/support веб-торабына кіріңіз немесе өз еліңіздегі Philips тұтынушыларға қолдау көрсету орталығына хабарласыңыз. Телефон нөмірін дүние жүзілік кепілдік кітапшасынан табуға болады. Егер еліңізде тұтынушыларға қолдау көрсету орталығы болмаса, онда жергілікті Philips компаниясының дилеріне барыңыз.
Фен-Қылшақ
Тұрмыстық қажеттіліктерге арналған
Өндіруші: "Филипс Консьюмер Лайфстайл Б.В.", Туссендиепен 4, 9206 АД, Драхтен, Нидерланды.
Қытайда жасалған
Ресей және Кедендік одақ территориясына импорттаушы: «ФИЛИПС» ЖШҚ, Ресей Федерациясы, 123022, Мәскеу қ., Сергей Макеев к-сі, 13-үй, телефон нөмірі +7 495 961-1111

BHA710, BHA735
220-240 V; 50-60 Hz; 1000 W
II санатты аспап

Сақтау шарттары, пайдалану		
Температура		Салыстырмалы ылғалдылық
Сақтау пайдалану	Сақтау шарттары	
+10 °C ÷+30 °C	-25 °C ÷ +60 °C	35 % ÷ 99 %

Lietuviškai
Sveikiname įsigijus „Philips" gaminį ir sveiki atvykę! Norėdami pasinaudoti „Philips" siūloma pagalba, užregistruokite savo gaminį adresu www.philips.com/welcome.

1 Svarbu
Prieš pradėdami naudoti prietaisą atidžiai perskaitykite šį vartotojo vadovą ir saugokite jį, nes jo gali prireikti ateityje.
- ĮSPĖJIMAS: Nenaudokite šio prietaiso netoli vandens.
- Naudodami prietaisą vonioje, iš karto panaudoję ištraukite kištuką iš elektros lizdo. Arti esantis vanduo kelią grėsmę net ir tada, kai prietaisas išjungtas.
- ĮSPĖJIMAS: nenaudokite prietaiso šalia vonios, dušo, kriauklės ar kitų indų, kuriuose yra vandens.
- Baigę naudoti, būtinai išjunkite prietaisą iš maitinimo tinklo.
- Kai prietaisas perkaista, jis išsijungia automatiškai. Išjunkite prietaisą iš elektros lizdo ir palikite jį kelioms minutėms, kad atvėstų. Prieš vėl įjungdami prietaisą, patikrinkite, ar grotelės neužkimštos pūkeliais, plaukais ir pan.
- Jei pažeistas maitinimo laidas, jį turi pakeisti „Philips" darbuotojai, „Philips" įgaliotas techninės priežiūros centras arba kiti panašios kvalifikacijos specialistai, kitaip kyla pavojus.
- Šį prietaisą gali naudoti 8 metų ir vyresni vaikai bei asmenys, kurių fiziniai, jutimo ir protiniai gebėjimai yra silpnesni, arba neturintieji patirties ir žinių su sąlyga, kad jie bus išmokyti saugiai naudotis prietaisu ir prižiūrimi siekiant užtikrinti, jog jie saugiai naudotų prietaisą, ir supažindinti su susijusiais pavojais. Vaikai negali žaisti su šiuo prietaisu. Valyti ir taisyti prietaiso vaikai be suaugusiųjų priežiūros negali.
- Dėl papildomo saugumo patariame elektros grandinėje, kuria tiekiamas maitinimas voniai, įrengti liekamosios srovės įtaisą (RCD). Šio RCD nominalioji liekamoji darbinė srovė turi būti ne didesnė kaip 30 mA. Patarimo kreipkitės į montuotoją.
- Neuždenkite oro grotelių.
- Prieš įjungdami prietaisą įsitikinkite, kad ant prietaiso nurodyta įtampa atitinka vietinę tinklo įtampą.
- Nenaudokite prietaiso kitais tikslais, išskyrus nurodytus šiame vadove.
- Nenaudokite prietaiso dirbtiniams plaukams.
- Prietaisą naudokite tik žmonių plaukams.
- Prijungę prietaisą prie maitinimo tinklo, nepalikite jo be priežiūros.
- Nenaudokite jokių priedų ar dalių, pagamintų kitų bendrovių arba nerekomenduojamų „Philips". Jei naudosite tokius priedus arba dalis, nebegalios jūsų garantija.
- Nevyniokite prietaiso į maitinimo laidą.
- Prieš padėdami į laikymo vietą, palaukite, kol prietaisas atvės.
- Saugokitės, kad karšti prietaiso paviršiai nesiliestų su jūsų oda.
- Jei naudosite prietaisą dažytiems plaukams, šepečio korpuso paviršius gali išsitepti.
- Prietaiso / šepečių neplaukite po vandeniu.
- Neaktyvuokite šepečio sukimosi jungiklio neprijungę jokio priedo.
- Į oro groteles nekiškite metalinių daiktų, kad nepatirtumėte elektros šoko.
- Baigus naudoti, neištraukite maitinimo laido. Prietaisą visada atjunkite prilaikydami kištuką.
- Naudodami prietaisą būkite atidūs, nes jis gali būti labai įkaitęs. Laikykite rankeną, nes kitos dalys yra įkaitusios, kad išvengtumėte kontakto su oda.
- Saugokite, kad maitinimo laidas nesiliestų prie karštų prietaiso dalių.
- Įkaitusio prietaiso jokiu būdu neuždenkite (pvz., rankšluosčiu arba drabužiu).
- Nenaudokite prietaiso, jei jūsų rankos šlapios.
- Prietaisą apžiūrėti ar taisyti pristatykite tik į „Philips" įgaliotąjį techninės priežiūros centrą. Prietaisą taisantys nekvalifikuoti darbuotojai gali naudotojui sukelti itin didelį pavojų.
- Vamzdelį saugokite nuo dulkių ir šukuosenai formuoti skirtų priemonių, pvz., putų, lako ir želės. Niekada nenaudokite prietaiso kartu su šukuosenai formuoti skirtomis priemonėmis.
- Vamzdelis padengtas danga. Ši danga gali pamažu dėvėtis. Tačiau tai nekenkia prietaiso veikimo efektyvumui.
- Naudojant prietaisą su dažytais plaukais, vamzdelis gali išsitepti.

Triukšmo lygis: Lc = 81 dB(A)

Elektromagnetiniai laukai (EML)
Šis „Philips" prietaisas atitinka visus taikomus standartus ir normas dėl elektromagnetinių laukų poveikio.

Perdirbimas
- Šis simbolis reiškia, kad gaminio negalima išmesti kartu su įprastomis buitinėmis atliekomis (2012/19/ES).
- Laikykitės jūsų šalyje galiojančių taisyklių, kuriomis reglamentuojamas atskiras elektros ir elektronikos gaminių surinkimas. Tinkamai išmetus galima nuo neigiamo poveikio apsaugoti aplinką ir žmonių sveikatą.

2 Apžvalga
① Šepečio atlaisvinimo mygtukas
② Sukimosi greičio jungiklis (I – MAŽAS, II – DIDELIS)
③ Integruotas temperatūros ir oro srovės jungiklis
④ Sukimosi krypties mygtukai
⑤ Rankena
⑥ Pakabinimo kilpa
⑦ Šerių įtraukimo rankenėlė
⑧ Šepetys su įtraukiamais šeriais
⑨ 50 mm įvairių šerių šepetys
⑩ 38 mm įvairių šerių šepetys **(tik BHA735)**
⑪ 30 mm įvairių šerių šepetys **(tik BHA735)**
⑫ Apsauginis dangtis įvairių šerių šepečiui

3 Šukuosenos formavimo prietaiso naudojimas
Rekomenduojame 2-3 kartus pasitreniruoti su prietaisu naudojant **mažą** sukimosi greitį (②), kad suprastumėte, kaip sukimasis veikia.

Pastaba
- Prieš prijungdami arba atjungdami priedus visada palaukite, kol prietaisas ir jo priedai atvės.
- Prietaise yra apsaugos funkcija, kuri neleidžia išrauti plaukų. Jei jūsų plaukų slėgimas šepečio viršija nustatytą ribą, sukimasis sulėtėja.

1 Pasirinkite geriausiai jūsų pageidaujamai šukuosenai tinkantį šepečio priedą ir uždėkite jį ant formavimo prietaiso.

Šukuosenos formavimo rezultatas	Priedas
Formuokite laisvas garbanas	Šepetys su įtraukiamais šeriais (⑧)
Ilgesniems plaukams suteikia purumo, apimties ir judrumo	50 mm įvairių šerių šepetys (⑨)
Sukuria natūralias bangas visų ilgių plaukams	38 mm įvairių šerių šepetys (⑩) **(tik BHA735)**
Sukuria universalų stilių	30 mm įvairių šerių šepetys (⑪) **(tik BHA735)**

2 Sušukuokite plaukus ir suskirstykite juos mažomis sruogelėmis.
3 Norėdami įjungti prietaisą, pasirinkite norimą nustatymą (③):
- : „Caring+" temperatūra su galingu oro srautu, kad suformuotumėte savo stilių.
- : Aukšta temperatūra su stipriu oro srautu, kad greitai išdžiūtų.
- : Šilta temperatūra su švelniu oro srautu, kad drėgni plaukai netaptų pernelyg sausi.
- **0**: Išjungta.

→ Kai įjungiate prietaisą, jonų funkcija yra aktyvuojama automatiškai. Ši funkcija suteikia plaukams blizgesio ir sumažina plaukų įsielektrinimą.

Plaukų modeliavimo patarimai
- Geriausiai priedas veikia, kai plaukai yra 80 % sausi.
- Rekomenduojama naudoti **MAŽO GREIČIO** nustatymą, kai modeliuojate su šepečiu įtraukiamais šeriais.
- Kad rezultatai būtų geresni, paimkite mažą plaukų sruogą.
- Kad plaukai nesusiveltų, naudodami sukimosi mygtukus darykite trumpus stabtelėjimus, kad plaukai ant vamzdelio susivyniotų nepriekaištingai.
- Baigę modeliuoti užpurkškite plaukų purškalo, kad užfiksuotumėte šukuoseną ir galėtumėte ja džiaugtis ilgiau.

Po naudojimo:
1 Padėkite jį ant karščiui atsparaus paviršiaus, kol jis atvės.
2 Prietaisą ir priedus valykite drėgna šluoste. Nuo pridedamo šepečio pirštais pašalinkite plaukus ir dulkes, tačiau valydami į prietaisą niekada nekiškite metalinių daiktų.

4 Garantija ir techninė priežiūra
Prireikus informacijos, pvz., dėl priedo pakeitimo arba jei turite problemų, apsilankykite „Philips" svetainėje adresu www.philips.com/support arba kreipkitės į „Philips" klientų aptarnavimo centrą savo šalyje. Telefono numerį rasite visame pasaulyje galiojančios garantijos lankstinuke. Jei jūsų šalyje nėra klientų aptarnavimo centro, kreipkitės į vietinį „Philips" platintoją.

PHILIPS

BHA710, BHA735

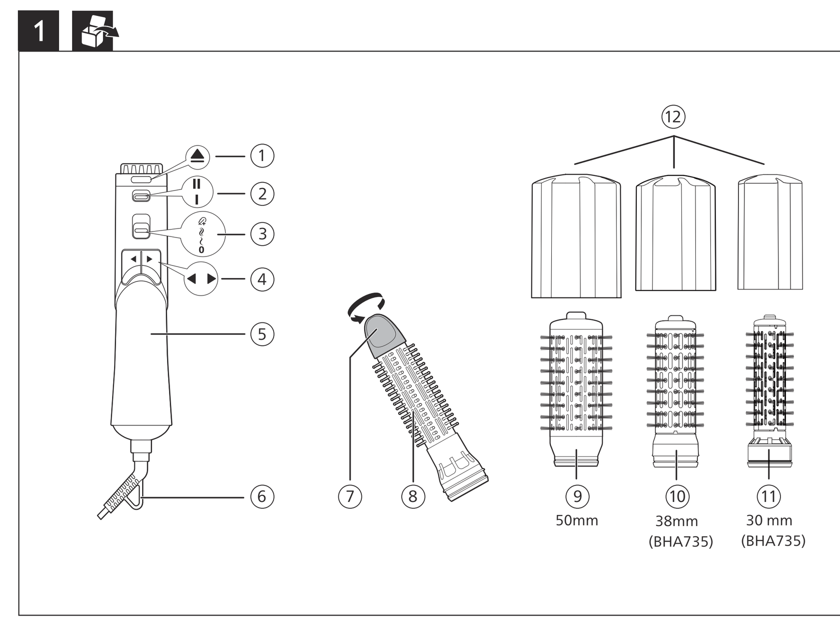

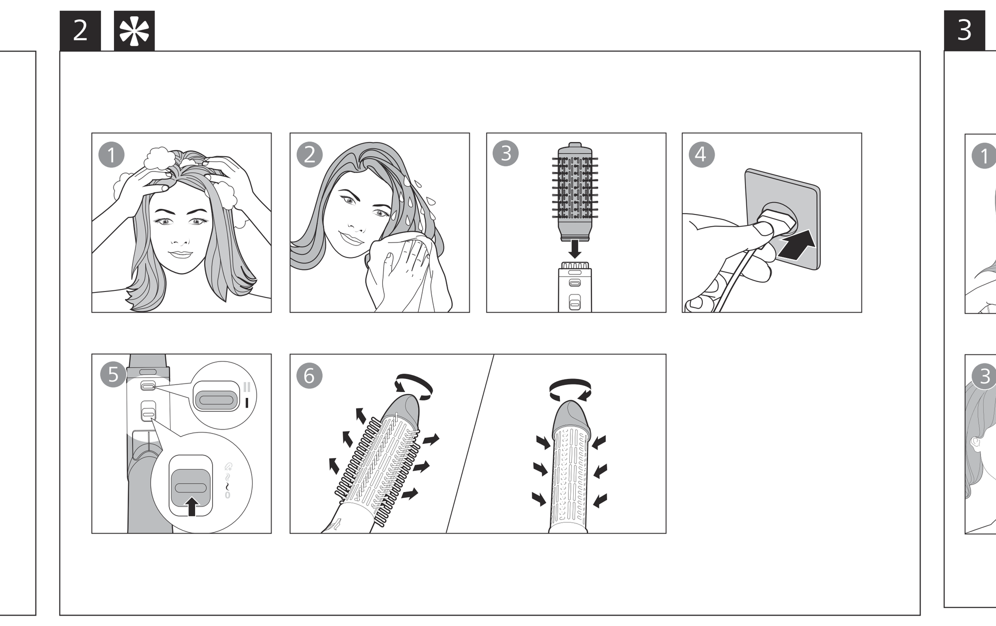

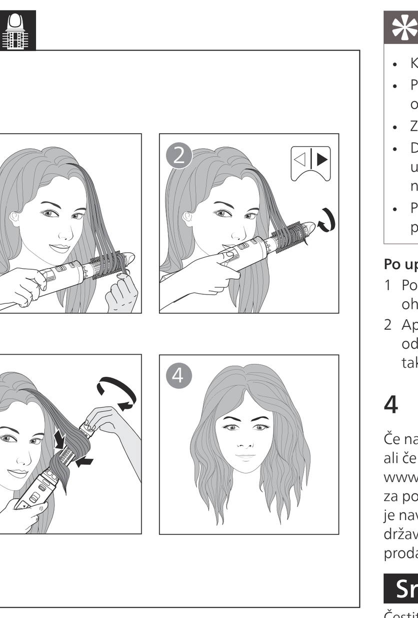

User manual

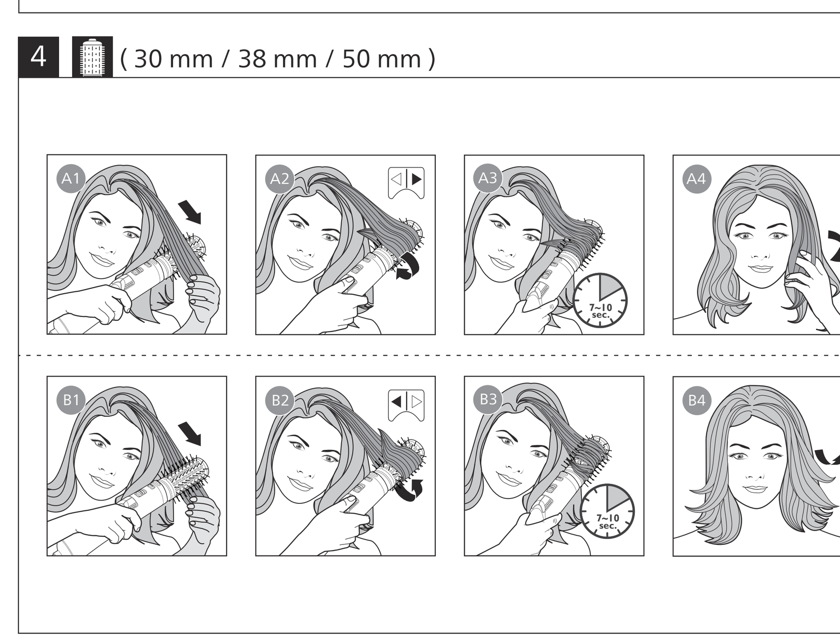

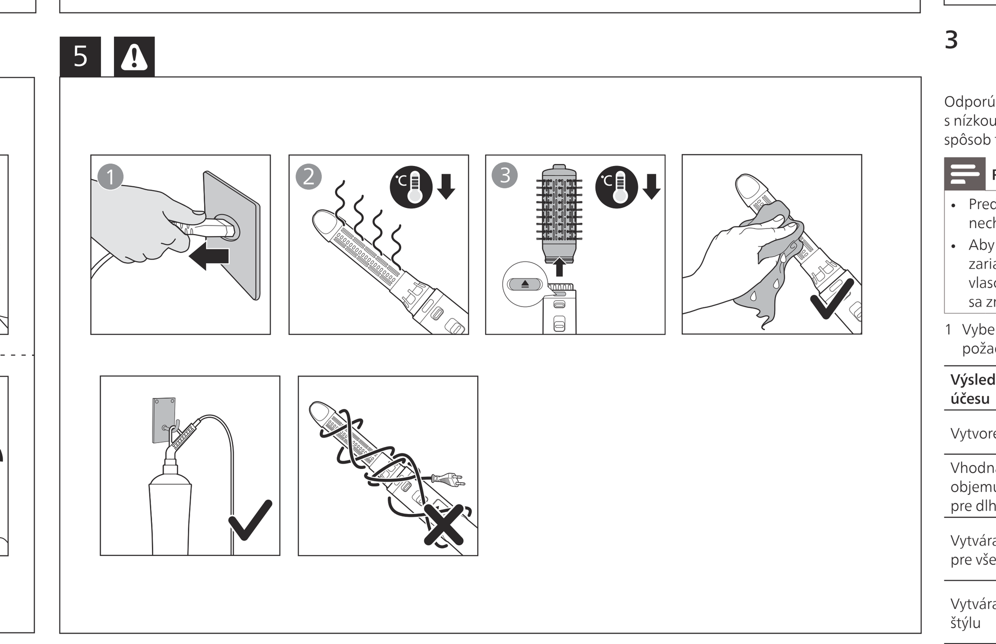

Specifications are subject to change without notice
© 2022 Koninklijke Philips N.V.
All rights reserved.

3000.089.4872.1 (20/07/2022)

Latviešu

Apsveicam ar pirkumu un laipni lūdzam Philips! Lai pilnībā izmantotu Philips piedāvātā atbalsta iespējas, reģistrējiet produktu vietnē www.philips.com/welcome.

1 Svarīgi

Pirms ierīces izmantošanas uzmanīgi izlasiet šo lietošanas instrukciju un saglabājiet to, lai vajadzības gadījumā varētu ieskatīties tajā arī turpmāk.
- BRĪDINĀJUMS. Neizmantojiet šo ierīci ūdens tuvumā.
- Ja lietojat ierīci vannasistabā, pēc lietošanas atvienojiet ierīci no elektrotīkla, jo ūdens tuvums ir bīstams pat tad, ja ierīce ir izslēgta.
- BRĪDINĀJUMS! Nelietojiet ierīci vannu, dušu, izlietņu vai citu ar ūdeni pildītu trauku tuvumā.
- Pēc lietošanas vienmēr atvienojiet ierīci no sienas kontaktligzdas.
- Ja ierīce pārkarst, tā automātiski izslēdzas. Atvienojiet ierīci no elektrotīkla un ļaujiet tai dažas minūtes atdzist. Pirms atkal ieslēdzat ierīci, pārbaudiet, vai gaisa plūsmas atveres nav aizsprostotas ar pūkām, matiem u.tml.
- Ja elektrības vads ir bojāts, lai izvairītos no bīstamām situācijām, jums tas jānomaina Philips pilnvarotā servisa centrā vai pie līdzīgi kvalificētām personām.
- Šo ierīci var izmantot bērni vecumā no 8 gadiem un personas ar ierobežotām fiziskajām, sensorajām vai garīgajām spējām vai bez pieredzes un zināšanām, ja tiek nodrošināta uzraudzība vai norādījumi par drošu ierīces lietošanu un panākta izpratne par iespējamo bīstamību. Bērni nedrīkst rotaļāties ar ierīci. Ierīces tīrīšanu un apkopi nedrīkst veikt bērni bez pieaugušo uzraudzības.
- Papildu aizsardzībai iesakām uzstādīt elektriskās shēmas, kas pievada elektrību vannas istabā, Aizsardzības atslēgšanas ierīci (RCD). RCD ir jābūt nominālai darba strāvai, kas nepārsniedz 30mA. Sazinieties ar savu uzstādītāju.
- Nekādā gadījumā neaizsprostojiet gaisa plūsmas atveres.
- Pirms ierīces pievienošanas elektrotīklam pārliecinieties, ka uz ierīces norādītais spriegums atbilst elektrotīkla spriegumam jūsu mājā.
- Neizmantojiet ierīci citiem nolūkiem, kas nav aprakstīti šajā rokasgrāmatā.
- Nelietojiet ierīci mākslīgos matos/parūkās.
- Izmantojiet ierīci tikai, lai ieveidotu cilvēku matus.
- Nekādā gadījumā neatstājiet ierīci bez uzraudzības, kad tā ir pievienota elektrotīklam.
- Nekad neizmantojiet citu ražotāju piederumus vai detaļas, kuras Philips nav īpaši ieteicis. Ja izmantojat šādus piederumus vai detaļas, garantija vairs nav spēkā.
- Netiniet elektrības vadu ap ierīci.
- Pirms novietojat ierīci glabāšanā, pagaidiet, līdz tā atdziest.
- Raugieties, lai ierīces karstās virsmas nesaskaras ar ādu.
- Ja ar ierīci ieveido krāsotus matus, sukas virsma var notraipīties.
- Neskalojiet ierīci/sukas tekošā krāna ūdenī.
- Neieslēdziet griešanās slēdzi, ja nav pievienots uzgalis.
- Neievietojiet metāla priekšmetus gaisa ieplūdes režģos, lai izvairītos no elektriskā strāvas trieciena.
- Pēc lietošanas neraujiet aiz strāvas vada. Vienmēr atvienojiet ierīci, turot aiz kontaktdakšas.
- Uzmanieties ierīces lietošanas laikā, jo tā var būt ļoti karsta. Satveriet ierīci tikai aiz roktura, jo citas daļas ir karstas, un izvairieties no saskares ar ādu.
- Nepieļaujiet, ka elektrības vads saskaras ar ierīces karstajām daļām.
- Nekad neapsedziet ierīci ar kaut kādiem priekšmetiem (piem., dvieli vai drāniņu), kad tā ir karsta.
- Nelietojiet ierīci ar slapjām rokām.
- Vienmēr nododiet ierīci Philips pilnvarotam servisa centram, ja nepieciešama apskate vai remonts. Nekvalificētu personu veikts remonts var radīt ļoti bīstamas situācijas lietotājam.
- Uzglabājiet cilindru tīru un brīvu no putekļiem un matu veidošanas izstrādājumiem, piemēram, putām, lakas un želejas. Nekad neizmantojiet ierīci apvienojumā ar matu veidošanas produktiem.
- Cilindrs ir pārklājums. Šis pārklājums var samazināt nodilumu laika gaitā. Tomēr tas neietekmē ierīces darbību.
- Ja ar ierīci ieveido krāsotus matus, cilindrs var nosmērēties.

Trokšņa līmenis: Lc = 81 dB(A)

Elektromagnētiskie lauki (EMF)

Šī Philips ierīce atbilst visiem piemērojamiem standartiem un noteikumiem, kas attiecas uz elektromagnētisko lauku iedarbību.

Otrreizējā pārstrāde

- Šis simbols nozīmē, ka izstrādājumu nedrīkst izmest kopā ar parastajiem sadzīves atkritumiem (2012/19/ES).
- Ievērojiet savas valsts tiesību aktu prasības par atsevišķu elektrisko un elektronisko produktu utilizāciju. Pareiza utilizācija palīdz novērst negatīvu ietekmi uz vidi un cilvēku veselību.

2 Pārskats

① Sukas atvienošanas poga
② Rotācijas ātruma slēdzis **(I – MAZS, II – AUGSTS)**
③ Iebūvēts temperatūras un gaisa plūsmas slēdzis
④ Rotācijas virziena pogas
⑤ Rokturis
⑥ Cilpiņa pakarināšanai
⑦ Saru ievilkšanas poga
⑧ Ievelkamu saru suka
⑨ 50 mm jauktu saru suka
⑩ 38 mm jauktu saru suka **(tikai modelim BHA735)**
⑪ 30 mm jauktu saru suka **(tikai modelim BHA735)**
⑫ Jauktu saru sukas aizsargvāciņš

3 Airstyler izmantošana

Ieteicams 2–3 reizes izmēģināt ierīces lietošanu ar **mazu** rotācijas ātrumu (②), lai pierastu pie rotācijas.

Piezīme
- Pirms uzgaļu pievienošanas vai noņemšanas, vienmēr ļaujiet ierīcei un uzgaļiem atdzist.
- Lai izvairītos no matu izraušanas, ierīce ir aprīkota ar drošības funkciju. Ja matu radītais spiediens uz suku pārsniedz noteiktu robežu, suka sāk griezties lēnāk.

1 Izvēlieties sukas uzgali, kas vislabāk atbilst vēlamajam matu sakārtojumam, un uzlieciet to uz matu veidotāja.

Matu veidošanas rezultāts	Uzgalis
Izveidojiet brīvas cirtas	Ievelkamu saru suka (⑧)
Piemērota apjoma palielināšanai un matu plūduma uzlabošanai garākiem matiem	50 mm jauktu saru suka (⑨)
Piemērota dabisku viļņu veidošanai visā matu garumā	38 mm jauktu saru suka (⑩) **(tikai modelim BHA735)**
Izveidojiet daudzpusīgu matu sakārtojumu	30 mm jauktu saru suku (⑪) **(tikai modelim BHA735)**

2 Izķemmējiet matus un sadaliet tos nelielās šķipsnās.
3 Lai ieslēgtu ierīci, izvēlieties vēlamo iestatījumu (③):
- 𝒬 : saudzīga temperatūra ar spēcīgu gaisa plūsmu frizūras fiksācijai;
- ≋ : augsta temperatūra ar spēcīgu gaisa plūsmu ātrai žāvēšanai;
- ≀ : Silta temperatūra ar saudzīgu gaisa plūsmu, lai aizsargātu mitrus matus pret pārlieku izžāvēšanu.
- **0** : izslēgts.

↳ Jonu funkcija tiek automātiski aktivizēta, kad ierīce ir ieslēgta. Funkcija sniedz matiem papildu mirdzumu un samazina to sprogošanos.

Ieveidošanas padomi
- Sukas uzgaļi ir visefektīvākie, kad mati ir 80% sausi.
- Ieveidojot matus ar ievelkamu saru suku, ieteicams izmantot **MAZA ĀTRUMA** iestatījumu.
- Izteiksmīgākam rezultātam ņemiet mazākas matu šķipsnas.
- Lai novērstu matu sapīšanos, mēģiniet ievērot īsas pauzes, izmantojot rotācijas pogas, lai nodrošinātu, ka mati tiek uztīti uz cilindra.
- Pēc ieveidošanas uzklājiet matiem matu laku, lai nofiksētu matu sakārtojumu ilgstošiem rezultātiem.

Pēc lietošanas:
1 Novietojiet to uz karstumizturīgas virsmas, līdz tā atdziest.
2 Tīriet ierīci un tās uzgaļus ar mitru drāniņu. Ar pirkstiem noņemiet matus un putekļus no sukas uzgaļa, bet nekādā gadījumā, tīrot ierīci, nebāziet tajā metāla priekšmetus.

4 Garantija un apkalpošana

Ja nepieciešama informācija, piem., par piederuma nomaiņu, vai radusies kāda problēma, lūdzu, apmeklējiet Philips tīmekļa vietni www.philips.com/support vai sazinieties ar Philips Klientu apkalpošanas centru savā valstī. Tālruņa numurs ir norādīts vispasaules garantijas brošūrā. Ja jūsu valstī nav klientu apkalpošanas centra, vērsieties pie vietējā Philips preču izplatītāja.

Polski

Gratulujemy zakupu i witamy wśród klientów firmy Philips! Aby w pełni skorzystać z obsługi świadczonej przez firmę Philips, należy zarejestrować zakupiony produkt na stronie www.philips.com/welcome.

1 Ważne

Przed pierwszym użyciem urządzenia zapoznaj się dokładnie z niniejszą instrukcją obsługi i zachowaj ją na przyszłość.
- OSTRZEŻENIE: Nie korzystaj z urządzenia w pobliżu wody.
- Jeśli korzystasz z urządzenia w łazience, po zakończeniu użytkowania wyjmij wtyczkę z gniazdka elektrycznego. Obecność wody stanowi zagrożenie nawet wtedy, gdy urządzenie jest wyłączone.
- OSTRZEŻENIE: Nie korzystaj z urządzenia w pobliżu wanny, prysznica, umywalki ani innych naczyń napełnionych wodą.
- Zawsze po zakończeniu korzystania z urządzenia wyjmij wtyczkę z gniazdka elektrycznego.
- Jeśli dojdzie do przegrzania urządzenia, wyłączy się ono automatycznie. Wyjmij wtyczkę urządzenia z gniazdka elektrycznego i poczekaj kilka minut, aż urządzenie ostygnie. Przed ponownym włączeniem urządzenia sprawdź, czy kratki nie są zatkane kłaczkami kurzu, włosami itp.
- Ze względów bezpieczeństwa wymianę uszkodzonego przewodu sieciowego zleć autoryzowanemu centrum serwisowemu firmy Philips lub odpowiednio wykwalifikowanej osobie.
- Urządzenie może być używane przez dzieci w wieku powyżej 8 lat oraz osoby z ograniczonymi zdolnościami fizycznymi, sensorycznymi lub umysłowymi, a także nieposiadające wiedzy lub doświadczenia w zakresie użytkowania tego typu urządzeń, pod warunkiem, że będą one nadzorowane lub zostaną poinstruowane na temat korzystania z tego urządzenia w bezpieczny sposób oraz zostaną poinformowane o potencjalnych zagrożeniach. Dzieci nie mogą bawić się urządzeniem. Dzieci chcące pomóc w czyszczeniu i obsłudze urządzenia zawsze powinny to robić pod nadzorem dorosłych.
- Jako dodatkowe zabezpieczenie zalecamy zainstalowanie w obwodzie elektrycznym zasilającym gniazdka elektryczne w łazience bezpiecznika różnicowo-prądowego (RCD). Wartość znamionowego prądu pomiarowego tego bezpiecznika nie może przekraczać 30 mA. Aby uzyskać więcej informacji, skontaktuj się z monterem.
- Nigdy nie blokuj kratek nadmuchu powietrza.
- Przed podłączeniem urządzenia upewnij się, że napięcie podane na urządzeniu jest zgodne z napięciem w domowej instalacji elektrycznej.
- Urządzenia używaj zgodnie z jego przeznaczeniem, opisanym w tej instrukcji obsługi.
- Nie używaj urządzenia na sztucznych włosach.
- Używaj urządzenia wyłącznie na ludzkich włosach.
- Nigdy nie pozostawiaj bez nadzoru urządzenia podłączonego do zasilania.
- Nie korzystaj z akcesoriów ani części innych producentów, ani takich, których nie zaleca w wyraźny sposób firma Philips. Wykorzystanie tego typu akcesoriów lub części spowoduje unieważnienie gwarancji.
- Nie zawijaj przewodu sieciowego wokół urządzenia.
- Przed schowaniem urządzenia odczekaj, aż ostygnie.
- Nie dopuść do kontaktu gorących powierzchni urządzenia ze skórą.
- Jeśli urządzenie jest używane na włosach farbowanych, powierzchnia szczotki może się zabarwić.
- Nie myj urządzenia/szczotek pod bieżącą wodą.
- Nie włączaj funkcji obrotowej, jeśli nie została założona żadna nasadka.
- Aby uniknąć porażenia prądem, nie umieszczaj metalowych przedmiotów w kratkach nadmuchu powietrza.
- Po zakończeniu korzystania nie ciągnij za przewód zasilający. Zawsze odłączaj urządzenie od gniazdka elektrycznego, trzymając za wtyczkę.
- Podczas korzystania z urządzenia zachowaj szczególną ostrożność — może być bardzo gorące. Chwytaj wyłącznie za uchwyt, ponieważ pozostałe części są gorące. Unikaj kontaktu ze skórą.
- Nie dopuszczaj do zetknięcia się przewodu sieciowego z rozgrzanymi częściami urządzenia.
- Gdy urządzenie jest gorące, nigdy go nie przykrywaj (np. ręcznikiem lub odzieżą).
- Nie używaj urządzenia, gdy masz mokre dłonie.
- Konieczność przeglądu lub naprawy urządzenia zawsze zgłaszaj do autoryzowanego centrum serwisowego firmy Philips. Naprawy przez osoby niewykwalifikowane mogą prowadzić do poważnego zagrożenia dla użytkownika urządzenia.
- Na bieżąco czyść wałek z kurzu oraz środków do układania włosów (np. pianki, lakieru, żelu). Nigdy nie używaj lokówki w połączeniu z takimi środkami.
- Wałek jest pokryty powłoką. Powłoka ta może zużywać się z upływem czasu. Nie wpływa to na prawidłowe funkcjonowanie urządzenia.
- Jeśli urządzenie jest używane do włosów farbowanych, wałek może się zabarwić.

Poziom hałasu: Lc = 81 dB (A)

Pola elektromagnetyczne (EMF)

To urządzenie firmy Philips spełnia wszystkie normy i jest zgodne z wszystkimi przepisami dotyczącymi narażenia na działanie pól elektromagnetycznych.

Recykling

Symbol przekreślonego kontenera na odpady, oznacza, że produkt podlega selektywnej zbiórce zgodnie z Dyrektywą 2012/19/UE i informuje, że sprzęt po okresie użytkowania, nie może być wyrzucony z innymi odpadami gospodarstwa domowego. Użytkownik ma obowiązek oddać go do podmiotu prowadzącego zbieranie zużytego sprzętu elektrycznego i elektronicznego, tworzącego system zbierania takich odpadów - w tym do odpowiedniego sklepu, lokalnego punktu zbiórki lub jednostki gminnej. Zużyty sprzęt może mieć szkodliwy wpływ na środowisko i zdrowie ludzi z uwagi na potencjalną zawartość niebezpiecznych substancji, mieszanin oraz części składowych. Gospodarstwo domowe spełnia ważną rolę w przyczynianiu się do ponownego użycia i odzysku surowców wtórnych, w tym recyklingu zużytego sprzętu. Na tym etapie kształtuje się postawy, które wpływają na zachowanie wspólnego dobra jakim jest czyste środowisko naturalne.

2 Opis

① Przycisk zwalniający szczotkę
② Przełącznik szybkości obrotów **(I — NISKA, II — WYSOKA)**
③ Zintegrowany przełącznik regulacji temperatury i strumienia powietrza
④ Przyciski kierunku obrotu
⑤ Uchwyt
⑥ Uchwyt do zawieszania
⑦ Pokrętło wsuwania ząbków
⑧ Szczotka z wysuwanymi ząbkami
⑨ Szczotka 50 mm z włosiem mieszanym
⑩ Szczotka 38 mm z włosiem mieszanym **(tylko model BHA735)**
⑪ Szczotka 30 mm z włosiem mieszanym **(tylko model BHA735)**
⑫ Nasadka zabezpieczająca na szczotkę z włosiem mieszanym

3 Używanie suszarko-lokówki

Zalecamy próbne użycie urządzenia 2 lub 3 razy w trybie **Niskiej** szybkości obrotów (②) w celu zapoznania się ze sposobem jego działania.

Uwaga
- Przed włożeniem lub zdjęciem nasadek poczekaj, aż urządzenie i nasadki ostygną.
- Urządzenie zostało wyposażone w zabezpieczenie zapobiegające nadmiernemu ciągnięciu włosów. Jeśli siła oddziaływująca na włosy przekroczy określony limit, obroty zostaną zmniejszone.

1 Wybierz szczotkę, która najlepiej nadaje się do wykonania danej fryzury, i nałóż ją na lokówkę.

Stylizacja	Nasadka
Tworzenie delikatnych loków	Szczotka z wysuwanymi ząbkami (⑧)
Przeznaczona do zwiększania objętości i sprężystości dłuższych włosów	Szczotka 50 mm z włosiem mieszanym (⑨)
Tworzenie naturalnie wyglądających fal na włosach o dowolnej długości	Szczotka 38 mm z włosiem mieszanym (⑩) **(tylko model BHA735)**
Tworzenie różnych fryzur	Szczotka 30 mm z włosiem mieszanym (⑪) **(tylko model BHA735)**

2 Przeczesz włosy i podziel je na małe pasma.
3 Aby włączyć urządzenie, wybierz żądane ustawienie (③):
- 𝒬 : Łagodna temperatura+ i silny strumień powietrza do utrwalania fryzury.
- ≋ : Wysoka temperatura i silny strumień powietrza zapewniające szybkie suszenie.
- ≀ : Niższa temperatura i łagodny strumień powietrza zapobiegający nadmiernemu wysuszeniu wilgotnych włosów.
- **0** : Wyłączone.

↳ Funkcja jonizacji jest aktywowana automatycznie po włączeniu urządzenia. Funkcja jonizacji nadaje włosom blask i zmniejsza skręcanie się włosów.

Wskazówki dotyczące układania włosów
- Szczotki sprawdzają się najlepiej, gdy włosy są wysuszone w 80%.
- W przypadku szczotki z wysuwanymi ząbkami zalecamy ustawienie **NISKIEJ PRĘDKOŚCI**.
- Aby uzyskać wyraźniejszy efekt, nawijaj mniejsze pasma włosów.
- Aby zapobiec plątaniu się włosów, podczas korzystania z przycisków obrotu rób krótkie przerwy w celu równomiernego ułożenia włosów na wałku.
- Po stylizacji użyj lakieru do włosów, aby utrwalić fryzurę.

Po użyciu:
1 Umieść je na odpornej na wysokie temperatury powierzchni i pozostaw do ostygnięcia.
2 Urządzenie i nasadki czyść wilgotną szmatką. Oczyść palcami szczotkę z włosów i kurzu. Nigdy jednak nie używaj w tym celu metalowych przedmiotów.

4 Gwarancja i serwis

W razie pytań, dotyczących na przykład wymiany nasadki, lub w przypadku problemów prosimy odwiedzić naszą stronę internetową www.philips.com/support bądź skontaktować się z Centrum Obsługi Klienta firmy Philips w swoim kraju. Numer telefonu znajduje się w ulotce gwarancyjnej. Jeśli w Twoim kraju nie ma Centrum Obsługi Klienta, zwróć się o pomoc do sprzedawcy produktów firmy Philips.

Română

Felicitări pentru achiziție și bun venit la Philips! Pentru a beneficia pe deplin de asistența oferită de Philips, înregistrează-ți produsul la www.philips.com/welcome.

1 Important

Citește cu atenție acest manual de utilizare înainte de a utiliza aparatul și păstrează-l pentru consultare ulterioară.
- AVERTISMENT: Nu utiliza acest aparat în apropierea apei.
- Atunci când aparatul este utilizat în baie, trebuie să îl scoateți din priză după utilizare deoarece apa reprezintă un risc chiar și atunci când aparatul este oprit.
- AVERTISMENT: Nu utilizați acest aparat în apropierea căzilor, a dușurilor, a bazinelor sau a altor recipiente cu apă.
- Scoate întotdeauna aparatul din priză după utilizare.
- Aparatul se oprește automat în cazul supraîncălzirii. Scoate aparatul din priză și lasă-l să se răcească timp de câteva minute. Înainte de a porni aparatul din nou, verifică grilajul pentru a te asigura că nu este blocat cu puf, păr etc.
- În cazul în care cablul de alimentare este deteriorat, acesta trebuie înlocuit întotdeauna de Philips, de un centru de service autorizat de Philips sau de personal calificat în domeniu, pentru a evita orice accident.
- Acest aparat poate fi utilizat de către persoane care au capacități fizice, senzoriale sau mentale reduse sau care sunt lipsite de experiență și cunoștințe și copii cu vârsta minimă de 8 ani dacă sunt supravegheați sau instruiți cu privire la utilizarea în condiții de siguranță a aparatului și înțeleg pericolele implicate. Copiii nu trebuie să se joace cu aparatul. Curățarea și întreținerea de către utilizator nu trebuie realizate de către copii nesupravegheați.
- Pentru protecție suplimentară, te sfătuim să instalezi un dispozitiv pentru curent rezidual (RCD) în circuitul electric care alimentează baia. Acest RCD trebuie să aibă un curent rezidual nominal de operare de maxim 30 mA. Cere sfatul instalatorului.
- Nu bloca niciodată grilajele pentru aer.
- Înainte de a conecta aparatul, asigură-te că tensiunea indicată pe aparat corespunde tensiunii rețelei locale.
- Nu utiliza aparatul în alt scop decât cel descris în acest manual.
- Nu utilizați aparatul pe păr artificial.
- Utilizați aparatul numai pe păr uman.
- Nu lăsa niciodată aparatul nesupravegheat când este conectat la sursa de alimentare.
- Nu utiliza niciodată accesorii sau componente de la alți producători sau necomandate explicit de Philips. Dacă utilizezi astfel de accesorii sau componente, garanția se anulează.
- Nu înfășura cablul de alimentare în jurul aparatului.
- Înainte de a depozita aparatul, așteaptă să se răcească.
- Nu lăsați suprafețele fierbinți ale aparatului să vină în contact cu pielea dvs.
- Dacă aparatul este utilizat pe păr vopsit, suprafața corpului periei se poate păta.
- Nu clătiți aparatul/periile la robinet.
- Nu activați comutatorul de rotire a periei fără niciun accesoriu atașat.
- Nu introdu obiecte metalice în grilajele pentru aer, pentru a evita electrocutarea.
- Nu trage de cablul de alimentare după utilizare. Scoate întotdeauna aparatul din priză ținând de ștecher.
- Ai foarte mare grijă atunci când utilizezi aparatul, întrucât poate fi extrem de fierbinte. Apucă doar mânerul, deoarece celelalte componente sunt fierbinți, și evită contactul cu pielea.
- Nu lăsa cablul de alimentare să intre în contact cu piesele fierbinți ale aparatului.
- Nu acoperi niciodată aparatul cu ceva (de exemplu, un prosop sau un articol vestimentar) când este fierbinte.
- Nu utiliza aparatul cu mâinile ude.
- Pentru control sau depanare, du aparatul numai la un centru service autorizat de Philips. Repararea făcută de persoane necalificate poate genera situații periculoase pentru utilizator.
- Păstrați bara curată și curățați-o de praf și produse pentru coafat precum spumă, spray sau gel. Nu folosi niciodată aparatul împreună cu produse de coafat.
- Bara prezintă un înveliș. Acest înveliș se poate uza lent în timp. Totuși, acest lucru nu afectează performanța aparatului.
- Dacă aparatul este utilizat pe păr vopsit, bara se poate păta.

Nivel de zgomot: Lc = 81 dB(A)

Câmpuri electromagnetice (EMF)

Acest aparat Philips respectă toate standardele și reglementările aplicabile privind expunerea la câmpuri electromagnetice.

Reciclarea

– Acest simbol înseamnă că produsul nu trebuie eliminat împreună cu gunoiul menajer (2012/19/UE).
– Respectați regulile din țara dvs. pentru colectarea separată a produselor electrice și electronice. Eliminarea corectă ajută la prevenirea consecințelor negative asupra mediului și sănătății umane.

2 Prezentare generală

① Buton de eliberare a periei
② Comutator pentru viteza de rotație **(I – REDUSĂ,II – RIDICATĂ)**
③ Comutator pentru temperatură și flux de aer integrat
④ Butoane pentru direcție de rotație
⑤ Mâner
⑥ Agățătoare
⑦ Buton pentru retragerea perilor
⑧ Perie cu peri retractabili
⑨ Perie cu peri micști de 50 mm
⑩ Perie cu peri micști de 38 mm **(exclusiv pentru BHA735)**
⑪ Perie cu peri micști de 30 mm **(exclusiv pentru BHA735)**
⑫ Capac de protecție pentru peria cu peri micști

3 Utilizarea aparatului Airstyler

Vă recomandăm să folosiți aparatul la viteza de rotație **Redusă** (②) de 2 – 3 pentru a vă obișnui cu modul de funcționare al rotațiilor.

Notă
- Întotdeauna lăsați aparatul și accesoriile sale să se răcească înainte de a conecta sau a deconecta accesoriile.
- Pentru a împiedica smulgerea firelor de păr, aparatul este dotat cu o caracteristică de securitate. Dacă presiunea părului dvs. pe perie depășește o anumită limită, rotația se încetinește.

1 Alegeți accesoriul pentru perie care se potrivește cel mai bine stilului dorit și fixați-l pe accesoriul de aranjare.

Rezultate coafare	Accesoriu
Creați bucle lejere	Perie cu peri retractabili (⑧)
Adecvată pentru a adăuga volum, consistență și mișcare părului mai lung	Perie cu peri micști de 50 mm (⑨)
Creați onduleuri naturale pentru orice lungime de păr	Perie cu peri micști de 38 mm (⑩) **(exclusiv pentru BHA735)**
Creați un stil flexibil	Perie cu peri micști de 30 mm (⑪) **(exclusiv pentru BHA735)**

2 Pieptănați-vă părul și împărțiți-l în șuvițe subțiri.
3 Selectați setarea dorită pentru a porni aparatul (③):
- 𝒬 : Temperatură Caring+ cu flux puternic de aer pentru a vă defini coafura.
- ≋ : Temperatură ridicată cu flux puternic de aer pentru uscare rapidă.
- ≀ : : Temperatură caldă cu flux de aer ușor, pentru protejarea părului umed împotriva uscării excesive.
- **0** : Dezactivat.

↳ Funcția de ionizare se activează automat când aparatul este pornit. Funcția oferă un plus de strălucire și reduce aspectul creț.

Sugestii de coafare
- Accesoriile cu perie funcționează cel mai bine atunci când părul este uscat în proporție de 80 %.
- Se recomandă utilizarea setării de **VITEZĂ REDUSĂ** atunci când se realizează coafuri cu peria cu peri retractabili.
- Pentru un rezultat mai definit, coafați șuvițe de păr mai mici.
- Pentru a evita încurcarea părului, faceți pauze scurte atunci când utilizați butoanele rotative, pentru a vă asigura că părul este rulat bine pe bară.
- După coafare, aplicați fixativ pe păr pentru fixarea coafurii în vederea unor rezultate de durată.

După utilizare:
1 Așază-l pe o suprafață termorezistentă până la răcire.
2 Curățați aparatul și accesoriile cu o cârpă umedă. Îndepărtați cu degetele firele de păr și praful de pe accesoriul cu perie, dar nu introduceți niciodată obiecte de metal în aparat pentru curățare.

4 Garanție și service

Dacă aveți nevoie de informații, de exemplu, despre înlocuirea unui accesoriu, sau dacă aveți o problemă, vizitați site-ul web Philips la www.philips.com/support sau contactați centrul de asistență pentru clienți Philips din țara dvs. Numărul de telefon se află în certificatul de garanție internațională. Dacă în țara ta nu există un centru de asistență pentru clienți, contactează distribuitorul Philips local.
Airstyler

Русский

Поздравляем с покупкой, и добро пожаловать в клуб Philips! Чтобы воспользоваться всеми преимуществами поддержки Philips, зарегистрируйте продукт на сайте www.philips.com/welcome.

1 Важная информация

Перед использованием прибора внимательно ознакомьтесь с инструкцией по эксплуатации и сохраните ее для дальнейшего использования в качестве справочного материала.
- ВНИМАНИЕ. Запрещается использовать прибор возле воды.
- Выньте вилку шнура питания прибора из розетки электросети после использования прибора в ванной комнате. Близость воды представляет риск, даже если прибор выключен.
- ВНИМАНИЕ. Не используйте прибор в ванной, душе, бассейне или других помещениях с повышенной влажностью.
- После завершения работы отключите прибор от розетки электросети.
- Прибор автоматически отключается при перегреве. Отключите прибор от сети и дайте ему остыть в течение нескольких минут. Перед повторным включением прибора убедитесь, что решетка не засорена пылью, волосами и т.п.
- В случае повреждения сетевого шнура его необходимо заменить. Чтобы обеспечить безопасную эксплуатацию прибора, заменяйте шнур только в авторизованном сервисном центре Philips или в сервисном центре с персоналом высокой квалификации.
- Дети старше 8 лет и лица с ограниченными возможностями сенсорной системы или ограниченными умственными или физическими способностями, а также лица с недостаточным опытом и знаниями могут пользоваться этим прибором под присмотром или после получения инструкций о безопасном использовании прибора и потенциальных опасностях. Не позволяйте детям играть с прибором. Дети могут осуществлять очистку и обслуживание прибора только под присмотром взрослых.
- Для обеспечения дополнительной защиты рекомендуется установить ограничитель остаточного тока (RCD), предназначенный для электропитания ванной комнаты. Номинальный остаточный рабочий ток не должен превышать 30 мА. Посоветуйтесь с электриком, выполняющим электромонтаж.
- Никогда не блокируйте вентиляционные решетки.
- Перед подключением прибора убедитесь, что указанное на нем напряжение соответствует напряжению местной электросети.
- Не используйте прибор для целей, отличных от описанных в данной инструкции по эксплуатации.
- Не используйте прибор для обработки искусственных волос.
- Прибор предназначен только для людей.
- Не оставляйте включенный в сеть прибор без присмотра.
- Запрещается пользоваться какими-либо аксессуарами или деталями других производителей, а также аксессуарами и деталями, не имеющими специальной рекомендации Philips. При использовании таких аксессуаров и деталей гарантийные обязательства теряют силу.
- Не обматывайте сетевой шнур вокруг прибора.
- Прежде чем убрать прибор на хранение, дайте ему остыть.
- Не допускайте контакта горячих поверхностей прибора с кожей.
- При использовании прибора на окрашенных волосах на поверхности щетки могут появиться пятна.
- Запрещается промывать прибор и щетки под струей воды.
- Не включайте функцию вращения, если не установлена одна из насадок.
- Во избежание поражения электрическим током не просовывайте металлические предметы через вентиляционную решетку прибора.
- Не тяните на себя шнур питания после использования. Держитесь только за вилку при отключении прибора от сети.
- Соблюдайте осторожность при использовании прибора, так как он может сильно нагреваться. Держите прибор только за рукоятку, так как остальные части очень горячие. Избегайте контакта с кожей.
- Не допускайте контакта сетевого шнура с горячими частями прибора.
- Запрещается покрывать неостывший прибор (например, полотенцем или одеждой).
- Запрещается брать прибор мокрыми руками.
- Для проверки или ремонта прибора следует обращаться только в авторизованный сервисный центр Philips. Ремонт, произведенный неквалифицированным лицом, может привести к особо опасным для пользователя ситуациям.
- Корпус прибора следует содержать в чистоте. Очищайте его от пыли, грязи и средств для укладки: муссов, спреев и гелей. Запрещается использовать прибор вместе со средствами для укладки.
- На корпус прибора нанесено покрытие. Со временем это покрытие может стираться. Это не влияет на работу прибора.
- При использовании прибора на окрашенных волосах на корпусе могут появиться пятна.

Уровень шума: Lc = 81 дБ(A)

Электромагнитные поля (ЭМП)

Этот прибор Philips соответствует всем применимым стандартам и нормам по воздействию электромагнитных полей.

Утилизация

- Этот символ означает, что продукт не может быть утилизирован вместе с бытовыми отходами (2012/19/EU).
- Выполняйте раздельную утилизацию электрических и электронных изделий в соответствии с правилами, принятыми в вашей стране. Правильная утилизация помогает предотвратить негативное воздействие на окружающую среду и здоровье человека.

2 Обзор

① Кнопка фиксатора щетки
② Переключатель скорости вращения **(I -НИЗКАЯ, II -ВЫСОКАЯ)**
③ Встроенный переключатель температуры и интенсивности воздушного потока
④ Кнопки выбора направления вращения
⑤ Корпус
⑥ Петелька для подвешивания
⑦ Регулятор втягивания щетины
⑧ Щетка с выдвигающейся щетиной
⑨ Щетка со смешанным типом щетины 50 мм
⑩ Щетка со смешанным типом щетины 38 мм **(только для модели BHA735)**
⑪ Щетка со смешанным типом щетины 30 мм **(только для модели BHA735)**
⑫ Защитная насадка для щетки со смешанным типом щетины

3 Использование фена-щетки

Чтобы привыкнуть к использованию прибора, рекомендуется первые 2–3 раза установить **низкую** скорость вращения (②).

Примечание
- Перед установкой или отсоединением насадок убедитесь, что они остыли.
- Для защиты волос прибор оснащен системой безопасности. Если давление волос на щетку превышает допустимый предел, скорость вращения снижается.

1 Выберите щетку-насадку, которая лучше всего подходит для ваших волос, и установите ее на стайлер.

Результат укладки	Насадка
Создание естественных локонов	Щетка с втягиваемой щетиной (⑧)
Подходит для придания объема, направления и общей формы при укладке длинных волос	Щетка со смешанным типом щетины 50 мм (⑨)
Создание естественных волны для волос любой длины	Щетка со смешанным типом щетины 38 мм (⑩) **(только для модели BHA735)**
Создание универсальной укладки	Щетка со смешанным типом щетины 30 мм (⑪) **(только для модели BHA735)**

2 Расчешите волосы и разделите их на небольшие пряди.
3 Чтобы включить прибор, выберите необходимую настройку (③):
- 𝒬 : щадящая температура и мощный воздушный поток для укладки.
- ≋ : высокая температура и мощный воздушный поток для быстрой сушки.
- ≀ : Средняя температура со слабым воздушным потоком — для защиты влажных волос от пересушивания.
- **0** : Выкл.

↳ Функция ионизации активируется автоматически после включения прибора. Данная функция усиливает блеск и предотвращает спутывание волос.

Советы по укладке
- Для получения наилучших результатов при использовании щеток-насадок волосы должны быть высушены на 80 %.
- Рекомендуется использовать **НИЗКУЮ СКОРОСТЬ** при укладке с помощью щетки со втягивающейся щетиной.
- Отделяйте небольшие пряди волос для более четкой формы укладки.
- Чтобы волосы не спутывались, попробуйте приостанавливать вращение насадки с помощью кнопки вращения для более аккуратного накручивания волос на насадку.
- Для более стойкой укладки зафиксируйте прическу с помощью лака для волос.

После завершения пользования прибором:
1 Положите прибор на термостойкую поверхность для остывания.
2 Очищайте прибор и насадки влажной тканью. Удаляйте волосы и пыль с насадки пальцами, но при очистке никогда не вставляйте металлические предметы в прибор.

4 Гарантия и обслуживание

При возникновении проблемы или при необходимости получения информации, например, о замене насадки, посетите веб-сайт Philips www.philips.com/support или обратитесь в центр поддержки потребителей Philips в вашей стране. Номер телефона указан в гарантийном талоне. Если в вашей стране нет центра поддержки потребителей Philips, обратитесь по месту приобретения изделия.
Фен-щетка
Для бытовых нужд
Изготовитель: "Филипс Консьюмер Лайфстайл Б.В.", Туссендиепен 4, 9206 АД, Драхтен, Нидерланды
Сделано в Китае
Импортер на территорию России и Таможенного союза: ООО «ФИЛИПС», Российская Федерация, 123022, г. Москва, ул. Сергея Макеева, д. 13, номер телефона +7 495 961-1111

BHA710, BHA735
220-240 В; 50-60 Гц; 1000 Вт
Прибор класса II

Условия хранения, эксплуатации		
Температура		Относительная влажность
Условия эксплуатации	Условия хранения	
+10 °C ÷ +30 °C	-25 °C ÷ +60 °C	35 % ÷ 99 %

Slovensky

Blahoželáme vám ku kúpe a vítame vás medzi zákazníkmi spoločnosti Philips. Ak chcete naplno využívať podporu ponúkanú spoločnosťou Philips, zaregistrujte svoj produkt na stránke www.philips.com/welcome.

1 Dôležité

Pred použitím zariadenia si pozorne prečítajte tento návod na používanie a ponechajte si ho pre prípad potreby v budúcnosti.
- VAROVANIE: Nepoužívajte zariadenie v blízkosti vody.
- Ak zariadenie používate v kúpeľni, hneď po použití ho odpojte zo siete, pretože voda v jeho blízkosti predstavuje nebezpečenstvo, aj keď je zariadenie vypnuté.
- VAROVANIE: Toto zariadenie nepoužívajte v blízkosti vane, sprchy, umývadla ani inej nádoby obsahujúcej vodu.
- Po použití vždy odpojte zariadenie zo siete.
- Ak sa zariadenie prehreje, automaticky sa vypne. Odpojte zariadenie zo siete a nechajte ho niekoľko minút vychladnúť. Pred opätovným zapnutím zariadenia skontrolujte, či nie sú mriežky upchaté chuchvalcami prachu, vlasmi a pod.
- V prípade poškodenia elektrického kábla je potrebné si ho dať vymeniť v spoločnosti Philips, servisnom stredisku spoločnosti Philips alebo u podobne kvalifikovaných osôb, aby sa predišlo možným rizikám.
- Toto zariadenie môžu používať deti od 8 rokov a osoby, ktoré majú obmedzené telesné, zmyslové alebo mentálne schopnosti alebo nemajú dostatok skúseností a znalostí, pokiaľ sú pod dozorom alebo im bolo vysvetlené bezpečné používanie tohto zariadenia a za predpokladu, že rozumejú príslušným rizikám. Deti sa nesmú hrať s týmto zariadením. Deti bez dozoru nesmú čistiť ani vykonávať údržbu tohto zariadenia.
- Ak chcete zabezpečiť zvýšenú ochranu, odporúčame vám namontovať do elektrického obvodu, ktorý privádza elektrickú energiu do kúpeľne, zariadenie zvyškového prúdu (RCD). Toto zariadenie RCD nesmie mať nominálny zostatkový prevádzkový prúd vyšší ako 30 mA. Požiadajte o radu inštalatéra.
- Nikdy neblokujte mriežku na vstup vzduchu.
- Pred pripojením zariadenia sa presvedčte, či napätie udávané na zariadení zodpovedá napätiu v miestnej elektrickej sieti.
- Zariadenie nepoužívajte na iné účely, ako tie, ktoré sú opísané v tomto návode na použitie.
- Zariadenie nepoužívajte na úpravu umelých vlasov.
- Zariadenie používajte len na úpravu ľudských vlasov.
- Keď je zariadenia pripojené k elektrickej sieti, nikdy ho nenechávajte bez dozoru.
- Nikdy nepoužívajte príslušenstvo ani súčiastky od iných výrobcov ani príslušenstvo, ktoré spoločnosť Philips výslovne neodporučila. Ak takéto príslušenstvo alebo súčiastky použijete, záruka stráca platnosť.
- Sieťový kábel nenavíjajte okolo zariadenia.
- Predtým, ako zariadenie odložíte, nechajte ho vychladnúť.
- Zabráňte kontaktu horúcich plôch zariadenia s pokožkou.
- Ak sa zariadenie používa na úpravu farbených vlasov, povrch tela kefy sa môže znečistiť.
- Zariadenie ani kefy neoplachujte pod tečúcou vodou.
- Nezapínajte otáčanie kefy bez pripojeného nadstavca.
- Do mriežok na vstup a výstup vzduchu nezasúvajte kovové objekty. Predídete tak zásahu elektrickým prúdom.
- Po použití neťahajte za napájací kábel. Zariadenie vždy odpojte od siete uchopením a potiahnutím za zástrčku.
- Pri používaní zariadenia buďte mimoriadne opatrní, pretože môže byť veľmi horúce. Zariadenie držte len za rukoväť, pretože ostatné časti sú horúce. Zabráňte kontaktu s pokožkou.
- Dávajte pozor, aby sa sieťový kábel nedotýkal horúcich častí zariadenia.
- Zapnuté zariadenie nikdy ničím neprikrývajte (napr. uterákom alebo oblečením).
- Zariadenie nepoužívajte, ak máte mokré ruky.
- Zariadenie vždy vráťte do servisného strediska autorizovaného spoločnosťou Philips, kde ho skontrolujú, prípadne opravia. Oprava nekvalifikovanou osobou môže pre používateľa predstavovať veľké nebezpečenstvo.
- Valec udržiavajte čistý, chráňte ho pred prachom a znečistením prípravkami na tvarovanie účesu, ako napríklad penovým tužidlom, lakom alebo gélom. Zariadenie nikdy nepoužívajte v kombinácii s prostriedkami na úpravu účesov.
- Na valci sa nachádza povrchová vrstva. Povrchovú vrstva sa môže časom postupne opotrebovať. Toto však nemá vplyv na činnosť ani výkon zariadenia.
- Ak sa zariadenie používa na úpravu farbených vlasov, valec kulmy sa môže znečistiť.

Úroveň hlučnosti: Lc = 81 dB(A)

Elektromagnetické polia (EMF)

Tento spotrebič značky Philips vyhovuje všetkým príslušným normám a smerniciam týkajúcim sa vystavenia elektromagnetickým poliam.

Recyklácia

– Tento symbol znamená, že tento výrobok sa nesmie likvidovať s bežným komunálnym odpadom (smernica 2012/19/EÚ).
– Postupujte podľa predpisov pre separovaný zber elektrických a elektronických výrobkov platných vo vašej krajine. Správna likvidácia pomáha zabrániť negatívnym dopadom na životné prostredie a zdravie človeka.

2 Prehľad

① Tlačidlo na uvoľnenie kefového nadstavca
② Prepínač rýchlosti otáčania **(I – NÍZKA, II – VYSOKÁ)**
③ Vstavaný prepínač teploty a prúdu vzduchu
④ Tlačidlá smeru otáčania
⑤ Rukoväť
⑥ Očko na zavesenie
⑦ Tlačidlo na zatiahnutie vlákien
⑧ Kefa s vysúvateľnými vláknami
⑨ 50 mm kefa so zmiešanými vláknami
⑩ 38 mm kefa so zmiešanými vláknami **(len pre model BHA735)**
⑪ 30 mm kefa so zmiešanými vláknami **(len pre model BHA735)**
⑫ Ochranný kryt na kefu so zmiešanými vláknami

3 Používanie teplovzdušnej kulmy

Odporúčame vám 2- alebo 3-krát si zariadenie vyskúšať s nízkou rýchlosťou otáčania **Low** (②), aby ste si osvojili spôsob fungovania otáčania.

Poznámka
- Pred pripájaním alebo odpájaním nadstavcov vždy nechajte zariadenie a nadstavce vychladnúť.
- Aby sa predišlo nadmernému vytrhávaniu vlasov, zariadenie je vybavené bezpečnostnou funkciou. Ak tlak vlasov na kefu presiahne určitú hranicu, rýchlosť otáčania sa zníži.

1 Vyberte si kefový nadstavec, ktorý sa najlepšie hodí pre vami požadované účesy, a nasaďte ho na kulmu.

Výsledok tvarovania účesu	Nadstavec
Vytvorenie voľných kučier	Kefa s vysúvateľnými vláknami (⑧)
Vhodná na zväčšenie objemu, tvaru a pružnosti pre dlhšie vlasy	50 mm kefa so zmiešanými vláknami (⑨)
Vytváranie prirodzených vĺn pre všetky dĺžky vlasov	38 mm kefa so zmiešanými vláknami (⑩) **(len pre model BHA735)**
Vytváranie univerzálneho štýlu	30 mm kefa so zmiešanými vláknami (⑪) **(len pre model BHA735)**

2 Rozčešte si vlasy a rozdeľte ich do menších prameňov.
3 Výberom požadovaného nastavenia zapnite zariadenie (③):
- 𝒬 : Teplota Šetrná+ s veľmi silným prúdom vzduchu na spevnenie účesu.
- ≋ : Vysoká teplota so silným prúdom vzduchu na rýchle usušenie.
- ≀ : Mierna teplota s jemným prúdom vzduchu na ochranu vlhkých vlasov pred nadmerným vysušením.
- **0** : Vypnuté.

↳ Funkcia vytvárania iónov sa automaticky aktivuje po zapnutí zariadenia. Funkcia dodáva vlasom vyšší lesk a znižuje ich pochlpenie.

Tipy na tvarovanie účesu
- Kefové nadstavce fungujú lepšie, ak sú vlasy suché na 80 %.
- Pri tvarovaní účesu pomocou kefy s vysúvateľnými štetinami sa odporúča používať nastavenie **LOW SPEED** (Nízka rýchlosť).
- Pre výraznejší výsledok používajte pri tvarovaní menšie pramene vlasov.
- Aby ste predišli zamotaniu vlasov, skúste pri používaní tlačidla otáčania robiť krátke prestávky, aby ste tým dosiahli rovnomerné natočenie vlasov na valec.
- Po dokončení tvarovania účesu aplikujte lak na vlasy, aby vám vytvarovaný účes vydržal čo najdlhšie.

Po použití:
1 Umiestnite ju na teplovzdorný podklad a počkajte, kým vychladne.
2 Zariadenie a nadstavce očistite navlhčenou tkaninou. Prstami odstráňte z kefového nadstavca vlasy a nečistoty, ale nikdy pri čistení nevkladajte do zariadenia kovové predmety.

4 Záruka a servis

Ak potrebujete informácie, napríklad o výmene nadstavca, alebo máte akýkoľvek problém, pozrite si webové stránky spoločnosti Philips na adrese www.philips.com/support alebo kontaktujte Stredisko starostlivosti o zákazníkov spoločnosti Philips vo svojej krajine. Telefónne číslo nájdete v celosvetovo platnom záručnom liste. Ak sa vo vašej krajine toto stredisko nenachádza, obráťte sa na miestneho predajcu výrobkov Philips.

Slovenščina

Čestitamo vam za nakup in dobrodošli pri Philipsu! Če želite popolnoma izkoristiti podporo, ki jo ponuja Philips, izdelek registrirajte na spletnem mestu www.philips.com/welcome.

1 Pomembno

Pred uporabo aparata natančno preberite ta uporabniški priročnik in ga shranite za poznejšo uporabo.
- OPOZORILO: Aparata ne uporabljajte v bližini vode.
- Ko aparat uporabljate v kopalnici, ga po uporabi vedno izključite iz omrežja, ker neposredna bližina vode predstavlja nevarnost, četudi je aparat izklopljen.
- OPOZORILO: Aparata ne uporabljajte v bližini kadi, tušev, umivalnikov ali drugih posod z vodo.
- Po uporabi aparat vedno izklopite iz omrežne vtičnice.
- Če se aparat pregreje, se samodejno izklopi. Izključite aparat iz električnega omrežja in pustite, da se ohladi. Pred ponovnim vklopom aparata preverite, da zračne mreže niso zamašene s puhom, lasmi itd.
- Poškodovani omrežni kabel sme zamenjati le podjetje Philips, Philipsov pooblaščeni servis ali ustrezno usposobljene osebe.
- Ta aparat lahko uporabljajo otroci od 8. leta starosti naprej in osebe z zmanjšanimi fizičnimi ali psihičnimi sposobnostmi ali s pomanjkljivimi izkušnjami in znanjem, če so prejele navodila glede varne uporabe aparata ali jih pri uporabi nadzoruje odgovorna oseba, ki jih opozori na morebitne nevarnosti. Otroci naj se ne igrajo z aparatom. Otroci aparata ne smejo čistiti in vzdrževati brez nadzora.
- Za dodatno zaščito vam svetujemo vgradnjo varnostnega tokovnega stikala (FID) v električni tokokrog kopalnice. Izklopni tok varnostnega tokovnega stikala ne sme presegati 30 mA. Za nasvet se obrnite na električarja.
- Ne blokirajte zračnih mrež.
- Preden aparat priključite, preverite, ali na aparatu označena napetost ustreza napetosti lokalnega električnega omrežja.
- Aparat uporabljajte izključno v namene, ki so opisani v tem priročniku.
- Aparata ne uporabljajte na umetnih laseh.
- Aparat uporabljajte samo na ljudeh.
- Ko je aparat priključen na napajanje, ga ne puščajte brez nadzora.
- Ne uporabljajte dodatne opreme ali delov drugih proizvajalcev, ki jih Philips izrecno ne priporoča. Uporaba takšne dodatne opreme ali delov razveljavi garancijo.
- Omrežnega kabla ne navijajte okoli aparata.
- Preden aparat shranite, počakajte, da se ohladi.
- Pazite, da vroče površine aparata ne pridejo v stik s kožo.
- Če uporabljate aparat na pobarvanih laseh, se lahko površina krtač umaže.
- Aparata/krtač ne spirajte pod tekočo vodo.
- Ne vklopite stikala za vrtenje krtač, če na aparat ni nameščen noben nastavek.
- V zračno mrežo ne vstavljajte kovinskih predmetov, da ne povzročite električnega šoka.
- Po uporabi ne vlecite za napajalni kabel. Aparat iz električnega omrežja vedno izključite tako, da primete vtič.
- Pri uporabi aparata bodite zelo pozorni, ker je lahko izjemno vroč. Primite samo ročaj, ker so drugi deli vroči, in se izogibajte stiku s kožo.
- Preprečite stik omrežnega kabla z vročimi deli aparata.
- Vročega aparata ne pokrivajte (npr. z brisačo ali obleko).
- Aparata ne uporabljajte z mokrimi rokami.
- Za pregled ali popravilo aparata se obrnite na Philipsov pooblaščeni servis. Popravilo s strani neusposobljenih oseb je lahko za uporabnika izredno nevarno.
- Cevka mora biti čista in brez prahu, umazanije in sredstev za oblikovanje, kot so pena, razpršilo in gel. Aparata ne uporabljajte v kombinaciji s sredstvi za oblikovanje.
- Cevka ima prevleko. Prevleka se sčasoma lahko obrabi. Vendar to ne vpliva na delovanje aparata.
- Če aparat uporabljate na barvanih laseh, se cevka lahko umaže.

Raven hrupa: Lc = 81 dB (A)

Elektromagnetna polja (EMF)

Ta Philipsov aparat ustreza vsem veljavnim standardom in predpisom glede izpostavljenosti elektromagnetnim poljem.

Recikliranje

- Ta simbol pomeni, da izdelka ne smete zavreči skupaj z običajnimi gospodinjskimi odpadki (2012/19/EU).
- Upoštevajte državne predpise za ločeno zbiranje električnih in elektronskih izdelkov. S pravilnim odlaganjem pripomorete k preprečevanju negativnih vplivov na okolje in zdravje ljudi.

2 Pregled

① Gumb za sprostitev krtače
② Stikalo za hitrost vrtenja **(I – NIZKA, II – VISOKA)**
③ Vgrajeno stikalo za temperaturo in zračni tok
④ Gumba za smer vrtenja
⑤ Ročaj
⑥ Obešalna zanka
⑦ Gumb za umik ščetin
⑧ Krtača s pogrezljivimi ščetinami
⑨ 50 mm krtača iz različnih ščetin
⑩ 38 mm krtača iz različnih ščetin **(samo za BHA735)**
⑪ 30 mm krtača iz različnih ščetin **(samo za BHA735)**
⑫ Zaščitni pokrovček za krtačo iz različnih ščetin

3 Uporaba oblikovalnika pričesk

Priporočamo, da aparat najprej nekajkrat uporabljate pri **nizki** hitrosti vrtenja (②), da ugotovite, kako vrtenje učinkuje.

Opomba
- Preden namestite ali odstranite nastavke, počakajte, da se aparat in nastavki ohladijo.
- Aparat je opremljen z varnostno funkcijo, ki preprečuje močno puljenje las. Če sila las na krtačo preseže določeno mejo, se vrtenje upočasni.

1 Izberite krtačo, ki je najprimernejša za želeno pričesko, in jo nataknite na oblikovalnik.

Oblikovana pričeska	Nastavek
Ustvarite spuščene kodre	Krtača s pogrezljivimi ščetinami (⑧)
Primerno za dodajanje volumna, oblike in izboljšanje gibanja pri daljših laseh	50 mm krtača iz različnih ščetin (⑨)
Ustvari naravne kodre pri vseh dolžinah las	38 mm krtača iz različnih ščetin (⑩) **(samo za BHA735)**
Ustvarite raznolik slog	30 mm krtača iz različnih ščetin (⑪) **(samo za BHA735)**

2 Počešite lase se in jih razdelite na manjše pramene.
3 Izberite želeno nastavitev za vklop aparata (③):
- 𝒬 : Negovalna+ temperatura z močnim pretokom zraka za utrditev pričeske.
- ≋ : Visoka temperatura z močnim pretokom zraka za hitro sušenje.
- ≀ : Zmerna temperatura z nežnim pretokom zraka za zaščito vlažnih las pred izsušitvijo.
- **0** : Izklop.

↳ Funkcija ionizatorja se ob vklopu aparata aktivira samodejno. Funkcija lasem dodaja blesk in zmanjšuje nakodranost.

Namigi za oblikovanje
- Krtače so najučinkovitejše, ko so lasje 80 % suhi.
- Priporočamo, da uporabljate **NIZKO HITROST**, ko pričesko oblikujete s krtačo s pogrezljivimi ščetinami.
- Za izrazitejšo pričesko oblikujte manjše pramene las.
- Da preprečite prepletanje las, gumbe za vrtenje uporabljajte s krajšimi premori, da bodo lasje pravilno naviti na cevko.
- Po oblikovanju na lase nanesite razpršilo za lase, da pričesko utrdite.

Po uporabi:
1 Položite ga na površino, ki je odporna na vročino, da se ohladi.
2 Aparat in nastavke očistite z vlažno krpo. Iz krtač s prsti odstranite lase in prah, vendar aparata ne poskušajte očistiti tako, da bi vanj vstavili kovinske predmete.

4 Garancija in servis

Če na primer želite informacije o zamenjavi nastavka ali če imate težave, obiščite Philipsovo spletno mesto www.philips.com/support ali pa se obrnite na Philipsov center za pomoč uporabnikom v svoji državi. Telefonska številka je navedena na mednarodnem garancijskem listu. Če v vaši državi takšnega centra ni, se obrnite na lokalnega Philipsovega prodajalca.

Srpski

Čestitamo na kupovini i dobro došli u Philips! Da biste na najbolji način iskoristili podršku koju nudi kompanija Philips, registrujte proizvod na stranici www.philips.com/welcome.

1 Važno

Pre upotrebe aparata pažljivo pročitajte ovo uputstvo i sačuvajte ga za buduću upotrebu.
- UPOZORENJE: Ovaj aparat nemojte da koristite u blizini vode.
- Kada koristite aparat u kupatilu, isključite ga iz struje nakon upotrebe jer blizina vode predstavlja rizik, čak i kad je aparat isključen.
- UPOZORENJE: Nemojte da koristite ovaj aparat u blizini kade, tuš kabine, umivaonika ili drugih posuda sa vodom.
- Aparat posle upotrebe uvek isključite iz napajanja.
- Ako se aparat pregreje, automatski će se isključiti. Isključite aparat iz struje i ostavite ga da se hladi nekoliko minuta. Pre nego što ponovo uključite aparat proverite da rešetka nije blokirana prašinom, kosom itd.
- Ako je glavni kabl oštećen, on uvek mora biti zamenjen od strane kompanije Philips, ovlašćenog Philips servisa ili na sličan način kvalifikovanih osoba, kako bi se izbegao rizik.
- Ovaj aparat mogu da koriste deca starija od 8 godina i osobe sa smanjenim fizičkim, senzornim ili mentalnim sposobnostima, ili nedostatkom iskustva i znanja, pod uslovom da su pod nadzorom ili da su dobile uputstva za bezbednu upotrebu aparata i da razumeju moguće opasnosti. Deca ne bi trebalo da se igraju aparatom. Deca ne bi trebalo da čiste aparat niti da ga održavaju bez nadzora.
- U cilju dodatne zaštite preporučujemo vam ugradnju automatskog osigurača na strujno kolo kupatila. Ovaj osigurač ne sme da ima radnu struju višu od 30 mA. Za savet se obratite stručnom licu.
- Nikada nemojte da blokirate rešetke za propuštanje vazduha.
- Pre nego što povežete aparat uverite se da oznaka voltaže na aparatu odgovara voltaži u lokalnoj mreži.
- Aparat koristite isključivo u svrhu opisanu u ovim uputstvima.
- Nemojte da koristite aparat na veštačkoj kosi.
- Aparat koristite isključivo na ljudskoj kosi.
- Kada je aparat povezan na napajanje, nikada ga nemojte ostavljati bez nadzora.
- Nikada nemojte da koristite dodatke niti delove drugih proizvođača koje kompanija Philips nije izričito preporučila. U slučaju upotrebe takvih dodataka ili delova, garancija prestaje da važi.
- Nemojte da namotavate kabl za napajanje oko aparata.
- Pre odlaganja sačekajte da se aparat ohladi.
- Pazite da vrele površine aparata ne dođu u kontakt sa kožom.
- Ako aparat koristite na ofarbanoj kosi, površina tela četke se može obojiti.
- Nemojte da ispirate aparat/četke pod mlazom vode.
- Nemojte aktivirati prekidač za rotaciju četke ako na aparat nije postavljen nijedan dodatak.
- Da biste izbegli strujni udar, nemojte da stavljate metalne predmete u rešetku za propuštanje vazduha.
- Nakon korišćenja nemojte vući kabl za napajanje. Prilikom isključivanja aparata iz električne mreže uvek vucite utikač.
- Budite veoma pažljivi prilikom upotrebe aparata jer može biti veoma vruć. Aparat držite samo za dršku jer su drugi delovi vrući te izbegavajte kontakt sa kožom.
- Izbegavajte dodir kabla za napajanje sa vrelim delovima aparata.
- Nikada nemojte pokrivati aparat (npr. peškirom ili odećom) kada je vruć.
- Nemojte da rukujete aparatom dok su vam ruke mokre.
- U slučaju provere ili popravke aparat uvek vratite u ovlašćeni Philips servisni centar. Popravka od strane nekvalifikovanih osoba može da izazove izuzetno opasne situacije po korisnika.
- Pazite da cev uvek bude čista i bez tragova prašine i proizvoda za oblikovanje kose, poput pene, spreja ili gela. Nikada nemojte da koristite aparat u kombinaciji sa proizvodima za oblikovanje kose.
- Cev ima premaz. Taj premaz se tokom vremena može polako istrošiti. Međutim, to ne utiče na performanse aparata.
- Ako aparat koristite na ofarbanoj kosi, cev može da se oboji.

Nivo buke: Lc= 81 dB(A)

Elektromagnetna polja (EMF)

Ovaj Philips aparat usklađen je sa svim primenljivim standardima i propisima u vezi sa elektromagnetnim poljima.

Recikliranje

- Ovaj simbol označava da se ovaj proizvod ne sme odlagati zajedno sa običnim kućnim otpadom (2012/19/EU).
- Pratite propise svoje zemlje za zasebno prikupljanje otpadnih električnih i elektronskih proizvoda. Pravilno odlaganje doprinosi sprečavanju negativnih posledica po životnu sredinu i zdravlje ljudi.

2 Pregled

① Dugme za oslobađanje četke
② Prekidač za brzinu rotacije **(I -LOW, II -HIGH)**
③ Integrisani prekidač za temperaturu i protok vazduha
④ Dugmad za smer rotacije
⑤ Drška
⑥ Petlja za kačenje
⑦ Dugme za uvlačenje vlakana
⑧ Četka sa vlaknima koja mogu da se uvuku
⑨ Četka sa kombinovanim vlaknima od 50 mm
⑩ Četka od 38 mm sa kombinovanim vlaknima **(samo za BHA735)**
⑪ Četka od 30 mm sa kombinovanim vlaknima **(samo za BHA735)**
⑫ Zaštitni poklopac za četku sa kombinovanim vlaknima

3 Upotreba aparata za oblikovanje i sušenje kose

Preporučujemo vam da steknete praksu u korišćenju aparata tako što ćete koristiti **malu** brzinu rotacije (②) 2 do 3 puta da biste se navikli na način funkcionisanja rotacije.

Napomena
- Pre postavljanja ili skidanja dodataka obavezno ostavite aparat i dodatke da se ohlade.
- Aparat je opremljen bezbednosnim sistemom kako bi se sprečilo prekomerno čupanje dlaka. Ako pritisak kose na četku prevazilazi određeno ograničenje, rotacija će se usporiti.

1 Odaberite četku koja najbolje odgovara željenoj frizuri i postavite je na aparat.

Rezultat oblikovanja	Dodatak
Pravljenje opuštenih kovrdža	Četka sa vlaknima koja mogu da se uvuku (⑧)
Pogodna je za povećavanje volumena, punoće i pokretljivosti kod duže kose	Četka sa kombinovanim vlaknima od 50 mm (⑨)
Pravljenje prirodnih talasa sa svim dužinama kose	Četka od 38 mm sa kombinovanim vlaknima (⑩) **(samo za BHA735)**
Pravljenje različitih stilova	Četka od 30 mm sa kombinovanim vlaknima (⑪) **(samo za BHA735)**

2 Očešljajte kosu i podelite je na male pramenove.
3 Izaberite željenu postavku da biste uključili aparat (③):
- 𝒬 : Nežna+ temperatura sa snažnim protokom vazduha za oblikovanje po želji.
- ≋ : Visoka temperatura sa snažnim protokom vazduha za brzo sušenje.
- ≀ : Blaga temperatura sa laganim protokom vazduha za zaštitu vlažne kose od isušivanja.
- **0** : Isključeno.

↳ Funkcija jonizacije automatski se aktivira prilikom uključivanja aparata. Ova funkcija omogućava dodatni sjaj i smanjuje statički elektricitet.

Saveti za oblikovanje frizure
- Četka daje najbolje rezultate kada je kosa 80% suva.
- Preporučujemo korišćenje postavke **MALE BRZINE** prilikom oblikovanja sa četkom sa vlaknima koja mogu da se uvuku.
- Uzimajte manje pramenove da biste dobili bolje definisan rezultat.
- Da biste izbegli uplitanje kose, pokušajte sa kratkim pauzama prilikom upotrebe dugmadi za rotaciju kako biste bili sigurni da je kosa pravilno obmotana oko cevi.
- Nakon oblikovanja nanesite sprej za kosu da biste učvrstili frizuru za dugotrajne rezultate.

Nakon upotrebe:
1 Postavite ga na površinu koja je otporna na toplotu dok se ne ohladi.
2 Aparat i dodatke čistite vlažnom krpom. Prstima uklonite dlake i prašinu sa četke, ali nikada nemojte da postavljate metalne predmete u aparat radi čišćenja.

4 Garancija i servis

Ako su vam potrebne informacije (npr. u vezi sa zamenom dodatka) ili ako imate problem, posetite veb-sajt kompanije Philips na adresi www.philips.com/support ili se obratite centru za korisničku podršku kompanije Philips u svojoj zemlji. Broj telefona ćete pronaći na međunarodnom garantnom listu. Ako u vašoj zemlji ne postoji centar za korisničku podršku, obratite se lokalnom distributeru Philips proizvoda.
Aparat za oblikovanje i sušenje kose
Philips Consumer Lifestyle B.V. Tussendiepen 4 9206 AD Drachten

Українська

Вітаємо вас із покупкою та ласкаво просимо до клубу Philips! Щоб у повній мірі скористатися підтримкою, яку пропонує компанія Philips, зареєструйте свій виріб на веб-сайті www.philips.com/welcome.

1 Важлива інформація

Перед тим як використовувати пристрій, уважно прочитайте цей посібник користувача і зберігайте його для майбутньої довідки.
- ПОПЕРЕДЖЕННЯ. Не використовуйте цей пристрій біля води.
- У разі використання пристрою у ванній кімнаті витягуйте шнур із розетки після використання, оскільки перебування пристрою біля води становить ризик, навіть якщо пристрій вимкнено.
- ПОПЕРЕДЖЕННЯ. Не використовуйте цей пристрій біля ванн, душів, басейнів або інших ємностей із водою.
- Після використання завжди від'єднуйте пристрій від мережі.
- Якщо пристрій перегріється, він вимкнеться автоматично. Від'єднайте пристрій від мережі і дайте йому охолонути кілька хвилин. Перед тим, як знову увімкнути пристрій, перевірте, чи решітка не заблоковано пухом, волоссям тощо.
- Якщо шнур живлення пошкоджено, для уникнення небезпеки його необхідно замінити, звернувшись до сервісного центру, уповноваженого Philips, або фахівців із належною кваліфікацією.
- Цим пристроєм можуть користуватися діти віком від 8 років або більше чи особи із послабленими фізичними відчуттями або розумовими здібностями, чи без належного досвіду та знань, за умови, що користування відбувається під наглядом, їм було проведено інструктаж щодо безпечного користування пристроєм та їх було повідомлено про можливі ризики. Не дозволяйте дітям бавитися пристроєм. Не дозволяйте дітям виконувати чищення та догляд без нагляду дорослих.
- Для додаткового захисту рекомендується використовувати пристрій залишкового струму (RCD) в електромережі ванної кімнати. Номінальний залишковий струм пристрою залишкового струму (RCD) не повинен перевищувати 30 мА. Рекомендації щодо використання цього виробу можна одержати в спеціаліста.
- Не блокуйте решітку для повітря.
- Перш ніж під'єднувати пристрій до електромережі, перевірте, чи збігається напруга, вказана на ньому, із напругою у мережі.
- Не використовуйте пристрій для інших цілей, не описаних у цьому посібнику.
- Не використовуйте пристрій на штучному волоссі.
- Використовуйте пристрій лише для людського волосся.
- Ніколи не залишайте під'єднаний пристрій без нагляду.
- Не використовуйте аксесуари чи деталі інших виробників, за винятком тих, які рекомендує компанія Philips. Використання таких аксесуарів чи деталей призведе до втрати гарантії.
- Не накручуйте шнур живлення на пристрій.
- Перш ніж відкласти пристрій для зберігання, дайте йому охолонути.
- Запобігайте контакту гарячих поверхонь пристрою зі шкірою.
- Якщо пристрій використовується для моделювання фарбованого волосся, на щітці можуть з'явитися плями.
- Не мийте пристрій/щітки під краном.
- Не вмикайте перемикач обертання щітки, не під'єднавши насадки.
- Не вставляйте металеві предмети в решітку для повітря, це може призвести до ураження електричним струмом.
- Не тягніть за кабель живлення після використання. Завжди від'єднуйте пристрій від мережі, тримаючи за штекер.
- Будьте дуже уважними під час використання пристрою, оскільки він може сильно нагрітися. Тримайте пристрій лише за ручку та уникайте контакту зі шкірою, оскільки інші частини є гарячі.
- Запобігайте контакту шнура живлення із гарячими частинами пристрою.
- Ніколи нічим не обгортайте пристрій (наприклад, рушником чи одягом), коли він гарячий.
- Не користуйтеся пристроєм, якщо у Вас мокрі руки.
- Перевірку та ремонт пристрою слід проводити виключно у сервісному центрі, уповноваженому Philips. Ремонт, виконаний особами без спеціальної кваліфікації, може спричинити дуже небезпечну ситуацію для користувача.
- Слідкуйте, щоб циліндр був чистим від пилу та засобів моделювання зачіски: пінки, лаку та гелю для волосся. Ніколи не користуйтеся пристроєм у поєднанні з засобами моделювання.
- Циліндр має покриття. Із часом це покриття може зноситися. Однак, це не впливає на роботу пристрою.
- Якщо пристрій використовується для вкладання фарбованого волосся, на циліндрі можуть з'явитися плями.

Рівень шуму: Lc = 81 дБ (A)

Електромагнітні поля (ЕМП)

Цей пристрій Philips відповідає усім чинним стандартам та правовим нормам, що стосуються впливу електромагнітних полів.

Переробка

– Цей символ означає, що виріб не підлягає утилізації зі звичайними побутовими відходами (згідно з директивою ЄС 2012/19/EU).
– Дотримуйтесь правил розділеного збору електричних та електронних пристроїв у вашій країні. Належна утилізація допоможе запобігти негативному впливу на навколишнє середовище та здоров'я людей.

2 Загальний огляд

① Кнопка розблокування щітки
② Перемикач швидкості обертання **(I – НИЗЬКА, II – ВИСОКА)**
③ Вбудований перемикач температури і струменя повітря
④ Кнопки напрямку обертання
⑤ Ручка
⑥ Петля для підвішування
⑦ Кнопка втягування щетини
⑧ Щітка з висувною щетиною
⑨ 50-мм щітка зі змішаною щетиною
⑩ 38-мм щітка зі змішаною щетиною **(лише для BHA735)**
⑪ 30-мм щітка зі змішаною щетиною **(лише для BHA735)**
⑫ Захисний ковпачок для щітки зі змішаною щетиною

3 Використання фена-щітки

Рекомендується навчитися користуватися пристроєм за **низької** швидкості обертання (②) 2–3 рази, щоб звикнути до обертання.

Примітка
- Перш ніж під'єднувати чи від'єднувати насадки, завжди слідкуйте, щоб пристрій і насадки були холодними.
- Для запобігання надмірній втраті волосся пристрій обладнано функцією безпеки. Якщо тиск волосся на щітку перевищує певне обмеження, швидкість обертання зменшується.

1 Виберіть щітку-насадку, яка найкраще підходить для потрібної зачіски, і встановіть її на пристрій.

Результат вкладання волосся	Насадка
Створення вільних завитків	Щітка з висувною щетиною (⑧)
Підходить для надання об'єму, форми та руху довшому волоссю	50-мм щітка зі змішаною щетиною (⑨)
Створює природні хвилі для будь-якої довжини волосся	38-мм щітка зі змішаною щетиною (⑩) **(лише для BHA735)**
Створення різноманітних зачісок	30-мм щітка зі змішаною щетиною (⑪) **(лише для BHA735)**

2 Розчешіть волосся і розділіть його на малі пасма.
3 Увімкніть пристрій, вибравши потрібне налаштування (③):
- 𝒬 : Помірна температура з потужним струменем повітря для створення зачіски.
- ≋ : Висока температура з потужним струменем повітря для швидкого висушування.
- ≀ : Теплий слабкий струмінь повітря для запобігання пересушуванню вологого волосся.
- **0** : Вимк.

↳ Функція іонізації вмикається автоматично після увімкнення пристрою. Ця функція надає волоссю додаткового блиску і зменшує скуйовдження.

Поради щодо вкладання волосся
- Щітки-насадки працюють найкраще, коли волосся сухе на 80%.
- У разі вкладання волосся за допомогою щітки з висувною щетиною рекомендується використовувати налаштування **НИЗЬКОЇ ШВИДКОСТІ**.
- Для отримання чіткішого результату беріть менше пасмо волосся.
- Для запобігання заплутуванню волосся гарно накручуйте його на циліндр без коротких зупинок, коли використовуєте кнопки налаштування напрямку обертання.
- Для фіксації зачіски надовго після вкладання нанесіть на волосся лак.

Після використання:
1 Поставте пристрій на жаростійку поверхню і дайте йому охолонути.
2 Чистіть пристрій і насадки вологою ганчіркою. Чистіть щітку-насадку від волосся і бруду пальцями. У жодному разі не вставляйте в пристрій металевих предметів, щоб його почистити.

4 Гарантія та обслуговування

Якщо вам необхідна інформація (наприклад, як замінити насадку) або у вас виникла проблема, відвідайте веб-сторінку компанії Philips www.philips.com/support або зверніться до Центру обслуговування клієнтів компанії Philips у вашій країні. Номер телефону можна знайти на гарантійному талоні. Якщо у вашій країні немає Центру обслуговування клієнтів, зверніться до місцевого дилера Philips.
Компанія Philips встановлює строк служби на даний виріб – не менше 3 років
Служба підтримки споживачів
тел.: 0-800-500-697
(дзвінки зі стаціонарних і мобільних телефонів у межах України безкоштовні)
для більш детальної інформації завітайте на www.philips.ua

Македонски

Ви честитаме за купувањето и добре дојдовте во Philips! За да ја искористите целосната поддршка што ја нуди Philips, регистрирајте го вашиот производ на www.philips.com/welcome.

1 Леток со

Внимателно прочитајте го ова упатство за користење пред да го користите апаратот и зачувајте го за идни потреби.
- ПРЕДУПРЕДУВАЊЕ: не користете го овој апарат блиску до вода.
- Кога апаратот се користи во бања, откачете го од штекер по употреба бидејќи близината до вода претставува ризик, дури и кога апаратот е исклучен.
- ПРЕДУПРЕДУВАЊЕ: не користете го апаратот во близина на кади, тушеви, базени или други садови што содржат вода.
- Секогаш исклучувајте го апаратот од штекер по користењето.
- Ако апаратот се прегрее, тој автоматски се исклучува. Исклучете го апаратот од штекер и оставете го да се олади неколку минути. Пред повторно да го вклучите апаратот, проверете дали решетките се блокирани од коса, прашина и сл.
- Во случај на оштетување, кабелот за напојување мора да го замени компанијата Philips, односно сервисен центар овластен од Philips или лица со слични квалификации за да се избегне опасност.
- Овој апарат може да го користат деца постари од 8 години и лица со ограничени физички, сензорни или ментални способности или лица со недостаток на искуство и знаење, под услов да се под надзор или да добиле упатства за безбедно користење на апаратот и да ги разбираат можните опасности. Децата не смеат да си играат со апаратот. Децата не смеат да го чистат или да го одржуваат апаратот без надзор.
- За дополнителна заштита, советуваме да инсталирате уред за остаточна струја во електричното коло што ја напојува бањата. Овој уред мора да има номинална остаточна работна струја што не е повисока од 30 mA. Прашајте го електричарот за совет.
- Никогаш не блокирајте ги решетките за воздух.
- Пред да го приклучите апаратот, проверете дали напонот наведен на апаратот одговара на напонот на локалната електрична мрежа.
- Апаратот употребувајте го исклучиво за намените опишани во ова упатство за користење.
- Не користете го апаратот на вештачка коса.
- Користете го апаратот само на човечка коса.
- Никогаш не го оставајте апаратот без надзор кога е приклучен во струја.
- Никогаш не користете додатоци или делови од други производители, или кои не се препорачани од Philips. Доколку користите вакви додатоци или делови, вашата гаранција ќе престане да важи.
- Не намотувајте го кабелот околу апаратот.
- Почекајте да се олади апаратот пред да го складирате.
- Не дозволувајте жешките површини на адаптерот да дојдат во контакт со кожата.
- Ако го користите апаратот на фарбана коса, телото на четката може да се обои.
- Не плакнете го уредот/четките под млаз вода.
- Не активирајте го прекинувачот за ротација на четката без прикачен додаток.
- Не вметнувајте метални предмети во решетките за воздух за да се избегне краток спој.
- Не тегнете го кабелот за напојување по користењето. Секогаш исклучувајте го апаратот од штекер држејќи го за приклучокот.
- Потполно внимавајте кога го користите апаратот бидејќи може да биде екстремно жежок. Држете ја само рачката бидејќи другите делови се жешки и избегнувајте контакт со кожата.
- Не дозволувајте жешките површини на адаптерот да дојдат во контакт со кабелот.
- Никогаш не покривајте го апаратот (на пример, со крпа или платно) кога е жежок.
- Не допирајте го апаратот со влажни раце.
- Секогаш доставувајте го апаратот во овластен сервисен центар на Philips за испитување или поправка. Поправката од нестручни лица може да предизвика исклучително опасна ситуација за корисникот.
- Буренцето треба да го одржувате чисто, без прав и производи за обликување на косата како мус, лак и гел. Никогаш не користете го апаратот во комбинација со производи за обликување на косата.
- Буренцето има облога. Таа може да се изаби со текот на времето. Сепак, ова не влијае на перформансите на апаратот.
- Ако го користите апаратот на фарбана коса, буренцето може да се обои.

Ниво на бучава: Lc = 81 dB(A)

Електромагнетни полиња (EMF)

Овој уред од Philips е усогласен со сите важечки стандарди и прописи што се однесуваат на изложеноста на електромагнетни полиња.

Рециклирање

- Овој симбол означува дека производот не треба да се фрла со обичниот отпад од домаќинствата (2012/19/EU).
- Придржувајте се до законите во вашата земја за одделно собирање на електричните и електронските производи. Правилното фрлање помага во спречувањето на негативните последици по животната средина и човековото здравје.

2 Преглед

① Копче за откачување на четката
② Прекинувач за брзина на ротација **(I - НИСКА, II - ВИСОКА)**
③ Интегриран прекинувач за температура и проток на воздух
④ Копчиња за насока на ротација
⑤ Рачка
⑥ Јамка за закачување
⑦ Копче за отстранување на четката
⑧ Отстранлива четка со влакна
⑨ Четка со мешани влакна од 50 mm
⑩ Четка со мешани влакна од 38 mm **(само за BHA735)**
⑪ Четка со мешани влакна од 30 mm **(само за BHA735)**
⑫ Заштитно капаче за четка со мешани влакна

3 Користење на обликувачот за коса

Препорачуваме да го вежбате користењето на апаратот со **Ниска** брзина на ротација (②) два до три пати за да се навикнете на функционирањето на ротацијата.

Забелешка
- Секогаш оставајте ги апаратот и додатоците да се оладат пред да ги прикачите или откачите додатоците.
- За да се спречи прекумерни тегнење на косата, апаратот има безбедносна функција. Ако притисокот на косата на четката надмине одредена граница, ротацијата ќе се намали.

1 Изберете го додатокот за четката што најмногу одговара на саканата фризура и прикачете го на обликувачот за коса.

Тип на фризура	Додаток
За лабави кадри	Отстранлива четка со влакна (⑧)
Соодветен за додавање волумен, тело и движење за подолга коса	Четка со мешани влакна од 50 mm (⑨)
За природни бранови за сите должини на коса	Четка со мешани влакна од 38 mm (⑩) **(само за BHA735)**
За различни стилови	Четка со мешани влакна од 30 mm (⑪) **(само за BHA735)**

2 Исчешлајте ја косата и поделете ја на мали делови.
3 Изберете ја саканата поставка за да го вклучите апаратот (③):
- 𝒬 : Внимателна температура со моќен проток на воздух за да правење фризура.
- ≋ : Висока температура со силен проток на воздух за брзо сушење.
- ≀ : Топла температура со нежен проток на воздух за да се заштити влажната коса од пресушување.
- **0** : Исклучено.

↳ Функцијата за јони се активира автоматски кога ќе се вклучи апаратот. Функцијата обезбедува дополнителен сјај и ја намалува електризираноста.

Совети за обликување
- Додатоците за коса најдобро функционираат кога косата е 80 % сува.
- Се препорачува да се користи поставка за **НИСКА БРЗИНА** при обликување со отстранливата четка со влакна.
- Земајте помали прамени коса за подефинирани резултати.
- За да избегнете заплеткување на косата, пробајте да правите кратки паузи при користењето на копчињата за ротација за да се осигурите дека косата е добро замоткана на буренцето.
- По обликувањето, нанесете лак за коса за да се фиксира фризурата за долготрајни резултати.

По употребата:
1 Ставете го на површина отпорна на топлина додека не се олади.
2 Исчистете ги апаратот и додатоците со влажна крпа. Отстранете ги влакната и правот од додатоците за четката со прстите, но никогаш не вметнувајте метални предмети во апаратот за да го исчистите.

4 Гаранција и сервисирање

Ако ви се потребни информации на пример, за заменување додаток или имате проблем, посетете ја веб-страницата на Philips на www.philips.com/support или контактирајте со центарот за корисничка поддршка на Philips во вашата земја. Телефонскиот број ќе го пронајдете на меѓународниот гарантен лист. Ако во вашата земја нема центар за корисничка поддршка, обратете се на локалниот продавач на производи од Philips.
Обликувач за коса

Монгол

Худалдан авалт хийсэнд тань баярлалаа, Philips-д тавтай морилно уу! Philips-ээс үзүүлж буй хэрэглэгчийн үйлчилгээг бүрэн авахын тулд бүтээгдэхүүнээ www.philips.com/welcome хаягаар бүртгүүлээрэй.

1 Чухал

Цахилгаан хэрэгслийг хэрэглэхийн өмнө энэхүү гарын авлагыг сайтар уншиж, дараа дахин хэрэглэхээр хадгална уу.
- АНХААРУУЛГА: Энэ хэрэгслийг усны дэргэд хэрэглэж болохгүй.
- Цахилгаан хэрэгслийг угаалгын өрөөнд хэрэглэх үед цахилгаан хэрэгслийг унтраасан үед ч устай ойр байх нь эрсдэлтэй тул хэрэглэсний дараа цахилгаанаас салгана уу.
- АНХААРУУЛГА: Энэ цахилгаан хэрэгслийг усны онгоц, шүршүүр, тосгуур болон устай савны ойролцоо хэрэглэж болохгүй.
- Ахуйн цахилгаан хэрэгслийг хэрэглэсний дараа цахилгаанаас заавал салгана.
- Цахилгаан хэрэгсэл хэт халбал автоматаар унтарна. Хэрэгслийг салгаад хэсэг хугацаанд хөргөнө. Хэрэгслийг дахин асаахын өмнө үлээх амсрыг үс, хог халхалсан эсэхийг шалга.
- Хэрэв залгуурын утас гэмтсэн бол Philips, түүний засвар үйлчилгээний төв аль эсвэл төстэй мэргэжлийн хүн учирч болох аюулаас сэргийлэн солих ёстой.
- Энэ гэр ахуйн хэрэгслийг 8 болон түүнээс дээш насны хүүхдүүд, мөн учирч болох аюулыг нь ойлгуулж, тус гэр ахуйн цахилгаан хэрэгслийг аюулгүй хэрэглэх заавар зөвлөгөө өгсөн, хараа хяналтай, эрүүл мэндийн хувьд чадамж бүхий хүмүүс ашиглаж болно. Хүүхдүүдийг тус гэр ахуйн цахилгаан хэрэгслээр тоглуулж болохгүй. Цэвэрлэх болон хэрэглэгчийн засварын үйл ажиллагааг хүүхдүүд хараа хяналтгүй хийж болохгүй.
- Нэмэлтээр хамгаалахын тулд бид таныг угаалгын өрөөний цахилгаан хэлхээнд автомат таслуур холбохыг зөвлөж байна. Энэ таслуурын ажиллах гүйдэл 30мА-аас ихгүй байх ёстой. Цахилгаанчинтайгаа зөвлөлдөнө үү.
- Үлээх амсрыг хааж болохгүй.
- Ахуйн цахилгаан хэрэгслийг холбохын өмнө тухайн хэрэгсэлд заасан хүчдэл тухайн орон нутгийн үндсэн цахилгаан хүчдэлд тохирч байгаа эсэхийг шалгана уу.
- Цахилгаан хэрэгслийг энэхүү хэрэглэгчийн гарын авлагад заасанаас өөр зорилгоор бүү хэрэглэ.
- Энэ хэрэгслийг хиймэл үсэнд хэрэглэж болохгүй.
- Энэ хэрэгслийг зөвхөн хүний үсэнд хэрэглэнэ.
- Ахуйн цахилгаан хэрэгслийг цахилгаанд залгасан бол хараа хяналтгүй орхиж болохгүй.
- Philips тусгайлан зөвлөөгүй л бол аливаа туслах хэрэгсэл болон бусад үйлдвэрлэгчдийн эд ангийг ашиглаж огт болохгүй. Хэрэв та иймэрхүү дагалдах хэрэгсэл, эд анги ашигладаг бол таны баталгаа хүчингүй болно.
- Залгуурын утсаар цахилгаан хэрэгслийн их биеийг ороож болохгүй.
- Хураахын өмнө цахилгаан хэрэгслийг хөртөл хүлээнэ үү.
- Цахилгаан хэрэгслийн халсан хэсгийг арьсанд хүргэж болохгүй.
- Хэрэв цахилгаан хэрэгслийг будагтай үсэнд хэрэглэсэн бол сойзны гадаргууд толбо тогтож болно.
- Цахилгаан хэрэгслийг/сойзыг гоожуурын усаар зайлж болохгүй.
- Дагалдах хэрэгслийг угсраагүй бол сойзыг эргүүлэх сэлгүүрийг залгаж болохгүй.
- Цахилгаанд цохиулахаас сэргийлж метал эд зүйлсийг үлээх амсарт хийж болохгүй.
- Хэрэглэсний дараа залгуурын утсыг татаж, чангааж болохгүй. Цахилгаан хэрэгслийн залгуураас барьж цахилгаанаас салгана.
- Цахилгаан хэрэгсэл маш их халж болох тул хэрэглэх үедээ анхаарлаа бүрэн хандуулна уу. Бусад эд анги нь мөн халдаг тул арьсанд хүргэлгүй, зөвхөн бариулаас барина уу.
- Цахилгаан хэрэгслийн халсан хэсгийг залгуурын утсанд хүргэж болохгүй.
- Хэрэгслийг халуун байхад нь ямар нэг зүйлээр (алчуур, хувцас гэх мэт) хучиж болохгүй.
- Цахилгаан хэрэгслийг нойтон гараар ажиллуулж болохгүй.
- Цахилгаан хэрэгслийг шалгаж, засуулахын тулд зөвхөн Philips-ийн эрх бүхий үйлчилгээний төвд аваачиж өгнө үү. Мэргэжлийн бус хүнээр засуулбал хэрэглэгчид ноцтой аюулд хүргэж болзошгүй.
- Ороох голыг тоос шороо, үс засалын хөөс, лак, гел зэргээс салгаж цэвэрлэнэ үү. Цахилгаан хэрэгслийг үс засалын бүтээгдэхүүнтэй хамт хэрэглэж болохгүй.
- Ороох гол нь тусгай бүрээстэй. Тодорхой хугацаа өнгөрөхөд уг бүрээс аажмаар арилж болно. Энэ нь цахилгаан хэрэгслийн ажиллагаанд нөлөөлөхгүй.
- Хэрэв хэрэгслийг будагтай үсэнд хэрэглэсэн бол ороох голд толбо тогтож болно.

Дуу чимээний түвшин: Lc= 81 дБ(A)

Цахилгаан соронзон орон (EMF)

Энэ Philips-ийн цахилгаан хэрэгсэл нь цахилгаан соронзон оронд өртөх магадлалтай холбогдуулан зохих бүх стандарт, дүрэм журмыг мөрддөг.

Дахин боловсруулах

- Энэхүү тэмдэг нь энэ бүтээгдэхүүнийг ахуйн ердийн хог хаягдалтай (2012/19/EU) хамт устгахгүй гэдгийг илтгэнэ.
- Өөрийн орны цахилгаан болон электрон бүтээгдэхүүнийг ангилан хаях журмыг баримтална уу. Хог хаягдлыг зохистой хаях нь байгаль орчин болон хүний эрүүл мэндэд сөрөг үр дагавар учруулахаас сэргийлэхэд тустай.

2 Ерөнхий мэдээлэл

① Сойзыг салгах товч
② Эргэлтийн хурдыг тааруулах сэлгүүр **(I -БАГА, II -ИХ)**
③ Халууны хэм, үлээлтийн сэлгүүр
④ Эргүүлэх чигийг солих товч
⑤ Бариул
⑥ Өлгөх гогцоо
⑦ Сойзыг салгах кноп
⑧ Угсардаг сойз
⑨ 50мм холимог шүдтэй сойз
⑩ 38мм холимог шүдтэй сойз **(Зөвхөн BHA735)**
⑪ 30мм холимог шүдтэй сойз **(Зөвхөн BHA735)**
⑫ Холимог шүдтэй сойзны хамгаалалтын таг

3 Сэнсийг хэрэглэх

Хэрэгслийг эхлээд **бага** хурдтай эргэлтээр (②) 2-3 удаа хэрэн эргэлддэгийг турших уззэхийг бид зөвлөж байна.

Жич
- Дагалдах зүйлсийг залгаж, салгахаас өмнө хэрэгслийг болон дагалдах хэрэгслүүдийг заавал хөргөнө үү.
- Уг хэрэгсэл нь үсийг хэт ихээр авахаас сэргийлсэн хамгаалалттай. Хэрэв сойз дээрх үсний даралт зохих түвшнээс хэтэрвэл эргэлт удаашрна.

1 Үс засалтад тохирсон сойзыг сонгож, сэнсэнд залгаж хэрэглэнэ үү.

Засалтын үр дүн	Дагалдах хэрэгсэл
Сул долгион үүсгэх	Угсардаг сойз (⑧)
Урт үсийг хөвсийлгөх, биежүүлж, намирсан болгоход тохирно	50мм холимог шүдтэй сойз (⑨)
Үсний угаас үзүүр хүртэл төрөлхийн мэт долгион үүсгэнэ	38мм холимог шүдтэй сойз (⑩) **(Зөвхөн BHA735)**
Олон янзын засалт	30мм холимог шүдтэй сойз (⑪) **(зөвхөн BHA735)**

2 Үсээ бага багаар хуваах, бүхэлд нь самнана.
3 Хэрэгслийг асаахдаа хүссэн горимоо сонго (③):
- : Үсний засалтад тохирсон үлээлт, үсийг хамгаалах+ хэмийг тохируулна.
- : Хурдан хатаахын тулд өндөр хэмээр хүчтэй үлээлгэнэ.
- : Чийгтэй үсийг хэт хуурайшихаас сэргийлж бага хэмээр зөөлөн үлээлгэнэ.
- **0** : Унтраана.

↪ Хэрэгслийг асаахад ионы функц автоматаар идэвхжинэ. Энэ функц нь үсийг хуурайшихаас сэргийлж, илүү гялалзуулна.

Үс засах зөвлөмж
- 80% хатсан үсэнд сойзыг хэрэглэхэд нэн тохиромжтой.
- Угсардаг сойз хэрэглэж байгаа бол **БАГА ХУРД** дээр тохируулахыг зөвлөж байна.
- Зохих үр дүнд хүрэхийн тулд үсийг бага багаар авч засна.
- Эргүүлэх товч хэрэглэх үедээ үсийг ороох голд эвтэйхэн ороож засахдаа үсийг ороолцолдохоос сэргийлэхийн тулд богино хугацаанд эргүүлээд зогсооно.
- Үсийг хэлбэрт оруулсны дараа үсний лак цацаж, хэвийг удаан хугацаанд барина.

Хэрэглэсний дараа:
1 Үүнийг халуунд тэсвэртэй гадаргуу дээр хөртөл нь байрлуулна.
2 Тус хэрэгслийг болон дагалдах хэрэгслийг чийгтэй даавуугаар цэвэрлэнэ. Сойзонд наалдсан үс, хогийг гараар салгах ба цэвэрлэхийн тулд аливаа метал эд зүйлсийг хэрэгсэл рүү оруулж болохгүй.

4 Баталгаа, үйлчилгээ

Хэрэв танд дагалдах хэрэгсэл солих талаар мэдээлэл хэрэгтэй байгаа, эсвэл асуудал тулгарсан бол www.philips.com/support вэбсайт руу орох юм уу өөрийн улсад буй Philips-ийн Хэрэглэгчийн тусламж үйлчилгээний төвд (дэлхийн бүх оронд зориулсан баталгааны товхимлоос утасны дугаарыг авна уу) хандана уу. Утасны дугаар нь дэлхий даяарх баталгааны мэдээллийн хуудсанд бий. Хэрэв танай улсад Хэрэглэгчийн тусламж үйлчилгээний төв байхгүй бол орон нутгийнхаа Philips-ийн борлуулагчид хандана уу.

Shqip

Urime për blerjen dhe mirë se vini te Philips! Për të përfituar plotësisht nga mbështetja që ofron "Philips", regjistrojeni produktin në www.philips.com/welcome.

1 E rëndësishme

Lexojeni me kujdes këtë manual përdorimi përpara se ta vini në punë pajisjen dhe ruajeni për referencë në të ardhmen.
- Paralajmërim Mos e përdorni këtë pajisje pranë ujit.
- Kur pajisja përdoret në tualet, hiqeni atë nga priza pas përdorimit pasi prania e ujit paraqet rrezik, edhe kur pajisja është e fikur.
- PARALAJMËRIM: Mos e përdorni këtë pajisje në afërsi të vaskave, dusheve, basen ose enë të tjera që përmbajnë ujë.
- Hiqeni gjithnjë pajisjen nga priza pas përdorimit.
- Nëse pajisja mbinxehet, ajo fiket automatikisht. Hiqni pajisjen nga priza dhe lëreni të ftohet për pak minuta. Përpara se të ndizni sërish pajisjen, kontrolloni vrimat për t'u siguruar që ato nuk janë të bllokuara me push, flokë etj.
- Nëse kordoni elektrik është i dëmtuar, ai duhet ndërruar nga "Philips", nga një pikë servisi e autorizuar nga "Philips" ose nga persona me kualifikim të ngjashëm, në mënyrë që të shmangni rreziqet.
- Kjo pajisje mund të përdoret nga fëmijë të moshës 8 vjeç e lart dhe nga persona me aftësi të kufizuara fizike, ndijuese ose mendore, ose me mungesë përvoje dhe njohurish vetëm nëse ata mbikëqyren ose udhëzohen për përdorimin e sigurt të pajisjes dhe nëse kuptojnë rreziqet e përfshira. Fëmijët nuk duhet të luajnë me pajisjen. Pastrimi dhe mirëmbajtja nga përdoruesi nuk duhen kryer nga fëmijët pa qenë të mbikëqyrur.
- Për mbrojtje shtesë, ju këshillojmë të instaloni një automat diferencial pa shkëputje (RCD) në qarkun e elektrik që furnizon tualetin. Ky RCD duhet të ketë një rrymë funksionale të mbetur jo më të lartë se 30 mA. Kërkoni këshillën e instaluesit.
- Mos i bllokoni asnjëherë vrimat e ajrit.
- Përpara se ta lidhni pajisjen sigurohuni nëse tensioni i treguar në pajisje përkon me tensionin e rrjetit elektrik lokal.
- Mos e përdorni pajisjen për asnjë qëllim tjetër që nuk përshkruhet në këtë manual përdorimi.
- Mos e përdorni pajisjen në flokë artificialë.
- Përdoreni pajisjen vetëm në flokë njeriu.
- Mos e lini asnjëherë pa mbikëqyrje pajisjen kur është e lidhur në rrjetin elektrik.
- Mos përdorni kurrë aksesorë apo pjesë nga prodhues të tjetër apo që nuk rekomandohen konkretisht nga "Philips". Nëse përdorni aksesorë apo pjesë të tilla, garancia juaj bëhet e pavlefshme.
- Mos e lidhni kordonin elektrik rreth pajisjes.
- Prisni derisa pajisja të jetë ftohur përpara se ta ruani atë.
- Parandaloni rrënien e sipërfaqeve të nxehta të pajisjes në kontakt me lëkurën tuaj.
- Nëse e përdorni pajisjen në flokë të lyer, sipërfaqja e trupit të furçës mund të njolloset.
- Mos e shpëlani pajisjen/furçat me ujë rubineti.
- Mos e aktivizoni çelësin e rrotullimit të furçës nëse nuk ka asnjë kokë të vendosur.
- Mos fusni objekte metalike në vrimat e ajrit për të shmangur goditjen elektrike.
- Mos e tërhiqni kordonin elektrik pas përdorimit. Hiqeni gjithmonë pajisjen duke e mbajtur atë nga priza.
- Tregohuni plotësisht të kujdesshëm kur përdorni pajisje, pasi ajo mund të jetë jashtëzakonisht e nxehtë. Mbani vetëm dorezën pasi pjesët e tjera janë të nxehta dhe shmangni kontaktin me lëkurën.
- Shmangni rrënien e kordonit elektrik në kontakt me pjesët e nxehta të pajisjes.
- Mos e mbuloni asnjëherë pajisjen me diçka (p.sh. peshqir apo veshje) kur është e nxehtë.
- Mos e përdorni pajisjen me duar të lagura.
- Gjithmonë dërgojeni pajisjen te një qendër shërbimi e autorizuar nga "Philips" për kontroll ose riparim. Riparimi nga persona të pakualifikuar mund të rezultojë në rrethana jashtëzakonisht të rrezikshme për përdoruesin.
- Mbajeni cilindrin të pastër dhe pa pluhura dhe produkte stilimi, si p.sh. krem, llak apo xhel. Mos e përdorni pajisjen në kombinim me produkte stilimi.
- Cilindri ka veshje. Kjo veshje mund të konsumohet ngadalë me kalimin e kohës. Megjithatë, kjo nuk ndikon te rendimenti i pajisjes.
- Nëse pajisja përdoret në flokë të lyer, cilindri mund të njolloset.

Niveli i zhurmës: Lc= 81 dB(A)

Fushat elektromagnetike (EMF)

Kjo pajisje "Philips" pajtohet me të gjitha standardet dhe rregulloret në fuqi për ekspozimin ndaj fushave elektromagnetike.

Riciklimi

- Ky simbol do të thotë që produkti nuk duhet të hidhet me mbetjet normale të shtëpisë (2012/19/BE).
- Ndiqni rregullat e shtetit tuaj për grumbullimin e ndarë të produkteve elektrike dhe elektronike. Hedhja e duhur ndihmon në parandalimin e pasojave negative ndaj mjedisit dhe shëndetit të njeriut.

2 Shikim i përgjithshëm

① Butoni i çlirimit të furçës
② Çelësi i shpejtësisë së rrotullimit (I -I ULËT, II -I LARTË)
③ Çelësi i integruar i temperaturës dhe i qarkullimit të ajrit
④ Butonat e drejtimit të rrotullimit
⑤ Doreza
⑥ Varëşja
⑦ Doreza e tërheqjes së fijeve
⑧ Furça me fije me tërheqje
⑨ Furça me fije të përzierja 50 mm
⑩ Furça me fije të përzierja 38 mm **(vetëm për BHA735)**
⑪ Furça me fije të përzierja 30 mm **(vetëm për BHA735)**
⑫ Kapaku mbrojtës i furçës me fije të përziera

3 Përdorimi i stiluesit me ajër

Rekomandojmë të praktikoheni me pajisjen duke përdorur shpejtësinë e rrotullimit **Të ulët** (②) 2 deri në 3 herë, në mënyrë që të mësoheni se si funksionon rrotullimi.

Shënim
- Lëreni gjithnjë pajisjen dhe kokat të ftohen përpara se të vendosni apo të hiqni kokat.
- Për të parandaluar tërheqjen e tepërt të flokëve, pajisja ka një veçori sigurie. Nëse tërheqja e flokëve në furçë tejkalon një limit të caktuar, rrotullimi ngadalësohet.

1 Ndryshoni kokën e furçës që ju përshtatet më shumë me modelin e dëshiruar të flokëve dhe vendoseni atë në stilues.

Rezultati i stilimit	Koka
Krijoni kaçurrele të lira	Furça me fije me tërheqje (⑧)
E përshtatshme për të shtuar volum, formë dhe elasticitet për flokët me më shumë gjatësi	Furça me fije të përzierja 50 mm (⑨)
Krijoni onde natyrale për të gjitha gjatësitë e flokut	Furça me fije të përzierja 38 mm (⑩) **(vetëm për BHA735)**
Krijoni një stil të veçantë	Furça me fije të përzierja 30 mm (⑪) **(vetëm për BHA735)**

2 Krihni flokët dhe ndajini ato në seksione të vogla.
3 Zgjidhni cilësimin e dëshiruar ku dëshironi të kaloni pajisjen (③):
- : Kujdes + temperaturë me qarkullim të fuqishëm të ajrit për të krijuar stilin tuaj.
- : Temperaturë e lartë me qarkullim të fortë të ajrit për tharje më të shpejtë.
- : Temperaturë e ngrohtë me qarkullim delikat të ajrit për të mbrojtur flokët e njomë që të mos bëhen shumë të thatë.
- **0** : Fikur.

↪ Funksioni me jone aktivizohet automatikisht kur ndizni pajisjen. Funksioni ofron shkëlqim shtesë dhe reduktim elektrizimin.

Këshilla për stilimin
- Kokat e furçave funksionojnë më mirë kur floku është 80% i thatë.
- Rekomandohet të përdoret cilësimi **SHPEJTËSI E ULËT** gjatë stilimit me furçë me fije me tërheqje.
- Për rezultate më mira merrni tufa më të vogla flokësh.
- Për të shmangur ngatërrimin e flokëve, provoni të bëni disa ndalesa të shkurtra kur përdorni butonat e rrotullimit për t'u siguruar që flokët janë të rrotulluar siç duhet në cilindër.
- Pas stilimit, hidhni llak flokësh për të ruajtur modelin për rezultate që zgjasin më shumë.

Pas përdorimit:
1 Vendoseni në një sipërfaqe rezistente ndaj nxehtësisë derisa të ftohet.
2 Pastroni pajisjen dhe kokat me një leckë të lagur. Hiqni flokët dhe pluhurat nga koka e furçës me gisht, por mos futni asnjëherë objekte metalike në pajisje për pastrim.

4 Garancia dhe servisi

Nëse keni nevojë për informacione, p.sh. për ndërrimin e një koke ose nëse keni një problem, vizitoni faqen e internetit të "Philips" në www.philips.com/support ose kontaktoni me pikën e shërbimit të klientit të "Philips" në shtetin tuaj. Numri i telefonit ndodhet në fletushkën e garancisë ndërkombëtare. Nëse nuk keni qendër shërbimi të klientit në shtetin tuaj, paraqituni pranë shitësit vendas të "Philips".
Stilues flokësh me ajër

Azərbaycan

Alış-verişiniz üçün sizi təbrik edir və Philips-ə xoş gəlmisiniz deyirik! Philips-in təklif etdiyi dəstəkdən tam şəkildə yararlanmaq üçün məhsulunuzu www.philips.com/welcomesəhifəsində qeydiyyatdan keçirin.

1 Vacib

Cihazdan istifadə etməzdən əvvəl bu istifadəçi təlimatını diqqətlə oxuyun və gələcəkdə istinad etmək üçün saxlayın.
- XƏBƏRDARLIQ: Bu cihazı suyun yaxınlığında istifadə etməyin.
- Cihaz vanna otağında istifadə edildikdə istifadədən sonra onu şəbəkədən ayırın, çünki suyun yaxınlığı hətta cihaz söndürüldükdə belə, təhlükə yaradır.
- XƏBƏRDARLIQ: Bu cihazı vanna, duş, hovuz və ya içərisində su olan digər yerlərin yanında istifadə etməyin.
- Həmişə istifadədən sonra cihazı şəbəkədən ayırın.
- Cihaz həddən artıq qızarsa, avtomatik olaraq sönür. Cihazı şəbəkədən ayırın və bir neçə dəqiqə soyumasını gözləyin. Cihazı yenidən yandırmazdan əvvəl barmaqlıqları yoxlayaraq onların tük, saç və s. ilə tıxanmadığından əmin olun.
- Şəbəkə kabeli zədələnibsə, təhlükədən yayınmaq üçün onu Philips, Philips-in səlahiyyət verdiyi xidmət mərkəzi və ya oxşar səlahiyyətə malik ixtisaslaşmış şəxslər dəyişdirməlidir.
- Bu cihaz yaşı 8-dən çox olan uşaqlar və fiziki, hissiyyat və ya əqli qabiliyyətləri zəif olan, yaxud cihazın istifadəsi ilə bağlı təcrübə və biliyi olmayan insanlar tərəfindən o zaman istifadə oluna bilər ki, onlara cihazın təhlükəsiz istifadəsinə dair təlimat verilib və ya təhlükəsiz istifadəni təmin etmək üçün nəzarət altında olacaqlar, yaxud edilə biləcək təhlükələr barədə məlumatlandırılıblar. Uşaqlar cihazla oynamamalıdır. Uşaqlar nəzarət olmadan təmizlik və ya istifadəçi baxımını həyata keçirməməlidir.
- Əlavə qorunma üçün vanna otağını təchiz edən elektrik dövrəsində qalıq cərəyan cihazını (RCD) quraşdırmağı məsləhət görürük. Bu RCD 30mA-dan çox olmayan nominal qalıq iş cərəyanına malik olmalıdır. Məsləhət üçün quraşdırıcınıza müraciət edin.
- Heç vaxt havalandırma barmaqlıqlarını bağlamayın.
- Cihazı qoşmazdan əvvəl onun üzərində göstərilən gərginliyin yerli elektrik gərginliyinə uyğun olub-olmadığını yoxlayın.
- Cihazı bu təlimatda təsvir edilənən başqa heç bir məqsəd üçün istifadə etməyin.
- Cihazı süni saçlar üzərində istifadə etməyin.
- Cihazı yalnız insan saçlarında istifadə edin.
- Cihaz elektrik şəbəkəsinə qoşulduqda onu heç vaxt nəzarətsiz qoymayın.
- Heç vaxt digər istehsalçılara aid və ya Philips-in xüsusilə tövsiyə etmədiyi aksesuar, yaxud hissələrdən istifadə etməyin. Bu cür aksesuarlardan və ya hissələrdən istifadə etsəniz, zəmanətiniz etibarsız olacaq.
- Elektrik kabelini cihazın ətrafına sarmayın.
- Cihazı saxlamamışdan əvvəl soyuyana qədər gözləyin.
- Dərinizin cihazın isti hissələri ilə təmas etməsinə yol verməyin.
- Cihaz rənglənmiş saçlarda istifadə edilərsə, fırçanın səthi ləkələnə bilər.
- Cihazı/fırçaları kranın altında yumayın.
- Fırça fırlanma açarını heç bir əlavə olmadan aktivləşdirməyin.
- Elektrik cərəyanına məruz qalmamaq üçün havalandırma barmaqlıqlarına metal əşyalar daxil etməyin.
- İstifadə etdikdən sonra cihazı elektrik kabelindən çəkməyin. Hər zaman rozetkadan tutaraq cihazı elektrik şəbəkəsindən ayırın.
- Cihazdan istifadə edərkən diqqətli olun, çünki o, həddindən artıq isti ola bilər. Digər hissələr isti olduğundan yalnız tutacaqdan tutun və həmin hissələrin dəri ilə təmasına yol verməyin.
- Əsas kabelin cihazın isti hissələri ilə təmas etməsinə yol verməyin.
- İsti olduqda cihazı heç vaxt heç bir şeylə (məsələn, dəsmal və ya parça) örtməyin.
- Yaş əllərlə cihazı işlətməyin.
- Hər zaman cihazı yoxlamaq və ya təmir etmək üçün Philips-in rəsmi xidmət mərkəzinə qaytarın. İxtisassız şəxslər tərəfindən təmir istifadəçi üçün son dərəcə təhlükəli vəziyyətlə nəticələnə bilər.
- Barabanı tozlanmadan və köpük, sprey və gel kimi saç düzümü məhsullarından təmiz saxlayın. Cihazı heç vaxt saç düzümü məhsulları ilə birlikdə istifadə etməyin.
- Baraban örtüyə malikdir. Bu örtük zamanla yavaş-yavaş köhnələ bilər. Bununla belə, bu cihazın işinə təsir göstərmir.
- Cihaz rənglənmiş saçlarda istifadə edilərsə, barel ləkələnə bilər.

Küy səviyyəsi: Lc= 81 dB(A)

Elektromaqnit sahələr (EMS)

Bu Philips cihazı elektromaqnit sahələrə təsir ilə əlaqədar bütün müvafiq standartlara və qaydalara uyğundur.

Təkrar emal

- Bu simvol bu məhsulun normal məişət tullantıları ilə birlikdə atılmamalı olduğunu bildirir (2012/19/Aİ).
- Ayrı-ayrı elektrik və elektron məhsulların ayrıca toplanması üçün ölkənizin qaydalarına əməl edin. Düzgün atılma ətraf mühit və insan sağlamlığı üçün mənfi nəticələrin qarşısını almağa kömək edir.

2 Ümumi baxış

① Fırçanı açma düyməsi
② Fırlanma sürəti keçiricisi (I -AŞAĞI, II -YUXARI)
③ İnteqrasiya edilmiş temperatur və hava axını keçiricisi
④ Fırlanma istiqamətinin düymələri
⑤ Tutacaq
⑥ Asma ilgək
⑦ Çıxarıla bilən tüklü fırça düyməsi
⑧ Çıxarıla bilən tüklü fırça
⑨ 50 mm tüklü fırça
⑩ 38 mm qarışıq tüklü fırça **(yalnız BHA735 üçün)**
⑪ 30 mm qarışıq tüklü fırça **(yalnız BHA735 üçün)**
⑫ Qarışıq tüklü fırça üçün qoruyucu qapaq

3 Saç düzləndiricidən istifadən edin

Fırlanma sürətinin necə işlədiyini anlamaq üçün cihazı **aşağı** fırlanma sürətində (②) 2–3 dəqiqə işlədin.

Qeyd
- Əlavələri cihaza qoşmazdan və ya çıxarmazdan əvvəl cihazın və əlavənin soyumasına şərait yaradın.
- Tüklərin həddindən artıq dartılmasının qarşısını almaq üçün cihaz təhlükəsizlik funksiyası ilə təchiz edilmişdir. Saçınızın fırça üzərində təzyiqi müəyyən həddi keçərsə, fırlanma yavaşlayır.

1 İstədiyiniz saç formasına ən uyğun olan fırça əlavəsini seçin və onu düzləndiriciyə qoşun.

Şəkilləndirmə nəticəsi	Əlavə
Boş buruqlar yaradın	Çıxarıla bilən tüklü fırça (⑧)
Daha uzun saçlar üçün həcm, bədən və hərəkət əlavə etmək üçün uyğundur	50 mm qarışıq tüklü fırça (⑨)
Bütün uzunluqda saçlar üçün təbii dalğalar yaradın	38 mm qarışıq tüklü fırça (⑩) **(yalnız BHA735 üçün)**
Bir çox tərzdə formalar yaradın	30 mm qarışıq tüklü fırça (⑪) **(yalnız BHA735 üçün)**

2 Saçınızı darayın və kiçik hissələrə ayırın.
3 Cihazı işə salmaq üçün istədiyiniz parametri seçin (③):
- : Forma təyin etmək üçün güclü hava axını ilə qulluq + temperatur.
- : Saçların tez qurudulması üçün güclü hava axını ilə yüksək temperatur.
- : Nəm saçları çox qurumaqdan qorumaq üçün yumşaq hava axını ilə mülayim temperatur.
- **0** : Sönülü.

↪ Cihaz işə salındıqda ion funksiyası avtomatik olaraq işə düşür. İon funksiyalı cihaz saçlara əlavə parlaqlıq verir və qıvrımları azaldır.

Forma vermək üçün ipucuları
- Fırça əlavələri saç 80% quru olduqda daha yaxşı işləyir.
- Çıxarıla bilən tüklü fırça ilə saçlara forma verərkən **AŞAĞI SÜRƏT** parametrindən istifadə etməyiniz tövsiyə olunur.
- Daha dəqiq nəticə üçün daha kiçik saç hissəsi götürün.
- Saçların bir-birinə dolanmasının qarşısını almaq üçün fırlanma düymələrindən istifadə edərkən saçların bareldə düzgün şəkildə yuvarlandığından əmin olmaq üçün az götürməyə çalışın.
- Saçlarınıza forma verdikdən sonra uzunmüddət qalan formalar vermək üçün saçınıza saç spreyi çəkin.

İstifadədən sonra:
1 Cihaz soyuyana qədər onu istiliyədavamlı bir səthə qoyun.
2 Cihazı və əlavələri nəm parça ilə təmizləyin. Fırça əlavəsindəki tükləri və tozu barmaqlarınızla təmizləyin, lakin təmizləmək üçün cihazın içərisinə heç vaxt metal əşyalar daxil etməyin.

4 Zəmanət və xidmət

Əlavənin yerləşdirilməsi və s. haqqında məlumat lazımdırsa və ya hər hansı probleminiz varsa, Philips-in www.philips.com/support veb-saytına daxil olun və ya ölkənizdəki Philips İstehlakçılara Yardım Mərkəzi ilə əlaqə saxlayın (telefon nömrəsi üçün dünya üzrə zəmanət bukletinə nəzər salın). Telefon nömrəsi qlobal zəmanət vərəqində göstərilir. Ölkənizdə Müştəriyə Qulluq Mərkəzi yoxdursa, yerli Philips dilerinizə yaxınlaşın.

Հայերեն

Շնորհավորում ենք գնման կապակցությամբ և բարի գալուստ Philips: Philips-ի կողմից առաջարկվող աջակցությունից լիարժեք օգտվելու համար գրանցեք ձեր սարքը www.philips.com/welcome կայքում:

1 Ուշադրություն

Սարքավորումն օգտագործելուց առաջ կարդացեք այս օգտվողի ձեռնարկը և պահպանեք այն հետագայի համար:
- ԶԳՈՒՇԱՑՈՒՄ. Այս սարքը ջրի մոտակայքում մի օգտագործեք:
- Սարքը լոգարանում օգտագործելուց հետո անջատեք այն էլեկտրասնուցման աղբյուրից, քանի որ ջրի մոտակայքն առաջացնում է ռիսկեր, նույնիսկ եթե սարքն անջատված է:
- ԶԳՈՒՇԱՑՈՒՄ. Մի օգտագործեք սարքը լոգարանների, ցնցուղների, լողավազանների կամ ջրով պարունակող այլ անոթների մոտակայքում:
- Օգտագործելուց հետո միշտ անջատեք սարքը վարդակից:
- Երբ սարքը գերտաքանում է, այն ինքնաբերաբար անջատվում է: Անջատեք սարքը էլեկտրասնուցման աղբյուրից և սպասեք մի քանի րոպե, մինչև այն հովանա: Սարքը կրկին միացնելուց առաջ ստուգեք վանդակաճաղերը և համոզվեք, որ դրանք խցանված չէ ներփչվելուց, մազերով և այլն:
- Եթե հոսանքի լարը վնասված է, այն հարկավոր է փոխել Philips-ի, Philips-ի լիազորված սպասարկման կենտրոնի կամ նման որակավորում ունեցող անձանց կողմից՝ վտանգից խուսափելու համար:
- Այս սարքը կարող են օգտագործել 8 տարեկան և բարձր տարիքի երեխաները, սահմանափակ ֆիզիկական, զգայական կամ մտավոր ունակություններ կամ փորձի և գիտելիքների պակաս ունեցող անձինք, եթե նրանց տրամադրվել են սարքի անվտանգ օգտագործման հրահանգները, կամ պարտավոր են այդ օգտագործման ընթացքում լինել վերահսկողության տակ, և եթե նրանք տեղեկացված են դրա հետ կապված վտանգների մասին: Երեխաները չպետք է խաղան սարքի հետ: Երեխաները չպետք է առանց վերահսկողության մաքրման աշխատանքներ և սպասարկում իրականացնեն:
- Լրացուցիչ պաշտպանության համար խորհուրդ ենք տալիս լոգարանի սնուցող էլեկտրական շղթայի վրա տեղադրել Դիֆերենցիալ պաշտպանության սարք (residual current device, RCD): Այս RCD սարքի անվանական մնացորդային աշխատանքային հոսանքը չպետք է գերազանցի 30 մԱ-ը: Խորհրդակցեք տեղադրողի կամ մասնագետի հետ:
- Երբեք մի արգելափակեք օդափոխության վանդակաճաղը:
- Սարքը հոսանքին միացնելուց առաջ համոզվեք, որ դրա վրա նշված լարումը համապատասխանում է տեղական էլեկտրասնուցման ցանցի լարմանը:
- Սարքն օգտագործեք միայն այս ձեռնարկում նշված նպատակներով:
- Սարքն արհեստական մազերի համար մի օգտագործեք:
- Սարքն օգտագործեք միայն մարդու մազերի համար:
- Եթե սարքը միացված է էլեկտրասնուցման աղբյուրին, այն առանց հսկողության մի թողեք:
- Երբեք մի օգտագործեք ուրիշ արտադրողների պարագաներ կամ մասեր, կամ այնպիսիք, որոնք Philips-ը մասնավորապես խորհուրդ չի տալիս: Եթե դուք օգտագործում եք այդպիսի պարագաներ կամ մասեր, ձեր երաշխիքն անվավեր է դառնում:
- Մի փաթաթեք լարը սարքի շուրջը:
- Նախքան սարքը դարակի մեջ դնելը սպասեք, որ այն հովանա:
- Կանխեք սարքի տաք մակերեսների շփումը ձեր մաշկի հետ:
- Եթե օգտագործում եք սարքը ներկված մազերի վրա, վրձնի հիմնական մասի մակերեսը կարող է բծավորվել:
- Մի լվացեք սարքը/խոզանակները ծորակի տակ:
- Մի միացրեք խոզանակի պտտման անջատիչը առանց որևէ կցորդի:
- Օդափոխության վանդակացանցի մեջ մետաղական առարկաներ մի մտցրեք՝ հոսանքահարումից խուսափելու համար:
- Սարքն օգտագործելուց հետո դրա հոսանքի լարը մի քաշեք: Միշտ անջատեք սարքը՝ խրոցակից բռնելով:
- Սարքն օգտագործելիս եղեք շատ ուշադիր, քանի որ այն կարող է գերտաքանալ: Դիպչեք միայն սարքի բռնակին, քանի որ այլ մասերը տաք են, և թույլ մի տվեք, որ սարքը շփման մեջ մտնի մաշկի հետ:
- Թույլ մի տվեք, որ հոսանքի լարը շփման մեջ մտնի սարքի տաքացած մասերի հետ:
- Մի ծածկեք սարքը (օրինակ՝ սրբիչով կամ հագուստով), երբ այն տաք է:
- Մի օգտագործեք սարքը խոնավ ձեռքերով:
- Ստուգման կամ նորոգման համար միշտ տարեք սարքը Philips-ի կողմից լիազորված սպասարկման կենտրոն: Պատշաճ որակավորում չունեցող անձանց կողմից սարքի նորոգումը կարող է չափազանց վտանգավոր իրավիճակներ ստեղծել օգտվողի համար:
- Սարքի փողը պահեք մաքուր վիճակում, ինչպես նաև վարսահարդարման տարբեր միջոցներից (օրինակ՝ մուս, սփրեյ, դոնդող) զերծ: Սարքը երբեք մի օգտագործեք վարսահարդարման միջոցների հետ միասին:
- Սարքի փողն ունի ծածկույթ: Այդ ծածկույթը կարող է ժամանակի ընթացքում աստիճանաբար մաշվել: Սակայն դա չի ազդում սարքի աշխատանքի արդյունավետության վրա:
- Եթե սարքն օգտագործվում է ներկված մազերի հարդարման համար, սարքի փողը կարող է բծոտվել:

Աղմուկի մակարդակը. Lc= 81 դԲ(Ա)

Էլեկտրամագնիսական դաշտեր (EMF)

Այս Philips սարքը համապատասխանում է էլեկտրամագնիսական դաշտերի ազդեցությանը վերաբերող բոլոր կիրառելի ստանդարտներին և կանոնակարգերին:

Օգտահանում

- Այս նշանը ցույց է տալիս, որ տվյալ սարքը չի կարող թափոնավորվել սովորական կենցաղային աղբի հետ (2012/19/EU):
- Հետևեք էլեկտրական և էլեկտրոնային ապրանքների առանձին աղբահանման վերաբերյալ ձեր երկրում ընդունված կանոններին: Ճիշտ օգտահանումը օգնում է կանխել շրջակա միջավայրի և մարդու առողջության համար բացասական հետևանքները:

2 Հակիրճ նկարագրություն

① Խոզանակը բացելու կոճակ
② Պտտման արագության փոխարկիչ (I -ՑԱԾՐ, II -ԲԱՐՁՐ)
③ Ջերմաստիճանի և օդի հոսքի ինտեգրված անջատիչ
④ Պտտման ուղղության կոճակներ
⑤ Բռնակ
⑥ Կախելու կեռիկ
⑦ Մազերի հետադարձման գլխիկ
⑧ Արտաշարժ թավամազ խոզանակ
⑨ 50 մմ խառը թավամազ խոզանակ
⑩ 38 մմ խառը թավամազ խոզանակ **(միայն BHA735 մոդելի դեպքում)**
⑪ 30 մմ խառը թավամազ խոզանակ **(միայն BHA735 մոդելի դեպքում)**
⑫ Պաշտպանիչ կափարիչ խառը թավամազ խոզանակի համար

3 Airstyler-ի օգտագործում

Խորհուրդ ենք տալիս սովորել, թե ինչպես օգտվել սարքից՝ օգտագործելով **Ցածր** պտտման արագությունը (②) 2-ից 3 անգամ, որպեսզի կարողանաք ընտելանալ, թե ինչպես է աշխատում փոխարկումը:

Նշում
- Կցորդները միացնելուց կամ անջատելուց առաջ միշտ սպասեք, մինչև սարքը և կցորդները հովանան:
- Մազերի ավելորդ քաշքշումը կանխելու համար սարքն ապահովված է անվտանգության գործառույթով: Եթե ձեր մազերի ճնշումը վրձնի վրա գերազանցում է որոշակի սահմանը, պտույտը դանդաղում է:

1 Ընտրեք վրձնի կցորդ, որը լավագույնս համապատասխանում է ձեր ուզած սանրվածքին և ամրացրեք այն ոճավորիչի վրա:

Հարդարման արդյունք	Կցորդ
Ազատ գանգուրների ստեղծում	Արտաշարժ թավամազ խոզանակ (⑧)
Հարմար է ծավալ, հիմնական մաս և շարժում ավելացնելու համար, որպեսզի ավելի երկար մազերի տեսք ստանաք	50 մմ խառը թավամազ խոզանակ (⑨)
Ստեղծեք բնական ալիքներ բոլոր երկարության մազերի համար	38 մմ խառը թավամազ խոզանակ (⑩) **(միայն BHA735 մոդելի դեպքում)**
Ստեղծեք տարատեսակ ոճ	30 մմ խառը թավամազ խոզանակ (⑪) **(միայն BHA735 մոդելի դեպքում)**

2 Սանրեք մազերը և բաժանեք դրանք փոքր մասերի:
3 Սարքը միացնելու համար ընտրեք ցանկալի կարգավորումը (③).
- : Խնամք+ ջերմաստիճան՝ հզոր օդի հոսքով՝ ձեր ոճը սահմանելու համար:
- : Բարձր ջերմաստիճան՝ ուժեղ օդի հոսքով՝ արագ չորացման համար:
- : Տաք ջերմաստիճան՝ մեղմ օդի հոսքով, խոնավ մազերը չափազանց չորանալուց պաշտպանելու համար:
- **0** : Անջատել:

↪ Իոնային ֆունկցիան ավտոմատ կերպով ակտիվանում է, երբ սարքը միանում է: Գործառույթն ապահովում է լրացուցիչ փայլ և նվազեցնում է գանգուրումը:

Հարդարման խորհուրդներ
- Խոզանակի կցորդները լավագույնս են աշխատում, երբ մազերի 80% չոր են:
- Խորհուրդ է տրվում օգտագործել **ՑԱԾՐ ԱՐԱԳՈՒԹՅԱՆ** կարգավորումը, երբ հարդարում եք հետ քաշվող մազիկներով խոզանակով:
- Վերցրեք մազերի փոքր փունջ՝ ավելի հստակ արդյունք ստանալու համար:
- Մազերը խճճվելուց խուսափելու համար պտտվող կոճակներն օգտագործելիս փորձեք կարճ դադարներ ունենալ՝ ապահովելու մազերի ճիշտ գլանվելը սարքի գլանակի վրա:
- Հարդարումից հետո օգտագործեք մազերի լաք՝ երկարատև արդյունք ստանալու համար հարդարանքն ամրացնելու համար:

Օգտագործումից հետո.
1 Սարքը տեղադրեք ջերմակայուն մակերևույթի վրա, որպեսզի այն հովանա:
2 Մաքրեք սարքը և կցորդները խոնավ շորով: Հեռացրեք մազերն ու փոշին խոզանակի կցորդից մատներով, բայց երբեք մետաղական առարկաներ մի մտցրեք սարքի մեջ՝ մաքրելու համար:

4 Երաշխիք և սպասարկում

Եթե ձեզ անհրաժեշտ են տեղեկություններ, օրինակ, կցորդների փոխարինման մասին, կամ եթե ունեք խնդիրներ, այցելեք Philips-ի կայք www.philips.com/support կամ դիմեք ձեր երկրում գործող Philips-ի Հաճախորդների սպասարկման կենտրոն: Հեռախոսահամարը կարող եք գտնել համաշխարհային երաշխիքների ապահովման վերաբերյալ բուկլետում: Եթե ձեր երկրում գործող Հաճախորդների սպասարկման կենտրոն չկա, դիմեք ձեր տեղական Philips-ի դիլերին:
Ֆեն-խոզանակ
Կենցաղային կարիքների համար
Արտադրող. «Ֆիլիպս Քոնսյումեր Լայֆսթայլ Բ.Վ.», Տուսսենդիեպվեգ 4, 9206 ԱԴ, Դրախտեն, Նիդեռլանդներ
Արտադրված է Չինաստանում
Ներկրող Ռուսաստանի և Մաքսային միության տարածք: «ՖԻԼԻՊՍ» ՍՊԸ, Ռուսաստանի Դաշնություն, 123022, ք. Մոսկվա, Սերգեյ Մակեև փ., տ. 13, հեռախոսահամար +7 495 961-1111

BHA710, BHA735
220-240 V; 50-60 Hz; 1000 W
Սարք II դասի

Պահպանման և օգտագործման պայմանները		
Ջերմաստիճան՝		Հարաբերական խոնավություն՝
Օգտագործման պայմաններ	Պահպանման պայմանները	
+10 °C ÷+30 °C	-25 °C ÷ +60 °C	35 % ÷ 99 %

ქართული

Philips მოგესალმებათ და გილოცავთ შენაძენს! სრულად რომ ისარგებლოთ იმ მხარდაჭერით, რომელსაც Philips გთავაზობთ, დაარეგისტრირეთ თქვენი პროდუქტი აქ: www.philips.com/welcome.

1 მნიშვნელოვანია

მოწყობილობის გამოყენებამდე ყურადღებით წაიკითხეთ მომხმარებლის სახელმძღვანელო და შეინახეთ სამომავლო გამოყენებისათვის.
- გაფრთხილება: არ გამოიყენოთ ეს მოწყობილობა წყლის სიახლოვეს.
- როდესაც მოწყობილობას იყენებთ აბაზანაში, გამორთეთ გამოყენების შემდეგ, ვინაიდან წყლის სიახლოვე ქმნის რისკს მაშინაც კი, როდესაც მოწყობილობა გამორთულია.
- გაფრთხილება: არ გამოიყენოთ ეს მოწყობილობა აბაზანასთან, საშხაპესთან, ხელსაბანთან ან წყლის სხვა რეზერვუარის სიახლოვეს.
- გამოყენების შემდეგ ყოველთვის გამორთეთ მოწყობილობა შტეფსელიდან.
- თუ მოწყობილობა გადახურდება, ის ავტომატურად გამოირთვება. გამორთეთ მოწყობილობა და დაელოდეთ მის გაციებას რამდენიმე წუთის განმავლობაში. ვიდრე კვლავ ჩართავდეთ მოწყობილობას, შეამოწმეთ ცხაურები და დარწმუნდით, რომ ისინი არაა ბლოკილი ღინღლით, თმით და ა.შ.
- საფრთხის თავიდან ასაცილებლად დაზიანების შემთხვევაში ელექტროკაბელი უნდა გამოცვალოს Philips-მა, Philips-ის ავტორიზებულმა სერვისცენტრმა ან მსგავსმა კვალიფიციურმა პირებმა.
- ამ მოწყობილობის გამოყენება დასაშვებია ბავშვებისთვის 8 წლიდან და ასევე შეზღუდული ფიზიკური, სენსორული ან მენტალური შესაძლებლობების ან გამოცდილებისა და ცოდნის არმქონე პირებისთვის, თუ მათ მიიღეს ინსტრუქცია მოწყობილობის უსაფრთხო გამოყენების შესახებ ან მეთვალყურეობის ქვეშ იმყოფებიან და ესმით, რა საფრთხეები არსებობს. ბავშვებმა არ უნდა ითამაშონ მოწყობილობით. ბავშვებისთვის აკრძალულია მოწყობილობის გაწმენდა და მოვლა-შენახვა მეთვალყურეობის გარეშე.
- დამატებითი დაცვისთვის, გირჩევთ, რომ ელექტრულ წრედში, რომელიც ამარაგებს აბაზანას, დააყენოთ დიფერენციალური ამომრთველი (RCD). ამ RCD-ს უნდა ჰქონდეს ნომინალური დიფერენციალური დენი არაუმეტეს 30 მა-სა. ჰკითხეთ რჩევა თქვენს მემონტაჟეს.
- არ დაბლოკოთ ჰაერის ცხაურები.
- მოწყობილობის შეერთებამდე დარწმუნდით, რომ მასზე მითითებული ვოლტაჟი შეესაბამება ადგილობრივი ქსელის ვოლტაჟს.
- არ გამოიყენოთ მოწყობილობა ამ სახელმძღვანელოში აღწერილის გარდა სხვა დანიშნულებისთვის.
- არ გამოიყენოთ მოწყობილობა ხელოვნურ თმაზე.
- გამოიყენეთ მოწყობილობა მხოლოდ ადამიანის მშრალ თმაზე.
- არ დატოვოთ დენის წყაროსთან მიერთებული მოწყობილობა უყურადღებოდ.
- არასოდეს არ გამოიყენოთ სხვა მწარმოებლების აქსესუარები ან ისეთი ნაწილები, რომლებიც არ არის კომპანია Philips-ის მიერ კონკრეტულად რეკომენდებული. ასეთი აქსესუარების ან ნაწილების გამოყენებისას თქვენი გარანტია ძალას კარგავს.
- არ შემოახვიოთ ძირითადი კაბელი მოწყობილობას.
- შენახვამდე დაელოდეთ მოწყობილობის გაგრილებას.
- არ შეახოთ მოწყობილობის ცხელი ზედაპირები კანს.
- თუ მოწყობილობას შეღებილ თმაზე იყენებთ, ჯაგრისის კორპუსის ზედაპირი შეიძლება დაისვაროს.
- არ გარეცხოთ მოწყობილობა/ჯაგრისები ონკანის წყლით.
- არ გაააქტიუროთ ჯაგრისის ბრუნვის ჩამრთველი მისამაგრებელი მექანიზმის მიმაგრების გარეშე.
- არ ჩადოთ მეტალის საგნები ჰაერის ცხაურში ელექტრო შოკის თავიდან ასაცილებლად.
- არ გამოაძროთ კვების სადენი გამოყენების შემდეგ. ყოველთვის მოაცილეთ ხელი შტეკერს და ისე გამოართვით მოწყობილობა.
- ყურადღებით იყავით მოწყობილობის გამოყენებისას, ვინაიდან შესაძლოა ის ძალიან გაცხელებული იყოს. დაიჭირეთ მხოლოდ სახელური ვინაიდან სხვა ნაწილები ცხელია და მოარიდეთ კანთან კონტაქტს.
- მოარიდეთ ძირითადი კაბელი მოწყობილობის ცხელ ზედაპირთან კონტაქტს.
- არ გადააფაროთ ცხელ მოწყობილობას რამე (მაგ. პირსახოცი ან ნაჭერი) როცა ის ცხელია.
- არ ამუშაოთ მოწყობილობა სველი ხელებით.
- ყოველთვის დააბრუნეთ მოწყობილობა Philips-ის მიერ ავტორიზებული მომსახურების ცენტრში შემოწმების ან შეკეთების მიზნით. არაკვალიფიციური პირების მიერ შეკეთებამ, შესაძლებელია გამოიწვიოს საფრთხის შემცველი სიტუაცია მომხმარებლისათვის.
- ცილინდრი ყოველთვის შეინახეთ სუფთა მდგომარეობაში და თავისუფალი მტვრისაგან და ვარცხნილობის ისეთი პროდუქტებისაგან, როგორიცაა მუსი, სპრეი და გელი. არ გამოიყენოთ მოწყობილობა ვარცხნილობის პროდუქტებთან ერთად.
- ცილინდრს აქვს საფარი. ეს საფარი შესაძლებელია დროთა განმავლობაში ნელ-ნელა გაცვდეს. თუმცა, ეს არ ახდენს გავლენას მოწყობილობის მუშაობაზე.
- თუ მოწყობილობა გამოყენებულია შეღებილ თმაზე, ცილინდრი შეიძლება დაისვაროს.

ხმაურის დონე: Lc = 81 dB(A)

ელექტრომაგნიტური ველები (EMF)

Philips-ის ეს მოწყობილობა აკმაყოფილებს ყველა მოქმედ სტანდარტსა და რეგულაციას, რომლებიც ელექტრომაგნიტურ ველებთან კონტაქტს ეხება.

გადამუშავება

- ეს სიმბოლო ნიშნავს, რომ ეს პროდუქტი არ უნდა გადააგდოთ ჩვეულებრივ საყოფაცხოვრებო ნარჩენებთან ერთად (2012/19/EU).
- დაიცავით თქვენი ქვეყნის წესები ელექტრო და ელექტრონული პროდუქტების ცალკე მოგროვებასთან დაკავშირებით. ნარჩენების სწორი უტილიზაცია ხელს უწყობს გარემოსა და ადამიანის ჯანმრთელობისთვის უარყოფითი შედეგების თავიდან აცილებას.

2 მიმოხილვა

① ჯაგრისის მოხსნის ღილაკი
② ბრუნვის სიჩქარის გადამრთველი (I -დაბალი, II -მაღალი)
③ ტემპერატურისა და ჰაერის ნაკადის ინტეგრირებული გადამრთველი
④ ბრუნვის მიმართულების ღილაკები
⑤ სახელური
⑥ ჩამოსაკიდი მარყუჟი
⑦ ჯაგრულის გამოსაწევი თავაკი
⑧ ჯაგრისი გამოსაწევი ჯაგრულით
⑨ 50 მმ შერეული ჯაგრულიანი ჯაგრისი
⑩ 38 მმ შერეული ჯაგრულიანი ჯაგრისი **(მხოლოდ BHA735 მოდელისთვის)**
⑪ 30 მმ შერეული ჯაგრულიანი ჯაგრისი **(მხოლოდ BHA735 მოდელისთვის)**
⑫ დამცავი ხუფი შერეული ჯაგრულიანი ჯაგრისისთვის

3 Airstyler-ის გამოყენება

ბრუნვის მოქმედების პრინციპში რომ გაერკვეთ, გირჩევთ გამოცადოთ მოწყობილობა **დაბალ** ბრუნვის სიჩქარეზე (②) 2-3-ჯერ.

შენიშვნა
- ყოველთვის აცადეთ მოწყობილობას და მის ნაწილებს გაგრილება სანამ თქვენ ჩართავთ ან გამოართმევთ ნაწილებს.
- თმის ზედმეტი მოქაჩვის თავიდან ასაცილებლად მოწყობილობას მოჰყვება უსაფრთხოების ფუნქცია. თუ ჯაგრისზე თმის წნევა გარკვეულ ზღვარს აჭარბებს, ბრუნვა ნელდება.

1 აირჩიეთ მისამაგრებელი ჯაგრისი, რომელიც ყველაზე მეტად შეესაბამება თქვენს სასურველ ვარცხნილობას და დაამაგრეთ გასასწორებელზე.

ვარცხნილობის დაყენების შედეგი	საცვლელი ნაწილი
დაიყენეთ მსუბუქი ხვეულები	ჯაგრისი გამოსაწევი ჯაგრულით (⑧)
შესაფერისია მოცულობის, მასისა და მოძრაობის გასაზრდელად მოგრძო თმის შემთხვევაში	50 მმ შერეული ჯაგრულიანი ჯაგრისი (⑨)
დაიყენეთ ბუნებრივი ტალღები ყველა ზომის თმის შემთხვევაში	38 მმ შერეული ჯაგრულიანი ჯაგრისი (⑩) **(მხოლოდ BHA735 მოდელისთვის)**
დაიყენეთ მრავალმხრივი სტილი	30 მმ შერეული ჯაგრულიანი ჯაგრისი (⑪) **(მხოლოდ BHA735 მოდელისთვის)**

2 დაივარცხნეთ თმა და დაყავით მცირე სექციებად.
3 მოწყობილობის ჩასართავად აირჩიეთ სასურველი პარამეტრი (③):
- : მოვლა+ ტემპერატურა ჰაერის ძლიერი ნაკადით სტილის დასაყენებლად.
- : მაღალი ტემპერატურა ჰაერის ძლიერი ნაკადით სწრაფი გაშრობისთვის.
- : თბილი ტემპერატურა ჰაერის მსუბუქი ნაკადით ტენიანი თმის ზედმეტად გამოშრობისგან დასაცავად.
- **0** : გამორთულია.

↪ იონის ფუნქცია ავტომატურად აქტიურდება როგორც კი მოწყობილობა ირთვება. ფუნქცია უზრუნველყოფს დამატებით ბზინვარებას და ამცირებს ჩახვეულ თმას.

რჩევები დავარცხნასთან დაკავშირებით
- მისამაგრებელი ჯაგრისები საუკეთესოდ მუშაობს, როცა თმა 80%-ით მშრალია.
- გამოსაწევი ჯაგრულიანი ჯაგრისით დავარცხნისას რეკომენდებულია, გამოიყენოთ **დაბალი სიჩქარის** პარამეტრი.
- უფრო განსაზღვრული შედეგის მისაღებად აიღეთ მომცრო ზომის თმის კულული.
- თმის აბურდვის თავიდან ასაცილებლად, სანაცვლოდ, ცადეთ მცირე შეჩერებები ბრუნვის ღილაკების გამოყენებისას, რათა თმა ლამაზად დაეხვიოს ცილინდრზე.
- დავარცხნის შემდეგ გამოიყენეთ თმის აეროზოლი თმაზე ვარცხნილობის დასაფიქსირებლად და ხანგრძლივი შედეგების მისაღებად.

გამოყენების შემდეგ:
1 მოათავსეთ სითბომედეგ ზედაპირზე სანამ არ გაგრილდება.
2 გაასუფთავეთ მოწყობილობა და ნაწილები სველი ნაჭრით. თითებით მოაცილეთ თმა და მტვერი მისამაგრებელი ჯაგრისიდან, თუმცა გასუფთავებისთვის არასდროს მოათავსოთ ლითონის საგნები მოწყობილობაში.

4 გარანტია და მომსახურება

თუ გჭირდებათ ინფორმაცია, მაგ., დანართის გამოცვლასთან დაკავშირებით ან გაქვთ პრობლემა, გთხოვთ, ეწვიოთ Philips-ის ვებსაიტს www.philips.com/support ან დაუკავშირდეთ Philips-ის მომხმარებელთა მომსახურების ცენტრს თქვენს ქვეყანაში. ტელეფონის ნომერი მითითებულია საერთაშორისო გარანტიის ბროშურაში. თუ მომხმარებელთა მხარდაჭერის ცენტრი თქვენს ქვეყანაში არაა, Philips-ის ადგილობრივ სავაჭრო აგენტს მიმართეთ.

Кыргызча

Шайманды сатып алышыңыз менен куттуктайбыз! Philips'ке кош келиңиз! Philips сунуштаган колдоо кызматын толугу менен пайдалануу үчүн өнүмүңүздү www.philips.com/welcome сайтында каттаңыз.

1 Маанилүү

Түзмөктү колдонуудан мурун ушул колдонуучу маалыматын кылдат окуп чыгыңыз жана кийинчерээк колдонуу үчүн сактап коюңуз.
- ЭСКЕРТҮҮ: Бул шайманды суунун жанында колдонбоңуз.
- Шайман ванна бөлмөсүндө колдонулганда, аны колдонгондон кийин дароо сууруп коюңуз, себеби суунун жакын болгону ал өчүк кезде да коркунуч жаратып турат.
- ЭСКЕРТҮҮ: Бул шайманды ванна, душ, бассейн же башка суу болгон идиштер бар жерге жакын колдонбоңуз.
- Колдонуп бүткөндөн кийин шайманды дайыма сууруп коюңуз.
- Эгерде шайман өтө ысып кетсе, ал автоматтык түрдө өчөт. Шайманды сууруп коюп, бир нече мүнөт муздата туруңуз. Шайманды кайрадан күйгүзүүдөн мурун, жылытуучу аймактарында була, чач ж.б. нерселер менен бөгөттөлүп калбаганын текшериңиз.
- Эгерде электр кабели бузулган болсо, коркунучтун алдын алуу үчүн Philips'ке, Philips тарабынан уруксат берилген тейлөө борборуна же ушул сыяктуу квалификациялуу адамдарга алмаштыртышыңыз керек.
- Бул шайманды анын коркунучтары тууралуу түшүнгөн, аны коопсуз пайдалануу боюнча көрсөтмөлөр менен таанышкан 8 жаш жана андан жогорку курактагы балдар жана физикалык жактан, сезүү жөндөмү же акыл-эси чектелген адамдар же тажрыйбасыз адамдар өз алдынча же чоңдордун көзөмөлү астында колдоно алышат. Балдар шайман менен ойнобошу керек. Жаш балдарга чоңдордун көзөмөлүсүз шайманды тазалоого же техникалык тейлөө иштерин жүргүзүүгө тыюу салынат.
- Кошумча коргоо үчүн биз ваннаны камсыз кылуучу электр чынжырына калдык токтун түзмөгүн (КТТ) орнотууну сунуштайбыз. Бул КТТда 30 мА жогору эмес номиналдык калдык иштөө тогу болушу керек. Орнотуп жаткан адистен кеңеш сураңыз.
- Аба ысытуучу аймактарды эч качан бөгөттөбөңүз.
- Шайманды туташтыруудан мурун, анда көрсөтүлгөн чыңалуу жергиликтүү кубат чыңалуусуна туура келерин текшериңиз.
- Шайманды ушул нускамада көрсөтүлгөндөн башка максатта колдонбоңуз.
- Шайманды жасалма чач үчүн колдонбоңуз.
- Шайманды адамдын чачына гана колдонуңуз.
- Шайман кубат булагына туташтырылып турганда, аны кароосуз калтырбаңыз.
- Эч качан башка өндүрүүчүлөрдүн же Philips компаниясы атайын сунуштабаган аксессуарларды же бөлүктөрдү колдонбоңуз. Эгерде сиз мындай аксессуарларды же тетиктерди колдонсоңуз, анда сиздин кепилдигиңиз жараксыз болуп эсептелинет.
- Кубат кабелин шайманга оробоңуз.
- Сактап коюудан мурун, шайман муздаганча күтө туруңуз.
- Шаймандын ысык беттерин териңизге тийгизбеңиз.
- Эгер шайманды боёлгон чачка колдонсоңуз, щетканын корпусу так болуп калышы мүмкүн.
- Шайманды/щеткаларын агып жаткан сууга чайкабаңыз.
- Щетканы айландыруу которгучун сабы салынбай турганда иштетпеңиз.
- Токко урунуп калбоо үчүн, аба ысытуучу аймактарына темир буюмдарды салбаңыз.
- Колдонуп бүткөндөн кийин кабелди тартпаңыз. Шайманды сууруп жатканда ар дайым аны айрысынан кармап сууруңуз.
- Шайманды колдонуп жатканда абайлаңыз, себеби ал абдан ысык болушу мүмкүн. Туткасынан гана кармаңыз, себеби башка бөлүктөрү ысык болгондуктан, териге тийгизбеңиз.
- Электр шнурун шаймандын ысык жерлерине тийгизбеңиз.
- Шайман ысык кезде, аны кандайдыр бир нерсе менен (мис. сүлгү же кийим) жаппаңыз.
- Шайманды суу колуңуз менен иштетпеңиз.
- Шайманды ар дайым Philips уруксат берген тейлөө борборуна текшертип же оңдотуңуз. Атайын билими болбогон адамдар тарабынан оңдолсо, ал колдонуучу үчүн өтө коркунучтуу абалга себеп болушу мүмкүн.
- Корпуска чаң, мусс, лак жана гель сыяктуу чач жасалга өнүмдөрүнө булгабай кармаңыз. Шайманды эч качан чач жасалга продуктары менен бирге колдонбоңуз.
- Корпустун кабы бар. Кабы бир канча убакыт өткөндөн кийин чечилип калышы мүмкүн. Кантсе да, бул шаймандын өндүрүмдүүлүгүнө эч кандай таасирин тийгизбейт.
- Эгер шайман боёлгон чачка колдонулса, корпусу так болуп калышы мүмкүн.

Ызы-чуу деңгээли: Lc= 81 дБ(A)

Электромагниттик талаалар (ЭМТ)

Бул Philips шайманы электромагниттик талаа боюнча күчүндөгү стандарттардын жана эрежелердин баарына жооп берет.

Кайра иштетүү

- Бул символ бул өнүмдү кадимки тиричилик таштандысы катары ыргытпоо керектигин билдирет (2012/19/EU).
- Электрдик жана электрондук өнүмдөрдү өлкөңүздүн мыйзамдарына ылайык өзүнчө чогултуңуз. Туура жок кылуу айлана-чөйрөгө жана адамдын ден соолугуна терстаасир этүүнүн алдын алат.

2 Жалпы маалымат

① Щетканы бошотуу баскычы
② Айландыруу ылдамдыгын которгуч (I -ТӨМӨН, II -ЖОГОРУ)
③ Бириктирилген температура жана аба агымынын которгучу
④ Айландыруу багытынын баскычтары
⑤ Кармагыч
⑥ Илгү илмеги
⑦ Кылдарды ичине киргизүүчү бурагыч
⑧ Кылдары ичине киргизилген щетка
⑨ 50 мм аралашкан кылдуу щетка
⑩ 38 мм аралашкан кылдуу щетка **(BHA735 үчүн гана)**
⑪ 30 мм аралашкан кылдуу щетка **(BHA735 үчүн гана)**
⑫ Аралашкан кылдуу щетка үчүн коргогуч

3 Аба жасалгалагычын колдонуу

Шаймандын **Төмөн** айлануу ылдамдыгын (②) колдонуунун башында айландыруу кандай иштегенине көнүү үчүн 2 же 3 жолу иштетип көрүңүз.

Эскертүү
- Ар дайым шайманды жана анын саптарын муздатып алып, анан аларды тагып же чыгарып салыңыз.
- Чачты катуу тартпоо үчүн шаймандын атайын коргоочу функциясы бар. Эгер щеткадагы чачыңыздын басымы атайын коюлган чектен ашып кетсе, айландыруу жай жүргүзүлөт.

1 Каалаган чач жасалгалоосуна эң мыкты туура келген щетка сабын тандап, аны стайлерге тагыңыз.

Жасалгалоо натыйжасы	Сап
Чоң тармалдарды жасоо	Кылдары ичине киргизилген щетка (⑧)
Узунураак чачка көлөм, жагымдуулук жана кыймылдоосун кошконго ылайыктуу	50 мм аралашкан кылдуу щетка (⑨)
Чачыңыздын узундугу боюу табигый тармалдарды жасаңыз	38 мм аралашкан кылдуу щетка (⑩) **(BHA735 үчүн гана)**
Универсалдуу жасалгаланыз	30 мм аралашкан кылдуу щетка (⑪) **(BHA735 гана)**

2 Чачыңызды тарап, аны бир канча бөлүмдөргө бөлүңүз.
3 Шайманды күйгүзүү үчүн каалаган жөндөөнү тандаңыз (③):
- : Caring+ бул жасалгаңызды турукташтыруу үчүн күчтүү аба агымын камсыз кылат.
- : Тез кургатуу үчүн күчтүү аба агымы.
- : Нымдуу чач өтө курган кетпеши үчүн назик аба агымы бар жылуу температура.
- **0** : Өчүк.

↪ Иондук функциясы шайман күйгүзүлгөндө автоматтык түрдө күйгүзүлөт. Функция камтыган шайман кошумча жылтылдоону камсыз кылып, чачтын тармалдашын болтурбайт.

Жасалгалоо кеңештери
- Щетка саптары чач 80% кургак кезде эң мыкты натыйжа берет.
- Кылдары ичине кирген щетка менен жасалгалап жатканда **ТӨМӨН ЫЛДАМДЫК** жөндөөсүн колдонуу сунушталат.
- Эң мыкты натыйжага жетүү үчүн кичирээк чач тутамын алыңыз.
- Чачтар чачышып калбашы үчүн, чачтын сапка жакшы оролушу үчүн айлануу баскычтарын колдонгондо улам кыска токтоп көрүңүз.
- Жасалгалагандан кийин, чачыңызга атайын лакты чачып, жасалгаңызды узагыраак кармаңыз.

Колдонуудан кийин:
1 Аны ысыкка туруктуу бетке муздагыча коюп коюңуз.
2 Шайманды жана саптарын нымдуу кездеме менен тазалаңыз. Манжаларыңыз менен щетка сабынан чачтарды жана чаңды алып салыңыз, бирок тазалоо үчүн шайманга эч качан металл нерселерди салбаңыз.

4 Кепилдик жана тейлөө

Эгер маалымат керек болсо, мис. сабын алмаштыруу сыяктуу же кандайдыр бир көйгөйүңүз болсо, www.philips.com/support дарегинде жайгашкан Philips вебсайтына баш багып же өлкөңүздөгү Philips Кардарларды тейлөө борборуна кайрылыңыз. Телефон номери дүйнөлүк кепилдик буклетинде. Эгерде сиздин өлкөңүздө Кардарларды Тейлөө Борбору жок болсо, жергиликтүү Philips ортомчусуна барыңыз.
Чач кургаткыч щетка
Үй тиричилигине керектөө үчүн
Өндүрүүчү: «Филипс Консьюмер Лайфстайл Б.В.», Нидерланд, Драхтен, 9206 АД, Туссендиепен 4
Кытайда жасалган
Россия аймагына жана Бажы биримдигине импорттоочу: ЖЧК «ФИЛИПС», Россия Федерациясы, 123022, Москва ш., Сергей Макеев көч., 13-үй, телефон номери +7 495 961-1111

BHA710, BHA735
220-240 V; 50-60 Hz; 1000 W
II класстагы жабдык

Сактоо жана колдоно шарттары		
Температура		Салыштырма ныдуулук
Иштөө шарттары	Сактоо шарттары	
+10 °C ÷+30 °C	-25 °C ÷ +60 °C	35 % ÷ 99 %

Тоҷикӣ

Шуморо бо харидатон табрик намуда ба Philips хуш омадед мегӯем! Барои пурра истифода бурдан аз дастгирие, ки Philips пешниҳод мекунад, маҳсули худро дар www.philips.com/welcome ба қайд гиред.

1 Муҳим

Пеш аз истифода бурдани таҷҳизот, ин дастури корбариро мутолиа кунед ва барои мурочиати оянда нигоҳ доред.
- ОГОҲӢ: Дастгоҳро дар наздикии об истифода набаред.
- Вақте ки шумо таҷҳизотро дар ҳаммом истифода мебаред, онро аз барқ ҷудо намоед, зеро ки наздикии об метвонад хатарро ба вуҷуд орад, ҳатто агар таҷҳизот хомӯш шуда бошад.
- ДИҚҚАТ: Ин таҷҳизотро дар назди ҳаммомҳо, ҷойҳои оббозӣ, ҳавзаҳо ё ҷойҳои обдори дигар истифода набаред.
- Пас аз истифода ҳамеша дастгоҳро аз барқ ҷудо кунед.
- Агар дастгоҳ аз ҳад зиёд гарм шавад, он ба таври худкор хомӯш мешавад. Таҷҳизотро аз барқ ҷудо кунед ва ба муддати якчанд дақиқа иҷозат диҳед, ки хунук шавад. Пеш аз он ки шумо таҷҳизотро аз нав фаъол мекунед, панҷараҳоро тафтиш кунед, ки онҳо бо пар, мӯй ё чизер дигар баста набошанд.
- Агар сими барқӣ хароб шуда бошад, шумо бояд онро аз ҷониби Philips, маркази хидматрасонии аз ҷониби Philips ваколатдоршуда ё шахсони ба ин монанд тахассусӣ иваз намоед, то аз хатар пешгирӣ карда шавад.
- Ин дастгоҳ метавонад аз ҷониби кӯдакони аз 8 сола боло ва шахсони дорои қобилияти ҷисмонӣ, ҳассосӣ ё ақлӣ ё таҷрибаи кофӣ ва дониш надошта истифода бурда шавад, агар ба онҳо назорат ё дастур оид ба истифодаи бехатари дастгоҳ дода шуда бошад ва онҳо хатарҳои марбутро фаҳманд. Кӯдакон набояд бо асбоб бозӣ кунанд. Тозакунӣ ва нигоҳубини истифодабарандагон набояд аз ҷониби кӯдакон бидуни назорат анҷом дода шавад.
- Барои муҳофизати иловагӣ, мо тавсия медиҳем, ки дастгоҳи ҷараёнҳои боқимонда (RCD) дар нақшаи барқие, ки ҳаммомро таъмин мекунад, насб кунед. Ин RCD бояд ҷараёни номиналии боқимондаи корие на бештар аз 30 мА дошта бошад. Аз устои худ маслиҳат пурсед.
- Панҷараҳои ҳавогузаррo ҳеҷ вақт маҳкам накунед.
- Пеш аз пайваст кардани дастгоҳ, боварӣ ҳосил кунед, ки шиддати дар дастгоҳ нишондодашуда ба шиддати барқи маҳаллӣ мувофиқат мекунад.
- Таҷҳизотро ба ягон мақсади дигаре, ки дар ин дастур тавсиф нашудааст, истифода набаред.
- Таҷҳизотро барои мӯйи ғайритабиӣ истифода набаред.
- Дастгоҳро танҳо дар мӯйи хушк истифода баред.
- Вақте ки дастгоҳ ба қувваи барқ пайваст аст, онро ҳеҷ гоҳ беназорат нагузоред.
- Ҳеҷ гоҳ лавозимот ё қисмҳои дигар истеҳсолкунандагонро, ки Philips тавсия накардааст, истифода набаред. Агар шумо чунин лавозимот ё қисмҳоро истифода баред, кафолати шумо беэътибор мешавад.
- Сими барқро дар гирди таҷҳизот напечонед.
- Пеш аз дастгоҳро барои нигоҳдорӣ гузошан, хунукшавии онро интизор шавед.
- Нагузоред, ки қисмҳои гарми таҷҳизот пӯсти шуморо расанд.
- Агар шумо таҷҳизотро болои мӯйи рангшуда истифода баред, сатҳи чӯтка метавонад ранг карда шавад.
- Таҷҳизот/чӯткаҳоро дар зери ҷараёни об нашӯед.
- Калиди давзании чӯткаро бе ягон пайвастагии васлшуда фаъол накунед.
- Барои пешгирӣ кардани зарбаи электрикӣ, объектҳои металлиро ба панҷараҳои ҳавогузар нагузоред.
- Сими барқро пас аз истифода накашед. Дастгоҳро ҳамеша аз васлаки барқии сим ҷудо кунед.
- Таҷҳизотро бо эҳтиёт комил истифода баред, зеро ки он метавонад хеле гарм шавад. Танҳо дастакро ба даст гиред, зеро ки қисмҳои дигар гарманд, ва аз расиши онҳо ба пӯст эҳтиёт бошед.
- Нагузоред, ки сими барқ ба қисмҳои гарми таҷҳизот расад.
- Вақте ки таҷҳизот гарм аст, онро ҳеҷ гоҳ бо ягон чиз (сачоқ ё либос) напӯшонед.
- Таҷҳизотро бо дасти тар истифода набаред.
- Дастгоҳро ҳамеша ба маркази хидматрасонии ваколатдори Philips барои тафтиш ё таъмир баргардонед. Таъмири таҷҳизот аз тарафи одами бетаҷриба метавонад ҳолати хатарнокро барои корбар ба вуҷуд орад.
- Чалакро тоза ва аз чирк ва маҳсулоти косметикии монанди мусс, спрей ва гел дур нигоҳ доред. Ҳеҷ гоҳ таҷҳизотро бо маҳсулоти косметикӣ якҷоя истифода набаред.
- Чалак дорои қабат мебошад. Ин қабат метавонад пас аз вақти дароз оҳиста тоза шавад. Новобаста аз ин, қабат ба самаранокии таҷҳизот таъсир намерасонад.
- Агар таҷҳизот болои мӯйи рангшуда истифода шавад, чалак метавонад ранг карда шавад.

Дараҷаи мағал: Lc = 81 dB(A)

Майдонҳои электромагнитӣ (EMF)

Ин дастгоҳи Philips ба ҳама стандартҳо ва қоидаҳои амалкунанда оид ба таъсири майдонҳои электромагнитӣ мувофиқат мекунад.

Истифодаи дубора

- Ин рамз маънои онро дорад, ки ин маҳсул набояд бо партовҳои муқаррарии маишӣ партофта шавад (2012/19/EU).
- Қоидаҳои давлати худро барои ҷамъоварии алоҳидаи маҳсулот ва маҷмӯи барқӣ риоя кунед. Истифодаи дурусти он барои пешгирии оқибатҳои манфӣ барои муҳити зист ва саломатии инсон мусоидат мекунад.

2 Маълумоти умумӣ

① Тугмаи озодкунии чӯтка
② калиди суръати даврзанӣ (I -ПАСТ, II -БАЛАНД)
③ Калиди дарунсохт барои танзими ҳарорат ва ҷараёни ҳавоӣ
④ Тугмаҳои танзими самти даврзанӣ
⑤ Дастак
⑥ Ҳалқа барои овехтан
⑦ Сараки чӯткаи кашидашаванда
⑧ Чӯткаи кашидашаванда
⑨ Чӯткаи омехташудаи 50мм
⑩ Чӯткаи омехташудаи 38мм **(танҳо барои BHA735)**
⑪ Чӯткаи омехташудаи 30мм **(танҳо барои BHA735)**
⑫ Сарпӯши муҳофизаткунанда барои чӯткаи омехташуда

3 Истифодаи ороишгари ҳавоӣ

Мо тавсия медиҳем, ки шумо истифодаи таҷҳизотро бо суръати даврзании **Паст** 2 ё 3 маротиба (②) аз таҷриба гузаронед ва одат карда бифаҳмед, ки даврзанӣ чӣ тавр кор мекунад.

Шарҳ
- Пеш аз он ки шумо пайвастагиҳоро пайваст ё ҷудо мекунед, ҳамеша имкон диҳед, ки таҷҳизот ва пайвастагиҳои он хунук шаванд.
- Барои бартараф кардани аз ҳад зиёд кашида кандани мӯйсар, таҷҳизот бо хусусияти муҳофизатӣ таъмин карда шудааст. Агар фишори мӯйсари шумо ба чӯтка аз меъёри муайян зиёд шавад, даврзанӣ суст мешавад.

1 Пайвастагии чӯткаеро интихоб кунед, ки ба услуби мӯйсари шумо беҳтар мувофиқат мекунад, ва онро ба ороишгар васл кунед.

Натиҷаи услубкунӣ	Пайвастагӣ
Зулфҳои озодро созед	Чӯткаи кашидашаванда (⑧)
Барои илова кардани ҳаҷм, шакл ва ҳаракати мӯйсари дароз мувофиқ аст	Чӯткаи омехташудаи 50мм (⑨)
Мавҷҳои табииро барои ҳар гуна мӯйсари дароз эҷод кунед	Чӯткаи омехташудаи 38мм (⑩) **(танҳо барои BHA735)**
Услуби ҳамаҷонибаро эҷод кунед	Чӯткаи омехташудаи 30мм (⑪) **(танҳо барои BHA735)**

2 Мӯйи сарро шона кунед ва онҳоро ба дастаҳои хурд ҷудо намоед.
3 Барои фаъол кардани таҷҳизот, танзими дилхоҳро интихоб кунед (③):
- : Ҳарорати ғамхорӣ+ бо ҷараёни ҳавоии бошиддат барои сохтани услуби шумо.
- : Ҳарорати баланд бо ҷараёни ҳавоии бошиддат барои хушккунии зуд.
- : Ҳарорати гарм бо ҷараёни ҳавоии бароҳат барои хифз кардани мӯйсари нам аз хушккунии барзиёд.
- **0** : Хомӯшкунӣ.

↪ Вақте ки таҷҳизот фаъол мешавад, вазифаи иони ба таври худкор фаъол карда мешавад. Ин вазифа ба мӯй дурахши иловагиро медиҳад ва мӯи ҷингиларо кам мекунад.

Маслиҳатҳои услубкунӣ
- Пайвастагиҳои чӯтка беҳтар кор мекунанд вақте ки мӯйсар 80% хушк мебошад.
- Тавсия дода мешавад, ки шумо ҳангоми услубкунӣ бо чӯткаи кашидашаванда аз танзими **СУРЪАТИ ПАСТ** истифода баред.
- Барои натиҷаи зарурӣ риштаи мӯйсари хурдтарро гиред.
- Барои он ки мӯйсар печида нашавад, ба ивазаш кӯшиш кунед, ки ҳангоми истифодаи тугмаҳои даврзанӣ таваққуфҳои кутоҳ ба назар гиред ва мутмаин шавед, ки мӯйсар ба чалак хуб печонда шавад.
- Пас аз услубкунӣ, барои сахт кардани натиҷаи услуби мӯйсар ба муддати дароз, аз спрейи мӯйсар истифода баред.

Пас аз истифода:
1 Онро ба сатҳи гармитобовар то хунукшавӣ ҷойгир намоед.
2 Таҷҳизот ва пайвастагиҳоро бо матои нам тоза кунед. Мӯйи сар ва чиркро аз пайвастагии чӯтка бо ангуштони худ тоза кунед, аммо ҳеҷ гоҳ барои тозакунӣ унсурҳои металлиро ба таҷҳизот надароред.

4 Кафолат ва хидмат

Агар ба шумо маълумот лозим бошад, масалан, дар бораи ивазкунии пайвастагиҳо ё агар шумо мушкилӣ кашед, лутфан, ба сомонаи Philips дар www.philips.com/support ворид шавед ё дар кишвари худ бо Маркази дастгирии муштариёни Philips дар тамос шавед. Рақами телефон дар варақаи кафолати ҷаҳонӣ аст. Агар дар кишвари шумо Маркази нигоҳубини истеъмолкунандагон мавҷуд набошад, ба дилери маҳаллии Philips равед.

Türkmençe

Satyn almagyňyz bilen gutlaýarys we Philips dünýäsine hoş geldiňiz! Philips tarapyndan hödürlenilýän goldawdan doly peýdalanmak üçin önümiňizi www.philips.com/welcome salgysynda bellige aldyryň.

1 Möhüm

Enjamy ulanmazdan ozal şu ulanyjy gollanmasyny üns bilen okaň we geljekde gollanmak üçin saklaň.
- DUÝDURYŞ: Bu enjamy suwuň golaýynda ulanmaň.
- Enjam wanna otagynda ulanylanda, ony ulanyşdan soň tokdan soruň, sebäbi enjamyň togy öçük hem bolsa, suwa ýakyn bolmagy howp salýar.
- DUÝDURYŞ: Bu enjamy wannalaryň, duşlaryň, rakowinalaryň ýa-da beýleki suw gaplarynyň ýanynda ulanmaň.
- Ulanyp bolanyňyzdan soň elmydama enjamy tokdan aýryň.
- Eger enjam aşa gyzsa, ol awtomatik ýagdaýda öçýär. Elektrik dürtgüji rozetkadan aýryň we enjamyň birnäçe minut sowamagyna maý beriň. Enjamy täzeden işletmezden ozal, gözenegiň gyl, saç we ş.m. bilen petiklenen däldigine göz ýetiriň.
- Eger-de elektrik kabeline zeper ýeten bolsa, howpuň öňüni almak üçin onuň Philips, Philips ygtyýarly hyzmat ediş merkezi ýa-da şoňa meňzeş ygtyýarly şahslar tarapyndan çalşylmagyny üpjün etmelisiňiz.
- Enjamy 8 ýaşyny doldurandan we has uly ýaşly çagalar, şeýle hem enjamy howpsuz görnüşde ulanmak boýunça gözükdirijiler berlen ýa-da howpsuz ulanmak boýunça gözegçilik astyndaky we degişli howplar özlerine mälim edilen ýagdaýynda fiziki, duýgurlyk ýa-da zehin ukyplary pes ýa-da tejribesi we bilimi bolmadyk şahslar hem ulanyp biler. Çagalar enjam bilen oýnamaly däl. Çagalar gözegçilik astynda däl wagty enjamda arassaçylyk we ulanyjy tarapyndan geçirilmäge degişli abatlaýyş işlerini geçirmeli däl.
- Goşmaça gorag üçin, wanna otagyna tok üpjün edýän elektrik zynjyrynda galyndy tok enjamyny (RCD) gurnamagy maslahat berýäris. Ol RCD enjamynda 30 mA-dan ýokary bolmadyk nominal galyndy işleýiş togy bolmalydyr. Gurnaýjyňyzdan maslahat soraň.
- Hiç wagt howa gözenegini petiklemäň.
- Enjamy birikdirmezden öň, enjamda görkezilen güýjenmäniň ýerli tok güýjenmesine gabat gelýändigine göz ýetiriň.
- Enjamy şu gollanmada görkezilen maksatlardan başga maksatlar bilen ulanmaň.
- Enjamy emeli saçda ulanmaň.
- Enjamy diňe adamyň saçy üçin ulanyň.
- Enjam toga birikdirilende, ony hiç wagt gözegçiliksiz goýmaň.
- Beýleki öndürijilerden alnan ýa-da Philips tarapyndan ýörite maslahat berilmeýän aksessuarlary ýa-da şaýlary hiç haçan ulanmaň. Şeýle aksessuarlary ýa-da şaýlary ulanan halatyňyzda size berlen kepilligiň güýji ýitýär.
- Esasy şnury enjamyň daşyna saramaň.
- Enjamy ýygnamak üçin ol sowaýança garaşyň.
- Enjamyň gyzgyn ýerleriniň endamyňyza galtaşmagyna ýol bermäň.
- Eger enjam boýalan saçda ulansaňyz, çotganyň korpusyna tegmil ýokmagy mümkindir.
- Enjamy/çotgalary kranyň aşagyna tutup ýuwmaň.
- Nasadka dakylmadyk wagty çotganyň aýlanyş geçirgijini işjeňleşdirmäň.
- Tok urmazlygy üçin howa gözenegine metal zatlary salmaň.
- Enjamy elmydama wilkany tutup tokdan sogruň.
- Enjamy ulananyňyzda doly seresap boluň, sebäbi ol gaty gyzgyn bolup biler. Başga ýerleri gyzgyndygy sebäpli, diňe tutawajyndan tutuň we teniňize galtaşmagyndan gaça duruň.
- Esasy şnuruň enjamyň gyzgyn ýerlerine galtaşmagyndan gaça duruň.
- Gyzgyn bolanda enjamy hiç haçan hiç zat (meselem, polotense ýa-da eşik) bilen ýapmaň.
- Enjamy öl elleriňiz bilen işletmäň.
- Enjamy barlatmak ýa-da bejertmek üçin ony elmydama Philips tarapyndan ygtyýar berlen serwis merkezine eltiň. Ökde hünärsiz adamlar tarapyndan geçirilen abatlaýyş ulanyjy üçin çendenaşa howply ýagdaýa eltip biler.
- Korpusy tozandan we mus, spreý hem-de gel ýaly timarlama önümlerinden arassa saklaň. Enjamy hiç haçan timarlama önümleri bilen bilelikde ulanmaň.
- Korpusyň örtügi bardyr. Bu örtük wagtyň geçmegi bilen kem-kemden könelip biler. Emma, ol enjamyň öndürijiligine täsir etmeýär.
- Enjam boýalan saçda ulanylsa, korpusa tegmil ýokmagy mümkindir.

Goh derejesi: Lc= 81 dB(A)

Elektromagnit meýdançalar (EMF)

Şu Philips enjamy elektromagnit meýdançalara sezewar bolmak boýunça ähli degişli standartlara we düzgünnamalara gabat gelýär.

Zibile zyňmak

- Bu simwol enjamy adaty öý hojalygy zibilleri bilen bilelikde zibile zyňmak bolmaýandygyny aňladýar (2012/19/EU).
- Elektrikli we elektron önümleri aýratyn ýygnamak boýunça öz ýurduňyzyň düzgünlerini berjaý ediň. Dogry görnüşde zibile zyňmaklyk daşky gurşawa we adamyň saglygyna ýaramaz täsir ýetirýän netijeleriň öňüni almaga ýardam berýär.

2 Umumy syn

① Çotgany goýberiş düwmesi
② Aýlanyş tizligi geçirgiji (I -PES, II -ÝOKARY)
③ Integrirlenen temperatura we howa akymy geçirgiji
④ Aýlanyş ugry düwmeleri
⑤ Tutawaç
⑥ Ilgençek
⑦ Gyl süýşürýän towlawaç
⑧ Süýşýän gylly çotga
⑨ 50 mm garyşyk gylly çotga
⑩ 38 mm garyşyk gylly çotga **(diňe BHA735 üçin)**
⑪ 30 mm garyşyk gylly çotga **(diňe BHA735 üçin)**
⑫ Garyşyk gylly çotga üçin gorag gapagy

3 Airstyler-i ulanyň

Aýlanmagyň işleýşine öwrenişmegiňiz üçin enjamy 2-3 gezek **Pes** aýlanyş tizliginde (②) ulanmaga türgenleşmegiňizi maslahat berýäris.

Bellik
- Nasadkalary dakmazdan ýa-da aýyrmazdan öň, hemişe enjamyň we nasadkalaryň sowamagyna maý beriň.
- Saçyň çakdanaşa çekilmezligi üçin, enjam howpsuzlyk aýratynlygy bilen üpjün edilýär. Eger çotgadaky saçyň basyşy belli bir çäkden geçse, aýlanyş haýallaýar.

1 Isleýän saç timaryňyza iň laýyk gelýän çotga nasadkasyny saýlaň we ony timarlaýja berkidiň.

Şekil bermegiň netijesi	Nasadka
Erkin buýralar döret	Süýşýän gylly çotga (⑧)
Has uzyn saça göwrüm, beden we hereket goşmaga oňaýly	50 mm garyşyk gylly çotga (⑨)
Saçyňyzda uzaboýuna tebigy tolkunlar ýasaň	38 mm garyşyk gylly çotga (⑩) **(diňe BHA735 üçin)**
Universal timar dörediň	30 mm garyşyk gylly çotga (⑪) **(diňe BHA735 üçin)**

2 Saçyňyzy daraň we ony kiçi böleklere bölüň.
3 Enjamy işletmek üçin gerekli sazlamany saýlaň (③):
- : Saçyňyzy gatatmak üçin ideg ediji+ temperaturaly güýçli howa akymy.
- : Çalt guratmak üçin ýokary temperaturaly güýçli howa akymy.
- : Öl saçy gaty guramakdan goramak üçin, maýyl temperaturaly mylaýym howa akymy.
- **0** : Ýapyk.

↪ Ion funksiýasy enjam işledilende awtomatik işjeňleşýär. Bu funksiýa goşmaça lowurdy berýär we hüžžermegi azaldýar.

Timarlama tärleri
- Çotganyň nasadkalary saç 80% gury bolanda ajaýyp işleýär.
- Süýşýän gylly çotga bilen timarlaýan wagtyňyz **PES TIZLIK** sazlamasyny ulanmak maslahat berilýär.
- Has takyk netije üçin, has kiçi saç çugdamyny kiçiräk alyň.
- Saç çolaşmaz ýaly, onuň korpusa owadan togalanyp girmegi üçin aýlanyş düwmelerini ulanýan wagtyňyz gysga arakesmeler ediň.
- Timarlama edilensoň, saç timaryňyz has uzaga gider ýaly saçyňyza saç spreýini sepiň.

Ulanyşdan soň:
1 Ony gyzgyna çydamly ýerde sowaýança goýuň.
2 Enjamy we nasadkalary çygly mata bilen arassalaň. Çotganyň nasadkasyndan saçlary we tozany barmak bilen aýryň, ýöne enjamy arassalamak üçin içine metal jisimleri sokmaň.

4 Kepillik we hyzmat

Mysal üçin, nasadkany çalşyrmak barada size maglumat gerek bolsa ýa-da meseläňiz bar bolsa, www.philips.com/support salgysyndaky Philips websaýtyna giriň ýa-da ýurduňyzdaky Philips Müşderiler bilen işleşmek boýunça merkezine ýüz tutuň. Telefon belgisi bütin dünýä kepillik kagyzynda bar. Ýurduňyzda Philips Müşderiler bilen işleşmek boýunça merkezi ýok bolsa, ýerli Philips dileriňize baryň.

O‘zbek

Xaridingiz muborak va Philips kompaniyasiga xush kelibsiz! Philips taklif qiladigan yordamdan to‘liq foydalanish uchun www.philips.com/welcome manzilida mahsulotingizni registratsiya qiling.

1 Muhim

Jihozdan foydalanishdan avval, ushbu qo‘llanmani diqqat bilan o‘qib chiqing va kelajakda murojaat qilish uchun uni saqlab qo‘ying.
- OGOHLANTIRISH: Bu jihozdan suv yaqinida foydalanmang.
- Jihozdan hojatxonada foydalanganda, foydalangandan so‘ng quvvat manbaidan uzib qo‘ying, chunki suv unga shikast yetkazishi mumkin, hatto jihoz o‘chiq bo‘lganda ham.
- OGOHLANTIRISH: Bu jihozdan dush kabinalari, dush, suv havzalari yoki suv solingan boshqa havzalar yonida foydalanmang.
- Doim ishlatilganidan keyin quvvatdan uzib qo‘ying.
- Agar jihoz qizib ketsa, u avtomatik o‘chib qoladi. Jihozni tarmoqdan uzing va sovishi uchun unga bir necha daqiqa teginmay turing. Jihozni qayta yoqishdan oldin panjaralar yung, soch va boshqa narsalar bilan to‘lib qolmaganligini tekshiring.
- Agar tarmoq shnuri shikastlangan bo‘lsa, uni Philips kompaniyasi, Philips tomonidan vakolat berilgan servis markazi yoki shu kabi malakali mutaxassislar almashtirishi kerak.
- Bu jihozdan xavfsiz foydalanish bo‘yicha ko‘rsatma berilgan yoki xavfsiz foydalanish uchun kuzatuv ostida bo‘lsa va unga bog‘liq xatarlardan xabardor bo‘lsa, 8 yosh va undan katta yoshdagilar va jismoniy, sezgi yoki ruhiy qobiliyati cheklangan yoki tajribasiz va tushunchaga ega bo‘lmagan odamlar ham foydalanishi mumkin. Bolalar jihoz bilan o‘ynashiga yo‘l qo‘ymang. Tozalash va foydalanuvchi o‘tkazadigan texnik xizmatlar bolalar tomonidan nazoratsiz amalga oshirilishi mumkin emas.
- Qo‘shimcha himoya maqsadida, hammomni ta’minlaydigan elektr zanjirga himoyaviy uzish qurilmasini (RCD) o‘rnatishni tavsiya qilamiz. Ushbu RCD 30 mA tok kuchidan kam bo‘lgan nominal qoldiq ishchi tokiga ega bo‘lishi lozim. O‘rnatuvchidan maslahat so‘rang.
- Havo panjaralarini hech qachon to‘smang.
- Jihozni ulashdan oldin, jihozda berilgan kuchlanish mahalliy quvvat kuchlanishiga mos ekanligiga ishonch hosil qiling.
- Jihozdan ushbu qo‘llanmada berilgandan boshqa maqsadlarda foydalanmang.
- Jihozdan sun’iy soch uchun foydalanmang.
- Jihozdan faqat inson sochida foydalaning.
- Jihoz quvvat manbaiga ulangan vaqtda uni e’tiborsiz qoldirmang.
- Boshqa ishlab chiqaruvchilarning Philips tomonidan tavsiya etilmagan aksessuarlari yoki ehtiyot qismlarini ishlatmang. Agar bunday aksessuarlar yoki ehtiyot qismlaridan foydalanilsa, kafolat bekor qilinadi.
- Tarmoq kabellarini jihoz atrofiga o‘ramang.
- Jihozni saqlashga olishdan avval uning sovishini kuting.
- Jihozning issiq yuzalari teringizga tegishidan saqlaning.
- Agar jihozni bo‘yalgan sochlarga ishlatsangiz, cho‘tka korpusi yuzasida dog‘ qolishi mumkin.
- Jihoz/cho‘tkalarni jo‘mrak ostida yuvmang.
- Hech qanday biriktirmani biriktirmasdan cho‘tkani aylantirish kalitini faollashtirmang.
- Tok urishidan saqlanish uchun havo panjarasi orasiga metall buyumlar kiritmang.
- Foydalanib bo‘lgach, quvvat kabelini tortib olmang. Jihozni tarmoqdan, doimo uning vilkasidan ushlagan holda uzing.
- Jihozdan foydalanayotganda diqqatli bo‘ling, chunki u juda issiq bo‘lishi mumkin. Boshqa qismlar issiq bo‘lgani uchun faqat jihozning dastasidan ushlang va teriga tegishdan saqlaning.
- Tarmoq kabeli jihozning issiq qismlariga tegishidan saqlaning.
- Issiq jihozni hech qachon biror narsa (masalan sochiq yoki kiyim) bilan yopmang.
- Jihozni ho‘l qo‘llar bilan ishlatmang.
- Jihozni ko‘rikdan o‘tkazish yoki ta’mirlash maqsadida, uni Philips tomonidan vakolatlangan xizmat ko‘rsatish markaziga olib boring. Jihozning vakolatsiz xodim tomonidan ta’mirlanishi, foydalanuvchi uchun favqulodda xavfli vaziyatga olib kelishi mumkin.
- Korpusni toza saqlang va unga chang va muss, sprey va gel kabi sochni turmaklash vositalari tushishiga yo‘l qo‘ymang. Jihozni hech qachon sochni turmaklash vositalari bilan birga ishlatmang.
- Korpus qoplamaga ega. Bu qoplama vaqt o‘tishi bilan asta-sekin yeyilib ketishi mumkin. Shunga qaramay bu jihozning ish unumdorligiga ta’sir ko‘rsatmaydi.
- Agar jihozdan bo‘yalgan sochlar uchun foydalanilsa, korpusda dog‘lar qolishi mumkin.

Shovqin darajasi: Lc= 81 dB(A)

Elektromagnit maydonlar (EMF)

Bu Philips jihozi elektromagnit maydonlarning ta’siri bo‘yicha barcha amaldagi standart va me’yorlarga javob beradi.

Qayta ishlash

- Bu maxsus belgi ushbu mahsulot odatiy xo‘jalik chiqindisi sifatida chiqitga chiqarilmasligini anglatadi (2012/19/EU).
- Mamlakatingizdagi elektrotexnika va elektronika mahsulotlarini alohida to‘plash qoidalariga amal qiling. To‘g‘ri utilizatsiya qilish atrof-muhit va insonlar salomatligiga salbiy oqibatlarning oldini olishda yordam beradi.

2 Qisqacha ma’lumot

① Cho‘tkani chiqarish tugmasi
② Aylanish tezligi kaliti (I -PAST, II -YUQORI)
③ Birlashtirilgan harorat va havo oqimi kaliti
④ Aylanish yo‘nalishi tugmalari
⑤ Tutqich
⑥ Ilgak
⑦ Qilni yig‘ish dastagi
⑧ Yig‘iladigan qilli cho‘tka
⑨ 50 mm aralash qilli cho‘tka
⑩ 38 mm aralash qilli cho‘tka **(faqat BHA735 uchun)**
⑪ 30 mm aralash qilli cho‘tka **(faqat BHA735 uchun)**
⑫ Aralash qilli cho‘tla uchun himoya qopqog‘i

3 Fen-cho‘tkadan foydalanish

Aylanish qanday ishlashini o‘rganish uchun **Past** aylanish tezligi (②) yordamida jihozni 2-3 marta mashq qilishni tavsiya etamiz.

Eslatma
- Biriktirmalarni ulash yoki uzishdan oldin har doim jihoz va biriktirmalarni soviting.
- Sochlarning haddan tashqari tortilishining oldini olish uchun jihoz xavfsizlik funksiyasi bilan jihozlangan. Agar sochingizning cho‘tkadagi bosimi muayyan chegaradan oshsa, aylanish sekinlashadi.

1 Siz xohlagan soch turmagiga mos keladigan cho‘tka biriktirmasini tanlang va uni staylerga o‘rnating.

Shakl berish natijasi	Jihoz uchi
Yengil jingalaklar yaratish	Yig‘iladigan qilli cho‘tka (⑧)
Uzunroq soch uzunligiga hajm, tana va harakat qo‘shish uchun mos keladi	50 mm aralash qilli cho‘tka (⑨)
Istalgan soch uzunligi uchun tabiiy to‘lqinlarni yaratish	38 mm aralash qilli cho‘tka (⑩) **(faqat BHA735 uchun)**
Universal uslub yaratish	30 mm aralash qilli cho‘tka (⑪) **(faqat BHA735 uchun)**

2 Qo‘llaringiz bilan tarang va ularni kichik qismlarga ajrating.
3 Jihozni yoqish uchun kerakli sozlamani tanlang (③):
- : Soch turmagingizni turmaklash uchun kuchli havo oqimiga ega parvarish+ harorati.
- : Tez quritish uchun kuchli havo oqimiga ega yuqori harorat.
- : Nam sochlarni haddan tashqari quruqlashishdan himoyalash uchun mayin havo oqimiga ega iliq harorat.
- **0** : O‘chiq.

↪ Jihoz yoqilganida ion funksiyasi avtomatik faollashtiriladi. Funksiya qo‘shimcha yaltirash taqdim etadi va qotib qolishni kamaytiradi.

Turmaklash maslahatlari
- Cho‘tka biriktirmalari 80% quruqlikdagi soch bilan juda yaxshi ishlaydi.
- Yig‘iladigan qilli cho‘tka bilan turmaklaganda **PAST TEZLIK** sozlamasidan foydalanish tavsiya etiladi.
- Aniqroq natijaga erishish uchun kichikroq soch tutamini oling.
- Sochlarning chigallashishining oldini olish maqsadida sochlarning korpusga yaxshi o‘ralishini ta’minlash uchun aylantirish tugmalaridan foydalanganda qisqa to‘xtalishlar qiling.
- Turmaklagach, turmakni uzoq muddat saqlash maqsadida uni mahkamlash uchun soch spreyini seping.

Foydalangandan keyin:
1 Sovitish uchun uni issiqqa bardoshli yuzaga qo‘ying.
2 Jihozni va jihoz uchini nam mato bilan tozalang. Barmoqlaringiz bilan cho‘tka biriktimasini sochlar va changdan tozalang, lekin tozalash uchun jihozga hech qachon metal obyektlarni kiritmang.

4 Kafolat va servis

Agar sizga, masalan, biriktirmani almashtirish haqidagi axborot kerak bo‘lsa yoki biror muammoga duch kelsangiz, www.philips.com/support manzilidagi Philips veb-saytiga kiring yoki mamlakatingizdagi Philips mijozlarga yordam xizmati markaziga murojaat qiling. Telefon raqami global kafolat risolasida berilgan. Agar mamlakatingizdagi Mijozlarga xizmat ko‘rsatish markazi bo‘lmasa, mahalliy Philips dileri bilan bog‘laning.

မြန်မာ

Philips က ကြိုဆိုပါသည်။ ဝယ်ယူအားပေးမှုအတွက် ကျေးဇူးတင်ပါသည်။ Philips က ကမ်းလှမ်းလျက်ရှိသည့် အကျိုးကျေးဇူးများကို အပြည့်အဝရရှိခံစားနိုင်ရန်အတွက်သင့်ကုန်ပစ္စည်းကိုwww.philips.com/welcomeတွင် မှတ်ပုံတင်ပါ။

1 အရေးကြီးအချက်

စက်ပစ္စည်းကိုမသုံးမီ အရေးကြီးသည့် ဤအချက်အလက်များကို သေချာစွာ ဖတ်ရှုပြီး နောင်တွင် ပြန်လည်ကြည့်ရှုရန်အတွက် သိမ်းထားပါ။
- သတိပေးချက်- ရေအနီးတွင် ဤစက်ပစ္စည်းကို မသုံးပါနှင့်။
- ပစ္စည်းအား ရေချိုးခန်းတစ်ခုတွင် အသုံးပြုသည့်အခါ၊ ရေနှင့် ထိတွေ့ခြင်းသည် အန္တရာယ်များသည့်အတွက် ပစ္စည်းအား ဓါတ်ပိတ်ထားသည့်တိုင်အောင် အသုံးပြုပြီးသည်နှင့် ပလပ်ဖြုတ်ပါ။
- သတိပေးချက်- ဤစက်ပစ္စည်းအား ရေချိုးလုံများ၊ ရေပန်းများ၊ လက်ဆေးကန်များ သို့မဟုတ် အခြားသော ရေပါဝင်သည့် ပစ္စည်းများအနီးတွင် အသုံးမပြုပါနှင့်။
- အသုံးပြုပြီးပါက ပလပ်ဖြုတ်ထားပါ။
- စက်ပစ္စည်းသည် အပူလွန်သွားလျှင် ၎င်းသည် အလိုအလျောက် ပိတ်သွားပါမည်။ မိနစ်အနည်းငယ်ကြာပြီးနောက် စက်ပစ္စည်းကို ဖြုတ်၍ အအေးခံပါ။ စက်ပစ္စည်းကို ထပ်မံ မဖွင့်မီ လိုင်းများတွင် အမျှင်စများ၊ ဆံပင်များ အစရှိသည်တို့ ပိတ်ဆို့မနေစေစကြောင်း သေချာအောင် စစ်ဆေးပါ။
- ဝါယာကြိုးပျက်စီးနေပါက အန္တရာယ်ဖြစ်ခြင်းမှ ကာကွယ်ရန် Philips၊ Philips က တရားဝင်လုပ်ပိုင်ခွင့်ပေးထားသော ပြုပြင်ရေးဌာန သို့မဟုတ် အလားတူ အရည်အချင်းပြည့်မီသော လူပုဂ္ဂိုလ်များက ပြုပြင်ရမည်။
- ဤစက်ပစ္စည်းကို အသက် ၈ နှစ်နှင့်အထက် ကလေးများနှင့် ရုပ်ပိုင်း၊ အာရုံခံစားမှုပိုင်းနှင့် စိတ်ပိုင်းဆိုင်ရာ ချို့တဲ့သူ သို့မဟုတ် အတွေ့အကြုံနှင့်ဗဟုသုတ မရှိသူများက အသုံးပြုမည်ဆိုပါက စောင့်ကြည့်မှုရှိခြင်း သို့မဟုတ် စက်ပစ္စည်းကို ဘေးကင်းစွာ သုံးရန် ညွှန်ကြားမှု ရရှိခြင်း နှင့် ပါဝင်သော ပစ္စည်းများ၏ အန္တရာယ်ကို နားလည်ပါက အသုံးပြုနိုင်ပါသည်။ စက်ပစ္စည်းကို ကလေးများ မကစားစေရပါ။ စက်ပစ္စည်းအား ဆေးကြောခြင်းနှင့် အသုံးပြုသူမှ ပြုပြင်ထိန်းသိမ်းခြင်းများကို ကြီးကြပ်မှုမရှိဘဲ ကလေးသူငယ်များက လုပ်ဆောင်ခြင်းမပြုရပါ။
- နောက်ထပ် ကာကွယ်ရေးအတွက်၊ ရေချိုးခန်းတွင် ပေးထားသည့် လျှပ်စစ် ဆားကစ်ကို သီးသန့် လျှပ်စီး ကိရိယာ (RCD) တစ်ခုတပ်ဆင်ရန် အကြံပြုပါသည်။ ထို RCD သည် 30mA ထက်ပိုမမြင့်သည့် သီးသန့်လျှပ်စီးအဖြစ် အဆင့်သတ်မှတ်မှုတစ်ခု ရှိထားရမည်။ အကြံဉာဏ်တောင်းခံရန် သင့်တပ်ဆင်သူထံ မေးမြန်းပါ။
- လေထွက်လိုင်းများကို ဘယ်တော့မှ မပိတ်ဆို့ပါနှင့်။
- စက်ပစ္စည်းအား မချိတ်ဆက်မီ၊ စက်တွင် ဖော်ပြထားသည့် ဗို့အားနှင့် ဒေသတွင်း ဗို့အားတို့ ကိုက်ညီမှုရှိကြောင်း သေချာပါစေ။
- ဤအသုံးပြုသူလက်စွဲတွင် ဖော်ပြထားသည့်အတိုင်းမဟုတ်ဘဲ အခြားသော မည်သည့်ရည်ရွယ်ချက်များမဆိုအတွက်ကိုမှ မသုံးရ။
- ပစ္စည်းအား ဆံပင်တုများတွင် အသုံးမပြုပါနှင့်။
- စက်ပစ္စည်းကို လူ့ဆံပင်အတွက်သာ အသုံးပြုပါ။
- စက်ပစ္စည်းအား ပါဝါနှင့်ချိတ်ဆက်သည့်အခါ ၎င်းအား စောင့်ကြည့်မှုမရှိဘဲ ဘယ်တော့မှ မထားခဲ့ပါနှင့်။
- အခြားထုတ်လုပ်သူများထံမှ တွဲဖက်ပစ္စည်းများ သို့မဟုတ် Philips က သီးခြားအကြံမပြုသည့် အစိတ်အပိုင်းများကို အသုံးမပြုပါနှင့်။ အဆိုပါ ပစ္စည်းများကို သုံးမည်ဆိုပါက သင့်အာမခံအကျုံးဝင်တော့မည် မဟုတ်ပါ။
- အဓိက ကြိုးများကို စက်ပစ္စည်းတွင် မရစ်ပတ်ပါနှင့်။
- စက်ပစ္စည်းအား မသိမ်းဆည်းမီ အေးသွားသည်အထိ စောင့်ပါ။
- စက်ပစ္စည်း၏ ပူနေသည့် မျက်နှာပြင်များနှင့် သင့်အရေပြား ထိတွေ့မှုမရှိစေရန် ကာကွယ်ပါ။
- စက်ပစ္စည်းအား အရောင်ဆိုးထားသည့် ဆံပင်တွင် အသုံးပြုလျှင် ဘီး၏ ကိုယ်ထည်မျက်နှာပြင်ကို ဆေးရောင် စွန်းနိုင်သည်။
- စက်ပစ္စည်း/ ဘီးများအား ရေပိုက်ခေါင်းအောက်တွင် ဆေးကြောခြင်း မပြုလုပ်ပါနှင့်။
- မည်သည့် ချိတ်ဆက်မှုမှ မချိတ်ဆက်ထားဘဲ ဘီးအား လှည့်ခြင်းကို မလုပ်ဆောင်ပါနှင့်။
- လျှပ်စစ်ရှော့ခ်မှ ရှောင်ရှားရန် လေထွက်သည့် လိုင်းများအတွင်းသို့ သတ္တု အရာဝတ္ထုများ မထည့်ပါနှင့်။
- အသုံးပြုပြီးနောက် ပါဝါကြိုးကို မဆွဲပါနှင့်။ စက်ပစ္စည်းအား ပလပ်ကို ကိုင်၍သာ ပလပ်ဖြုတ်ပါ။
- စက်ပစ္စည်းသည် အလွန်အမင်း ပူနေနိုင်သည့်အတွက် စက်ပစ္စည်းကို အသုံးပြုရာတွင် အပြည့်အဝ ဂရုစိုက်ပါ။ အခြားအပိုင်းများမှာ ပူနေသည့်အတွက် လက်ကိုင်ကို ကိုင်ထား၍ အရေပြားနှင့် ထိတွေ့ခြင်းမှ ရှောင်ရှားပါ။
- ပူနေသည့် စက်ပစ္စည်းအစိတ်အပိုင်းနှင့် ပင်မကြိုး မထိတွေ့စေရန် ရှောင်ရှားပါ။
- စက်ပစ္စည်းပူနေသည့်အခါ ၎င်းအား (ဥပမာ တဘက် သို့မဟုတ် အဝတ်အစား) စသည့် မည်သည့်အရာနှင့်မျှ မဖုံးထားပါနှင့်။
- ရေစိုနေသည့် လက်များဖြင့် စက်ကို အသုံးမပြုရ။
- စစ်ဆေးရန် သို့မဟုတ် ပြုပြင်ရန်အတွက် စက်ပစ္စည်းကို Philips မှ တရားဝင်ခွင့်ပြုထားသော ပြင်ဆင်ရေးဌာနသို့ အမြဲပို့ဆောင်ပါ။ အရည်အချင်း မပြည့်မီသည့် ပုဂ္ဂိုလ်များမှ ပြင်ဆင်ခြင်းကြောင့် သုံးစွဲသူအတွက် အလွန်အမင်း အန္တရာယ်ရှိနိုင်သည့် အခြေအနေ ဖြစ်ပေါ်နိုင်သည်။
- ဆံပင်ပုံသွင်းဆေး၊ ဆံပင်ဖြန်းဆေးနှင့် ပုံသွင်းဂျယ်လ်ကဲ့သို့ ဆံပင်ပုံသွင်းသည့်ပစ္စည်းများနှင့် ဘာရယ်လ်အား သန့်ရှင်း၍ ဖုန်မှုန့်များ မရှိစေပါနှင့်။ ပစ္စည်းအား ဆံပင်ပုံချသည့် ပစ္စည်းများနှင့် ဘယ်တော့မှ တွဲဖက်မသုံးပါနှင့်။
- ဘာရယ်လ်ကို အလွှာတစ်ခု အုပ်ထားသည်။ ဤဖုံးအုပ်ထားသည့်အလွှာသည် အချိန်ကြာလာသည်နှင့်အမျှ ပျက်စီးလာနိုင်သည်။ သို့သော်လည်း ၎င်းကြောင့် စက်ပစ္စည်း၏ စွမ်းဆောင်ရည်အပေါ် ထိခိုက်မှု မရှိစေပါ။
- စက်ပစ္စည်းအား အရောင်ဆိုးထားသည့် ဆံပင်တွင် အသုံးပြုလျှင် ဘာရယ်လ်ကို ဆေးရောင် စွန်းနိုင်သည်။

ဆူညံသံအဆင့်- Lc= 81 dB(A)

သံလိုက်စက်ကွင်းများ (EMF)

ဤ Philips စက်ပစ္စည်းသည် သံလိုက်စက်ကွင်းနှင့် ထိတွေ့ခြင်းဆိုင်ရာ တည်ဆဲစံချိန်စံညွှန်းများ၊ စည်းမျဉ်းစည်းကမ်းများအားလုံးကို လိုက်နာထားပါသည်။

ပြန်လည်တီထွင်အသုံးချခြင်း

- ဤသင်္ကေတမှာ ထုတ်ကုန်ကို ပုံမှန်အိမ်သုံး အမှိုက်များအဖြစ် မစွန့်ပစ်သင့်ကြောင်း ဆိုလိုခြင်းဖြစ်သည် (2012/19/EU)။
- သင့်နိုင်ငံ၏ လျှပ်စစ်နှင့် အီလက်ထရွန်းနစ်ပစ္စည်းများအား သီးခြားသိမ်းယူခြင်းဆိုင်ရာ စည်းမျဉ်းစည်းကမ်းများကို လိုက်နာပါ။ နည်းမှန်လမ်းမှန်စွန့်ပစ်မှုသည် ပတ်ဝန်းကျင်နှင့် လူ့ကျန်းမာရေးကို ထိခိုက်စေသည့် နောက်ဆက်တွဲကိစ္စရပ်များအား ဟန့်တားပေးရာရောက်ပါသည်။

2 အကျဉ်းချုပ်

① ဘီး ဖြုတ်သည့်ခလုတ်
② လှည့်သည့် အမြန်နှုန်းခလုတ် (I -အနိမ့်၊ II -အမြင့်)
③ ပေါင်းစည်းထားသည့် အပူချိန်နှင့် လေစီးဆင်းမှု ခလုတ်
④ လှည့်သည့် ဦးတည်ရာ ခလုတ်များ
⑤ လက်ကိုင်
⑥ ချိတ်၍ရသော ကွင်း
⑦ ဝက်မှင်ဘီးအမွေး ပြန်သိမ်းသည့် လက်ကိုင်ဘု
⑧ ပြန်သိမ်းနိုင်သည့် ဝက်မှင်ဘီး
⑨ 50mm ရောနှောထားသည့် ဝက်မှင်ဘီး
⑩ 38mm ရောနှောထားသည့် ဝက်မှင်ဘီး **(BHA735 အတွက်သာလျှင်)**
⑪ 30mm ရောနှောထားသည့် ဝက်မှင်ဘီး **(BHA735 အတွက်သာလျှင်)**
⑫ ဝက်မှင်ဘီးအတွက် ကာကွယ်ရေး အဖုံး

3 လေမှုတ်ပုံသွင်းမှုကို သုံးပါ

လှည့်ပတ်မှု အလုပ်လုပ်ပုံကို သိရှိရန်အတွက် သင့်အား **နိမ့်** သည့် လှည့်သည့် အမြန်နှုန်း (②) ဖြင့် ၂ ကြိမ်မှ ၃ ကြိမ်တိုင် လေ့ကျင့်ရန် အကြံပြုအပ်ပါသည်။

မှတ်ချက်
- မချိတ်ဆက်မီ သို့မဟုတ် ချိတ်ဆက်မှု ဖြုတ်ပြီးနောက် ကိရိယာ ပစ္စည်းများနှင့် တွဲဖက်ပစ္စည်းများကို အမြဲတမ်းအအေးခံပါ။
- ဆံသားများအား အလွန်အကျွံ ဆွဲခြင်းမှ ကာကွယ်ရန် စက်ပစ္စည်းအား လုံခြုံရေး အင်္ဂါရပ်တစ်ခု ထည့်ပေးထားသည်။ ဘီးပေါ် ရှိ သင့်ဆံသား၏ ဖိအားသည် သတ်မှတ်ပမာဏထက် များလွန်းလျှင် လှည့်မှု နှေးသွားနိုင်သည်။

1 သင်အလိုရှိသည့် ဆံပင်ပုံစံနှင့် အကောင်းဆုံး အံဝင်ခွင်ကျဖြစ်သည့် ဘီးချိတ်ဆက်မှုကို ရွေးချယ်၍ ၎င်းအား စတိုင်လ်လာတွင် တပ်ပါ။

ဆံပင်ပုံသွင်းသည့် ရလဒ်	တွဲဖက်ပစ္စည်း
အကောက်ပြေပြေလေးများ ကောက်ခြင်း	ပြန်သိမ်းနိုင်သည့် ဝက်မှင်ဘီး (⑧)
ပိုရှည်သည့် ဆံပင်အရှည်အတွက် ပိုထူရန်၊ ကိုယ်ထည်နှင့် လှုပ်ရှားမှုအတွက် သင့်တော်သည်	50mm ရောနှောထားသည့် ဝက်မှင်ဘီး (⑨)
ဆံပင်အတို၊ အရှည်အားလုံးအတွက် သဘာဝကျကျ လှိုင်းများ ဖန်တီးခြင်း	38mm ရောနှောထားသည့် ဝက်မှင်ဘီး (⑩) **(BHA735 အတွက်သာလျှင်)**
စတိုင်လ်အစုံဖန်တီးခြင်း	30mm ရောနှောထားသည့် ဝက်မှင်ဘီး (⑪) **(BHA735 အတွက်သာလျှင်)**

2 သင့်ဆံပင်အား သေချာစွာ ဖြီး၍ ၎င်းတို့အား အပိုင်းငယ်လေးများဖြစ်အောင် ခွဲပါ။
3 စက်ကိရိယာတွင် အလိုရှိသည့် ဆက်တင်ဖွင့်ရန် ရွေးပါ (③)-
- : သင့်စတိုင်လ်ကို ပုံသွင်းရန် စွမ်းအားပြည့် လေစီးဆင်းမှုနှင့် ဂရုစိုက်ခြင်း + အပူချိန်။
- : အမြန် ခြောက်သွေ့ခြင်းအတွက် အပူချိန်အမြင့်နှင့် လေအားပြင်းပြင်း။
- : စိုထိုင်းသော ဆံပင်များကို အလွန်ခြောက်သွေ့ခြင်းမှ ကာကွယ်ရန် ညင်သာသည့် လေစီးဆင်းမှုနှင့် နွေးထွေးသည့် အပူချိန်။
- **0** : ပိတ်။

↪ စက်အား ခလုတ်ဖွင့်သည်နှင့် အိုင်းယွန်း လုပ်ဆောင်ချက် အလိုအလျောက် အသက်ဝင်လာသည်။ လုပ်ဆောင်ချက်သည် နောက်ထပ် တောက်ပမှုကို ပေးစွမ်းပြီး ဆံသားကျစ်စေသည်။

စတိုင်လ် အကြံပြုချက်များ
- ဆံပင်သည် ၈၀% ခြောက်သွေ့နေလျှင် ဘီး ချိတ်ဆက်မှုများ အကောင်းဆုံး အလုပ်လုပ်သည်။
- ပြန်ခေါက်နိုင်သည့် ဝက်မှင်ဘီးဖြင့် ဆံပင်ပုံသွင်းသည့်အခါ **အမြန်နှုန်း အနိမ့်** ဖြင့်သာ အသုံးပြုရန်အကြံပြုထားသည်။
- နောက်ထပ် ပေါ်လွင်သည့် ရလဒ်များအတွက် ဆံပင်အနည်းငယ်ကို ယူပါ။
- ဆံပင်ရှုပ်ထွေးခြင်းမှ ရှောင်ကြဉ်ရန် လှည့်သည့် ခလုတ်များကို သုံးနေစဉ် ခဏဖြင့် ရပ်လိုက်မည့်အစား ဆံသားများသည် ကိုယ်ထည်တွင် သေသပ်စွာ လိပ်ထားကြောင်း သေချာပါစေ။
- ဆံပင်ပုံသွင်းပြီးနောက် ဆံပင်ပုံစံ ပိုမိုကြာရှည်ခံနိုင်ရန် သင့်ဆံပင်ကို ဆံပင်ဖြန်းဆေးဖြင့် ဖြန်းပါ။

အသုံးပြုပြီးနောက်-
1 ၎င်းအား အေးမြသွားသည့်တိုင်အောင် အပူကာသည့် မျက်နှာပြင်တစ်ခုတွင် ထားပါ။
2 စက်ပစ္စည်းနှင့် ချိတ်ဆက်ပစ္စည်းများအား အဝတ်စိုတစ်ခုဖြင့် သန့်ရှင်းပါ။ သင့်လက်ချောင်းများဖြင့် ဘီးချိတ်ဆက်မှုမှ ဆံပင်များနှင့် ဖုန်များကို ဖယ်ရှားပါ သို့သော် သန့်ရှင်းရန်အတွက် စက်ပစ္စည်းအတွင်းသို့ သတ္တု အရာဝတ္ထုများ ဘယ်တော့မှ မထည့်ပါနှင့်။

4 အာမခံနှင့် ဝန်ဆောင်မှု

အချက်အလက်များ၊ ဥပမာ- ဆက်စပ် ပစ္စည်း လဲလှယ်ခြင်း အကြောင်း လိုအပ်လျှင် သို့မဟုတ် ပြဿနာတစ်ခုခုရှိပါက၊ www.philips.com/support တွင်ရှိသော Philips ဝဘ်ဆိုက်သို့ သွားပါ သို့မဟုတ် သင့်နိုင်ငံရှိ Philips Customer Care Centre သို့ ဆက်သွယ်ပါ။ ဖုန်းနံပါတ်သည် ကမ္ဘာလုံးဆိုင်ရာ အာမခံစာရွက်တွင် ပါဝင်သည်။ သင့်နိုင်ငံတွင် စားသုံးသူအရေး ဖြေရှင်းရေးဌာနမရှိပါက ဒေသတွင်း Philips ရောင်းချသူထံ သွားရောက်ပါ။

العربية

تهانينا على شرائك المنتج، ومرحباً بك في Philips! للاستفادة بالكامل من الدعم الذي تقدّمه Philips، سجّل منتجك على www.philips.com/welcome.

1 هام

اقرأ دليل المستخدم هذا بعناية قبل استخدام الجهاز، واحتفظ به للرجوع إليها مستقبلاً.
- تحذير: لا تستخدمي هذا الجهاز بالقرب من الماء.
- عند استخدام الجهاز في الحمام، افصلي الطاقة عنه مباشرةً بعد استخدامه إذ إن قربه من الماء يشكل خطراً حتى عندما يكون متوقفاً عن التشغيل.
- تحذير: تحذير: لا تستخدمي هذا الجهاز بالقرب من حوض الاستحمام، أو مرشّة الاغتسال، أو المغسلة أو أي أوعية أخرى تحتوي على ماء.
- قم دائماً بفصل الطاقة عن الجهاز بعد الاستخدام.
- يتوقف الجهاز عن التشغيل تلقائياً في حال فرط الإحماء. قم بفصل الطاقة عن الجهاز ودعه يبرد لبضع دقائق. وقبل إعادة تشغيل الجهاز، تحقق من الشبكات للتأكد من خلوها من الزغب والشعر وغير ذلك.
- إذا كان سلك الطاقة الرئيسي تالفاً، فيجب استبداله من قبل Philips أو مركز خدمة مخوّل من قبل Philips أو أشخاص مؤهلين لتجنب أي خطر.
- يمكن استخدام هذا الجهاز من قبل الأطفال الذين يبلغون 8 سنوات من العمر وما فوق والأشخاص الذين يعانون نقصًا في القدرات الجسدية أو الحسية أو العقلية أو أولئك الذين تنقصهم الخبرة أو المعرفة، في حال تم الإشراف عليهم أو إعطاؤهم إرشادات تتعلق باستخدام الجهاز بطريقة آمنة وإذا كانوا يفهمون المخاطر المرتبطة به. يمنع الأطفال من اللعب بالجهاز. يجب ألا يقوم الأطفال بالتنظيف أو أعمال الصيانة من دون مراقبة.
- لحماية إضافية، ننصحك بتركيب جهاز التيار المتخلّف (RCD) في الدارة الكهربائية التي تزوّد الحمام بالطاقة. على جهاز RCD أن يكون مزوّداً بتيار تشغيل متخلّف مصنف لا يزيد عن 30 مللي أمبير. اطلب نصيحة المثبّت.
- لا تعرّض شبكات الهواء أبداً للانسداد.
- قبل توصيل الجهاز، تأكد أن الفولتية المشار إليها على الجهاز تتوافق مع الفولتية المحلية.
- لا تستخدمي الجهاز لأي غرض آخر غير ذلك المبيّن في هذا الدليل.
- لا تستخدمي الجهاز على الشعر الصناعي.
- استخدم الجهاز على شعر الإنسان فقط.
- عند توصيل الجهاز بمقبس الطاقة، لا تتركه أبداً من دون مراقبة.
- لا تستخدم أبداً أي ملحقات أو قطع من شركات مصنّعة أخرى أو لا توصي بها شركة Philips على وجه الخصوص، إذ يؤدي استخدام هذه ملحقات أو القطع إلى إبطال الضمان.
- لا تقم بلف سلك الطاقة الرئيسي حول الجهاز.
- انتظري حتى يبرد الجهاز قبل تخزينه.
- أبقِ أسطح الجهاز الساخنة بعيداً عن بشرتك.
- قد يؤدي استخدام الجهاز على الشعر المصبوغ إلى ظهور بقع على سطح الفرشاة.
- لا تغسل الجهاز/الفراشي تحت الصنبور.
- لا تقم بتنشيط زر دوران الفرشاة من دون إرفاق أي ملحق.
- لا تدخل أي أجسام معدنية في شبكات الهواء لتجنب حدوث صدمة كهربائية.
- لا تسحب سلك الطاقة بعد الاستخدام. امسك بالمأخذ دائماً عند فصل الجهاز عن مصدر الطاقة.
- انتبه بشدة عند استخدام الجهاز إذ يمكن أن يكون ساخناً جدًا. أمسك المقبض فقط إذ تكون الأجزاء الأخرى ساخنة وتجنب ملامسة البشرة.
- تجنّب ملامسة سلك الطاقة الرئيسي لأجزاء الجهاز الساخنة.
- لا تعمد إطلاقاً إلى تغطية الجهاز بأي شيء (منشفة أو قطعة قماش مثلًا) عندما يكون ساخناً.
- لا تقم بتشغيل الجهاز ويديك رطبتين.
- قم بإعادة الجهاز دائمًا إلى مركز خدمة مخوّل من قبل Philips لفحصه أو تصليحه. قد يؤدي إصلاحه من قبل أشخاص غير مؤهلين إلى تعرض المستخدم لحالات شديدة الخطورة.
- حافظ على نظافة الحامل المبروم وخلوه من الغبار ومنتجات تسريح الشعر مثل رغوة الموس ورذاذ الشعر والجل. لا تستخدم الجهاز أبداً مع أي منتجات لتسريح الشعر.
- إن الحامل المبروم مغطى بطلاء. قد يزول هذا الطلاء شيئًا فشيئًا مع الوقت. لكن هذا لا يؤثر ذلك في أداء الجهاز.
- قد يؤدي استخدام الجهاز على الشعر المصبوغ إلى ظهور بقع على الحامل المبروم.

مستوى الضجيج: Lc = 81 ديسيبل

المجالات الكهرومغناطيسية (EMF)

يتوافق جهاز Philips هذا مع كل المعايير والأنظمة المطبقة المتعلّقة بالتعرّض للحقول الكهرومغناطيسية.

إعادة التدوير

- يعني هذا الرمز ضرورة عدم التخلص من هذا المنتج مع المخلّفات المنزلية العادية (EU/2012/19).
- اتبعي القوانين المعتمدة في بلدك لجمع المنتجات الإلكترونية والكهربائية بطريقة منفصلة. يساعد التخلص من النفايات بطريقة صحيحة في منع العواقب السلبية على البيئة وصحة الأشخاص.

2 نظرة عامة

① زر تحرير الفرشاة
② مفتاح سرعة الدوران (I -منخفض، II -عالي)
③ مفتاح درجة الحرارة المتكاملة وتدفق الهواء
④ أزرار اتجاهات الدوران
⑤ المقبض
⑥ حلقة التعليق
⑦ مفتاح سحب الشعيرات
⑧ فرشاة ذات شعيرات قابلة للانسحاب
⑨ فرشاة ذات شعيرات مختلطة 50 مم
⑩ فرشاة ذات شعيرات مختلطة 38 مم **(فقط BHA735)**
⑪ فرشاة ذات شعيرات مختلطة 30 مم **(فقط BHA735)**
⑫ غطاء حماية للفرشاة ذات الشعر الخشن المختلط

3 استخدام مسرّح الشعر

نوصي باستخدام الجهاز بدوران **منخفض** السرعة (②) من 2 إلى 3 مرات حتى تعتادي على كيفية عمل الدوران.

ملاحظة
- اتركي دائماً الجهاز والملحقات تبرد قبل توصيل الملحقات أو فصلها.
- لمنع الشد المفرط للشعر، يتم تزويد الجهاز بخاصية الأمان. إذا تخطى الضغط الذي يقوم به شعرك على الفرشاة حدوداً معينة، فستخف سرعة الدوران تلقائياً.

1 اختاري ملحق الفرشاة الذي يناسب تصفيفة الشعر التي تريدينها وضعيه على مصفف الشعر.

نتيجة التسريح	ملحق
ابتكري تسريحة شعر منسدلة ومموّجة	فرشاة ذات شعيرات قابلة للسحب (⑧)
مناسب لإضافة الحجم والجسم والحركة لشعر أطول	فرشاة ذات شعيرات مختلطة 50 مم (⑨)
تصنع تموجات طبيعية لجميع أطوال الشعر	فرشاة ذات شعيرات مختلطة 38 مم (⑩) **(فقط BHA735)**
إنشاء أسلوب متعدد الاستخدامات	فرشاة ذات شعيرات مختلطة 30 مم (⑪) **(فقط BHA735)**

2 مشطي شعرك وقسميه إلى أقسام صغيرة.
3 حددي الإعداد المطلوب لتشغيل الجهاز (③):
- : رعاية + درجة حرارة مع تدفق هواء قوي لضبط مظهرك.
- : درجة حرارة عالية مع تيار هواء قوي لتجفيف سريع.
- : درجة حرارة دافئة مع تدفق هواء لطيف لحماية الشعر الرطب من الجفاف الشديد.
- **0** : متوقف عن التشغيل.

↲ يتم تنشيط وظيفة الأيون تلقائياً عند تشغيل الجهاز. تمنح هذه الوظيفة شعرك لمعاناً إضافياً وتقلل من تجعده.

تلميحات حول تسريح الشعر
- تعمل ملحقات الفرشاة بشكل أفضل عندما يكون الشعر جافًا بنسبة 80٪.
- يوصى باستخدامه على **إعداد السرعة المنخفضة** عند التسريح بفرشاة ذات شعيرات قابلة للسحب.
- خذي خصلة شعر أصغر لنتائج أكثر تحديدًا.
- لتجنب تشابك الشعر، حاول بدلًا من ذلك التوقف لفترة قصيرة عند استخدام أزرار الدوران لضمان دحرجة الشعر بشكل جيد على الحامل.
- بعد التسريح، ضعي رذاذ الشعر على شعرك لإصلاح التصفيفة لنتائج طويلة الأمد.

بعد الاستخدام:
1 ضعه على سطح مقاوم للسخونة حتى يبرد.
2 اعمد إلى تنظيف الجهاز والملحقات بواسطة قطعة قماش رطبة. قومي بإزالة الشعر المتشابك والغبار عن ملحق الفرشاة بأصابعك وامتنعي عن إدخال أجسام معدنية في الجهاز لتنظيفه.

4 الضمان والخدمة

إذا احتجت إلى معلومات أو مثلاً إلى استبدال ملحق أو إذا واجهتك أي مشكلة، فالرجاء زيارة موقع Philips على الويب www.philips.com/support أو الاتصال بمركز خدمة المستهلك التابع لـ Philips في بلدك. رقم الهاتف موجود في نشرة الضمان العالمية. في حال عدم وجود مركز خدمة للمستهلك في بلدك، يرجى زيارة موزّع منتجات Philips المحلي.