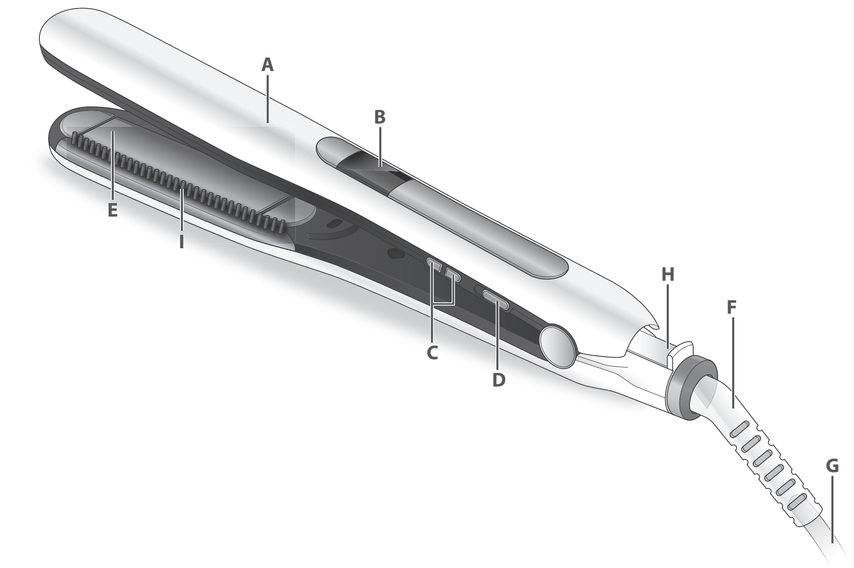


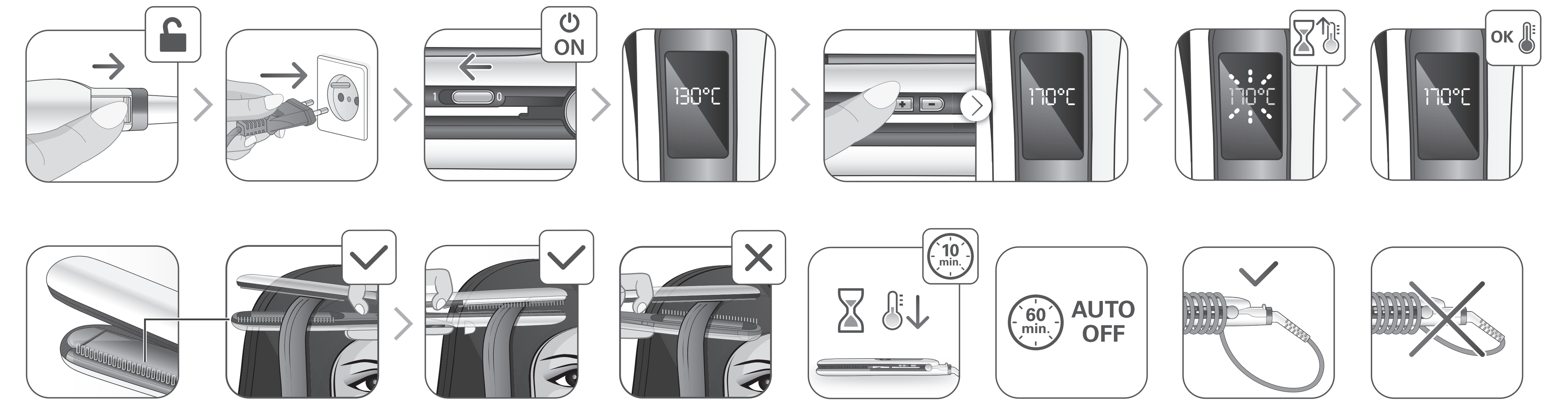


Rowenta

RU
UK
ET
LT
LV
PL
CS
SK
HU
BG
RO
SL
SR
HR
BS

**BRUSH & STRAIGHT**

**www.rowenta.com**

1800140796

RU

Перед использованием прибора внимательно прочтите инструкции и перечень необходимых мер безопасности.

## 1. ОПИСАНИЕ

A. Щипцы
B. ЖК-дисплей: 8 температурных режимов + фиксация выбранной температуры
C. Кнопка +/- уменьшения/повышения температуры
D. Выключатель включено/выключено
E. Выпрямитель для волос, керамическое покрытие Cashmere Keratin
F. Выход поворотного шнура
G. Кабель питания
H. «Lock System» (блокирование и разблокирование щипцов)
I. Встроенная щетка из натуральной щетины.

## 2. МЕРЫ БЕЗОПАСНОСТИ

• В целях Вашей безопасности данный прибор соответствует существующим нормам и правилам (нормативные акты, касающиеся низкого напряжения, электромагнитной совместимости, охраны окружающей среды и т.д.).
• Детали прибора сильно нагреваются во время работы. Будьте осторожны, не допускайте соприкосновения поверхности прибора с кожей. Следите за тем, чтобы шнур питания не касался горячих поверхностей прибора.
• Убедитесь, что рабочее напряжение Вашей электросети соответствует напряжению, указанному на заводской табличке прибора. Любая ошибка при подключении прибора может привести к необратимым повреждениям, которые не покрываются гарантией.

• Для дополнительной защиты рекомендуется подключение устройства защитного отключения (УЗО) с номинальным дифференциальным рабочим током не выше 30мА к электрической цепи ванной комнаты. Проконсультируйтесь с вашим установщиком.

• Установка прибора и его использование должно соответствовать действующим в стране пользователя нормативам.

• ВНИМАНИЕ: не используйте это устройство вблизи ванн, душевых, бассейнов или других емкостей с водой. близости от емкостей, в которых находится вода (ванна, душевая кабина, умывальник и т.п.).

• Устройство не предназначено для использования людьми с ограниченными физическими и умственными способностями (включая детей), а также людьми, не имеющими соответствующего опыта или необходимых знаний. Указанные лица могут использовать данное устройство только под наблюдением или после получения инструкций по его эксплуатации от лиц, отвечающих за их безопасность. Следите за тем, чтобы дети не играли с устройством.

• При использовании устройства в ванной комнате, отключайте его от сети после использования, поскольку близость воды представляет опасность, даже когда устройство отключено.

• Допускается использование прибора детьми 8 лет и старше, а также лицами с ограниченными физическими, сенсорными или умственными способностями, лицами, не имеющими опыта и знания, необходимых при обращении с такими изделиями, при условии, что за ними осуществляется соответствующий надзор или они ознакомлены с инструкциями, касающимися безопасного использования прибора и объясняющими риски, возникающие в ходе его использования. Не разрешайте детям играть с прибором. Очистка и техническое обслуживание не должно выполняться детьми без надзора взрослых.

• Если шнур питания поврежден, в целях безопасности его замена должна выполняться производителем, в уполномоченном сервисном центре или квалифицированным специалистом.

• Не пользуйтесь прибором и обращайтесь в уполномоченный сервисный центр в следующих случаях: при падении или сбоях в работе прибора.
• Прибор оборудован прeдохранитeльной термической системой. В случае перегрева (например, по причине загрязнения задней решетки) прибор автоматически отключается. В таком случае обращайтесь в Специализированный сервисный центр.
• Прибор следует отключать от сети в следующих случаях: прежде чем приступить к чистке или текущему уходу за прибором, в случае неправильной работы при бора, после его использования, а также в том случае, если Вы оставляете прибор без присмотра, даже на короткое время.
• Запрещается пользоваться прибором, если шнур питания поврежден.
• Запрещается погружать прибор в воду, даже для того, чтобы его вымыть.
• Не прикасайтесь к прибору влажными руками.
• Не прикасайтесь к корпусу прибора, т.к. он нагревается, держите прибор за ручку.
• Чтобы отключить прибор от сети, тяните не за шнур питания, а за вилку.
• Запрещается использовать электрический удлинитель.
• Запрещается чистить прибор порошками, содержащими абразивные или корразивные вещества.
• Запрещается использование прибора при температуре ниже 0°C и выше 35°C.

## ГАРАНТИЯ

Данный прибор предназначен исключительнодля бытового использования.
Запрещается его использование в профессиональных целях.
Неправильное использование прибора отменяет действие гарантии на прибор.

## 3. ПРИМЕНЕНИЕ

Ниже приводится несколько советов, помогающих определить наиболее оптимальную температуру для выпрямления волос:
• Индикатор температуры зеленый: от 130°C до 170°C (130 – 150 – 170) для ломких, тонких, окрашенных и обесцвеченных волос.
• Оранжевый индикатор температуры: 180°C и 200°C для здоровых и стойких к внешним воздействиям волос.

**« После первых нескольких раз использования щетинки утюжка могут немного раскрыться, что, однако, не уменьшает эффективность устройства ».**
Чтобы очистить щетинки Brush&Straight, уберите из остывшего утюжка скопившиеся волоски или пылинки с помощью расчески, «расчесывая» щетинки. Кроме того, очистить утюжок (обязательно остывший) можно мягкой сухой салфеткой, проведя ею по каждой щетинке.

**Важное предупреждение:**
Прибор оснащен функцией блокирования, чтобы помочь вам избежать ошибки (нечаянное нажатие на кнопки +/- во время работы со щипцами).
Если вы хотите во время работы с прибором заблокировать установленную температуру, нажмите на 2 секунды кнопку + или -. Выбранные параметры температуры блокируются, на экране появляется изображение замка.
Если вы захотите изменить установленную температуру, вначале разблокируйте прибор – снова на 2 секунды нажмите кнопку + или -. Происходит разблокировка введенных установок, изображение замка на экране исчезает.
Вы можете изменить температуру, нажимая на кнопки +/-.

**Для наилучших результатов направляйте устройство щетиной вниз, в одну сторону с кончиками волос.**

## 4. В СЛУЧАЕ ВОЗНИКНОВЕНИЯ ПРОБЛЕМ

**• Вас не удовлетворяет качество выпрямления:**
- Сильнее сжимайте прядь между выпрямляющими пластинами.
- Медленнее проводите прибором по пряди.
- Увеличьте температуру при помощи кнопки « + ».
**• Можно ли изменить температуру?**
- Убедитесь, что температура нагревания не заблокирована на определенном уровне.
**• Верхняя пластина не закреплена.**
- Это нормально, прибор оборудован одной подвижной пластиной для повышения качества выпрямления.
**• Через некоторое время прибор перестает нагреваться:**
- Это нормально, данный прибор оборудован системой автоматического выключения.
**• Прибор стоит в режиме 1, но не греется (индикатор мигает):**
- Это нормально, прибор начинается греться после того, как с помощью кнопки +/- будет выбрана температура.

**Эти инструкции также доступны на веб-сайте нашей компании по адресу www.rowenta.ru**

UK

Перед початком використання уважно прочитайте цю інструкцію і поради з техніки безпеки.

## 1. ЗАГАЛЬНИЙ ОПИС

A. Щипці
B. ЖК-дисплей: 8 температурних режимів + фіксація обраної температури
C. Кнопка +/-, пониження/підвищення температури
D. Вимикач включено/виключено
E. Вирівнювач волосся, керамічне покриття Cashmere Keratin
F. Вихід поворотного шнура
G. Кабель живлення
H. «Lock System» (блокування і розблокування щипців)
I. Вбудована щітка з натуральної щетини

## 2. РЕКОМЕНДАЦІЇ З ТЕХНІКИ БЕЗПЕКИ

• Ваша безпека гарантується відповідніС110 цього приладу чинним стандартам і нормам (директиви стосовно низьковольтного обладнання, елвктромагніпіої сумісності, захисту довкілля та ін.).
• Під час використання приладдя цього приладу нагрівається до високої температури. Стежге за тим, щоб електрошнур не торкався гарячих частин приладу.
• Перевірте, щоб напруга у використовуваній вами електромережі відповідала напрузі, вказаній на приладі.
• Будь-яке неправильне підключення до електромережі може призвЄСТи до непоправних пошкоджень приладу, на які гарантія не поширюється.

• Для додаткового захисту рекомендується підключення пристрою захисного відключення (ПЗВ) з номінальним диференціальним робочим струмом до 30мА до електричного ланцюга ванної кімнати. Проконсультуйсь зі своїм установником.

• У будь-якому випадку способи установлення і використання приладу повинні відповідати вимогам нормативних документів, чинних у вашій країні.

• УВАГА: не користуйтеся цим пристроєм поблизу ванн, душових, басейнів чи інших ємностей з водою.

• Цей прилад не повинен використовуватись особами (в тому числі дітьми), які мають обмежені фізичні, чуттєві чи розумові можливості або не мають потрібного досвіду чи знань, якщо особа, відповідальна за їхню безпеку, не здійснює за ними нагляду або попередньо не дала вказівок щодо використання приладу. Слід наглядати за дітьми, щоб вони не гралися з приладом.

• При користуванні пристроєм у ванній кімнаті, вимикайте його від мережі після використання, оскільки близькість води становить небезпеку, навіть коли пристрій вимкнено.

• Цей пристрій може використовуватись дітьми віком від 8 років і вище та особами з обмеженими фізичними, сенсорними або розумовими можливостями, особами, які не мають достатньо досвіду та знань, необхідних для поводження с такими виробами , за умови, якщо за ними проводиться відповідний нагляд або вони ознайомлені з інструкціями щодо безпечного використання пристрою і розуміють небезпеку, що може відбутися. Не дозволяйте дітям грати з пристроєм. Очищення та обслуговування не повинно бути виконане дітьми без нагляду.

• Щоб уникнути небезпеки, у разі пошкодження електрошнура його слід замінити на підприємстві вироб ни ка, в його відділі післяпродажного обслуговування або звернувшись до спеціаліста відповідної кваліфікацil.

• Не користуйтесь вашим приладом і зверніться до уповноваженого сервіс-центру, якщо прилад падав на підлогу або не працює як слід.
• Прилад обладнаний системою теплового захисту. У випадку перегрівання (наприклад, внаслідокзабруднення задньої решітки) прилад автоматично вимикається; в цьому випадку необхідно звернутися до центру післяпродажного обслуговування.
• Прилад потрібно відключати від електромережі: перед виконанням операцій очищення або догляду, якщо він не працює як слід, одразу після закінчення використання.
• Не використовуйте прилад, якщо його електрошнур пошкоджений.
• Не занурюйте прилад у воду і не підставляйте його під струмінь води, навіть під час очищення.
• Не торкайтесь приладу, якщо у вас вологі руки.
• Беріть прилад не за корпус, поки він ще гарячий, а за ручку.
• Відключаючи прилад від електромережі, тягніть не за електрошнур, а за вилку.
• Не користуйтесь електроподовжувачем.
• Не використовуйте дпя очищення абразивні чи корозійні матеріали.
• Не користуйтесь приладом при температурах нижче 0°C і вище 35°C.

## ГАРАНТІЯ:

Ваш прилад призначений тільки для побутового використання. його не можна використовувати для професійної діяльності. Неправильне використання приладу тягне за собою анулювання гарантії.

## 3. ВИКОРИСТАННЯ

Нижче дивіться декілька порад, що допоможуть визначити найбільш оптимальну температуру для випрямлення волосся:
• Індикатор температури зелений зеленого кольору: від 130°C до 170°C (130 – 150 – 170) для ламкого, тонкого, пофарбованого та знебарвленого волосся.
• Оранжевий індикатор температури: 180°C та 200°C для здорового і стійкого до зовнішніх впливів волосся.

**« Після початкового користування ворсини прасочки можуть дещо розкритися, що, утім, не зменшує ефективності приладу ».**
Щоб очистити щетинки Brush&Straight, гребінцем зніміть з охололої праски налиплі волоски або пил, «розчісуючи» щетинки. Крім того, щетинки можна очистити за допомогою м'якої сухої серветки, якою треба провести по кожній щетинці.

**Важливе попередження:**
Прилад обладнано функцією блокування щоб допомогти вам уникнути помилки (ненавмисне натискання кнопок +/- під час роботи із щипцями).
Якщо ви хочете під час роботи з приладом заблокувати установлену температуру, натисніть на 2 секунди кнопку + або -. Установка приладу заблокується, і на дисплеї з'явиться замочок.
Якщо ви захочете змінити установлену температуру, спочатку розблокуйте прилад – знову на 2 секунди натисніть кнопку + або -. Встановлені параметри зафіксуються, і на екрані з'явиться замок. Встановлені параметри розфіксуються, і замок зникне з екрана.
Температуру можна змінити натисненням кнопок +/-.

**Для найкращих результатів тримайте пристрій щетиною донизу, у одному з кінчиками волосся напрямку.**

## 4. ЯКЩО ВИНИКЛА ПРОБЛЕМА

**• Ви не задоволені якістю випрямлення:**
- Сильніше стискайте прядку між випрямними пластинами.
- Повільніше проводьте пристроєм по волоссю.
- Збільшіть температуру за допомогою кнопки « + ».
**• Чи можна змінити температуру?**
- Переконайтесь, що температура нагрівання не заблокована на певному рівні.
**• Верхня пластина не закріплена.**
- Це нормально, з метою покращення якості випрямлення пристрій обладнано однією рухомою пластиною.
**• Через певний час пристрій перестає нагріватися:**
- Це нормально, цей пристрій обладнано системою автоматичного вимкнення.
**• Пристрій стоїть в положенні 1, але не нагрівається (індикатор блимає):**
- Це нормально, прилад починає нагріватися після того, як за допомогою кнопки +/- буде обрано температуру.

**Ці інструкції також доступні на нашому сайті www.rowenta.com.**

ET

Lugege enne kasutamist tähelepanelikult läbi nii kasutusjuhend kui ka turvanõuded.

## 1. KIRJELDUS

A. Tangid
B. LCD näidik: 8 temperatuurinäitu + temperatuurilukustus
C. Nupud -/+ temperatuuri alandamiseks ja tõstmiseks
D. Toitelüliti
E. Sirgendaja Cashmere Keratin keraamilise kattega
F. Pöörleva juhtme väljumiskoht
G. Toitejuhe
H. Lock System (tangide fikseerimine ja vabastamine)
I. Naturaalsete karvadega harjased

## 2. TURVALISUSE NÕUANDED

• Teie turvalisuse tagamiseks vastab seade sellele kohaldatavatele normatiivide le ja seadustele (Madalpingeseadmete, Elektromagnetilise Ühilduvuse ja Keskkonnakaitse kohta käivad direktiivid)
• Seadme tarvikud kuumenevad kasutamise käigus. Vältige nende puutumist naha vastu. Jälgige alati, et seadme toitejuhe ei puutuks mine kunagi selle kuumenevare osadega kokku.
• Kontrollige, et kasutatav võrgupinge vastaks seadme juures nõutavale.
• Valesti vooluvõrku ühendamine võib seadme rikkuda ning sellised vigastused ei käi garantii alla.

• Täiendava kaitse tagamiseks on soovitatav paigaldada vannituba varustavasse vooluahelasse rikkevooluseade, mille nominaalne rikkevool ei ületa 30 mA. Küsige nõu paigaldajalt.

• Igal juhul tuleb seade paigaldada ja seda kasutada kooskõlas kasutamisriigis kehtiva seadusandlusega.

• HOIATUS! Ärge kasutage seadet vannide, duššide, kraanikausside või muude vett sisaldavate anumate lähedal.

• Seadet ei tohi kasutada isikud (s.h. lapsed), kelle füüsilised ja vaimsed võimed ning meeled on piiratud või isikud, kes seda ei oska või ei tea, kuidas seade toimib, välja arvatud juhul, kui nende turvalisuse eest vastutav isik kas nende järele valvab või on neile eelnevalt seadme tööpõhimõtteid ja kasutamist selgitanud. Ka tuleb valvata selle järele, et lapsed seadmega ei mängiks.

• Kui seadet kasutatakse vannitoas, eemaldage see pärast kasutamist vooluvõrgust, sest vesi võib põhjustada ohtliku olukorra isegi siis, kui seade on välja lülitatud.

• Seadet võivad kasutada lapsed alates 8. eluaastast või vähenenud füüsiliste, sensoorsete või mentaalsete võimetega isikud, samuti isikud kellel puuduvad kogemused ja teadmised, juhul kui neid on seadme ohutu kasutamise osas eelnevalt juhendatud või koolitatud ning nad mõistavad sellest tulenevaid ohte. Lapsed ei tohi seadmega mängida. Lapsed ei tohi seadet järelvalveta puhastada ega hooldada.

• Kui toitejuhe on katki, tuleb ohuolukordade ärahoidmiseks lasta see tootjal, tema müügijärgsel teenindusel või vastavat kvalifikatsiooni omaval isikul välja vahetada.

• Arge kasutage seadet ning võtke ühendust Volitatud Teeninduskeskusega juhul, kui seade on maha kukkunud või ei tööta korralikult.
• Seade on varustatud kaitse süsteemiga ülekuumenemise vastu. Kui temperatuur tõuseb liiga kõrgele (kuna näiteks tagarest on ummistunud), jääb seade automaatselt seisma: võtke ühendust müügijärgse teenindusega.
• Seade peab olema vooluvõrgust välja võetud: selle puhastamiseks ja hooidu seks, rikke korral, kohe, kui olete selle kasutamise lõpetanud.
• Arge kasutage seadet, kui toitejuhe on katki.
• Ärge kastke seadet vene ega pange seda voolava vee alla isegi mitte selle puhastamiseks.
• Ärge katsuge seadet niiskete kätega.
• Arge hoidke seadet korpusest - see on tuline -,vaid käepidemest.
• Seadet ste ps list välja tõmmates ei tohi kinni hoida mitte juhtmest, vaid pistikust.
• Arge kasutage pikendusjuhet.
• Ärge kasutage seadme puhastamiseks vahendeid, mis võivad selle pinda kriimustada või söövitada.
• Arge kasutage temperatuuril alla 0°C ja üle 35°C.

## GARANTII

Antud seade on ette nähtud ainult koduseks kasutuseks. Seda ei tohi tarvitada töövahendina. Ebaõige kasutamise korral kaotab garantii kehtivuse.

## 3. KASUTAMINE

Juustele kõige paremini sobiva töötemperatuuri määramiseks järgige allpool toodud suuniseid.
• Roheline temperatuurinäit: 130 °C kuni 170 °C (130 – 150 – 170 ) kergesti katkevatele, õhukestele, värvitud või pleegitatud juustele.
• Temperatuurinäidiku oranž tuli: 180 °C ja 200 °C tervete, vastupidavate ja tugevate juuste jaoks.

**„Esimestel kasutuskordadel võib sirgendaja külges olevatest harjastest veidi karvu lahti tulla, kuid see ei mõjuta toote toimimist."**
Toote Brush&Straight harjaste puhastamiseks eemaldage siis, kui sirgendaja on jahtunud, harjaseid kammi abil kammides sinna kogunenud juuksekarvad ja tolm. Lisaks saate siis, kui sirgendaja on jahtunud, harjaseid kuiva kangatüki abil ükshaaval hõõrudes puhastada.

**Tähelepanu!**
Et vältida vigu seadme käsitsemisel (nuppude +/- vajutamist töö ajal), on seade varustatud blokeerimisfunktsiooniga. Kui soovite seadistatud temperatuuri töö ajaks blokeerida, hoidke nuppu + või - 2 sekundit all. Kasutusel olev temperatuur salvestatakse, näidikule ilmub tabaluku kujutis.
Kui soovite seadistatud temperatuuri muuta, tuleb seade deblokeerida, hoides uuesti 2 sekundit all nuppu + või -. Nüüd saab seadistusi taas muuta, tabaluku kujutis kaob näidikult. Temperatuuri seadistamiseks kasutage nuppe +/-.

**Parimate sirgendamistulemuste saamiseks kasutage oma sirgendajat järgmisel viisil: liikuge harjastega juuste otste suunas.**

## 4. KUI SEADE EI TÖÖTA KORRALIKULT

**• Sirgendamine pole piisavalt tõhus?**
- Suruge sirgestusplaadid juuksesalgu ümber kõvemini kokku.
- Libistage tange juustel aeglasemalt.
- Tõstke töötemperatuuri. Vajutage selleks nupule +.
**• Temperatuuri muutmine ei õnnestu?**
- Veenduge, et seadme temperatuurilukustamise funktsioon ei oleks aktiivne.
**• Ülemine plaat liigub?**
- See on normaalne. Seade on varustatud liikuva sirgestusplaadiga, mis muudab sirgestusprotsessi tõhusamaks.
**• Seade lülitub mõne aja möödudes ise välja:**
- See on täiesti normaalne. Seade on varustatud automaatse väljalülitamisfunktsiooniga.
**• Seade on asendis 1, aga ei lähe soojaks (näidik muutub pidevalt):**
- See on täiesti normaalne. Seade lülitub sisse, kui olete +/- nupu abil temperatuuri valinud.

## AITAME HOIDA LOODUSKESKKONDA!

ⓘ Teie seadmejuures on kasutatud väga mitmeid ümbertöötlemist või kogumist võimalda vaid materjale.
➲ Viige seade kogumispunkti või viimase puudumisel volitatud teeninduskeskusesse, et oleks võimalik selle ümbertöötlemine.

**Need juhendid on saadaval meie kodulehel aadressil www.rowenta.com**

LT

Prieš naudodamiesi aparatu atidžiai perskaitykite naudojimo instrukcijas ir patarimus

## 1. BENDRAS APRAŠYMAS

A. Žnyplės
B. Ekranėlis LCD: 8 temperatūros padėtys + temperatūros užfiksavimas
C. Temperatūros mažinimo/didinimo mygtukas (–/+)
D. Mygtukas (įjungta/išjungta)
E. Tiesinančios plokštelės „Cashmere Keratin ceramic" apdaila
F. Sukamas maitinimo laido išvadas
G. Maitinimo laidas
H. Lock System (suspaustoms žnyplėms užfiksuoti arba atsiverti)
I. Integruotas šepetys su natūraliais plaukeliais

## 2. SAUGOS NURODYMAI

• Siekiant užtikrinti Jūsų saugumą, šis aparatas pagamintas laikantis taikomų standartų ir teisės aktų (Žemos įtampos, Elektromagnetinio suderinamumo, Aplinkos apsaugos direktyvų... ).
• Naudojant aparatą jo dalys labai įkaista. Nesilieskite prie jų. Niekada neleiskite maitinimo laidui liestis su įkaitusiomis aparato dalimis.
• Patikrinkite, ar Jūsų elektros tinklo įtampa sutampa su nurodytąja ant aparato.
• Bet kokia jungimo klaida gali padaryti nepataisomos žalos, kuriai netaikoma garantija.

• Siekiant papildomos apsaugos, rekomenduojama į vonios elektros grandinę įtraukti liekamosios srovės įtaisą (RCD) su normine liekamąja darbine srove, kuri neviršija 30 mA. Patarimo kreipkitės į asmenį, diegiantį įrangą.

• Tačiau aparatas turi būti instaliuotas ir naudojamas laikantis jūsų šalyje galiojančių standartų.

• ĮSPĖJIMAS: negalima naudoti įrenginio šalia vonios, dušo, prausyklės ar kitų indų, kuriuose yra vandens.

• Šis aparatas nėra skirtas naudoti asmenims (taip pat vaikams), kurių fizinės, jutiminės arba protinės galimybės yra ribotos, taip pat asmenims, neturintiems atitinkamos patirties arba žinių, išskyrus tuos atvejus, kai už jų saugumą atsakingi asmenys užtikrina tinkamą priežiūrą arba jie iš anksto gauna instrukcijas dėl šio aparato naudojimo. Vaikai turi būti prižiūrimi, užtikrinant, kad jie nežaistų su aparatu.

• Prietaisą naudojant vonioje, po naudojimo būtina iš elektros lizdo ištraukti prietaiso kištuką, nes buvimas arti vandens kelia pavojų net išjungus prietaisą.

• Šį prietaisą gali naudoti 8 metų bei vyresnio amžiaus vaikai ir sutrikusių fizinių, jutimo ar protinių gebėjimų arba neturintys patirties ir žinių asmenys, jei jie prižiūrimi arba jiems paaiškinama, kaip saugiai naudotis prietaisu, ir jie supranta susijusius pavojus. Vaikams žaisti su prietaisu negalima. Vaikai negali be priežiūros valyti prietaiso arba atlikti jo techninę priežiūrą.

• Jei maitinimo laidas pažeistas, gamintojas, centras, kuris yra įgaliotas atlikti priežiūrą po pardavimo, arba panašios kvalifikacijos asmenys ji turi pakeisti, kad nebūtų pavojaus.

• Ne naudokite aparato ir kreipkitės į centrą, igaliotą atlikti priežiūrą po pardavimo, jeigu aparatas nukrito ir neveikia kaip paprastai.
• Aparate yra instaliuota karščiui jautri apsaugos sistema. Aparatui perkaitus (pavyzdžiui, dėl užsikimšusių galinių grotelių), aparatas automatiškai išsijungia: kreipkitės į centrą, įgaliotą atlikti priežiūrą po pardavimo.
• Aparatas turi būti išjungtas iš tinklo: prieš ji valant ir atliekant priežiūros darbus, sutrikus veikimui, baigus ji naudoti.
• Ne naudokite aparato, jei laidas pažeistas.
• Nenardinkite jo į vandeni ir neplaukite net valydami.
• Nelaikykite drėgnomis rankomis.
• Nelaikykite už įkaitusio korpuso, bet už rankenos.
• Neišjunkite traukdami už laido, bet ištraukite kištuką iš lizdo.
• Nenaudokite elektrinio ilgiklio.
• Nevalykite su šveiti mui skirtomis ar koroziją sukeliančiomis priemonėmis.
• Nenaudokite esant žemesnei nei 0°C ir aukštesnei nei 35°C temperatūrai.

## GARANTIJA:

Jūsų aparatas skirtas tik naudojimui namuose. Jo negalima naudoti profesiniams tikslams. Neteisingai naudojant, garantija nebėra taikoma ir tampa negaliojanti.

## 3. NAUDOJIMAS

Keletas patarimų, kaip nustatyti plaukams tinkamiausią tiesinimo temperatūrą.
• Žaliai pažymėta temperatūra: nuo 130°C iki 170°C (130–150–170) pažeistiems, ploniems, dažytiems, išblukusiems plaukams.
• Temperatūra rodoma oranžine spalva: 180 °C ir 200 °C sveikiems, atspariems, tvirtiems plaukams.

**« Iš pradžių panaudojus kelis kartus, tiesintuvo šepečio plaukeliai gali šiek tiek prasiskėsti bet tai neturi įtakos gaminio veikimui ».**
Norėdami nuvalyti Brush&Straight šepečius, tiesintuvui atvėsus, galite pašalinti susikaupusius plaukus ar dulkes, šukomis šukuodami šepečius. Be to, tiesintuvui atvėsus, galite nuvalyti šepečius sausu audeklu, sugnybdami kiekvieną iš jų atskirai.

**Svarbus įspėjimas:**
Norint išvengti neatsitiktinio (–/+) mygtukų paspaudimo, prietaisas turi užrakinimo funkciją.
Norėdami laikyti nustatytą temperatūrą naudojimo metu paspauskite ir palaikykite 2 sekundes (+) arba (–) mygtuką. Jūsų nustatyta temperatūra užfiksuojama, ekrane atsiranda spyna.
Norint pakeisti nustatytą temperatūrą, prietaisą reikia atrakinti – vėl 2 sekundes palaikykite (+) arba (–) mygtuką. Prietaisas atsirakina, o spynelė ekrane dingsta. Jūsų nustatyta temperatūra nebefiksuojama, iš ekrano dingsta spyna. Galite keisti temperatūrą spausdami mygtukus +/-.

**Kad tiesinimas būtų optimalus, naudokite tiesintuvą toliau nurodyta kryptimi: šepetėlių eilutė turi būti toje pačioje pusėje kaip ir plaukų galiukai.**

## 4. KILUS PROBLEMOMS

**• Plaukai neištiesinami pakankamai veiksmingai.**
- Tiesinamosiomis plokštelėmis tvirčiau suspauskite plaukų sruogą.
- Braukite aparatu lėčiau.
- Padidinkite temperatūrą spausdami mygtuką „+".
**• Negalima pakeisti temperatūros.**
- Patikrinkite, ar temperatūros lygis nėra užfiksuotas.
**• Viršutinė plokštelė nestabili.**
- Tai normalu, aparato plokštelė juda, kad plaukai būtų ištiesinti veiksmingiau.
**• Praėjus tam tikram laikui prietaisas nebekaista:**
- Tai normalu, šiame prietaise įrengta automatinė išjungimo sistema.
**• Prietaisas nustatytas 1 padėtyje, bet nekaista (ekranas cikliškai keičiasi):**
- Tai normalu, kai bus pasiekta +/- mygtukais pasirinkta temperatūra, prietaisas pradės kaisti.

## PRISIDĖKIME PRIE APLINKOS APSAUGOS!

ⓘ Jūsų aparate yra daug medžiagų, kurias galima pakeisti i pirmines žaliavas arba perdirbti.
➲ Nuneškite ji i surinkimo punktą arba, jei jo nėra, i centrą, kuris yra igaliotas atlikti priežiūrą, kad aparatas būtų perdirbtas.

**Šias instrukcijas taip pat galima rasti ir mūsų svetainėje www.rowenta.com.**

LV

Pirms izmantoJanas uzmanīgi izlasiet lietoJanas instrukciju un arī droJibas norādījumus.

## 1. APRAKSTS

A. Knaibles
B. LCD displejs: 8 temperatūras pozīcijas + temperatūras izslēgšana
C. Taustiņš -/+ temperatūras pazemināšana/paaugstināšana
D. Slēdzis ieslēgts/izslēgts
E. Matu taisnotājs ar Cashmere Keratin ceramic pārklājumu
F. Pagriežamā kabeļa izeja
G. Elektrības kabelis
H. Lock System (knaibļu fiksēšana un atlaišana)
I. „Infrared Control" (atkarībā no modeļa): sarkanās lampiņas, kas liecina par plākšņu temperatūru
J. Iestrādāta dabīgo sariņu suka

## 2. DROŠĪBAS NORĀDĪJUMI

• Jūsu drošībai, šis aparāts atbilst noteiktajām normām un noteikumiem (zemsprieguma direktīva, elektromagnētiskā saderība, apkārtējā vide ... ).
• Izmantošanas laikā aparāta piederumi klūst loti karsti. Izvairieties no to saskares ar ādu. Pārliecinieties, lai barošanas kabelis nekad n'eatrastos kontaktā ar karstām aparāta da!ām.
• Pārliecinieties, ka elektroinstalāciju spriegums atbilst jūsu aparāta parametriem.
• jebkura nepareiza pieslēgšana var izraisīt neatgriezeniskus bojājumus, kurus garantija nesedz.

• Papildu aizsardzībai elektriskajā ķēdē, kas apgādā vannas istabu, ieteicams uzstādīt paliekošās strāvas ierīci (RCD), kuras paliekošās darbības strāva nepārsniedz 30 mA. Palūdziet uzstādītāja padomu.

• Ierīces uzstādīšana un izmantošanajāveic saskaņā ar jūsu valstī spēkā esošajiem standartiem.

• BRĪDINĀJUMS: neizmantojiet šo ierīci vannas, dušas, baseinu vai citu tvertņu, kas satur ūdeni, tuvumā.

• šo aparātu nav paredzēts izmantot personām (ieskaitot bērnus), kuru fiziskās, sensorās vai garīgās spējas ir ierobežotas, vai personām, kurām trūkst pieredzes vai zināšanu, izņemot gadījumus, kad par viņu drošību atbildīga persona ierīces izmantošanas laikā šīs personas uzrauga vai ir sniegusi informāciju par ierīces izmantošanu. Pieskatiet bērnus un pārliecinieties, ka tie nespēlējas ar aparātu.

• Ja ierīce tiek izmantota vannas istabā, pēc lietošanas atvienojiet to no strāvas, jo ūdens tuvums rada briesmas pat, ja ierīce ir izslēgta.

• Šo ierīci var lietot bērni no 8 gadu vecuma un cilvēki ar ierobežotām fiziskām, sensorām vai garīgām spējām, kā arī tādi, kam trūkst pieredzes un zināšanu, ja vien viņi darbojas kādas citas, par viņu drošību atbildīgas personas uzraudzībā vai ir saņēmuši norādījumus attiecībā uz to, kā šo ierīci droši lietot, un apzinās ar to saistītos riskus. Bērni ar šo ierīci nedrīkst spēlēties, kā arī bez uzraudzības veikt tās tīrīšanu un apkopi.

• Ja barošanas vads ir bojāts, tas jāaizvieto ražotājam, garantijas apkalpošanas servisam vai personai ar lidzīgu kvallfikāciju, lai izvairītos no iespējamām briesmām.

• Neizmantojiet aparātu un sazinieties ar autorizēto servisu, ja jūsu ierīce ir nokritusis zemē un/vai tā darbojas ar traucējumiem.
• Aparāts ir aprīkots ar termiskās drošības sistēmu. Pārkaršanas gadījumā (kas notikusi, piemē ram, aizmugures režģa aizsērēšanas dē!) sazinieties ar tehniskās apkopes centru.
• Aparāts jāizslēdz: pirms tīrīšanas un apkopes, nepareizas funkcionēšanas gadījumā, tiklīdz Jūs esat beidzis to lietot.
• Nelietojiet, ja bojāts strāvas vads.
• Nemērciet ūdenī vai ne lieciet zem tekoša ūdens pat tīrīšanas nolūkā.
• Neturiet to mitrās rokās.
• Neturiet aiz korpusa, kas ir karsts, bet aiz roktura.
• Neatvienojiet no strāvas, raujot aiz vada, bet gan velkot aiz kontaktdakšas
• Neizmantojiet elektrisko pagarinātāju.
• Netīriet ierīci ar abrazīviem vai korozīviem līdzekliem.
• Nelietojiet to pie temperatūras, kas zemāka par 0°C un augstāka par 35°C.

## GARANTIJA:

Šis aparāts ir paredzēts lietošanai tikai mājas apstāklos. To nedrīkst izmantot profesionālos nolūkos. Nepareizas izmantošanas gadījumā garantija k!ūst par nederīgu un spēkā neesošu.

## 3. LIETOŠANA

Lai noteiktu, kāda ir piemērotākā temperatūra jūsu matu taisnošanai, šeit būs daži padomi:
• Zaļš temperatūras rādītājs: no 130 °C līdz 170 °C (130 – 150 – 170) trausliem, plāniem, krāsotiem un balinātiem matiem.
• Oranžs temperatūras rādītājs: 180 °C un 200 °C veseliem, izturīgiem un spēcīgiem matiem.

**"Pēc pirmajām lietošanas reizēm taisnotāja sukas sariņi var nedaudz atliekties. Tas nemazina taisnotāja iedarbību".**
Lai iztīrītu Brush&Straight sukas, kad taisnotājs atdzisis, tajās ieķērušos matus un putekļus var iztīrīt, ķemmējot sukas ar ķemmi. Kad taisnotājs atdzisis, tā sukas var arī iztīrīt, rūpīgi izslaukot sariņus ar sausu lupatu.

**Svarīga informācija:**
Lai izvairītos no kļūdām, rīkojoties ar ierīci (nejauši nospiežot taustiņus +/- ierīces darbības laikā), ierīce ir aprīkota ar bloķēšanas funkciju.
Ja vēlaties ierīces darbības laikā bloķēt iestatīto temperatūru, uz 2 sekundēm nospiediet taustiņu + vai –. Izvēlēta temperatūra tiek bloķēta, uz ekrāna parādās slēdzene.
Ja vēlaties mainīt iestatīto temperatūru, ierīce Jums jāatbloķē – vēlreiz uz 2 sekundēm nospiediet taustiņu + vai –. Izvēlēta temperatūra tiek atbloķēta, slēdzene pazūd no ekrāna. Jūs varat mainīt temperatūru, nospiežot pogas +/-.

**Matu taisnošana izdosies vislabāk, turot taisnotāju tā, lai suka būtu paralēli matu galiem.**

## 4. PROBLĒMU GADĪJUM

**• Taisnošana nav pietiekami efektīva:**
- Saspiediet matu šķipsnu starp taisnojošajām plāksnēm ciešāk.
- Slidiniet ierīci pa šķipsnu lēnāk.
- Palieliniet temperatūru ar „+" pogas palīdzību.
**• Nav iespējams nomainīt temperatūru?**
- Pārbaudiet, vai temperatūras līmenis nav bloķēts.
**• Virsējā plāksne nav nofiksēta.**
- Tas ir normāli, ierīce ir aprīkota ar kustīgo plāksni efektīvākai taisnošanai.
**• Ierīce pēc kāda laika vairs nesilst:**
- Tas ir normāli, šī ierīce ir aprīkota ar automātisko izslēgšanās sistēmu.
**• Ierīce ir 1. pozīcijā, bet nesilst (rādītājs cikliski mirgo):**
- Tas ir normāli, ierīce sāk silt tad, kad ir izvēlēta temperatūra ar taustiņa +/– palīdzību.

## PIEDALĪSIMIES VIDES AIZSARDZĪB!

ⓘ Ierīces ražošanā izmantoti vairāki materiāll, kas ir lietojami atkārtoti vai otrreiz pārstrādājami.
➲ Nododiet ierīci elektroierīču savākšanas punktā vai autorizētā servisa centrā, lai nodrošinātu tās pārstrādi.

**Šīs instrukcijas ir pieejamas arī mūsu mājas lapā www.rowenta.com.**

PL

Przeczytać uważnie instrukcjfl obsługi oraz zalecenia bezpieczeństwa przed pierwszym użyciem.

## 1. OPIS OGÓLNY

A. Rączki urządzenia
B. Wyświetlacz LCD: 8 pozycji temperatury + blokada temperatury
C. Przycisk -/+ podwyższenie/obniżenie temperatury
D. Przycisk włączyć/wyłączyć
E. Prostownica, powłoka Cashmere Keratin ceramic
F. Wyjście przewodu zasilającego z elementem obrotowym
G. Przewód zasilający
H. Lock System (zablokowanie i uruchomienie rączek)
I. Wbudowana szczotka z naturalnego włosia

## 2. ZALECENIA BEZPIECZEŃSTWA

• Dla Twojego bezpieczeństwa, urządzenie to spełnia wymogi obowiązujących norm i przepisów (Dyrektywy Niskonapięciowe, przepisy z zakresu kompatybilności elektromagnetycznej, normy środowiskowe ... ).
• W czasie używania urządzenia, jego akcesoria bardzo się nagrzewają. Unikaj kontakt\J ze skórą. Dopilnuj, aby kabel zasilający nigdy nie dotykał nagrzanych części urządzenia.
• Sprawdź, czy napięcie Twojej instalacji elektrycznej odpowiada napięciu urządzenia.
• Każde nieprawidłowe podłączenie może spowodować nieodwracalne szkody, które nie są pokryte gwarancją.

• Wskazane jest dodatkowe zabezpieczenie instalacji elektrycznej w łazience za pomocą wyłącznika różnicowoprądowego o czułości nie większej niż 30 mA. O dokładne wskazówki należy zwrócić się do elektryka.

• Instalacja urządzenia i jego użycie muszą być zgodne z normami obowiązującymi w Twoim kraju.

• OSTRZEŻENIE: nie należy używać urządzenia w pobliżu wanny, prysznica, basenu i innych zbiorników wodnych.

• Urządzenie to nie powinno być używane przez osoby (w tym przez dzieci), których zdolności fizyczne, sensoryczne lub u mysiowe są ograniczone, ani przez osoby nie posiadające odpowiedniego doświadczenia lub wiedzy, chyba że osoba odpowiedzialna za ich bezpieczeństwo nadzoruje ich czynności związane z używaniem urządzenia lub udzielila im wcześniej wskazówek dotyczących jego obsługi. Należy dopilnować, aby dzieci nie wykorzystywały urządzenia do zabawy.

• Jeżeli korzystasz z urządzenia w łazience, po każdym użyciu pamiętaj o odłączeniu go od źródła zasilania. Ze względu na bliskość wody, istnieje ryzyko porażenia prądem, nawet jeżeli urządzenie jest wyłączone.

• Urządzenie może być używane przez dzieci powyżej 8 roku życia oraz osoby o ograniczonych zdolnościach fizycznych, czuciowych i umysłowych oraz osoby nieposiadające stosownego doświadczenia lub wiedzy wyłącznie pod nadzorem albo po otrzymaniu instrukcji dotyczących bezpiecznego korzystania z urządzenia. Dzieci nie powinny wykorzystywać urzadzenia do zabawy. Czyszczenie oraz czynności konserwacyjne nie powinny być przeprowadzane przez dzieci bez nadzoru dorosłych.

• W razie uszkodzenia przewodu zasilającego, powinien on być wymieniony u producenta, w punkcie serwisowym lub przez osoby o równoważnych kwalifikacjach, w celu uniknięcia zagrożenia.

• Nie używaj urządzenia i skontakrui się z Autoryzowanym Centrum Serwisowym, gdy: urządzenie upadło lub nie funkcjonuje prawidłowo.
• Urządzenie jest wyposażone w zabezpieczenie termiczne. W razie przegrzania (spowodowanego, na przykład, zabrudzeniem tylnej kratki) urządzenie wyłączy się automatycznie. Zgłoś się do centrum obslugi serwisowej.
• Urządzenie powinno być odłączane od źródła zasilania: przed myciem i konserwacją, w przypadku nieprawidłowego działania, zaraz po zakończeniu jego używania.
• Nie używaj urządzenia jeśli kabel jest uszkodzony
• Nie zanurzaj urządzenia w wodzie ani nie wkładaj go pod bieżącą wodę, nawet w celu jego umycia.
• Nie trzymaj urządzenia mokrymi rękoma.
• Nie trzymaj urządzenia za gorącą obudowę, ale za uchwyt.
• Aby wyłączyć urządzenie z sieci, nie pociągaj za kabel, ale za wtyczkę.
• Nie stosuj przedkl żaczy elektrycznych.
• Do mycia nie używaj produktów szorujących lub powodujących korozję.
• Nie używaj w temperaturze poniżej 0°C i powyżej 35°C.

## GWARANCJA:

Twoje urządzenie przeznaczone jest wyłącznie do użytku domowego. Nie może być stosowane do celów profesjonalnych. Gwarancja traci ważność w przypadku niewłaściwego użytkowania urządzenia.

## 3. UŻYWANIE

Oto kilka rad pozwalających dopasować optymalną temperaturę prostowania do różnych typów włosów:
• Temperatura wyświetlana na zielono: od 130°C do 170°C (130 – 150 – 170) do włosów osłabionych, cienkich, farbowanych i pozbawionych koloru.
• Oznaczenie temperatury na pomarańczowo: 180°C i 200°C dla zdrowych, odpornych i wytrzymałych włosów.

**„ Po pierwszych użyciach włosie szczotki prostownicy może się lekko położyć, co nie wpływa na jakość produktu ".**
W celu oczyszczenia szczotek prostownicy Brush&Straight, po ostygnięciu urządzenia można usunąć zebrane na szczotkach włosy lub kurz, przeczesując je grzebieniem. Po ostygnięciu prostownicy szczotki można również oczyścić przy użyciu suchej ściereczki, przecierając je kolejno od nasady ku końcom.

**Ważne:**
W celu uniknięcia pomyłki podczas manipulacji (nieumyślne naciśnięcie przycisków +/- podczas funkcjonowania), urządzenie jest wyposażone w funkcję blokującą. Jeżeli podczas pracy urządzenia chcesz zablokować nastawioną temperaturę, naciśnij na 2 sekundy przycisk + lub –.
Twoje ustawienie blokuje się, na ekranie pojawia się kłódka. W celu zmiany nastawionej temperatury należy urządzenie odblokować – znowu na 2 sekundy naciśnij przycisk + lub –. Twoje ustawienie odblokowuje się, kłódka znika z ekranu. Możesz zmienić temperaturę za pomocą przycisków +/-.

**Aby otrzymać optymalny efekt wygładzenia, używaj prostownicy w następujący sposób: rząd szczotek powinien być skierowany w stronę końcówek włosów.**

## 4. WRAZIE PROBLEMU

**• Prostowanie nie daje wystarczająco dobrych efektów:**
- Należy mocniej ścisnąć pasmo włosów między płytami prostownicy,
- Wolniej przesuwać prostownicę wzdłuż pasma włosów,
- Podnieść temperaturę pracy urządzenia przy pomocy przycisku „+",
**• Nie ma możliwości zmiany temperatury?**
- Należy sprawdzić, czy nie została ustawiona blokada na danym poziomie temperatury.
**• Górna płyta nie jest stabilnie zamocowana.**
- To normalne, urządzenie jest wyposażone w ruchomą płytę pozwalającą zwiększyć skuteczność prostowania.
**• Urządzenie przestaje nagrzewać się po upływie pewnego czasu:**
- Jest to prawidłowe działanie, prostownica jest wyposażona w system samoczynnego wyłączania.
**• Urządzenie jest ustawione w położenie 1, ale nie nagrzewa się (wyświetlają się kolejno opcje):**
- Jest to prawidłowe działanie, urządzenie rozpoczyna nagrzewanie dopiero po wybraniu docelowej temperatury za pomocą przycisku +/-.

## BIERZMY CZYNNY UDZIAŁ W OCHRONIE ŚRODOWISKA.

ⓘ Twoje urządzenie jest zbudowane z materiałów, które mogą być poddane ponownemu przetwarzaniu lub recyklingowi.
➲ W tym celu należy je dostarczyć do wyznaczonego punktu zbiórki. Nie należy go umieszczać z innymi odpadami komunalnymi.

**Instrukcja dostępna jest także na stronie internetowej: www.rowenta.com.**

CS

Přečtěte si pozorně návod k použití a bezpečnostní instrukce před tím, než přístroj poprvé použijete.

## 1. OBECNÝ POPIS

A. Kleště
B. LCD displej: 8 poloh pro nastavení teploty + zajištění teploty
C. Tlačítko -/+ snížení/zvýšení teploty
D. Spínač zapnuto/vypnuto
E. Vyhlazovací desky, keramický povrch Cashmere Keratin
F. Výstup otočné šňůry
G. Napájecí šňůra
H. Lock System (zajištění a odjištění kleští)
I. Zabudovaný kartáč s přírodními štětinami

## 2. BEZPEČNOSTNÍ RADY

• V zájmu vaší bezpečnosti je tento přístroj ve shodě s použitelnými normami a předpisy (směrnice o nízkém napětí, elektromagnetické kompatibilitě, životním prostředí...).
• Během používání je příslušenství přístroje velice horké. Vyvarujte se jeho styku s pokožkou. Dbejte, aby se elektrické napájení a šňůra nikdy nedotýkali horkých částí přlstroje.
• Přesvědčte se, zda napětí vaší elektrické zásuvce odpovídá napětí vašeho přístroje.
• Při jakémkoli chybném připojení k síti může dojít k nevratnému poškození přístroje, na které se nevztahuje záruka.

• V zájmu další ochrany doporučujeme instalovat do elektrického obvodu k napájení koupelny zařízení pro zbytkový proud s nominálním zbytkovým provozním proudem nižším než 30 mA. Instalaci konzultujte s elektroinstalatérem.

• Instalace vašeho přístroje musí splňovat podmínky norem platných ve vaší zemi.

• VÝSTRAHA: Nepoužívejte tento spotřebič v blízkosti van, sprch, umyvadel nebo jiných nádob s vodou.

• Tento přistroj nenl určen k tomu, aby ho použfvaly osoby (včetně dětí, jejichž fyzické, smyslové nebo duševnl schopnosti jsou snížené, nebo osoby bez patřičných zkušeností nebo znalostí, pokud na ně nedohlíží osoba odpovědná za jejich bezpečnost. Na děti je třeba dohlížet, aby si s přístrojem nehrály.

• Používáte-li spotřebič v koupelně, po použití jej neprodleně vypojte ze zásuvky, protože blízkost vody představuje nebezpečí i v případě, že je spotřebič vypnutý.

• Tento spotřebič smí být používán dětmi ve věku od 8 let, stejně jako osobami se sníženými fyzickými, smyslovými nebo duševními schopnostmi nebo bez zkušeností a znalostí, pokud jsou pod dohledem nebo byly instruovány o bezpečném použití spotřebiče a chápou rizika, k nimž může dojít. Děti si se spotřebičem nesmějí hrát. Čištění a uživatelskou údržbu nesmí provádět děti bez dozoru.

• V případě, že je napájecí šňůra poškozená, nechte ji z bezpečnostních důvodů vyměnit u výrobce, v autorizované záruční a pozáruční opravně, případně opravu svěřte osobě s odpovídající kvalifikací.

• Přístroj nepoužívejte a obratte se na autorizované servisní středisko, pokud:
- přístroj spadl na zem
- přístroj řádně nefunguje
• Tento přistroj je vybaven tepelnou pojistkou. V přlpadě přehřáti (způsobeného např. zanesen lm zadnf mřlžky) se přístroj automaticky vypne: obratte se na autorizovanou záručnl a pozáručnl opravnu.
• Přístroj musí být odpojen:
- před jeho čištěním a údržbou,
- v případě jeho nesprávného fungování,
- a jakmile jste jej přestali použlvat.
• Přístroj nepoužlvejte, je-li poškozený elektrický napáječ kabel
• Přístroj neponořujte do vody (ani při jeho čištění)
• Přístroj nedržte vlhkýma rukama.
• Přístroj držte pouze za rukojeť, tělo přístroje může být horké.
• Při odpojováni ze sltě netahejte za přlvodnl šňůru, ale za zástrčku
• Nepoužívejte elektrický prodlužovací kabel.
• K čištění nepoužívejte brusné prostředky nebo prostředky, které mohou způsobit korozi.
• Přístroj nepoužívejte při teplotách nižších než 0°C a vyšších než 35°C.

## ZÁRUKA:

Tento přístroj je určen výhradně pro použití v domácnosti. Přístroj není určen k používání v komerčních provozech. V případě nesprávného použití přístroje zaniká záruka.

## 3. POUŽÍVÁNÍ

Uvádíme několik rad pro zvolení optimální teploty vyhlazování vlasů:
• Zobrazení teploty zeleně: rozsah 130 °C až 170 °C (130 – 150 – 170) pro oslabené, jemné, barvené a odrostlé vlasy.
• Teplota se zobrazuje jako oranžová: 180 °C a 200 °C pro zdravé, odolné, silné vlasy.

**„ Po několika prvních použitích se mohou štětiny kartáče žehličky na vlasy lehce rozevřít, což nemá vliv na výkon výrobku ".**
Pro čištění kartáčů své žehličky Brush&Straight můžete po vychladnutí žehličky na vlasy vytáhnout nahromaděné vlasy nebo prach pomocí hřebene tak, že budete kartáče pročesávat. Rovněž můžete po vychladnutí žehličky na vlasy své kartáče vyčistit pomocí suchého hadříku tak, že je budete jeden po druhém čistit klešťovým uchopením.

**Důležité upozornění:**
Abyste se při manipulaci vyhnuli omylu (neúmyslné stisknutí tlačítek +/- během chodu), přístroj je vybaven blokovací funkcí. Chcete-li za provozu zablokovat nastavenou teplotu, stiskněte na 2 sekundy tlačítko + nebo –. Vaše nastavení se zablokuje, na obrazovce se objeví visací zámek.
Budete-li chtít nastavenou teplotu změnit, musíte přístroj odblokovat – znovu na 2 sekundy stiskněte tlačítko + nebo –. Vaše nastavení se odblokuje, visací zámek zmizí z obrazovky. Stiskem tlačítek +/- můžete změnit teplotu.

**Pro dokonalé vyhlazení dbejte na to, abyste svou žehličku na vlasy používali následujícím způsobem: řada kartáčů musí být na stejné straně jako konečky vlasů.**

## 4. V PŘÍPADĚ PROBLÉMU

**• Nejste spokojeni s výsledky žehlení:**
- Přitiskněte pevněji žehlicí destičky k pramenu vlasů.
- Posouvejte žehličku pomaleji.
- Pomocí tlačítka „+" nastavte vyšší teplotu.
**• Nedaří se vám změnit teplotu?**
- Zkontrolujte, zda hodnota teploty není zajištěná.
**• Horní destička není pevná.**
- To je normální, přístroj je vybaven pohyblivou destičkou pro účinnější vyhlazení.
**• Po určité době přístroj přestane hřát:**
- To je normální, tento přístroj je vybaven systémem automatického vypnutí.
**• Přístroj je v poloze 1, ale nehřeje (displej se cyklicky mění):**
- To je normální, přístroj začne hřát až po zvolení teploty prostřednictvím tlačítka +/-.

## PODÍLEJME SE NA OCHRANĚ ŽIVOTNÍHO PROSTŘEDÍ!

ⓘ Vás přístroj obsahuje četné materiály, které lze zhodnocovat nebo recyklovat.
➲ Svěřte jej sběrnému místu nebo, neexistuje-li, smluvnímu servisnímu středisku, kde s ním bude naloženo odpovídajícím způsobem.

**Tyto instrukce jsou k nahlédnutí také na našich stránkách www.rowenta.cz**

SK

Prečítajte si pozorne návod na použitie pred tým, než prístroj prvýkrát použijete.

## 1. OBECNÝ POPIS

A. Kliešte
B. LCD diódy: 8 polôh teploty + zablokovanie teploty
C. Tlačidlo -/+ zníženie/zvýšenie teploty
D. Spínač zapnuté/vypnuté
E. Žehličky na vlasy s keramickým povrchom Cashmere Keratin
F. Výstup otočnej šnúry
G. Napájacia šnúra
H. Lock System (zaistenie a odistenie kliešťí)
I. Zabudovaná kefa z prírodných chlpov.

## 2. BEZPEČNOSTNÉ POKYNY

• Aby bola zabezpečená vaša bezpečnosť, tento prístroj zodpovedá platným normám a predpisom (smerniciam o nízkom napätí, o elektromagnetickej kompatibilite, o životnom prostredí. .. )
• Pri používaní sa príslušenstvo prístroja veľmi zohrieva. Dbajte na to, aby sa nedostalo do kontaktu s pokožkou. Ubezpečte sa, aby sa napájací kábel nikdy nedotýka teplých častí prístroja.
• Skontrolujte, či napätie vašej elektrickej inštalácie zodpovedá napätiu vášho prístroja.
• Akékorvek nesprávne zapojenie mOže spôsobiť nenávratné škody, na ktoré sa záruka nevzťahuje.

• Ako dodatočnú ochranu vám odporúčame inštalovať do elektrickej siete napájajúcej kúpeľňu zvyškové prúdové zariadenie (RCD), ktoré znižuje zvyškový prevádzkový prúd na maximálne 30 mA. Požiadajte o radu svojho elektrikára.

• Inštalácia prístroja a jeho používanie musia byť v súlade s normami platnými vo vašom štáte.

• VAROVANIE: nepoužívajte toto zariadenie v blízkosti vaní, spŕch, umývadiel či iných nádob obsahujúcich vodu.

• Tento prístroj nesmú používať osoby {vrátane deti), ktoré majú znlžem1 fyzickú, senzorickú alebo mentálnu schopnosť, alebo osoby, ktoré nemajú na to skúsenosti alebo vedomosti, okrem pripadov, ked' im pri tom pomáha osoba zodpovedná za ich bezpečnosť, dozor alebo osoba, ktorá ich vopred poučí o používaní tohto prístroja. Je vhodné dohliadať na deti, aby ste si boli istí, že sa s týmto prístrojom nehrajú.

• Keď zariadenie používate v kúpeľni, po použití ho odpojte z elektrickej siete, keďže blízkosť vody predstavuje riziko aj vtedy, keď je zariadenie vypnuté s týmto prístrojom nehraju.

• Toto zariadenie môže byť používané deťmi od veku 8 rokov a osobami so zníženými fyzickými, zmyslovými alebo mentálnymi schopnosťami, alebo osobami s nedostatkom skúsenostía vedomostí, ak sú pod dohľadom alebo boli oboznámené s bezpečným použitím tohto zariadenia a rozumejú možným rizikám. Deti si so spotrebičom nesmú hrať. Čistenie a používateľskú údržbu nesmú vykonávať deti bez dozoru.

• Ak je napájací kábel poškodený, je potrebné, aby ho vymenil výrobca, jeho zákaznícky servis alebo osoby s podobnou kvalifikáciou, aby sa predišlo nebezpečenstvu.

• Prístroj nepoužívajte a obrátte sa na autorizované servisné stredisko, ak : prístroj spadol, ak normálne nefunguje.
• Tento prístroj je vybavený tepelným bezpečnostným systémom. V prípade prehriatie (spôsobeného, napríklad znečistením zadnej mriežky) sa prístroj automaticky vypne: obrátte sa na zákaznícky servis.
• Prístroj je potrebné odpojiť z elektrickej siete: pred čistením a údržbou, v prípade, že dôjde k prevádzkovým poruchám a keď' ste ho prestali používať.
• Prístroj nepoužívajte, ak je poškodený napájací kábel.
• Neponárajte ho do vody, ani ak by ste ho chceli očistiť.
• Nechytajte ho vlhkými rukami.
• Prístroj nechytajte za teplú časť, ale za rukoväť.
• Pri odpájaní z elektrickej siete neťahajte za napájací kábel, ale za zástrčku.
• Nepoužívajte elektrickú predlžovaciu šnúru.
• Nečistite ho drsnými ani koróznymi prostriedkami.
• Nepoužívajte ho v prípade, že teplota v interiéri klesla pod 0°C alebo vystúpila nad 35°C.

## ZÁRUKA:

Tento prlstroj je určený na bežné domáce použitie. NemOže sa použlvať na profesionálne účely. V prlpade, že sa prfstroj nesprávne použlva, záruka stráca platnosť.

## 3. POUŽÍVANIE

Pre určenie najvhodnejšej teploty žehlenia pre vaše vlasy uvádzame niekoľko rád:
• Zelené zobrazenie teploty: od 130 °C do 170 °C (130 – 150 – 170) pre poškodené, jemné, farbené a odfarbené vlasy.
• Oranžový displej teploty: 180 °C a 200 ° C pre zdravé, silné a husté vlasy.

**« Štetiny na kefe žehličky sa po prvých použitiach môžu mierne roztvoriť, čo však výkon produktu nijako neznižuje ».**
Na vyčistenie kefiek na žehličke Brush&Straight ju nechajte vychladnúť, potom pomocou hrebeňa spomedzi kefiek odstráňte nahromadený prach a vlasy. Kefky môžete vyčistiť aj tak, že žehličku necháte vychladnúť, kefky pritlačíte k sebe a pomocou suchej tkaniny odstránite nečistoty.

**Dôležité upozornenie:**
Aby ste sa pri manipulácii vyhli omylu (neúmyselné stlačenie tlačidiel +/- počas chodu), prístroj je vybavený blokovacou funkciou. Ak chcete počas prevádzky zablokovať nastavenú teplotu, stlačte na 2 sekundy tlačidlo + alebo –. Nastavenie sa zablokuje a na obrazovke sa zobrazí zámok. Ak budete chcieť nastavenú teplotu zmeniť, musíte prístroj odblokovať – znovu na 2 sekundy stlačte tlačidlo + alebo –. Nastavenie sa odblokuje a zámok z obrazovky zmizne. Teplotu môžete meniť stláčaním tlačidiel +/-.

**Pro dokonalé vyhlazení dbejte na to, abyste svou žehličku na vlasy používali následujícím způsobem: řada kartáčů musí být na stejné straně jako konečky vlasů.**

## 4. V PRÍPADE PROBLÉMU

**• Nie ste spokojní s výsledkom žehlenia:**
- Silnejšie zovrite žehliace platničky s prameňom vašich vlasov
- Prístrojom posúvajte pomalšie.
- Zvýšte teplotu pomocou tlačidla „+".
**• Teplota sa nedá zmeniť?**
- Skontrolujte, či úroveň teploty nie je uzamknutá.
**• Horná platnička nie je pevná.**
- Je to normálne, prístroj je vybavený pohyblivou platničkou pre vyššiu účinnosť žehlenia.
**• Prístroj sa od určitého času nezohrieva:**
- Je to normálne, tento prístroj je vybavený systémom automatického zastavenia.
**• Prístroj je v polohe 1, no nezohrieva sa (displej sa cyklicky mení):**
- je to normálne, zohrievanie prístroja sa začne po zvolení teploty pomocou tlačidla +/-.

## PRISPEJME K OCHRANE ŽIVOTNÉHO PROSTREDIA!

ⓘ Tento prístroj obsahuje vera zhodnotiteľných alebo nacyklovateľných materiálov.
➲ Odovzdajte ho na zberné miesto, alebo ak takéto miesto chýba, tak autorizovanému servisnému stredisku, ktoré zabezpečí jeho likvidáciu.

**Tieto inštrukcie sú dostupné aj na našich webstránkach www.rowenta.com.**

HU

Használat előtt olvassa el figyelmesen a használati útmutatót és a biztonsági előírásokat.

## 1. ÁLTALÁNOS LEÍRÁS

A. Fogó
B. LCD kijelző: 8 hőmérséklet fokozat + a hőmérséklet rögzítése
C. Hőmérséklet csökkentése/növelése (-/+) gomb
D. Be-/kikapcsoló gomb
E. Cashmere Keratin kerámiabevonatú hajsimító lapok
F. 360 fokban forgó vezeték kimenete
G. Tápkábel
H. Lock System (fogó be- és kibiztosítása)
I. Beépített, természetes sörtékből álló kefe

## 2. BIZTONSÁGI TANÁCSOK

• Az Ön biztonsága érdekében ez a készülék megfelel a hatályos szabványoknak és szabályozásoknak (kisfeszültségre, elektromágneses kompatibilitásra, környezetvédelemre stb. vonatkozó irányelvek).
• Használat során a készülék tartozékai felforrósodnak. Kerülje a bőrrel való érintkezést. Mindig bizonycsodjon meg arról, hogy a tápkábel nem érintkezik a készülék meleg részeivel.
• Ellenőrizze, hogy elektromos hálózatának feszültsége megegyezik a készülék tápfeszültségével.
• Minden csatlakoztatási hiba javíthatatlan károkat okozhat, amelyeket a garancia nem fed.

• A fokozott biztonság érdekében javasoljuk, hogy szereltessen be fürdőszobájába 30 mA-t meg nem haladó RCD áramkört. További információért forduljon szerelőhöz.

• Ugyanakkor a készülék beszerelése és használata eleget kell tegyen az országában hatályos szabványoknak.

• FIGYELEM: ne használja a készüléket fürdőkád, zuhanyzók, mosdók és egyéb, vizet tartalmazó edények közelében!

• Tilos a készülék használata olyan személyeknek (beleértve a gyerekeket is), akiknek fizikai, érzékelési

1800140796_SF75XXF0_A1 20/05/2016 09:32 Page2

vagy szellemi képességeik korlátozottak, valamint olyan személyeknek, akik nem rendelkeznek a készülék használatára vonatkozó gyakorlattal vagy ismeretekkel. Kivételt képeznek azok a személyek, akire egy, a bitonságukért felelős személy felügyel, vagy akikkel ez a személy előzetesen ismertette a készülék használatára vonatkozó utasításokat. A gyerekek ne játsszanak a készülékkel.

• Ha a készüléket fürdőszobában használja, használat után húzza ki, mivel a víz közelsége még akkor is veszélyt jelent, ha a készülék ki van kapcsolva.

• A készüléket 8 év feletti gyermekek és csökkentett fizikai, érzékszervi vagy mentális képességekkel rendelkező, illetve gyakorlat és tudás nélküli személyek csak felügyelet mellett, illetve akkor használhatják, ha útmutatást kaptak a készülék biztonságos használatáról és megismerték a velük járó veszélyeket. A gyerekek soha ne játsszanak a készülékkel A gyerekek felügyelet nélkül soha ne végezzenek takarítást vagy karbantartást a készüléken!

• Abban az esetben, ha a tápkábel megsérül, ezt a gyártónak, az ügyfélszolgálat alkalmazottjának, vagy egy hasonló képzettségil szakembernek kell kicserélnie, a balesetek elkerülése érdekében.

• A következő esetekben ne használja a készüléket, és vegye fel a kapcsolatot egy hivatalos szervizközponttal: ha a készülék leesett és hibásan müködik.
• A készülék h6védelmi rendszerrel van ellátva. Túlmelegedés esetén (például a hátsó rács eldugulása következtében) a készülék automatikusan kikapcsol: forduljon a szervizközponthoz.
• Húzza ki a készülék csatlakozódugaszát a következő esetekben: tisztítás és karbantartás előtt, működési rendellenesség esetén, amint befejezte használatát
• Ne használja a készüléket, ha a tápkábel megsérült.
• Ne merítse vízbe és ne tartsa víz alá, még tisztítás esetén sem.
• Ne fogja meg nedves kézzel.
• Ne a borításánál (amely felmelegedhet), hanem a fogantyújánál fogva nyúljon a készülékhez.
• Áramtalanításkor ne a kábelnél fogva, hanem a dugasznál fogva húua ki a készüléket.
• Ne használjon elektromos hosszabbítót.
• Ne tisztítsa súroló vagy maró hatású termékekkel.
• Ne használja 0°C alatti vagy 35°C feletti hőmérsékleteken.

## GARANCIA:

A készülék kizárólag otthoni használatra alkalmas. Nem használható professzionális célokra. A garancia érvényét veszti nem megfelelő használat esetén.

## 3. HASZNÁLAT

Néhány tanács a hajának leginkább megfelelő hajsimítási hőmérséklet kiválasztásához:
• Zöld hőmérséklet-kijelzés: 130°C és 170°C között (130 – 150 – 170) törékeny, vékony, festett, világosított hajra.
• Narancssárga hőmérséklet-jelzés: 180-200°C az egészséges, ellenálló, életerős hajhoz.

**„ Az első néhány használatot követően a hajkiegyenesítő kefféjének sörtéi kissé szétnyílhatnak, ami nem befolyásolja az eszköz teljesítményét ."**
A Brush&Straight keféinek tisztításához hagyja lehűlni a hajkiegyenesítőt, majd egy fésűvel szedje ki az összegyűlt hajat vagy port a kefékből. A hajkiegyenesítő lehűlése után a kefék egy száraz ronggyal egyenként is megtisztíthatók.

**FONTOS figyelmeztetés:**
Hogy a manipuláció során elkerülje a tévedést (a -/+ gomb akaratlan megnyomása üzemelés közben), használja a készülék hőmérséklet rügzítő funkcióját. Ha üzemelés közben a beállított hőmérsékletet rögzíteni szeretné, nyomja meg 2 másodpercre a + vagy – gombot. A beállítás tárolásra kerül és a képernyőn egy lakat jelenik meg.
Ha a beállított hőmérsékletet módosítani szeretné, előbb a készülék blokkolását kell feloldani, a + vagy – gomb 2 másodpercig tartó megnyomásával. A beállítás tárolása megszűnik, és a képernyőről eltűnik a lakat. A hőmérsékletet a +/- gombok megnyomásával módosíthatja.

**Az optimális simaság érdekében használja hajkiegyenesítőjét az alábbiak szerint: a keféknek a hajvégek irányába kell elhelyezkedniük.**

## 4. PROBLÉMA ESETÉN

• **Nem elég hatásos a simítás:**
 - Szorítsa rá erősebben a simítólapokat a hajtincsére.
 - Lassabban csúsztassa a készüléket.
 - Növelje a hőmérsékletet a „+" gomb segítségével.
• **Nem tudja megváltoztatni a hőmérsékletet?**
 - Ellenőrizze, hogy nincs-e rögzítve a hőmérséklet szintje.
• **A felső lap nincs rögzítve.**
 - Ez normális: a készülék mozgó lappal van felszerelve a simítás nagyobb hatékonysága érdekében.
• **Bizonyos idő elteltével a készülék nem melegszik tovább:**
 - Ez normális: ez a készülék automatikus kikapcsoló rendszerrel van felszerelve.
• **A készülék 1-es pozícióban van, de nem melegszik tovább (a kijelző ciklikusan változik):**
 - Ez normális: amint a -/+ gombok segítségével kiválasztotta a hőmérsékletet, a készülék elkezd melegedni.

## VEGYÜNK RÉSZT A KÖRNYEZETVÉDELEMBEN!

ⓘ Az Ön készülékeszámos értékesíthető vagy újrahasznosítható anyagat tartalmaz.
➲ A megfelelő kezelés végett, készülékét adja le egy gyíijt6helyen vagy, ennek hiányában, egy hivatalos szervizközpontban.

**Ezen útmutatások weboldalunkon is elérhetők: www.rowenta.com.**

**BG**

Преди употреба прочетете внимателно инструкцията 3а пол3ване, както и ука3анията 3а бе3опасносг.

## 1. ОПИСАНИЕ

A. Маша
B. LCD дисплей: 8 позиции за регулиране на температурата + блокиране на температурата
C. Бутон -/+ намаляване/повишаване на температурата
D. Превключвател включено/изключено
E. Плочи за изправяне с покритие Cashmere Keratin ceramic
F. Изход на ротационния захранващ кабел
G. Захранващ кабел
H. Lock System (заключване и отключване на машата)
I. Интегирана четка от естествен косъм

## 2. ПРЕПОРЪКИ ЗД БЕЗОПАСНОСТ

• За вашата безопасност този уред съответства на стандартите и на действащата нормативна уредба (Нисковолтова директива, Директива за електромагнитна съвместимост, Директива за опазване на околната среда и др.).
• Приставките на уреда се нагряват силно по време на работа. Избягвайте контакт с кожата. Уверете се, че захранващият кабел не се допира до горещите части на уреда.
• Проверете дали захранването на уреда отговоря на електрическата ви мрежа. Неправилното захранване може да причини необратими повреди, които не се покриват от гаранцията.

• За допълнителна защита, монтирането на устройство за диференциална защита (УД3), което има номинален остатъчен ток, ненадвишаващ 30 mA, се препоръчва при електрозахранване на банята. онсултирайте се техник.

• И нсталиранего на уреда и използването му трябва да отговарят на действащите стандарти във вашата държава.

• ПРЕДУПРЕЖДЕНИЕ: не използвайте този уред близо до вани, душове, басейни или други съдове, съдържащи вода.

• Уредът не е предвиден да бъде използван от лица (включително от деца}, чииго физически, сетивни или умствени способности са ограничени, или лица без опит и знания освен ако отговорно за тяхната безопасност лице наблюдава и дава предварителни указания относно ползванего на уреда. Наглеждайте децата, за да се уверите, че не играят с уреда.

• Когато уредът се използва в баня, изключете го от контакта на електрическата мрежа след употреба, тъй като близостта с вода представлява риск, дори ако самият уред е изключен от бутона.

• Този уред може да се използва от деца над 8 години и лица с ограничени физически, сетивни или умствени способности, или лица без опит и знания, ако са поставени под наблюдение или бъдат инструктирани за безопасната му употреба, и разбират опасностите. С уреда не трябва да си играят деца. Да не се извършва почистване и поддръжка от деца, оставени без надзор.

• Ако захранващият кабел е повреден, зада избегнете всякакви рискове, той трябвада бъде сменен от производителя, от сервиза за гаранционно обслужване или от лица със сходна квалификация.

• Не използвайте уреда и се свържете с одобрен сервизен център, в случай че уредът е падал или не работи нормално.
• Уредът притежава система за защита от прегряване. В случай на прегряване, дължащо се например на замърсяване на задната решетка, уредът автоматично се изключва: обърнете се към сервиз за гаранционно обслужване.
• Уредът трябва да бъде изключен от захранванеrо: преди почистване и всякакви поправки/поддръжка, при неправилна работа, веднага след като приключите работа с него.
• Не използвайте уреда, ако кабелът е повреден
• Не потапяйте и не мийте с вода дори при почистване.
• Не хващайте с мокри ръце.
• Не хващайте за корпуса, който се нагрява, а за дръжката.
• Не дърпайте захранващия кабел, а щепсела, за да го изключите от мрежата.
• Не използвайте удължител.
• Не използвайте абразивни или корозивни препарати за почистване.
• Не използвайте при температура по-ниска от 0°C и по-висока от 35°C.

## ГАРАНЦИЯ:

Този уред е предназначен само за домашна употреба. Не е предназначен за професионални цели. Гаранцията се обезсилва при неправилна употреба.

## 3. ИЗПОЛЗВАНЕ

Ето няколко съвета как да определите най-подходящата температура за изправяне на Вашата коса:
• Зелен индикатор за температура: от 130°C до 170°C (130 – 150 – 170) за увредена, тънка, боядисана или обезцветена коса.
• Показване на температурата в оранжев цвят: 180°C и 200°C за здрава, устойчива и силна коса.

**« След първите няколко използвания космите на четката на пресата може леко да се разтворят, което не нарушава ефективността на продукта ».**
За да почистите четката на вашата преса Brush&Straight, оставете я да се охлади, след което можете да отстраните събралите се косми и прах, като прокарате гребен през космите на четката. Можете също така, след като пресата се е охладила, да почистите отделно всеки сноп на четката с помощта на суха кърпа.

**Важно предупреждение:**
За да се избегнат грешки при манипулацията (нежелателно натискане на бутоните +/- по време на експлоатация), уредът е снабден с функция за блокиране. Ако по време на експлоатация желаете да блокирате нагласената температура, натиснете в продължение на 2 секунди бутона + или –. Желаната настройка е запазена - на екрана се появява катинар. Ако желаете да промените нагласената температура, уредът трябва да се освободи от блокирането – натиснете отново в продължение на 2 секунди бутона + или –. Желаната настройка е изтрита – катинарът изчезва от екрана. Можете да промените температурата с помощта на бутони +/-.

**За оптимално изправяне използвайте пресата по следния начин: страната с четката трябва да е ориентирана към върховете на косата.**

## 4. В СЛУЧАЙ НА НЕИЗПРАВНОСТ

• **Изправянето не е достатъчно ефикасно:**
 - Стиснете по-здраво изправящите плочи към кичура коса.
 - Плъзгайте уреда по-бавно.
 - Увеличете температурата с натискане на бутона „+".
• **Температурата не може да бъде променена?**
 - Проверете дали температурата не е фиксирана на определено ниво.
• **Горната плоча не е неподвижна.**
 - Това е нормално, тъй като уредът е снабден с една подвижна плоча с цел повишаване ефикасността на изправянето.
• **Уредът не загрява повече след определено време:**
 - Това е нормално, този уред е снабден със система за автоматично изключване.
• **Уредът е в позиция 1, но не загрява (индикаторът показва контури):**
 - Това е нормално, загряването на уреда започва след избраната температура с помощта на бутон +/-.

## ДА УЧАСТВАМЕ В ОПАЗВАНЕТО НА ОКОЛНАТА СРЕДА!

ⓘ Уредът е изработен от различни материали, които могат да се предадат на вторични суровини или да се рециклират.
➲ Предайте го в специален център или, ако няма такъв, в одобрен сервиз, за да бъде преработен.

**Тези инструкции могат да бъдат намерени също и на нашия уебсайт www.rowenta.com**

**RO**

Îainte de folosire, dtiţi cu atenţie atât modul de utilizare cât şi recomandările de securitate.

## 1. PREZENTARE GENERALĂ

A. Cleşte
B. afişaj cu LED-uri: 8 poziţii de temperatură + blocarea temperaturii
C. Buton -/+ scăderea/mărirea temperaturii
D. Întrerupător pornit/oprit
E. Placă de îndreptat părul, înveliş ceramic Cashmere Keratin
F. Ieşirea cablului de alimentare spiralat
G. Cablu de alimentare
H. Sistem de blocare (blocarea şi deblocarea cleştelui)
I. Perie integrată din păr natural

## 2. RECOMANDĂRI DE SECURITATE

• Pentru siguranta dumneavoastră, acest aparat este conform normelor şi reglementărilor aplicabile (directivele privind echipamentele de joasă tensiune, compatibilitatea electromagnetică, mediul înconjurător, etc.).
• Accesoriile aparatului se încălzesc foarte tare în timpul utilizării. Evitaţi contactul cu pielea. Asiguraţi-vă că niciodată cablul de alimentare să nu tie în contact cu părţile calde ale aparatului.
• Verificaţi ca tensiunea instalatiei dumneavoastră electrice să corespundă cu cea a aparatului dumneavoastră.
• Conectarea la o tensiune necorespunzătoare poate provoca daJne permanente care nu sunt acoperite prin garanţie.

• Pentru protecţie suplimentară, se recomandă instalarea în cadrul circuitului electric care alimentează baia a unui dispozitiv de curent rezidual (DCR) în cazul în care curentul rezidual nominal este de maxim 30 mA. Consultaţi un electrician.

• Instalarea qxJratului şi utilizarea se trebuie să tie, totuşi, conforme normelor în vigoare din ţara dumneavoastră.

• AVERTISMENT: nu utilizaţi acest aparat lângă băi, duşuri, chiuvete sau alte recipiente care conţin apă.

• Acest aparat nu a fost conceput pentru a fi folosit de persoane (indusiv copii} cu copodtăţi fizice, senzoriale seu mintale diminuata sau de persoane fără experienţă sau cunoştinţe privind utilizarea unor aparate asemănătoare. Excepţie constituie cazul în care aceste persoane sunt supravegheate de a persoană responsabilă de siguranţa lor sau au beneficiat din partea persoanei respective de instrucţiuni prealabile referitoare la utilizarea aparatului. Este recomandată supravegherea copiTior, pentru a vă asigura că aceştia nu se joacă cu aparatul.

• Dacă folosiţi aparatul în baie, scoateţi-l din priză după utilizare, deoarece apropierea apei reprezintă un pericol chiar şi atunci când aparatul este oprit...

• Acest aparat poate fi folosit de copiii peste 8 ani şi de persoanele cu dizabilităţi fizice, senzoriale sau mintale sau fără experienţă în utilizare numai sub supraveghere sau dacă au fost instruiţi în folosirea aparatului în siguranţă şi dacă înţeleg riscurile implicate. Nu lăsaţi copiii să se joace cu aparatul. Nu permiteţi copiilor să realizeze curăţarea sau întreţinerea aparatului nesupravegheaţi.

• Dacă cablul de alimentare este deteriorat, acesta trebuie să fie înlocuit de fabricant, de serviciul post-vânzare oi acestuia sau de către persoane cu o calificare similară pentru evitarea unui pericol.

• Nu utilizaţi aparatul dumneavoastră şi contactaţi un centru de service autorizat dacă: aparatul dumneavoastră a căzut, dacă acesta nu funcţionează normal.
• Aparatul este echipat cu un sistem de siguranţă termică. În caz de supraîncălzire (datorată de exemplu înfundării grilei spate), aparatul se va opri automat: contactaţi serviciul past-vânzara
• Aparatul trebuie scos din priză: înainte da opera~unile de curăţare şi întreţinere, în caz da funcţionare anormală, imediat după ce ati terminat utilizarea acestuia.
• Nu utilizat! aparatul în cazul în care cablul este deteriorat
• Nu scufundat! aparatul în apă şi nu-l treceţi sub apă nici măcar pentru curăţare.
• Nu ţineţi aparatul cu mâinile ude.
• Nu apucaţi corpul aparatului care este cald, ci mânarul acestuia.
• Pentru a scoate aparatul din priză, nu trageţi da cablul de alimentare, d apucaţi fişa.
• Nu utilizaţi un prelungitor electric.
• Nu curăţaţi aparatul folosind produse abrazive sau coroziva.
• Nu utilizaţi aparatul la o temperatură sub 0°C şi peste 35°C.

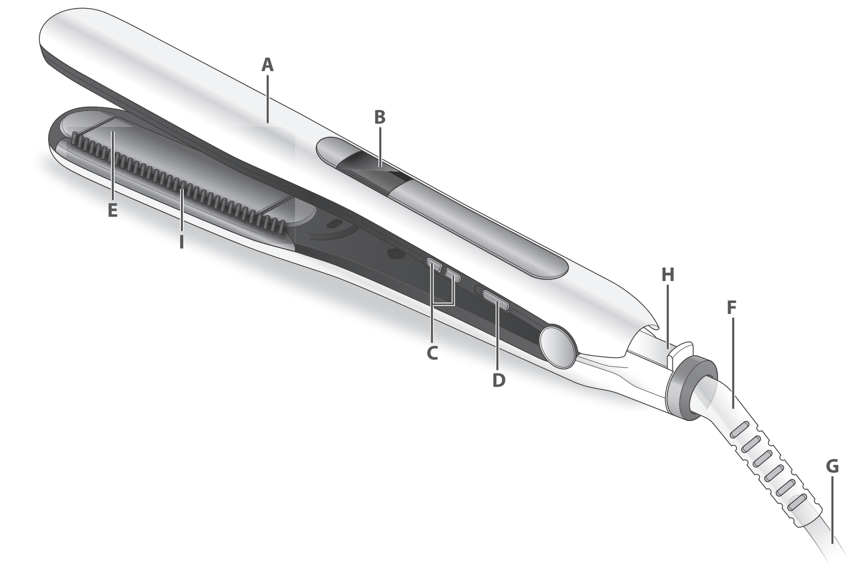


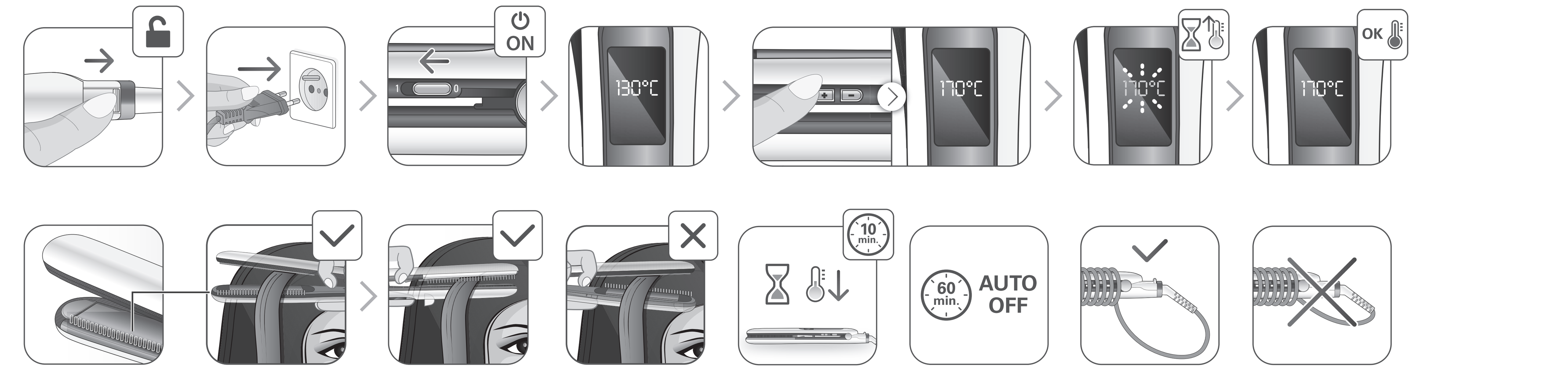


## GARANŢIE:

Aparatul dumneavoastră este destinat exclusiv unei utilizări domestice. Aparatul nu poate fi utilizat în scopuri profesionale. Garantia devine nulă şi îşi pierde valabilitatea în cazul unei utilizări incorecte.

## 3. ÎNTREBUINŢARE

Pentru a determina temperatura de îndreptare cea mai potrivită pentru părul dumneavoastră, vă prezentăm câteva recomandări:
• Afişaj al temperaturii în culoarea verde: de la 130°C la 170°C (130 – 150 – 170) pentru păr fragil, subţire, vopsit, decolorat.
• Afişaj al temperaturii în culoarea portocalie: 180°C şi 200°C pentru păr sănătos, rezistent, puternic.

**„După prima utilizare, perii periei de la aparatul de îndreptat părul se pot îndepărta un pic, totuşi performanţa produsului nu este afectată".**
Pentru a curăţa perii aparatului de îndreptat părul Brush&Straight, după răcirea acestuia, puteţi extrage părul şi praful acumulat pieptănând perii cu ajutorul unui pieptene. De asemenea, după răcirea aparatului de îndreptat părul, puteţi curăţa perii cu ajutorul unei pânze uscate, trăgând uşor de ei rând pe rând.

**Notă:**
Pentru a evita erorile în timpul manipulării (apăsarea involuntară a butoanelor +/- în decursul funcţionării), aparatul este prevăzut cu funcţia de blocare. Dacă doriţi să blocaţi temperatura reglată în decursul întrebuinţării, apăsaţi timp de 2 secunde butonul + sau –. Reglajul dumneavoastră este blocat şi apare un lacăt pe ecran. Dacă doriţi să modificaţi temperatura reglată, va trebui să deblocaţi aparatul – apăsaţi din nou timp de 2 secunde butonul + sau –. Reglajul dumneavoastră este deblocat, iar lacătul dispare de pe ecran. Puteţi modifica temperatura apăsând butoanele +/-.

**Pentru o îndreptare optimă a părului, utilizaţi aparatul în sensul indicat mai jos: periile trebuie să fie dispuse pe aceeaşi parte ca şi vârfurile firelor de păr.**

## 4. ÎN CAZ DE PROBLEME

• **Îndreptarea părului nu este suficient de eficace:**
 - Strângeţi mai bine plăcile de îndreptare a părului pe şuviţa de păr.
 - Glisaţi aparatul mai lent.
 - Măriţi temperatura cu ajutorul butonului „ + ".
• **Este imposibilă modificarea temperaturilor?**
 - Verificaţi dacă nivelul de temperatură nu este blocat.
• **Placa superioară nu este fixă.**
 - Este normal, aparatul este prevăzut cu o placă mobilă pentru o mai bună eficacitate de îndreptare a părului.
• **Aparatul nu se mai încălzeşte după o anumită perioadă de timp:**
 - Este normal, aparatul este echipat cu un sistem de oprire automată.
• **Aparatul este în poziţia 1, dar nu se mai încălzeşte (afişajul se modifică ciclic):**
 - Este normal, încălzirea aparatului porneşte odată ce temperatura a fost selecţionată cu ajutorul butonului +/-.

## SĂ PARTICIPĂM LA PROTECŢIA MEDIULUI!

ⓘ Aparatul dJmneovoastră conţine numeroase materiale valortftcobile sau reciclablle.
➲ Predaţi-l la un punct de colectare sau, în lipsa acestuia, la un centru de service outorlzat pentru a fi procesat în mod corespunzător.

**Instrucţiunile sunt disponibile şi pe website-ul nostru www.rowenta.com.**

**SL**

Pred vsako uporabo pazljivo preberite navodila za uporabo ter varnostne nasvete.

## 1. SPLOŠNI OPIS

A. Klešče
B. LCD prikazovalnik: 8 položajev temperature + zaklepanje temperature
C. Stikalo -/+ znižanje /zvišanje temperature
D. Stikalo vklopljeno /izklopljeno
E. Ploščice za glajenje las s keramično, kašmirsko keratinsko prevleko
F. Izstop za obračalno el vrvico
G. Napajalna el vrvica
H. Lock System (pritrditev in sprostitev klešč)
I. Krtača z vstavljenimi naravnimi ščetinami

## 2. VARNOSTNI NASVETI

• Za zagotavljanje vaše varnosti ta naprava ustreza veljavnim standardom in predpisom (direktive za nizko napetost, elektromagnetno združljivost, okolje…).
• Med uporabo se pribor naprave zelo segreje. Izogibajte se stiku s kožo. Pazite, da napajalni kabel nikoli ne pride v stik z vročimi deli naprave.
• Preverite ali napajalna napetost vaše električne napeljave ustreza napetosti naprave. Napačna priključitev na omrežje lahko povzroči nepopravljivo škodo, ki ni vključena v garancijo.

• V električnem tokokrogu kopalnice, katerega delovni diferenčni tok ne presega 30 mA, za dodatno varstvo priporočamo vgradnjo naprave na diferenčni tok (RCD). Za nasvet vprašajte monterja.

• Instalacija naprave in njena uporaba morata biti v skladu z veljavnimi standardi v vaši državi.

• OPOZORILO: ne uporabljajte te naprave v bližini kopalnih kadi, prh, umivalnikov in ostalih posod, ki vsebujejo vodo.

• Naprava ni predvidena za uporabo s strani oseb (kamor so vključeni tudi otroci) z zmanjšanimi fizičnimi, čutilnimi ali duševnimi sposobnostmi, ali oseb, ki nimajo izkušenj z napravo, oziroma je ne poznajo, razen če oseba, ki odgovarja za njihovo varnost, poskrbi za nadzor ali za predhodno usposabljanje o uporabi naprave. Poskrbeti je treba za nadzor otrok in preprečiti, da se igrajo z napravo.

• Kadar napravo uporabljate v kopalnici, jo po uporabi izključite, saj bližina vode predstavlja nevarnost tudi, kadar je naprava izključena.

• Napravo lahko uporabljajo otroci stari 8 let ali več in osebe z zmanjšanimi fizičnimi, senzornimi ali umskimi sposobnostmi ali brez izkušenj in znanja, če so pod nadzorom ali deležni navodil v zvezi z varno uporabo naprave in razumejo možne nevarnosti. Otroci se z napravo ne smejo igrati. Pri čiščenju in vzdrževanju otroci brez nadzora ne smejo biti prisotni.

• Če je napajalni kabel naprave poškodovan, ga mora zaradi nevarnosti električnega udara zamenjati proizvajalec, njegov pooblašeeni servis ali ustrezno usposobljena oseba.

• Ne uporabljajte naprave in se obrnn& na pooblaščeni servisni center:
- v primeru padca naprave na tla.
- če ne deluje pravilno.
• Naprava je opremljena s sistemom toplotne zaščite. V primeru pregretja (zaradi zamašitve zadnje rešetke) se naprava avtomatsko zaustavi: obrnn& se na pooblaščeni servis.
• Napravo morate izključiti z omrežnega napajanja:pred čiščenjem in vzdrževanjem, v primeru nepravilnega delovanja, takoj po prenehanju uporabe.
• Ne uporabljajte naprave, če je kabel poškodovan.
• Ne potapljajte je v vodo in ne postavljajte pod pipo, niti pri čiščenju.
• Ne držite je z vlažnimi rokami.
• Ne držite je za ohišje, ki je vroče, ampak za ročaj.
• Ne izključita je tako, da povlečete za kabel, ampak izvlecite vtikač.
• Na uporabljajte električnega podaljška.
• Ne čistite je z grobimi ali korozivnimi sredstvi.
• Ne uporabljajte je pri temperaturi, ki je nižja od 0°C in višja od 35°C.

## GARANCIJA:

Naprava je namenjena samo za uporabo v gospodinjstvih.
Ne sme se uporabljati v profesionalne namene.
V primeru napačne uporabe postane garancija nična in neveljavna.

## 3. UPORABA

Nekaj nasvetov za lažjo nastavitev temperature, ki je primerna za vaše lase:
• Zelen zaslon za temperaturo: od 130 °C do 170 °C (130 – 150 – 170) za oslabljene, tanke, pobarvane ali pobeljene lase.
• Prikaz temperature v oranžni barvi: 180 °C in 200 °C za zdrave, odporne in močne lase.

**" Po prvi uporabi se lahko ščetine krtače ravnalca las rahlo odprejo, kar ne vpliva na zmogljivost izdelka ".**
Ko je ravnalec las ohlajen, lahko za čiščenj krtač Brush&Straigh lahko lase ali prah, ki se je nabral, z glavnikom izvlečete med česanjem krtač. Ko je ravnalec las ohlajen, lahko krtače očistite s suho krpo eno za drugo.

**Pomembno opozorilo:**
da se boste pri uporabi aparata izognili nenamenskemu premiku stikala +/-, je aparat opremljen s funkcijo za blokiranje. Če med uporabo želite blokirati nastavljeno temperaturo, držite 2 sekundi stisnjeno stikalo + ali –. Nastavljena temperatura se blokira in na prikazovalniku se prikaže ključavnica.
Če želite nastavljeno temperaturo spremeniti, morate prekiniti blokiranje aparata– spet držite 2 sekundi stisnjeno stikalo + ali – Vaša nastavitev se odklene in ključavnica izgine z zaslona.
Temperaturo lahko spremenite s pritiskom na gumba +/-.

**Za optimalno glajenje gladilec uporabite v smeri, navedeni spodaj: ščetine krtače morajo biti na isti strani kot konice las.**

## 4. ČE PRIDE DO TEŽAV

• **Ravnanje ni dovolj učinkovito:**
 - Močneje stisnite grelne ploščе.
 - Počasneje drsite z aparatom.
 - Zvišajte temperaturo s pomočjo gumba « + ».
• **Ali se temperature ne da spremeniti?**
 - Preverite, ali je temperatura zaklenjena.
• **Zgornja grelna plošča ni fiksirana.**
 - To je normalno, aparat ima pomično grelno ploščo za učinkovitejše ravnanje.
• **Aparat po določenem času preneha z gretjem:**
 - To je običajno delovanje: aparat je opremljen s sistemom za samodejno zaustavitev.
• **Aparat je v položaju 1 vendar se ne segreje (prikaz indikatorjev se ciklično spreminja):**
 - To je običajno delovanje: aparat se začne segrevati, ko prek gumba +/- izberete temperaturo.

## SODELUJ MO PRI PRIZADEVANJIH ZA ZAŠČITO OKOLJA!

ⓘ Vaša naprava vsebuje številne vredne materiale, ki se lahko reciklirajo.
➲ Zato jo odnesite na zbirno mesto, če ga ni pa v pooblaščen servisni center, kjer jo bodo ustrezno predelali.

**Ta navodila se nahajajo tudi na naši spletni strani www.rowenta.com.**

**SR**

Pre ироτrebe aparata proдtajte uputstvo za upotrebu i bвzbednosna uputstva.

## 1. OPSTI OPIS

A. Presa
B. LCD displej: 8 pozicija za temperaturu+zaključavanje temperature
C. Dugme -/+ smanjenje/povećanje temperature
D. Prekidač uključeno/isključeno
E. Ploče za presovanje kose, keramička obloga Cashmere Keratin
F. Izlazni deo kabla
G. Kabl
H. Lock System (blokiranje i deblokiranje prese)
I. Integrisana četka sa prirodnim vlaknima

## 2. BEZBEDONOSNA UPUTSTVA

• U cilju Vaše bezbednosti, aparat je u skladu sa vnormama i propisima (Direktiva o najnižem naponu, elektromagnetnoj kompatibilnosti, okolini...).
• Tokom upotrebe, delovi aparata postaju veoma vrući i zato izbegavajte kontakt sa kožom. Vodjte računa da kabl za napajanje nikada ne bude u kontaktu sa vrucjm delovima aparata.
• Proverite da li napon vaše električne instalacije odgovara naponu Vašeg aparata.
• Svaka greška kod priključivanja može da izazove nepovratna oštećenja koja nisu obuhvaćena garancijom.

• Zbog dodatne zaštite bilo bi dobro da se u strujno kolo koje snabdeva kupatilo strujom ugradi zaštitna strujna sklopka (RCD) čija oznaka za preostalu radnu struju nije veća od 30 mA. Pitajte električara za savet.

• Instalacjja aparata j njegova upotreba moraju u svakom slučaju da budu u skladu sa propjsima koji važe u vašoj zemlji.

• UPOZORENJE: nemojte da koristite ovaj aparat u blizini kade, tuš-kabine, lavaboa ili drugih posuda s vodom.

• Nije predvideno da ilpilrat koriste deCil, hendjkepjrane osobe, kao ni liCil bez poznilvanjil aparata. Mogu gil koristiti samo u prisutstvu osobe zaduune za njjhovu bezbednost, a koja je upoznata sa uputstvima za upotrebu aparata. Decu treba stalno nadzjrati da se ni u kom slufaju ne bi igrala aparatom.

• Kada aparat koristite u kupatilu, nakon upotrebe isključite ga iz struje jer blizina vode predstavlja opasnost čak i kada je aparat isključen.

• Aparat mogu da koriste deca sa navršenih 8 godina i starija, hendikepirane osobe kao i lica bez iskustva i znanja ako su pod nadzorom osobe odgovorne za njihovu bezbednost. Deca ne treba da se igraju aparatom. Deca bez nadzora ne treba da čiste i koriste aparat.

• Ako je kabl aparata oštećen, da bi se izbegla opasnost, treba da ga zameni ovlašćeni serviser, proizvodjač ili strufna osoba.

• Ukoliko je aparat pao, ili ne radi uobičajeno, nemojte ga koristiti i obratite se ovlašćenom servisu.
• Aparat ne koristite i odnesite u ovlašćeni servis ako: je pao i ako ne funkcioniše propisno.
• Aparat je opremljen sistemom za toplotnu bezbednost. U slučaju pregrevanja (zbog, na primer, začepljenja stržnje rešetke), aparat ce se automatski zaustaviti : obratite se ovlašćenom servisu.
• Aparat mora da bude isključen iz mreže: pre čišenja i održavanja, u slučaju neispravnog funkcionisanja, čim ste prestali da ga upotrebljavate.
• Ne koristite ako je kabl ožtećen
• Ne uranjajte niti stavljajte pod vodu, čak ni kod čišćenja.
• Ne držite vlažnim rukama.
• Ne držite za kućište, koje je vruce, nego za dršku.
• Ne isključujte iz mreže povlačenjem za kabl, nego povlalčenjem za utikač.
• Ne koristite električni produžni kabl.
• Ne fistite grublm i korozivnim proizvodima.
• Ne koristite na temperaturi nižoj od 0°C i višoj od 35°C.

## GARANCIJA:

Vaš aparat namenjen je samo za upotrebu u domaćinstvu. On ne može da se koristi za profesionalne svrhe. U slučaju nepravilne upotrebe, garancija se poništava.

## 3. KORIŠĆENJE

Evo nekoliko saveta kako da odredite najprikladniju temperaturu za ispravljanje kose:
• Prikaz temperature zelene boje: od 130°C do 170°C (130 – 150 – 170) za krhku, osetljivu, farbanu ili beljenu kosu.
• Temperatura se prikazuje narandžasto: 180°C i 200°C za zdravu, otpornu i snažnu kosu.

**" Nakon prvog korišćenja, vlakna četke na presi mogu da budu malo iskrivljena, ali to ne utiče na efikasnost proizvoda ".**
Za čišćenje četke aparata Brush&Straight, kada se aparat ohladi, izvadite nakupljenu kosu ili prljavštinu tako da ih češljem iščetkate iz četke. Osim toga, kada se aparat ohladi, četku možete očistiti tako da suva vlakna izvadite sa pincetom.

**Važno upozorenje:**
Da biste pri upotrebi izbegli grešku (slučajno pritiskanje dugmeta +/- tokom rada), aparat ima funkciju blokiranja. Želite li tokom rada blokirati podešenu temperaturu, pritisnite na 2 sekunde dugme + ili –. Vaše podešavanje je tada zaključano i na ekranu se pojavljuje katanac.
Ukoliko želite da promenite podešenu temperaturu, morate deblokirati aparat - ponovo na 2 sekunde pritisnite dugme + ili –. Vaše podešavanje je tada otključano i katanac nestaje sa ekrana. Podešavanje temperature vrši se pritiskom na taster +/-.

**Za optimalno ravnanje kose, presa za kosu mora biti postavljena na sledeći način: red sa četkom mora da bude na istoj strani kao i vrhovi kose.**

## 4. U SLUČAJU PROBLEMA

• **Ispravljanje nije efikasno:**
 - Čvršće pritisnite ploče za ispravljanje na pramen kose.
 - Sporije provlačite uređaj.
 - Povećajte temperaturu pomoću tastera "+".
• **Ne možete da promenite temperaturu?**
 - Proverite da li je nivo temperature zaključan.
• **Gornja ploča nije fiksirana.**
 - To je uobičajeno, uređaj ima pokretljivu ploču za efikasnije ispravljanje kose.
• **Uređaj ne zagrejava posle nekog vremena:**
 - To je normalno, ovaj aparat je opremljen automatskim sistemom za zaustavljanje.
• **Aparat je podešen na položaj 1, ali nije zagrejan (prikaz se menja):**
 - To je normalno, zagrevanje uređaja će početi kada odaberete temperaturu pomoću tastera +/-.

**Ove instrukcije nalaze se i na našoj web stranici www.rowenta.co.rs**

**HR**

Pročitati pažljivo način uporabe kao i sigurnosne upute prije bilo kakve uporabe.

## 1. OPĆI OPIS

A. Hvataljke
B. LCD zaslon: 8 položaja temperature + zaključavanje temperature
C. Tipka -/+ smanjenje/povećanje temperature
D. Prekidač uključeno/isključeno
E. Ploče za ravnanje, obloga Cashmere Keratin ceramic
F. Izlazni dio okretnog priključnog voda
G. Priključni vod
H. Lock System (blokiranje i deblokiranje hvataljki)
I. Integrirana četka od prirodne dlake

## 2. SIGURNOSNE UPUTE

• U cilju vaše sigurnosti, ovaj uređaj je sukladan s važećim normama i propisima (Direktiva o najnižem naponu, elektromagnetskoj kompatibilnosti, okolišu...).
• Dijelovi uređaja postaju jako vrući tijekom uporabe. Izbjegavajte dodir s kožom. Pobrinite se da priključni vod nikad ne bude u dodiru s vrućim dijelovima uređaja.
• Provjerite odgovara li napon vaše električne mreže naponu vašega uređaja.
• Svaka greška u priključivanju može izazvati nepovratna o!tećenja koja nisu obuhvaćena jamstvom.

• Za dodatnu zaštitu, poželjno je u strujni krug koji opskrbljuje kupaonicu ugraditi zaštitnu strujnu sklopku (FID - diferencijalna sklopka) čija oznaka za preostalu radnu struju nije veća od 30 mA. Za savjet pitajte električara.

• Instalacija uređaja i njegova uporaba moraju u svakom slučaju biti sukladni s propisima koji su na snazi u va!oj zemlji.

• UPOZORENJE: ne rabite ovaj uređaj u blizini kade, tuš-kabine, umivaonika ili drugih posuda s vodom.

• Ovaj uređaj nije namijenjen uporabi od strane osoba (uključujući djecu) sa smanjenim fizičkim, osjetilnim ili mentalnim sposobnostima, ili oo strane osoba koje nisu upućene u osnove rada ure đaja, osim ako su primile odgovarajuće upute od osoba zaduženih za njihovu sigurnost.

• Kada uređaj rabite u kupaonici, nakon uporabe ga isključite iz napajanja jer blizina vode predstavlja opasnost čak i kada je uređaj isključen. Djecu treba nadzirati tako da se ni u kom slučaju ne igraju s uređajem.

• Ovaj uređaj smiju rabiti djeca starosti 8 i više godina te osobe sa smanjenim fizičkim, osjetilnim ili mentalnim sposobnostima ili manjkom iskustva i znanja, ako su pod nadzorom ili im se daju upute za rad s uređajem na siguran način te razumiju s time povezane opasnosti. Djeca se ne smiju igrati s uređajem. Djeca ne smiju čistiti ni održavati uređaj bez nadzora.

• Ako je priključni vod oftećen, njega mora zamijeniti proizvođač, ovlafteni servis ili osoba sličnih kvalifikacija, u cilju izbjegavanja svake eventualne opasnosti.

• Ne rabite svoj uređaj i obratite se ovla!tenome servisnom centru:
- ako je va! uređaj doživio pad.
- u slučaju neispravnog rada.
• Uređaj je opremljen sustavom za toplinsku sigurnost. U slučaju pregrijavanja (zbog, primjerice, začepljenosti stražnje re!etke), uređaj te se automatski zaustaviti: obratite se ovlaštenome servisu.
• Uređaj mora biti isključen iz mreže:
- prije čišćenja i održavanja,
- u slučaju neispravnog rada,
- neposredno nakon prestanka s uporabom.
• Nemojte rabiti uređaj ako je priključni vod oštećen
• Ne uranjajte niti stavljajte uređaj pod vodu, čak ni kod čišćenja.
• Ne držite uređaj vlažnim rukama.
• Ne držite uređaj za kućište, koje je vruće, nego za ručku.
• Ne isključujte iz mreže povlačenjem za priključni vod, nego povlačenjem za utičnicu.
• Ne rabite produžni priključni vod.
• Ne čistite abrazivnim ili korozivnim sredstvima.
• Ne rabite na temperaturi nižoj od 0°C i višoj od 35°C.

## JAMSTVO:

Ovaj proizvod je namijenjen isključivo kućnoj uporabi. Bilo kakva profesionalna, neprimjerena ili uporaba koja nije u skladu s uputama za uporabu oslobađa proizvođača svake odgovornosti i jamstvo prestaje biti važeće.

## 3. UPORABA

Da bi ste odredili najbolju temperaturu za peglanje Vaše kose, u nastavku Vam donosimo nekoliko savjeta:
• Detalji zelene boje: od 130°C do 170°C (130 – 150 – 170) za lomljivu, tanku, obojenu, neobojenu kosu.
• Prikaz temperature u narančastoj boji: 180°C i 200°C za zdravu, otpornu i čvrstu kosu.

**„Nakon prvih uporaba dlake četke na pegli za kosu mogu se lagano razdvojiti što ne utječe na performanse proizvoda."**
Kako biste očistili četke Vašeg uređaja Brush&Straight, kada se pegla ohladi, možete pomoću češlja iz četki ukloniti nakupljenu kosu ili prašinu. Isto tako, kad se pegla ohladi, možete očistiti četke pomoću suhe krpice čupkajući ih jednu po jednu.

**Važno upozorenje:**
Kako biste pri uporabi izbjegli pogrešku (slučajno pritiskanje tipke +/- tijekom rada), uređaj ima funkciju zaključavanja.
Želite li tijekom rada blokirati postavljenu temperaturu, pritisnite na 2 sekunde tipke + ili –. Vaša postavka će se zaključati, a na zaslonu će se prikazati lokot. Ukoliko želite postavljenu temperaturu promijeniti, morate uređaj deblokirati – ponovno na 2 sekunde pritisnite tipke + ili –. Vaša postavka se otključava, a lokot nestaje sa zaslona. Temperaturu možete mijenjati pritišćući tipke +/-.

**Za optimalno ravnanje kose, presa za kosu mora biti postavljena na sledeći način: red sa četkom mora da bude na istoj strani kao i vrhovi kose.**

## 4. U SLUČAJU PROBLEMA

• **Peglanje nije uspješno:**
 - Pločicama glačala stisnite čvršće pramen kose.
 - Sporije prijeđite uređajem pramen kose.
 - Povećajte temperaturu pomoću tipki « + ».
• **Nije moguće promijeniti temperaturu?**
 - Provjerite je li stupanj temperature predodređen.
• **Gornja pločica nije učvršćena.**
 - To je normalno, uređaj je opremljen s jednom pomičnom pločicom za što uspješnije peglanje.
• **Uređaj se nakon nekog vremena više ne zagrijava:**
 - To je normalno, uređaj ima sustav automatskog zaustavljanja.
• **Uređaj je u položaju 1, ali se ne zagrijava (oznake na zaslonu se mijenjaju):**
 - To je normalno, zagrijavanje uređaja započinje kad odaberete temperaturu pomoću tipke +/-.

## SUDJELUJMO U ZAŠTITI OKOLIŠA

ⓘ Vaš uređaj se sastoji od brojnih vrijednih materijala koje je moguće reciklirati i ponovno uporabiti.
➲ Odnesite ga na mjesto namijenjeno odlaganju sličnog otpada.

**Ove upute dostupne su i na našoj web stranici www.rowenta.com.**

**BS**

Prije prve upotrebe, pažljivo pročitajte upute za upotrebu, kao i sigurnosne savjete.

## 1. OPĆI OPIS

A. Hvataljke
B. Ekran LCD : 8 pozicija za temperaturu + fiksiranje temperature
C. Tipka -/+ smanjenje/povećanje temperature
D. Prekidač uključi/isključi
E. Ploče za peglanje kose, keramička obloga Cashmere Keratin
F. Izlazni dio okretnog kabla
G. Priključni kabl
H. Lock System (blokiranje i deblokiranje hvataljki)
I. Integrisana četka s prirodnim dlačicama

## 2. SIGURNOSNI SAVJETI

• U cilju vaše sigumosti, ovaj aparat je u skladu s važećim normama i propisima (Direktiva o najnižem naponu, elektromagnetnoj kompatiblinosti, okolišu... ).
• Dijelovi aparata postaju jako vrući tokom upotrebe. Izbjegavajte dodir s kožom. Osigurajte se da kabl za napajanje nikad ne bude u dodiru s vrućim dijelovima aparata.
• Provjerite da li napon vaše električne instalacije odgovara naponu vašeg aparata.
• Svaka greška prilikom priključivanja, može izazvati nepovratna oštećenja koja nisu obuhvaćena garancijom.

• Radi dodatne zaštite, poželjno je u strujno kolo koje opskrbljuje kupatilo ugraditi zaštitnu strujnu sklopku (RCD) čija oznaka za preostalu radnu struju nije veća od 30 mA. Pitajte električara za savjet.

• Instalacija aparata i njegova upotreba moraju u svakom slulčaju biti u skladu s propisima koji su na snazi u vašoj zemlji.

• UPOZORENJE: nemojte koristiti ovaj aparat u blizini kade, tuš-kabine, umivaonika ili drugih posuda s vodom.

• Ovaj aparat nije predviden za upotrebu od strane osoba (uključujući djecu) čije su fizičke, čulne ili mentalne sposobnosti smanjene, niti od strane osoba bez iskustva ili poznavanja, osim ako se one ne mogu okoristiti, putem osobe zadužene za njihovu sigurnost, nadzorom ili prethodnim instrukcijama vezanim za upotrebu ovog aparata. Djecu treba nadzirati tako da se ni u kom slučaju ne igraju aparatom.

• Kada aparat koristite u kupatilu, nakon upotrebe prekinite napajanje energijom jer blizina vode predstavlja opasnost čak i kada je aparat isključen.

• Ovaj aparat mogu koristiti djeca starija od 8 godina starosti i osobe sa smanjenim fizičkim, osjetilnim ili mentalnim sposobnostima ili nedostatkom iskustva i znanja, ako su pod nadzorom ili su primili detaljna uputstva kako da koriste aparat na siguran način i ako shvataju opasnosti do kojih bi moglo da dođe. Djeca ne smiju da se igraju s aparatom. Čišćenje i održavanje aparata ne smije da obavljaju djeca bez nadzora.

• Ako je kabl za napajanje oštećen, njega mora zamijeniti proizvođač, njegov ovlašteni servis ili osoba sličnih kvalifikacija, u cilju izbjegavanja svake eventualne opasnosti.

• Ne koristite svoj aparat i obratite se ovlaštenom servisnom centru ako: je vaš aparat ispao, ako ne funkcionira ispravno.
• Aparat je opremljen sistemom za toplotnu sigurnost. U slučaju pregrijavanja (npr, radi, začepljenosti stražnje rešetke), aparat će automatski prestati sa radom: obratite se ovlaštenom servisu.
• Aparat mora biti isključen iz mreže: prije čišćenja i održavanja, u slučaju neispravnog funkcioniranja, čim ste ga prestali upotrebljavati.
• Ne koristite aparat ako je kabl oštećen.
• Ne uranjajte aparat u vodu i ne stavljajte ga pod mlaz vode, čak ni prilikom cišćenja.
• Ne držite aparat vlažnim rukama.
• Ne držite aparat za kućište, koje je vruće, već za dršku.
• Ne isključujte aparat iz mreže povlaćenjem za kabl, već povlaćenjem za utićnicu.
• Ne koristite elektril:ni produfni kabl.
• Ne čistite aparat abrazivnim ili korozivnim proizvodima.
• Ne koristite aparat na temperaturi nižoj od 0°C i višoj od 35°C.

## GARANCIJA:

Vaš aparat je namijenjen samo za upotrebu u domaćinstvu. Ne smije se koristiti u profesionalne svrhe. U slul:aju neispravne upotrebe, garancija se poništava.

## 3. UPOTREBA

Nekoliko savjeta za odabir temperature koja je primjerena za vašu kosu :
• Zelena lampica za temperaturu: od 130°C do 170°C (130 – 150 – 170) za slabu, tanku, obojenu, izbijeljenu kosu.
• Narandžasti prikaz temperature: 180°C i 200°C za zdravu, otpornu i bujnu kosu.

**" Nakon prve upotrebe, dlačice četke za ravnanje kose mogu se malo iskriviti, ali to nema uticaja na performanse proizvoda ".**
Za čišćenje četke uređaja Brush&Straight, kad se uređaj ohladi, izvadite nakupljene vlasi ili nečistoće tako da ih češljem iščetkate iz četke. Osim toga, kad se uređaj ohladi, četku možete očistiti tako da suha vlakna izvadite pincetom.

**Važno upozorenje:**
Kako biste pri rukovanju izbjegli grešku (slučajan pritisak na tipku +/- tokom upotrebe), aparat ima funkciju blokiranja. Želite li tokom upotrebe blokirati podešenu temperaturu, pritisnite na 2 sekunde tipku "+" ili "-". Vaše podešavanje je tada zaključano i na ekranu se pojavljuje katanac. Ukoliko želite podešenu temperaturu promijeniti, morate aparat deblokirati – ponovo na 2 sekunde pritisnite tipku "+" ili "-". Vaše podešavanje je tada otključano i katanac nestaje sa ekrana. Podešavanje temperature vrši se pritiskom na tipke "+/-".

**Za optimalno zaglađivanje, pazite da koristite peglu za kosu u ovom smjeru: četka se mora nalaziti na istoj strani kao i vrhovi kose.**

## 4. U SLUČAJU PROBLEMA

• **Niste zadovoljni rezultatima.**
 - Stisnite čvršće ploče za ravnanje kose.
 - Sporije klizite aparatom po kosi.
 - Povisite temperaturu pomoću tipke « + ».
• **Nemoguće je promijeniti temperaturu?**
 - Provjerite da visina temperature nije zaključana.
• **Gornja ploča za ravnanje nije fiksirana.**
 - To je normalno, aparat je opremljen pokretnom pločom za učinkovitije ravnanje kose.
• **Uređaj ne zagrijava nakon nekog vremena:**
 - To je normalno, ovaj uređaj je opremljen sistemom automatskog gašenja.
• **Uređaj je postavljen na položaj 1, ali nije zagrjan (prikaz se mijenja):**
 - To je normalno, zagrijavanje uređaja će početi kada odaberete temperaturu pomoću tastera +/-.

**Ove upute nalaze se također i na našoj web stranici www.rowenta.ba**

RU
UK
ET
LT
LV
PL
CS
SK
HU
BG
RO
SL
SR
HR

# BRUSH & STRAIGHT

BS

**www.rowenta.com**

1800140796