ВЕРСИЯ 2.2
ИЮЛЬ 2023 Г.
702P09125

Многофункциональное цветное устройство Xerox® C315

Руководство пользователя

xerox™

© 2023 Xerox Corporation. Все права защищены. Xerox® является товарным знаком корпорации Xerox Corporation в США и других странах.

Adobe®, логотип Adobe PDF, Adobe® Reader®, Adobe® Type Manager®, ATM™, Flash®, Macromedia®, Photoshop® и PostScript® являются товарными знаками или зарегистрированными товарными знаками компании Adobe Systems, Inc.

Apple®, Bonjour®, EtherTalk™, TrueType®, iPad®, iPhone®, iPod®, iPod touch®, AirPrint® и логотип AirPrint®, Mac®, Mac OS® и Macintosh® являются товарными знаками или зарегистрированными товарными знаками компании Apple Inc. в США и других странах.

Служба веб-почты Gmail™ и мобильная платформа Android™ являются товарными знаками компании Google, Inc.

HP-GL®, HP-UX® и PCL® являются зарегистрированными товарными знаками корпорации Hewlett-Packard в США и других странах.

IBM® и AIX® являются зарегистрированными товарными знаками корпорации International Business Machines в США и других странах.

McAfee®, ePolicy Orchestrator® и McAfee ePO™ являются товарными знаками или зарегистрированными товарными знаками компании McAfee Inc. в США и других странах.

Microsoft®, Windows Vista®, Windows®, Windows Server® и OneDrive® являются зарегистрированными товарными знаками корпорации Microsoft в США и других странах.

Mopria является товарным знаком Mopria Alliance.

PANTONE® и другие товарные знаки Pantone Inc. являются собственностью компании Pantone Inc.

UNIX® является товарным знаком, зарегистрированным в США и других странах, с эксклюзивной лицензией через компанию X/Open Company Limited.

Linux® является зарегистрированным товарным знаком Линуса Торвальдса.

Wi-Fi CERTIFIED Wi-Fi Direct® является товарным знаком ассоциации Wi-Fi Alliance.

PCL® является зарегистрированным товарным знаком компании Hewlett-Packard. PCL является наименованием, используемым для обозначения набора команд (языка принтера) и функций, реализованных в принтерах этой компании. Данный принтер разрабатывался как совместимый с языком PCL. Это означает, что принтер распознает команды PCL, используемые различными прикладными программами, и эмулирует функции, соответствующие данным командам.

Другие товарные знаки являются собственностью соответствующих владельцев.

Оглавление

Безопасность 11

Условные обозначения 12
Заявления о продукте 13
Техника безопасности при обслуживании 17
Сведения о расходных материалах 18

Информация о принтере 19

Конфигурации принтера 20
Использование панели управления 21
Состояние кнопки и индикатора питания 22
Настройка начального экрана 23
Использование начального экрана 23
Изменение языка экранной клавиатуры 25
Настройка дисплея 26
Управление изображениями заставки и слайд-шоу 26
Изменение изображения для обоев 26
Запуск слайд-шоу с флеш-накопителя 26
Выбор бумаги 27
Инструкции по использованию бумаги 27
Характеристики бумаги 27
Недопустимые типы бумаги 28
Выбор готовых формуляров и фирменных бланков 29
Хранение бумаги 29
Поддерживаемые форматы бумаги 30
Поддерживаемые типы бумаги 34
Поддерживаемая плотность бумаги 35

Подготовка, установка и настройка 39

Выбор местоположения принтера 40
Подключение кабелей 42
Установка дополнительных лотков 44
Мастер первоначальной установки 45
Приложение Xerox® Easy Assist 46
Подключение к приложению Xerox® Easy Assist для установленных принтеров 49
Работа в сети 50
Подключение принтера к проводной сети Ethernet 50
Подключение принтера к сети Wi-Fi 50
Подключение принтера к беспроводной сети с помощью защищенной настройки Wi-Fi (WPS) 50
Настройка функции Wi-Fi Direct 51
Подключение мобильного устройства к принтеру 52
Подключение компьютера к принтеру 53
Отключение сети Wi-Fi 53

Проверка подключения принтера....53
Изменение параметров порта принтера после установки порта ISP....53
Настройка и использование приложений на начальном экране....55
Определение IP-адреса принтера....55
Управление закладками....55
Настройка принтера для отправки факсов....57
Настройка функции факса....57
Настройка факса со стандартной телефонной линией....58
Настройка факса в странах и регионах с другим стандартом телефонных розеток и разъемов....60
Подключение к службе специальных звонков....62
Установка даты и времени факса....62
Настройка перехода на летнее времени....62
Настройка параметров динамика факса....62
Выбор параметров SMTP электронной почты....63
Использование мастера настройки электронной почты принтера....63
Использование меню «Параметры» принтера....63
Использование встроенного веб-сервера....63
Поставщики услуг электронной почты....64
Настройка и использование специальных возможностей....74
Включение голосовых подсказок....74
Перемещение по экрану с использованием жестов....74
Включение режима увеличения....75
Настройка темпа речи голосовых подсказок....75
Использование экранной клавиатуры....75
Включение голосовых паролей и PIN-кодов....75
Загрузка бумаги и специальных материалов для печати....76
Задание формата и типа бумаги....76
Настройка параметров для бумаги формата Universal....76
Вкладывание бумаги в лотки....76
Загрузка в многоцелевое устройство подачи....78
Вкладывание бумаги в устройство ручной подачи....81
Связывание лотков....83
Регулировка уровня громкости....84
Регулировка стандартного уровня громкости встроенного динамика....84
Настройка параметров динамика факса....84
Конфигурирование настроек звуков устройств....85
Настройка копирования удостоверений....86
Использование Центра кодов быстрого доступа....87
Настройка квот устройства....88
Настройка параметров экономичного режима....89
Использование службы технической поддержки....90
Управление контактами....91
Добавление контактов....91
Добавление групп....91
Редактирование контактов и групп....91
Удаление контактов или групп....91
Установка и обновление программного обеспечения, драйверов и микропрограммы....93
Установка программного обеспечения принтера....93
Добавление принтеров на компьютере....93

Установка драйвера принтера 94
Обновление ПО 98
Экспорт и импорт файла конфигурации 99
Добавление доступных дополнительных модулей в интерфейсе драйвера принтера 99
Печать страницы настроек меню 101

Защита принтера 103

Расположение гнезда замка безопасности 104
Очистка памяти принтера 105
Восстановление заводских настроек по умолчанию 106
Заявление об энергозависимости 107

Печать 109

Печать с компьютера 110
Печать с мобильного устройства 111
Печать с мобильного устройства с помощью службы печати Mopria 111
Печать с мобильного устройства с помощью AirPrint 111
Печать с флеш-накопителя 112
Поддерживаемые флеш-накопители и типы файлов 113
Флеш-накопители 113
Типы файлов 113
Настройка конфиденциальных заданий 114
Печать конфиденциальных и других отложенных заданий 115
Для пользователей Windows 115
Для пользователей Macintosh 115
Печать списка образцов шрифтов 116

Копирование 117

Использование устройства автоматической подачи документов и стекла сканера 118
Создание копий 119
Копирование фотографий 120
Копирование на фирменный бланк 121
Копирование на обеих сторонах листа 122
Уменьшение и увеличение копий 123
Разбор по копиям 124
Вставка страниц-разделителей между копиями 125
Копирование нескольких страниц на один лист 126
Создание кода быстрого доступа к копированию 127

Эл. почта 129

Использование устройства автоматической подачи документов и стекла сканера 130
Настройка функции электронной почты 131
Настройка параметров электронной почты 132
Передача электронной почты 133
Создание кода быстрого доступа для электронной почты 134

Факс 135

Использование устройства автоматической подачи документов и стекла сканера..... 136
Отправка факса 137
Использование панели управления 137
Планирование задания факса..... 138
Создание кода быстрого доступа к месту назначения факса 139
Изменение разрешения факса 140
Настройка плотности печати факса..... 141
Просмотр журнала факсов 142
Блокировка нежелательных факсов..... 143
Задержка факсов 144
Переадресация факсов 145

Сканирование 147

Использование устройства автоматической подачи документов и стекла сканера..... 148
Сканирование на сервер FTP..... 149
Создание кода быстрого доступа для FTP 150
Сканирование на флеш-накопитель 151
Отправка отсканированных документов на компьютер 152

Использование меню принтера 153

Карта меню 154
Устройство 156
Предпочтения 156
Eco-Mode 159
Удаленная панель управления..... 160
Уведомления..... 161
Управление питанием 166
Доступность..... 167
Восстановить заводские настройки по умолчанию 168
Обслуживание..... 169
Значки, отображаемые на начальном экране 175
Настройка начального экрана 176
Карта сайта 177
Обновление ПО 178
Загрузка данных удаленных служб..... 179
О принтере 179
Печать 180
Макет 180
Настройка 182
Качество..... 183
Учет заданий..... 185
XPS 187
PDF 187
PostScript 187
PCL..... 188
Изображение 190
Бумага 192
Конфигурация лотка 192
Настройка материала для печати..... 193

Копирование 196
Параметры копирования по умолчанию 196
Факс 201
Режим факса 201
Настройка факса 201
Эл. почта 213
Настройка электронной почты 213
Параметры эл. почты по умолчанию 214
Настройка веб-ссылки 221
FTP 222
Параметры FTP по умолчанию 222
USB-накопитель 228
Сканирование на флеш-накопитель 228
Настройка списка параметров сканирования 233
Печать с флеш-накопителя 233
Настройка списка параметров печати 235
Сеть/порты 236
Обзор сети 236
Беспроводная связь 237
Wi-Fi Direct 240
AirPrint 241
Управление мобильными сервисами 242
Ethernet 243
TCP/IP 245
SNMP 248
IPsec 250
802.1x 251
Настройка LPD 253
Настройки HTTP/FTP 253
ThinPrint 254
USB 255
Ограничение доступа к внешней сети 256
Universal Print 256
Безопасность 259
Методы входа 259
Управление сертификатами 267
График устройств USB 268
Журнал проверки безопасности 268
Ограничения входа в систему 271
Настройка конфиденциальной печати 272
Очистка временных файлов данных 273
Параметры решений LDAP 273
Разное 274
Отчеты 275
Страница настроек меню 275
Устройство 275
Коды быстрого доступа 275
Факс 276
Сеть 276
План по расходным материалам 277
Активация плана 277

Изменение плана 277
Сервис подписки 278
Адресная книга 279
Контакты 279
Группы контактов 280
Закладки 281
Приложения 283

Обслуживание принтера 287

Проверка состояния расходных материалов 288
Настройка уведомлений о расходных материалах 289
Настройка уведомлений по электронной почте 290
Просмотр отчетов 291
Заказ расходных материалов 292
Использование оригинальных расходных материалов Xerox 292
Замена расходных материалов 293
Замена тонер-картриджей 293
Замена емкости для отработанного тонера 294
Замена блока формирования изображения 297
Чистка компонентов принтера 304
Чистка принтера 304
Очистка сенсорного экрана 304
Чистка сканера 305
Экономия электроэнергии и бумаги 308
Настройка параметров режима энергосбережения 308
Настройка яркости дисплея 308
Экономия расходных материалов 308
Перемещение принтера 309
Перемещение принтера 309

Устранение неисправностей 311

Проблемы с сетевым подключением 312
Невозможно открыть встроенный веб-сервер 312
Не удалось считать данные с флеш-накопителя 313
Включение порта USB 314
Проверка подключения принтера 314
Неисправности аппаратной части 315
Не обнаруживаются внутренние дополнительные устройства 315
Обнаружена дефектная флеш-память 317
На флеш-накопителе недостаточно места 317
Обнаружена неотформатированная флеш-память 317
Проблемы при печати 318
Низкое качество печати 318
Конфиденциальные и другие отложенные задания не распечатываются 353
Медленная печать 354
Задания печати не выполняются 357
Принтер не отвечает 359
Для задания печати выбран неподходящий лоток или неподходящая бумага 361
Проблемы с расходными материалами 362

Замена картриджа из-за несоответствия региона принтера 362
Расходные материалы сторонних производителей 363
Требуется ТО сканера, исп. комплект УАПД 363
Проблемы с подачей бумаги 364
Застревание бумаги 364
Конверт заклеивается при печати 377
Печать с разбором по копиям не выполняется 378
Не работает функция связывания лотков 379
Проблемы с качеством цветной печати 380
Настройка плотности тонера 380
Изменение цветов при печати 380
Часто задаваемые вопросы о цветной печати 381
На отпечатках цвета другого оттенка 384
Проблемы с факсом 385
Невозможен прием или передача факсов 385
Факсы принимаются, но не отправляются 388
Факсы передаются, но не принимаются 389
Низкое качество печати факса 390
Проблемы при сканировании 391
Не удается выполнить сканирование с компьютера 391
Документ или фотография копируется частично 392
Низкое качество печати 393
Проблема при сканировании 394
Сканер не закрывается 395
Сканирование выполняется слишком долго или приводит к «зависанию» компьютера 395
Сканер не отвечает 396
Регулировка регистрации сканера 397
Регулировка регистрации страницы в УАПД 397
Обращение в службу технической поддержки 398

Информация о соответствии стандартам 399

Соответствие основным стандартам 400
Уровни шума 400
Европейский Союз, Категория 19, Директива по экодизайну 400
Предупреждение о чувствительности к разрядам статического электричества 400
Программа ENERGY STAR 401
Информация о температуре 401
Información de la energía de México 401
Уведомление о лазерном излучении 401
Питание 402
Уведомления о соответствии стандартам телекоммуникаций 403
Уведомления о соответствии стандартам для беспроводных устройств 407
Информационное сообщение о соответствии требованиям Федеральной комиссии по связи США (ФКС) 408
Заявление о соответствии требованиям программы Innovation, Science and Economic Development Canada 409
Германия 410
Правила ограничения содержания вредных веществ для Турции 410
Соответствие правилам ограничения содержания вредных веществ (Украина) 410
Ограничения на копирование 411

США 411
Канада 412
Другие страны 413
Данные по безопасности материалов 414

Вторичная переработка и утилизация 415

Утилизация и переработка изделия 416
Северная Америка 417
Программа Xerox Green World Alliance 418
Директива по обращению с отходами электрического и электронного оборудования (WEEE) 419
Уведомление об отходах электрического и электронного оборудования (Индия) 419

Безопасность

Содержание главы:

Условные обозначения 12
Заявления о продукте 13
Техника безопасности при обслуживании 17
Сведения о расходных материалах 18

Данный принтер и рекомендуемые расходные материалы разработаны с учетом строгих требований обеспечения безопасности и прошли проверку на соответствие этим требованиям. Точное соблюдение следующих правил обеспечит длительную и безопасную работу принтера Xerox.

Условные обозначения

Примечание. В примечаниях приводятся важные для пользователя сведения.

Предупреждение. Надпись «Предупреждение» указывает на опасность повреждения аппаратного или программного обеспечения устройства.

Внимание! Надпись «Внимание» указывает на возникновение потенциально опасной ситуации, в ходе которой есть риск получить травму.

Ниже представлены различные типы предупреждений о необходимости проявить внимательность:

ПРЕДУПРЕЖДЕНИЕ ОБ ОПАСНОСТИ ПОЛУЧЕНИЯ ТРАВМЫ. Риск получения травмы.

ПРЕДУПРЕЖДЕНИЕ ОБ ОПАСНОСТИ ПОРАЖЕНИЯ ТОКОМ. Опасность поражения электрическим током.

ПРЕДУПРЕЖДЕНИЕ ОБ ОПАСНОСТИ ОЖОГА. Риск получить ожог в случае прикосновения.

ПРЕДУПРЕЖДЕНИЕ ОБ ОПАСНОСТИ ЗАЖАТИЯ. Риск защемления между подвижными частями.

ПРЕДУПРЕЖДЕНИЕ ОБ ОПАСНОСТИ ОПРОКИДЫВАНИЯ. Опасность опрокидывания устройства.

ПРЕДУПРЕЖДЕНИЕ О ВРАЩАЮЩИХСЯ ЛОПАСТЯХ ВЕНТИЛЯТОРА: Указывает на риск получения резаных ран от вращающихся лопастей вентилятора.

Заявления о продукте

ПРЕДУПРЕЖДЕНИЕ ОБ ОПАСНОСТИ ПОЛУЧЕНИЯ ТРАВМЫ. Во избежание возгорания или поражения электрическим током подключайте кабель питания к заземленной электрической розетке с соответствующими характеристиками, доступ к которой не затруднен.

ПРЕДУПРЕЖДЕНИЕ ОБ ОПАСНОСТИ ПОЛУЧЕНИЯ ТРАВМЫ. Во избежание поражения электрическим током следует использовать только кабель питания из комплекта поставки устройства или сменный кабель, одобренный изготовителем.

ПРЕДУПРЕЖДЕНИЕ ОБ ОПАСНОСТИ ПОЛУЧЕНИЯ ТРАВМЫ. Не используйте с устройством удлинители, сетевые фильтры с несколькими розетками, удлинители с несколькими розетками или ИБП. Максимально допустимая нагрузка такого типа оборудования может быть превышена лазерным принтером и стать причиной возгорания, повреждения имущества или понижения производительности принтера.

ПРЕДУПРЕЖДЕНИЕ ОБ ОПАСНОСТИ ПОЛУЧЕНИЯ ТРАВМЫ. Не используйте данное устройство со встроенным стабилизатором напряжения. Использование стабилизатора напряжения может стать причиной возгорания, повреждения оборудования или понижения производительности принтера.

ПРЕДУПРЕЖДЕНИЕ ОБ ОПАСНОСТИ ПОЛУЧЕНИЯ ТРАВМЫ. Для снижения опасности возгорания при подключении данного устройства к телефонной сети общего пользования используйте только телекоммуникационный кабель RJ-11 26 AWG или большего сечения. При использовании в Австралии кабель должен быть сертифицирован Австралийским управлением связи и СМИ.

ПРЕДУПРЕЖДЕНИЕ ОБ ОПАСНОСТИ ПОРАЖЕНИЯ ТОКОМ. Во избежание поражения электрическим током не устанавливайте и не используйте данное устройство рядом с водой или в местах с высокой влажностью.

ПРЕДУПРЕЖДЕНИЕ ОБ ОПАСНОСТИ ПОРАЖЕНИЯ ТОКОМ. Во избежание поражения электрическим током не устанавливайте устройство и не выполняйте никаких электрических или кабельных соединений (питания, факса или телефонной линии) во время грозы.

ПРЕДУПРЕЖДЕНИЕ ОБ ОПАСНОСТИ ПОЛУЧЕНИЯ ТРАВМЫ. Не скручивайте, не сгибайте, не ударяйте и не ставьте тяжелые предметы на кабель питания. Не подвергайте кабель питания нагрузке и не допускайте его перетирания. Не защемляйте кабель питания между предметами мебели и стенами. В противном случае возможно возгорание или поражение электрическим током. Регулярно проверяйте кабель питания на наличие признаков подобных проблем. Перед осмотром отключайте кабель питания от электрической розетки.

ПРЕДУПРЕЖДЕНИЕ ОБ ОПАСНОСТИ ПОРАЖЕНИЯ ТОКОМ. Во избежание поражения электрическим током убедитесь в том, что все внешние подключения (например, подключение сети Ethernet или телефона) установлены правильно с использованием соответствующих портов.

ПРЕДУПРЕЖДЕНИЕ ОБ ОПАСНОСТИ ПОРАЖЕНИЯ ТОКОМ. Во избежание поражения электрическим током при доступе к плате контроллера или установке дополнительного оборудования или устройств памяти после настройки принтера сначала выключите принтер и отсоедините кабель питания от электрической розетки. Если к принтеру подключены другие устройства, отключите их, а также отсоедините кабели, идущие к принтеру.

ПРЕДУПРЕЖДЕНИЕ ОБ ОПАСНОСТИ ПОРАЖЕНИЯ ТОКОМ. Во избежание поражения электрическим током не работайте с факсом во время грозы.

ПРЕДУПРЕЖДЕНИЕ ОБ ОПАСНОСТИ ПОРАЖЕНИЯ ТОКОМ. Во избежание поражения электрическим током при чистке корпуса принтера, прежде чем начать ее, отсоедините кабель питания от электророзетки и отсоедините все кабели принтера.

ПРЕДУПРЕЖДЕНИЕ ОБ ОПАСНОСТИ ПОЛУЧЕНИЯ ТРАВМЫ. Если вес принтера более 18 кг, для его безопасного перемещения может потребоваться не менее двух человек.

ПРЕДУПРЕЖДЕНИЕ ОБ ОПАСНОСТИ ПОЛУЧЕНИЯ ТРАВМЫ. При перемещении принтера действуйте в соответствии с данными рекомендациями во избежание травм или повреждения принтера:

- Все дверцы и лотки должны быть закрыты.
- Выключите принтер, а затем отсоедините кабель питания от розетки.
- Отсоедините от принтера все кабели.
- Если у принтера есть отдельные устанавливаемые на полу опциональные лотки или закрепляемые на нем дополнительные устройства вывода, отсоедините их перед перемещением.
- Если принтер оснащен подставкой на колесиках, аккуратно откатите его на новое место. Следует соблюдать осторожность при пересечении порогов и других препятствий.
- Если принтер без подставки с колесиками, но с опциональными лотками или дополнительными устройствами вывода, уберите дополнительные устройства вывода и снимите принтер с лотков. Не пытайтесь поднимать принтер вместе с любыми дополнительными устройствами.
- Чтобы поднять принтер, всегда удерживайте его за ручки.
- Габариты тележки, используемой для перемещения принтера, должны соответствовать габаритам основания принтера.
- Габариты тележки, используемой для перемещения дополнительных устройств, должны соответствовать габаритам этих устройств.
- Принтер следует удерживать в вертикальном положении.
- Необходимо избегать резких движений.
- Следите за тем, чтобы при опускании принтера пальцы не оказались под принтером.
- Убедитесь, что вокруг принтера имеется свободное пространство.

ПРЕДУПРЕЖДЕНИЕ ОБ ОПАСНОСТИ ОПРОКИДЫВАНИЯ. При установке одного или нескольких дополнительных модулей на принтер или МФУ может потребоваться напольная подставка, стойка или другие фиксирующие элементы, помогающие надежно зафиксировать устройство во избежание травм. За дополнительными сведениями о поддерживаемых конфигурациях обращайтесь по месту покупки принтера.

ПРЕДУПРЕЖДЕНИЕ ОБ ОПАСНОСТИ ОПРОКИДЫВАНИЯ. Для уменьшения риска нестабильной работы оборудования загружайте каждый лоток отдельно. Остальные лотки держите закрытыми до тех пор, пока они не понадобятся.

ПРЕДУПРЕЖДЕНИЕ ОБ ОПАСНОСТИ ОЖОГА. Внутренние детали принтера могут сильно нагреваться. Для снижения вероятности травмы, вызванной прикосновением к горячей поверхности, подождите, пока поверхность остынет.

ПРЕДУПРЕЖДЕНИЕ ОБ ОПАСНОСТИ ЗАЖАТИЯ. Во избежание риска травмирования от защемления следует соблюдать осторожность в местах с таким знаком. Травмирования от защемления могут случаться в области движущихся частей, таких как зубчатые передачи, дверцы, лотки и крышки.

ПРЕДУПРЕЖДЕНИЕ О ВРАЩАЮЩИХСЯ ЛОПАСТЯХ ВЕНТИЛЯТОРА: Указывает на риск получения резаных ран от вращающихся лопастей вентилятора.

ПРЕДУПРЕЖДЕНИЕ О ДВИЖУЩИХСЯ ДЕТАЛЯХ: Указывает на риск получения резаных ран или абразивных повреждений от вращающихся частей.

ПРЕДУПРЕЖДЕНИЕ ОБ ОПАСНОСТИ ПОЛУЧЕНИЯ ТРАВМЫ. В изделии используется лазерное излучение. Использование органов управления, выполнение регулировок или любых других действий, не описанных в руководстве пользователя, может привести к опасному облучению.

ПРЕДУПРЕЖДЕНИЕ ОБ ОПАСНОСТИ ПОЛУЧЕНИЯ ТРАВМЫ. Литиевая батарейка в данном устройстве не подлежит замене. При неправильном выполнении замены существует опасность взрыва литиевой батарейки. Не перезаряжайте, не разбирайте и не сжигайте литиевую батарейку. Утилизируйте использованные литиевые батарейки в соответствии с указаниями изготовителя батарейки или местными предписаниями.

Это устройство разработано, проверено и признано соответствующим строгим международным стандартам при использовании определенных компонентов данного изготовителя. Обеспечивающие безопасность конструктивные особенности некоторых деталей не всегда являются очевидными. Изготовитель не несет ответственности за последствия применения других запасных частей.

Обслуживание и ремонт, не описанные в документации пользователя, должны производиться опытным специалистом по поддержке.

Процесс печати в данном изделии связан с нагреванием материала для печати, что может привести к выделению из материала вредных веществ. Во избежание опасных последствий изучите раздел руководства, содержащий рекомендации по выбору материалов для печати.

Данное устройство в процессе работы вырабатывает озон. Оно может быть снабжено фильтром для снижения концентрации озона до уровня намного ниже рекомендуемого. Для предотвращения высокого уровня концентрации озона при интенсивном использовании устройство следует устанавливать в хорошо проветриваемой зоне и заменять озоновый и выпускной фильтры в соответствии с инструкциями по обслуживанию устройства. Если в инструкциях по обслуживанию устройства нет упоминаний о фильтрах, это означает, что устройство не имеет фильтров, требующих замены.

СОХРАНИТЕ ЭТИ ИНСТРУКЦИИ.

Техника безопасности при обслуживании

Не выполняйте никакие операции по обслуживанию данного изделия, не указанные в документации пользователя.

ПРЕДУПРЕЖДЕНИЕ ОБ ОПАСНОСТИ ПОЛУЧЕНИЯ ТРАВМЫ. Не применяйте аэрозольные очистители. Попадание аэрозольных очистителей на электромеханическое оборудование может привести к пожару или взрыву.

Пользуйтесь только рекомендуемыми средствами и материалами.

Не снимайте крышки и ограждения, закрепленные винтами. Под крышками нет деталей, обслуживаемых покупателем.

Удалите пролитые и высохшие чернила или просыпавшийся тонер щеткой или влажной тряпкой. Сметайте остатки медленно, чтобы при уборке образовалось как можно меньше пыли. Не используйте пылесос. Если без пылесоса не обойтись, используйте устройство, подходящее для удаления горючей пыли, с электромотором с достаточной степенью взрывозащиты и с негорючим шлангом.

ПРЕДУПРЕЖДЕНИЕ ОБ ОПАСНОСТИ ОЖОГА. Металлические поверхности в области фьюзера нагреваются. Извлекая застрявшую бумагу из этой области, соблюдайте осторожность, чтобы не прикасаться к металлической поверхности.

Сведения о расходных материалах

ПРЕДУПРЕЖДЕНИЕ ОБ ОПАСНОСТИ ПОЛУЧЕНИЯ ТРАВМЫ. При обращении с картриджами (например, чернильными или для фьюзера) соблюдайте осторожность — берегите глаза и незащищенные участки тела. При попадании содержимого картриджа в глаза может возникать раздражение и воспаление. Не пытайтесь разобрать картридж. При этом увеличивается риск попадания содержимого в глаза и на незащищенные участки тела.

Храните все расходные материалы, соблюдая указания, изложенные на упаковке.

Храните все расходные материалы в недоступном для детей месте.

Ни в коем случае не бросайте сухие чернила/тонер, картриджи или контейнеры от сухих чернил/тонера в открытый огонь.

Информация о программах утилизации расходных материалов Xerox® содержится по адресу https://www.xerox.com/recycling.

Информация о принтере

Содержание главы:

Конфигурации принтера 20
Использование панели управления 21
Настройка начального экрана 23
Изменение языка экранной клавиатуры 25
Настройка дисплея 26
Выбор бумаги 27

Конфигурации принтера

ПРЕДУПРЕЖДЕНИЕ ОБ ОПАСНОСТИ ОПРОКИДЫВАНИЯ. При установке одного или нескольких дополнительных модулей на принтер или МФУ может потребоваться напольная подставка, стойка или другие фиксирующие элементы, помогающие надежно зафиксировать устройство во избежание травм. За дополнительными сведениями о поддерживаемых конфигурациях обращайтесь по месту покупки принтера.

ПРЕДУПРЕЖДЕНИЕ ОБ ОПАСНОСТИ ОПРОКИДЫВАНИЯ. Для уменьшения риска нестабильной работы оборудования загружайте каждый лоток отдельно. Остальные лотки держите закрытыми до тех пор, пока они не понадобятся.

В зависимости от модели принтера вы можете изменить конфигурацию принтера, добавив дополнительный двойной лоток на 650 листов, или использовать двойной лоток на 650 листов одновременно с лотком на 550 листов. См. раздел Установка дополнительных лотков.

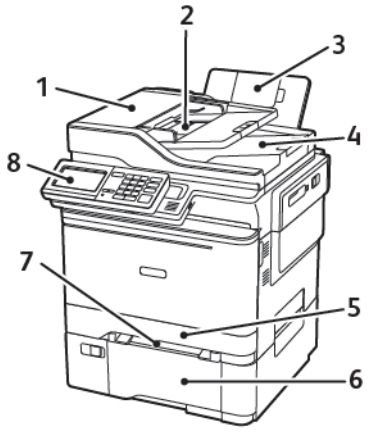

1. Устройство автоматической подачи документов (УАПД)
2. Лоток устройства автоматической подачи
3. Стандартный лоток
4. Лоток УАПД
5. Стандартный лоток на 250 листов
6. Дополнительный двойной лоток на 650 листов

   Этот лоток доступен для установки только на принтеры определенных моделей.
7. Устройство ручной подачи
8. Панель управления

   Внешний вид зависит от модели принтера.

Использование панели управления

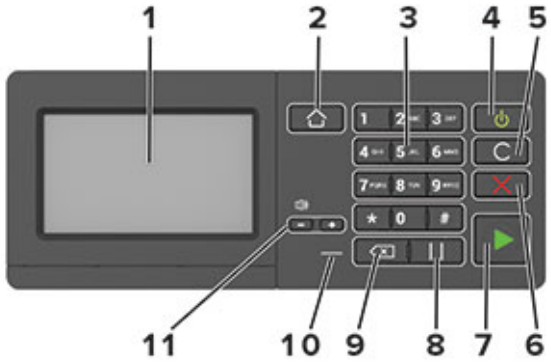

ПАРА-МЕТР	ИМЯ	ОПИСАНИЕ
1	Дисплей	• Просмотр сообщений принтера и состояния расходных материалов. • Настройка и работа с принтером.
2	Кнопка «Осн. режимы»	Возврат к начальному экрану.
3	Цифровая клавиатура	Ввод цифр и символов в поля для ввода.
4	Кнопка питания	• Включение или выключение принтера. Чтобы выключить принтер, нажмите кнопку питания и удерживайте ее в течение пяти секунд. • Перевод принтера в спящий режим или режим гибернации. • Вывод принтера из спящего режима или режима гибернации.
5	Кнопка «Очистить все» или «Сброс»	Восстановление значений параметров по умолчанию таких функций, как копирование, отправка факсов и сканирование.
6	Кнопка «Стоп» или «Отмена»	Останов текущей задачи принтера.
7	Кнопка «Старт»	Запуск задания в зависимости от выбранного режима.
8	Кнопка паузы	Вставка паузы в номер факса.
9	Кнопка возврата	Перемещение курсора на одну позицию назад и удаление символов в полях для ввода.
10	Световой индикатор	Проверка состояния принтера.
11	Кнопки уровня громкости	Регулировка громкости динамика.

СОСТОЯНИЕ КНОПКИ И ИНДИКАТОРА ПИТАНИЯ

СВЕТОВОЙ ИНДИКАТОР	СОСТОЯНИЕ ПРИНТЕРА
Выкл.	Принтер отключен или находится в режиме гибернации.
Синий	Принтер находится в состоянии готовности или обрабатывает данные.
Красный	Требуется вмешательство пользователя.

ИНДИКАТОР КНОПКИ ПИТАНИЯ	СОСТОЯНИЕ ПРИНТЕРА
Выкл.	Принтер выключен, готов к работе или обрабатывает данные.
Постоянно горит желтым цветом	Принтер находится в спящем режиме.
Мигает желтым	Принтер находится в режиме гибернации.

Настройка начального экрана

1. Откройте браузер и в поле адреса введите IP-адрес принтера.
   IP-адрес принтера указан на начальном экране. IP-адрес отображается в виде четырех наборов цифр, разделенных точками, например 123.123.123.123.
2. Выберите **Параметры** > **Устройство** > **Значки, отображаемые на начальном экране**.
3. Выберите значки для отображения на начальном экране.
4. Примените изменения.

ИСПОЛЬЗОВАНИЕ НАЧАЛЬНОГО ЭКРАНА

Примечание. Начальный экран может отличаться в зависимости от пользовательских параметров настройки экрана, административной настройки и активных встроенных решений.

ПОЗИЦИЯ		НАЗНАЧЕНИЕ
1	Копирование	Выполнение копирования.
2	Эл. почта	Отправка эл. почты.
3	Параметры	Доступ к меню принтера.
4	Факс	Передача факса.
5	Адресная книга	Управление списком контактов, к которому имеют доступ другие приложения принтера.
6	Состояние/расходные материалы	• Отображение предупреждений принтера или сообщений об ошибке каждый раз, когда требуется вмешательство пользователя для продолжения обработки задания на принтере. • Просмотр дополнительных сведений по предупреждениям принтера или сообщениям об ошибках, в том числе о том, как закрыть сообщения. Его также можно открыть, коснувшись верхней части начального экрана.

ПОЗИЦИЯ		НАЗНАЧЕНИЕ
7	USB-накопитель	• Для печати фотографий и документов с флеш-диска. • Сканирование фотографий и документов на флеш-диск.
8	Очередь заданий	Отображение всех текущих заданий печати. Его также можно открыть, коснувшись верхней части начального экрана.
9	Отложенные задания	Отображение заданий печати, хранящихся в памяти принтера.
10	Центр кодов быстрого доступа	Для упорядочения кодов быстрого доступа.
11	Профили приложений	Доступ к профилям приложений.
12	Профили сканирования	Сканирование и сохранение документов сразу на компьютер.
13	FTP	Сканирование и сохранение документов сразу на FTP-сервер.
14	Закладки	Для упорядочения закладок.
15	Смена языка	Изменение языка интерфейса на дисплее.

Изменение языка экранной клавиатуры

Примечание. Язык экранной клавиатуры можно изменить только в задачах принтера, требующих ввода буквенно-цифровых символов, таких как электронная почта или сканирование.

1. Коснитесь поля ввода.
2. На клавиатуре нажмите и удерживайте клавишу выбора языка.
3. Выберите язык.

Настройка дисплея

Перед использованием приложения сделайте следующее:

- В окне Embedded Web Server выберите **Приложения** > **Настройка дисплея** > **Настроить**.
- Включите и настройте параметры заставки, слайд-шоу и обоев.

УПРАВЛЕНИЕ ИЗОБРАЖЕНИЯМИ ЗАСТАВКИ И СЛАЙД-ШОУ

1. В разделе «Изображения заставки и слайд-шоу» можно добавлять, редактировать и удалять изображения.
   - Можно добавить до 10 изображений.
   - Когда эта функция включена, значки состояния отображаются на экране заставки только при возникновении ошибок, предупреждений или облачных уведомлений.
2. Примените изменения.

ИЗМЕНЕНИЕ ИЗОБРАЖЕНИЯ ДЛЯ ОБОЕВ

1. На начальном экране нажмите **Изменить обои**.
2. Выберите изображение.
3. Примените изменения.

ЗАПУСК СЛАЙД-ШОУ С ФЛЕШ-НАКОПИТЕЛЯ

1. Вставьте флеш-накопитель в USB-порт.
2. На начальном экране нажмите **Слайд-шоу**

   Отобразятся изображения в алфавитном порядке.

   Примечание. После начала слайд-шоу флеш-накопитель можно отключить, но при этом изображения в памяти принтера не сохранятся. В случае остановки слайд-шоу для повторного просмотра изображений необходимо подключить флеш-накопитель.

Выбор бумаги

ИНСТРУКЦИИ ПО ИСПОЛЬЗОВАНИЮ БУМАГИ

Используйте подходящую бумагу, чтобы избежать замятий и обеспечить бесперебойную работу принтера.

- Обязательно используйте новую неповрежденную бумагу.
- Перед загрузкой бумаги определяйте, какая сторона листов предназначена для печати. Эта информация обычно указывается на упаковке бумаги.
- Не используйте материалы, разрезанные или обрезанные вручную.
- Не загружайте в один лоток одновременно бумагу различных форматов, плотности или типов — это вызывает замятие.
- Не используйте бумагу с покрытием, если она не предназначена для электрофотографической печати.

ХАРАКТЕРИСТИКИ БУМАГИ

В этом разделе представлены характеристики бумаги, влияющие на качество и надежность печати. Перед печатью учитывайте следующие факторы.

Плотность

Лотки предназначены для бумаги плотностью 60–176 г/м^2 (16–47 фунтов) с продольным расположением волокон. Бумага плотностью менее 60 г/м^2 (16 фунтов) может быть недостаточно жесткой для правильной подачи, в результате могут возникать замятия.

Скручивание

Под скручиванием понимается подверженность бумаги скручиванию по краям. Чрезмерное скручивание может приводить к проблемам при подаче бумаги. Бумага может скручиваться при прохождении через принтер в результате воздействия высоких температур. Вероятность скручивания перед печатью и проблем при подаче возрастает при хранении бумаги без упаковки в условиях повышенной и пониженной температуры или влажности.

Гладкость

Степень гладкости бумаги напрямую влияет на качество печати. Если бумага слишком шероховатая, на ней плохо закрепляется тонер. Слишком гладкая бумага может вызывать проблемы при подаче или снижение качества печати. Рекомендуется использовать бумагу гладкостью 50 единиц по шкале Шеффилда.

Содержание влаги в бумаге

Содержание влаги в бумаге влияет как на качество печати, так и на возможность ее правильной подачи в принтер. До загрузки в принтер бумагу следует хранить в заводской упаковке. Упаковка препятствует проникновению в бумагу влаги, снижающей ее качество.

Подготовьте бумагу к печати, храня ее 24-48 часов в первоначальной упаковке в условиях, идентичных тем, в которых находится принтер. Если условия хранения или транспортировки бумаги значительно отличаются от условий, в которых находится принтер, следует увеличить этот срок на несколько суток. Для слишком плотной бумаги может потребоваться более длительный период выдержки.

Направление волокон бумаги

Одной из характеристик бумаги является ориентация бумажных волокон на листе. Бумага может быть с *продольным расположением волокон* или *поперечным расположением волокон*.

Если плотность составляет 60–176 г/м^2 (16–47 фунтов), рекомендуется использовать бумагу с продольным расположением волокон.

Содержание волокон в бумаге

Бумага высшего качества для ксерокопирования изготавливается из 100-процентной древесной целлюлозы. Такой состав обеспечивает высокую устойчивость бумаги, что способствует снижению частоты возникновения проблем при подаче и повышению качества печати. Бумага, содержащая волокна другого вида (например, хлопковые), может иметь характеристики, затрудняющие работу с бумагой.

НЕДОПУСТИМЫЕ ТИПЫ БУМАГИ

Для этого принтера не рекомендуются следующие типы бумаги:

- Химически обработанная бумага, предназначенная для копирования без использования копировальной бумаги; такая бумага также сокращенно обозначается CCP или NCR
- Типографские бланки, содержащие вещества, которые могут загрязнять принтер
- Типографские бланки, которые могут быть испорчены при нагреве во фьюзере принтера
- Регистрируемые типографские бланки, требующие точного расположения печати на листе (с точностью более ±2,3 мм / ±0,9 дюйма), например, бланки для оптического распознавания текста (OCR)

  В некоторых случаях для правильной печати таких бланков можно настроить функцию совмещения в программном приложении
- Бумага с покрытием (бумага для машинописных работ со стираемым покрытием), синтетическая бумага, термобумага
- Бумага с шероховатыми краями, с шероховатой или глубоко тисненой поверхностью, скрученная бумага
- Бумага из вторсырья, не соответствующая стандарту EN12281:2002 (европейский)

- Бумага плотностью менее 60 г/м^2 (16 фунтов)
- Многостраничные бланки и документы

ВЫБОР ГОТОВЫХ ФОРМУЛЯРОВ И ФИРМЕННЫХ БЛАНКОВ

- Используйте бумагу с продольным расположением волокон.
- Используйте только формуляры и бланки, изготовленные способом офсетной печати с литографических или гравированных клише.
- Не используйте бумагу с шероховатой или тисненой поверхностью.
- Следует использовать красители, которые не взаимодействуют со смолой, содержащейся в тонере. Красители, закрепляемые окислением, и красители на масляной основе удовлетворяют этим требованиям, а латексные красители могут не удовлетворять им.
- Обязательно проверьте печать на формулярах и бланках, прежде чем закупать большие партии. Это позволит определить влияние красителя на формулярах или бланках на качество печати.
- В случае сомнений обратитесь к поставщику бумаги.
- При печати на фирменных бланках загружайте бумагу в ориентации, подходящей для данного принтера. Дополнительные сведения см. в Инструкции по работе с бумагой и специальными материалами для печати.

ХРАНЕНИЕ БУМАГИ

Во избежание замятий и нестабильного качества печати придерживайтесь приведенных ниже рекомендаций по хранению бумаги.

- Подготовьте бумагу к печати, храня ее 24-48 часов в первоначальной упаковке в условиях, идентичных тем, в которых находится принтер.
- Если условия хранения или транспортировки бумаги значительно отличаются от условий, в которых находится принтер, следует увеличить этот срок на несколько суток. Для слишком плотной бумаги может потребоваться более длительный период выдержки.
- Для обеспечения оптимального качества печати бумагу следует хранить при температуре около 21°C (70°F) и относительной влажности 40%.
- Большинство производителей наклеек рекомендует печатать при температуре от 18 до 24°C (от 65 до 75°F) и относительной влажности от 40 до 60%.
- Храните бумагу в картонных коробках на стеллажах или полках, только не на полу.
- Отдельные стопки храните на горизонтальной поверхности.
- Ничего не кладите на стопки бумаги.
- Доставайте бумагу из картонных коробок или заводской упаковки непосредственно перед загрузкой в принтер. Картонные коробки и заводская упаковка помогают сохранить бумагу чистой, сухой и ровной.

ПОДДЕРЖИВАЕМЫЕ ФОРМАТЫ БУМАГИ

Примечание. Используемая модель принтера может оснащаться лотком на 650 листов, которое состоит из лотка на 550 листов и встроенного многоцелевого устройства подачи на 100 листов. В лоток на 550 листов, который является частью двойного лотка на 650 листов, можно загружать бумагу того же формата, что и в дополнительный лоток на 550 листов. Встроенное многоцелевое устройство подачи поддерживает бумагу другого формата, типа и плотности.

ФОРМАТ И РАЗМЕРЫ БУМАГИ	СТАНДАРТНЫЙ ЛОТОК НА 250 ЛИСТОВ	УСТРОЙСТВО РУЧНОЙ ПОДАЧИ	ДОПОЛНИТЕЛЬНЫЙ ДВОЙНОЙ ЛОТОК НА 650 ЛИСТОВ		ДОПОЛНИТЕЛЬНЫЙ ЛОТОК НА 550 ЛИСТОВ	ДВУСТОРОННЯЯ ПЕЧАТЬ
			ЛОТОК НА 550 ЛИСТОВ	МНОГОЦЕЛЕВОЕ УСТРОЙСТВО ПОДАЧИ		
A4 210x297 мм (8,27x11,7 дюйм.)	✓	✓	✓	✓	✓	✓
A5[1,2] 148x210 мм (5,83x8,27 дюйм.)	✓	✓	✓	✓	✓	X
A6 105x148 мм (4,13x5,83 дюйм.)	✓	✓	X	✓	X	X
JIS B5 182x257 мм (7,17x10,1 дюйм.)	✓	✓	✓	✓	✓	X
Letter 215,9x279,4 мм (8,5x11 дюйм.)	✓	✓	✓	✓	✓	✓
Legal 215,9x355,6 мм (8,5x14 дюйм.)	✓	✓	✓	✓	✓	✓

ФОРМАТ И РАЗМЕРЫ БУМАГИ	СТАНДАРТ-НЫЙ ЛОТОК НА 250 ЛИСТОВ	УСТРОЙ-СТВО РУЧНОЙ ПОДАЧИ	ДОПОЛНИТЕЛЬНЫЙ ДВОЙНОЙ ЛОТОК НА 650 ЛИСТОВ		ДОПОЛНИ-ТЕЛЬНЫЙ ЛОТОК НА 550 ЛИСТОВ	ДВУСТО-РОННЯЯ ПЕЧАТЬ
			ЛОТОК НА 550 ЛИСТОВ	МНОГОЦЕ-ЛЕВОЕ УСТРОЙ-СТВО ПОДАЧИ		
Executive 184,2x266,7 мм (7,25x10,5 дюйм.)	✓	✓	✓	✓	✓	X
Oficio (Мексика) 215,9x340,4 мм (8.,5x13,4 дюйм.)	✓	✓	✓	✓	✓	✓
Folio 215,9x330,2 мм (8,5x13 дюйм.)	✓	✓	✓	✓	✓	✓
Statement 139,7x215,9 мм (5,5x8,5 дюйм.)	✓	✓	X	✓	X	X
Hagaki 100x148 мм (3,94x5,83 дюйм.)	✓	✓	X	✓	X	X
Universal[3,4] от 98,4x148 до 215,9x355,6 мм (от 3,87x5,83 до 8,5x14 дюйм.)	✓	✓	X	✓	X	X

ФОРМАТ И РАЗМЕРЫ БУМАГИ	СТАНДАРТНЫЙ ЛОТОК НА 250 ЛИСТОВ	УСТРОЙСТВО РУЧНОЙ ПОДАЧИ	ДОПОЛНИТЕЛЬНЫЙ ДВОЙНОЙ ЛОТОК НА 650 ЛИСТОВ		ДОПОЛНИТЕЛЬНЫЙ ЛОТОК НА 550 ЛИСТОВ	ДВУСТОРОННЯЯ ПЕЧАТЬ
			ЛОТОК НА 550 ЛИСТОВ	МНОГОЦЕЛЕВОЕ УСТРОЙСТВО ПОДАЧИ		
Universal[3,4] от 76,2x127 до 215,9x355,6 мм (от 3x5 дюйм. до 8,5x14 дюйм.)	X	✓	X	✓	X	X
Universal[3,4] от 148x210 до 215,9x355,6 мм (от 5,83x8,27 до 8,5x14 дюйм.)	✓	✓	✓	✓	✓	X
Universal[3,4] от 210x250 до 215,9x355,6 мм (от 8,27x9,84 до 8,5x14 дюйм.)	✓	✓	✓	✓	✓	✓
Конверты 7 3/4 98,4x190,5 мм (3,875x7,5 дюйм.)	✓	✓	X	✓	X	X
Конверты 9 98,4x225,4 мм	✓	✓	X	✓	X	X

ФОРМАТ И РАЗМЕРЫ БУМАГИ	СТАНДАРТ-НЫЙ ЛОТОК НА 250 ЛИСТОВ	УСТРОЙ-СТВО РУЧНОЙ ПОДАЧИ	ДОПОЛНИТЕЛЬНЫЙ ДВОЙНОЙ ЛОТОК НА 650 ЛИСТОВ		ДОПОЛНИ-ТЕЛЬНЫЙ ЛОТОК НА 550 ЛИСТОВ	ДВУСТО-РОННЯЯ ПЕЧАТЬ
			ЛОТОК НА 550 ЛИСТОВ	МНОГОЦЕ-ЛЕВОЕ УСТРОЙ-СТВО ПОДАЧИ		
(3,875x8,9 дюйм.)						
Конверты 10 104,8x241,3 мм (4,12x9,5 дюйм.)	✓	✓	X	✓	X	X
Конверты DL 110x220 мм (4,33x8,66 дюйм.)	✓	✓	X	✓	X	X
Конверты C5 162x229 мм (6,38x9,01 дюйм.)	✓	✓	X	✓	X	X
Конверты B5 176x250 мм (6,93x9,84 дюйм.)	✓	✓	X	✓	X	X
Monarch 98,425x190,-5 мм (3,875x7,5 дюйм.)	✓	✓	X	✓	X	X

ФОРМАТ И РАЗМЕРЫ БУМАГИ	СТАНДАРТНЫЙ ЛОТОК НА 250 ЛИСТОВ	УСТРОЙСТВО РУЧНОЙ ПОДАЧИ	ДОПОЛНИТЕЛЬНЫЙ ДВОЙНОЙ ЛОТОК НА 650 ЛИСТОВ		ДОПОЛНИТЕЛЬНЫЙ ЛОТОК НА 550 ЛИСТОВ	ДВУСТОРОННЯЯ ПЕЧАТЬ
			ЛОТОК НА 550 ЛИСТОВ	МНОГОЦЕЛЕВОЕ УСТРОЙСТВО ПОДАЧИ		
Другие конверты[5] От 98,4x162 до 176x250 мм (от 3,87x6,38 до 6,93x9,84 дюйм.)	✓	✓	X	✓	X	X

[1] Загружайте бумагу этого формата в лоток 1 и устройство ручной подачи длинным краем вперед.

[2] Загружайте бумагу этого формата в лоток 2 и лоток 3, а также в многоцелевое устройство подачи коротким краем вперед.

[3] При выборе параметра Universal странице будет задан формат 215,9 x 355,6 мм (8,5 x 14 дюйм.), за исключением случаев, когда формат задается программным приложением.

[4] Загружайте узкоформатную бумагу в принтер узкой стороной вперед.

[5] При выборе параметра "Другие конверты" странице будет задан формат 215,9 x 355,6 мм (8,5 x 14 дюйм.), за исключением случаев, когда формат задается программным приложением.

ПОДДЕРЖИВАЕМЫЕ ТИПЫ БУМАГИ

- Используемая модель принтера может оснащаться лотком на 650 листов, которое состоит из лотка на 550 листов и встроенного многоцелевого устройства подачи на 100 листов. В лоток на 550 листов, являющийся частью двойного лотка на 650 листов, можно загружать такую же бумагу, как и в лоток на 550 листов. Встроенное многоцелевое устройство подачи поддерживает бумагу другого формата, типа и плотности.
- Печать на наклейках, конвертах и карточках всегда выполняется со скоростью 25 страниц в минуту.
- УАПД предназначено только для обычной бумаги.

ТИП БУМАГИ	СТАНДАРТНЫЙ ЛОТОК НА 250 ЛИСТОВ	УСТРОЙСТВО РУЧНОЙ ПОДАЧИ	ДОПОЛНИТЕЛЬНЫЙ ДВОЙНОЙ ЛОТОК НА 650 ЛИСТОВ		ДОПОЛНИТЕЛЬНЫЙ ЛОТОК НА 550 ЛИСТОВ	ДВУСТОРОННЯЯ ПЕЧАТЬ
			ЛОТОК НА 550 ЛИСТОВ	МНОГОЦЕЛЕВОЕ УСТРОЙСТВО ПОДАЧИ		
Обычная бумага	✓	✓	✓	✓	✓	✓
Карточки	✓	✓	✓	✓	✓	X
Конверты	✓	✓	X	✓	X	X
Бумажные этикетки	✓	✓	✓	✓	✓	✓
Виниловые наклейки	✓	✓	✓	✓	✓	X

ПОДДЕРЖИВАЕМАЯ ПЛОТНОСТЬ БУМАГИ

- Используемая модель принтера может оснащаться лотком на 650 листов, которое состоит из лотка на 550 листов и встроенного многоцелевого устройства подачи на 100 листов. В лоток на 550 листов, являющийся частью двойного лотка на 650 листов, можно загружать такую же бумагу, как и в лоток на 550 листов. Встроенное многоцелевое устройство подачи поддерживает бумагу другого формата, типа и плотности.
- Печать на наклейках, конвертах и карточках всегда выполняется со скоростью 25 страниц в минуту.
- УАПД предназначено для бумаги плотностью 52–120 г/м^2 (14–32 фунта).

ТИП И ПЛОТ-НОСТЬ БУМАГИ	СТАНДАРТ-НЫЙ ЛОТОК НА 250 ЛИСТОВ	УСТРОЙ-СТВО РУЧНОЙ ПОДАЧИ	ДОПОЛНИТЕЛЬНЫЙ ДВОЙНОЙ ЛОТОК НА 650 ЛИСТОВ		ДОПОЛНИ-ТЕЛЬНЫЙ ЛОТОК НА 550 ЛИСТОВ	ДВУСТО-РОННЯЯ ПЕЧАТЬ
			ЛОТОК НА 550 ЛИСТОВ	МНОГОЦЕ-ЛЕВОЕ УСТРОЙ-СТВО ПОДАЧИ		
Тонкая бумага[1] 60–74,9 г/м², продольная ориентация волокон (16–19,9 фунта)	✓	✓	✓	✓	✓	✓
Обычная бумага 75–90,3 г/м², продольная ориентация волокон (20–24 фунта)	✓	✓	✓	✓	✓	✓
Плотная бумага 90,3–105 г/м², продольная ориентация волокон (24,1–28 фунтов)	✓	✓	✓	✓	✓	✓
Карточки 105,1–162 г/м², продольная ориентация волокон (28,1–43	✓	✓	✓	✓	✓	X

ТИП И ПЛОТ-НОСТЬ БУМАГИ	СТАНДАРТ-НЫЙ ЛОТОК НА 250 ЛИСТОВ	УСТРОЙ-СТВО РУЧНОЙ ПОДАЧИ	ДОПОЛНИТЕЛЬНЫЙ ДВОЙНОЙ ЛОТОК НА 650 ЛИСТОВ		ДОПОЛНИ-ТЕЛЬНЫЙ ЛОТОК НА 550 ЛИСТОВ	ДВУСТО-РОННЯЯ ПЕЧАТЬ
			ЛОТОК НА 550 ЛИСТОВ	МНОГОЦЕ-ЛЕВОЕ УСТРОЙ-СТВО ПОДАЧИ		
фунта)						
Карточки 105,1–200 г/м², продольная ориентация волокон (28,1–53 фунта)	✓	✓	X	X	X	X
Бумажные наклейки [2] 131 г/м² (35 фунтов)	✓	✓	✓	✓	✓	✓ [3]
Виниловые наклейки [2] 131 г/м² (35 фунтов)	✓	✓	✓	✓	✓	X
Конверты [4,5] 60–105 г/м² (16–28 фунтов)	✓	✓	X	✓	X	X

[1] Печать на бумаге плотностью менее 75 г/м² (20 фунтов) должна выполняться только в режиме "Тонкая бумага" параметра "Тип бумаги". Невыполнение этого требования может вызвать скручивание бумаги, результатом которого могут стать проблемы с подачей бумаги, особенно в условиях повышенной влажности.

[2] Наклейки и прочие виды специальной бумаги поддерживаются при непостоянном использовании и должны проверяться перед печатью.

[3] Поддерживаются бумажные этикетки плотностью до 105 г/м² (28 фунтов).

[4] Максимальная плотность бумаги со 100-процентным содержанием хлопка составляет 24 фунта.

[5] В бумаге конвертов плотностью 28 фунтов содержание хлопка не превышает 25 %.

Подготовка, установка и настройка

Содержание главы:

Выбор местоположения принтера....40
Подключение кабелей....42
Установка дополнительных лотков....44
Мастер первоначальной установки....45
Приложение Xerox® Easy Assist....46
Работа в сети....50
Настройка и использование приложений на начальном экране....55
Настройка принтера для отправки факсов....57
Выбор параметров SMTP электронной почты....63
Настройка и использование специальных возможностей....74
Загрузка бумаги и специальных материалов для печати....76
Регулировка уровня громкости....84
Конфигурирование настроек звуков устройств....85
Настройка копирования удостоверений....86
Использование Центра кодов быстрого доступа....87
Настройка квот устройства....88
Настройка параметров экономичного режима....89
Использование службы технической поддержки....90
Управление контактами....91
Установка и обновление программного обеспечения, драйверов и микропрограммы....93
Печать страницы настроек меню....101

Выбор местоположения принтера

- Оставьте достаточно места для открытия лотков, крышек и дверец, а также для установки аппаратных компонентов.
- Принтер следует устанавливать вблизи электрической розетки.

Предупреждение. Во избежание возгорания или поражения электрическим током подключайте кабель питания к заземленной электрической розетке с соответствующими характеристиками, доступ к которой не затруднен.

ПРЕДУПРЕЖДЕНИЕ ОБ ОПАСНОСТИ ПОРАЖЕНИЯ ТОКОМ. Во избежание поражения электрическим током не устанавливайте и не используйте данное устройство рядом с водой или в местах с высокой влажностью.

- Убедитесь, что циркуляция воздуха отвечает требованиям стандарта ASHRAE 62 в последней редакции или стандарту 156 технического комитета по стандартизации (CEN Technical Committee).
- Поверхность должна быть горизонтальной, прочной и устойчивой.
- Принтер следует содержать в следующих условиях:
  - В чистом состоянии, сухом и непыльном месте
  - В принтере не должно оставаться скрепок и зажимов
  - Вдали от непосредственного воздействия воздушных потоков кондиционеров, нагревателей и вентиляторов
  - Не допускается воздействие прямого солнечного света, резких перепадов влажности и температуры
- Следите за температурой воздуха.

Температура при эксплуатации	от 10 до 32,2°C (от 50 до 90°F)

- Обеспечьте наличие рекомендованного свободного пространства вокруг принтера для надлежащей вентиляции:

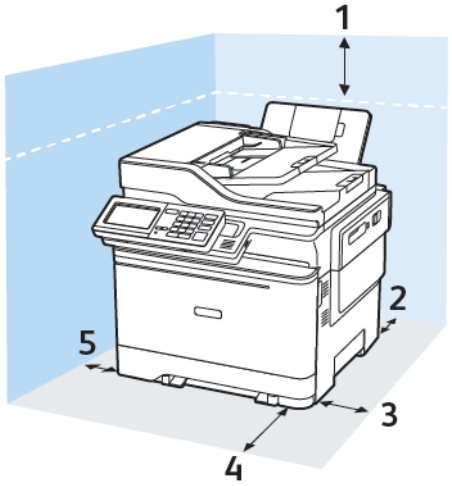

1. Сверху: 305 мм (12 дюймов)
2. Сзади: 102 мм (4 дюйма)
3. Справа: 76 мм (3 дюйма)
4. Спереди: 508 мм (20 дюймов)

   Минимальное необходимое пространство спереди устройства — 76 мм (3 дюйма).
5. Слева: 76 мм (3 дюйма)

Подключение кабелей

ПРЕДУПРЕЖДЕНИЕ ОБ ОПАСНОСТИ ПОРАЖЕНИЯ ТОКОМ. Во избежание поражения электрическим током не устанавливайте устройство и не выполняйте никаких электрических или кабельных соединений (питания, факса или телефонной линии) во время грозы.

Предупреждение. Во избежание возгорания или поражения электрическим током подключайте кабель питания к заземленной электрической розетке с соответствующими характеристиками, доступ к которой не затруднен.

Предупреждение. Во избежание поражения электрическим током следует использовать только кабель питания из комплекта поставки устройства или сменный кабель, одобренный изготовителем.

Предупреждение. Для снижения опасности возгорания при подключении данного устройства к телефонной сети общего пользования используйте только телекоммуникационный кабель 26 AWG (RJ-11) или большего сечения. При использовании в Австралии кабель должен быть сертифицирован Австралийским управлением связи и СМИ.

Предупреждение о возможности повреждения: Во избежание потери данных или некорректной работы принтера не прикасайтесь к кабелю USB, сетевому беспроводному адаптеру, а также к указанным участкам на принтере, когда выполняется печать.

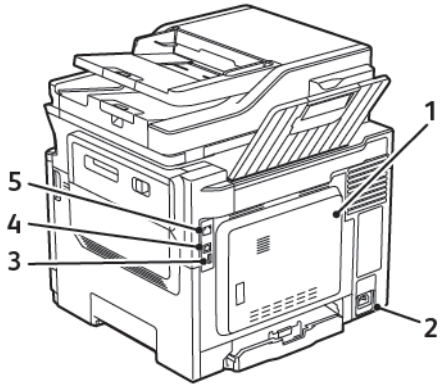

НОМЕР	НАИМЕНОВАНИЕ	НАЗНАЧЕНИЕ
1	Порт LINE	Подключите принтер к рабочей телефонной линии через стандартную розетку (RJ-11), DSL фильтр, VoIP-адаптер или любой другой адаптер, который позволяет получить доступ к телефонной линии для передачи и приема факсов.
2	Разъем кабеля питания	Подсоедините кабель питания к правильно заземленной электрической розетке.

НОМЕР	НАИМЕНОВАНИЕ	НАЗНАЧЕНИЕ
3	Порт USB	Установите клавиатуру или любые другие совместимые дополнительные модули. Этот порт доступен только в некоторых моделях принтеров.
4	Порт USB принтера	Подключите принтер к компьютеру.
5	Порт Ethernet	Подключите принтер к проводной сети.

Установка дополнительных лотков

Примечание. В зависимости от модели вашего принтера вы можете установить двойной лоток на 650 листов или двойной лоток на 650 листов одновременно с лотком на 550 листов.

ПРЕДУПРЕЖДЕНИЕ ОБ ОПАСНОСТИ ПОРАЖЕНИЯ ТОКОМ. Во избежание поражения электрическим током при доступе к плате контроллера или установке дополнительного оборудования или устройств памяти после настройки принтера сначала выключите принтер и отсоедините кабель питания от электрической розетки. Если к принтеру подключены другие устройства, отключите их, а также отсоедините кабели, идущие к принтеру.

1. Выключите принтер.
2. Выньте вилку шнура питания из розетки и отсоедините шнур от принтера.
3. Достаньте дополнительный лоток из упаковки и удалите все упаковочные материалы.
4. Совместите дополнительный лоток с принтером и опустите принтер на место.

ПРЕДУПРЕЖДЕНИЕ ОБ ОПАСНОСТИ ПОЛУЧЕНИЯ ТРАВМЫ. Если масса принтера превышает 18 кг (40 фунтов), для его безопасного перемещения требуется не менее двух человек.

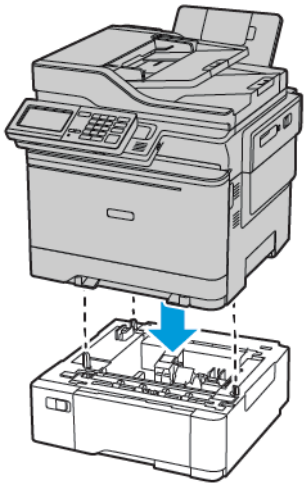

Примечание. При установке обоих дополнительных лотков лоток на 550 листов всегда следует устанавливать под двойным лотком на 650 листов.

5. Подсоедините шнур питания к принтеру и розетке.

ПРЕДУПРЕЖДЕНИЕ ОБ ОПАСНОСТИ ПОЛУЧЕНИЯ ТРАВМЫ. Во избежание возгорания или поражения электрическим током подключайте кабель питания к заземленной электрической розетке с соответствующими характеристиками, доступ к которой не затруднен.

6. Включите принтер.

Добавьте лоток в драйвере принтера, чтобы сделать его доступным для заданий печати. См. раздел Добавление доступных дополнительных модулей в интерфейсе драйвера принтера.

Мастер первоначальной установки

Мастер первоначальной установки отображается при первом включении питания принтера. Можно использовать мастер первоначальной установки, чтобы настроить основные параметры и зарегистрировать принтер в сети.

Мастер первоначальной установки представляет собой набор экранов с инструкциями, которые помогут настроить основные параметры принтера (язык, дата и время), а также предоставляют другую критически важную информацию о принтере. При необходимости можно использовать мастер первоначальной установки для подключения принтера к сети Wi-Fi.

Приложение Xerox® Easy Assist

Чтобы получить доступ к принтеру со своего смартфона, скачайте и установите приложение Xerox Easy Assist на свое мобильное устройство. Установив приложение Xerox Easy Assist на свой смартфон, вы сможете легко настроить новый принтер, управлять его конфигурацией, просматривать оповещения о необходимых расходных материалах и заказывать их, а также получать в реальном времени поддержку по устранению неполадок своего принтера.

Приложение Xerox Easy Assist содержит инструкции и ссылки на видеоролики, помогающие в распаковке принтера из упаковочной коробки. Чтобы установить приложение Xerox Easy Assist на смартфон, необходимо сосканировать QR-код. Есть два типа QR-кодов:

- Первый QR-код предназначен для начальной установки приложения. Этот QR-код можно найти на упаковочной коробке или в прилагаемом к принтеру Руководстве по установке. Для первой установки приложения Xerox Easy Assist вам необходимо сосканировать этот QR-код с помощью камеры своего смартфона.
- Второй QR-код предназначен для настройки беспроводного сетевого подключения между смартфоном и принтером. Например, для подключения к Wi-Fi Direct. Для принтеров с сенсорным пользовательским интерфейсом или более чем 2-строчным интерфейсом дисплея этот QR-код можно найти на панели управления принтера. Подробная информация приведена в разделе Подключение к приложению Xerox® Easy Assist для установленных принтеров. Второй QR-код необходимо сосканировать через приложение Xerox Easy Assist.

Чтобы установить и использовать приложение Xerox Easy Assist, выполните следующие действия:

1. Чтобы посмотреть полезное видео о распаковке принтера, сосканируйте QR-код с упаковочной коробки или из прилагаемого к принтеру Руководства по установке с помощью камеры смартфона.

   В зависимости от вашего смартфона, вам будет предложено скачать приложение из Apple App Store или Google Play Store. Примите Лицензионное соглашение с конечным пользователем (EULA), а затем следуйте инструкциям в приложении.

2. Для начальной настройки при первом включении принтера появляется мастер начальной настройки. На панели управления принтера выполните следующие действия:

   a. Выберите свой **Язык**, а затем нажмите **Далее**.

      Появится экран мобильного приложения Xerox Easy Assist.

   b. Чтобы использовать свое мобильное устройство для настройки и управления принтером, нажмите **Да**.

      Появится экран для подтверждения типа вашего мобильного устройства. Выберите один из следующих вариантов:

      - **iOS**: Выберите этот вариант для установки приложения Xerox Easy Assist на iPhone.
      - **Android**: Выберите этот вариант для установки приложения Xerox Easy Assist на мобильное устройство Android.
      - **У меня уже есть приложение**: Выберите этот вариант, если вы уже установили приложение Xerox Easy Assist на свое мобильное устройство.

3. Если вы выбрали вариант iOS или Android, появится экран, который поможет вам скачать приложение. На панели управления нажмите **Показать QR-код**.

   Появится экран с QR-кодом. Чтобы установить приложение, сосканируйте QR-код камерой своего смартфона.

4. Скачайте и установите приложение Xerox Easy Assist на свой смартфон:
   - Для телефонов Android: Перейдите в Google Play Store и найдите приложение Xerox Easy Assist.
   - Для iOS или iPhone: Перейдите в Apple App Store и найдите приложение Xerox Easy Assist.
5. При первой установке приложения на свой смартфон выберите для Лицензионного соглашения с конечным пользователем (EULA) опцию **Принимаю**.
6. Следуйте указаниям, которые появятся в приложении. Чтобы подключить свой смартфон к принтеру, нажмите **Подключиться к моему принтеру**.
7. На панели управления принтера для подключения к приложению выберите опцию **Показать QR-код**. Появится второй QR-код.

   Внимание. Для принтеров с 2-строчным интерфейсом дисплея QR-кода на панели управления нет. Чтобы подключить принтер к своему мобильному устройству, следуйте инструкциям на панели управления. При появлении подсказки введите имя SSID Wi-Fi Direct и пароль для своего принтера. Принтер и приложение соединяются через Wi-Fi Direct.

8. Сосканируйте второй QR-код через приложение Xerox Easy Assist. Следуйте указаниям, которые появятся в приложении.

   Когда подключение настроено, ваш смартфон и принтер временно используют одну и ту же беспроводную сеть.

9. С помощью приложения Xerox Easy Assist настройте основные параметры и зарегистрируйте принтер в сети.
   Общие настройки включают пароль администратора, подключение, измерения, дату и время, звук, настройки энергосбережения и многое другое.

   Примечание. Убедитесь, что ваш смартфон подключен к той же беспроводной или проводной сети, что и принтер, и они могут обмениваться данными после завершения настройки.

10. Чтобы завершить начальную настройку в приложении, введите необходимую информацию о своем принтере, а затем выберите **Завершить настройку**.

    Появится экран приветствия.

11. Когда начальная настройка завершена, с помощью приложения Xerox Easy Assist вы можете выполнить следующие действия:

Настроить новый принтер

Если у вас есть QR-код или IP-адрес, вы можете настроить новый принтер Xerox с помощью приложения Xerox Easy Assist. На экране Мои принтеры в приложении коснитесь значка **+**, а затем нажмите **Настроить новый принтер**. Следуйте указаниям в приложении.

Состояние принтера

Здесь отображается информация о принтере (например, готовность принтера, уровень тонера и состояние каждого лотка для бумаги). Заказать детали и расходные материалы можно через приложение Xerox Easy Assist. При низком уровне тонера для заказа нового тонера коснитесь значка **Тонер**, а затем нажмите **Повторный заказ**.

Уведомления

Приложение Xerox Easy Assist может уведомлять вас о любых ошибках или проблемах в принтере. Чтобы просмотреть сообщение об ошибке, коснитесь значка **колокольчика**.

Печать

С помощью приложения Xerox Easy Assist вы можете выполнить задание печати. В приложении выберите свой принтер, а затем нажмите **Печать**. Выберите документ, который нужно распечатать с мобильного устройства, и подтвердите настройки печати, а затем нажмите **Печать**.

Настройки устройства

Вы можете просматривать и редактировать настройки принтера на вкладке **Настройки устройства**. Если вы не задали пароль во время начальной настройки, для просмотра или редактирования существующих настроек принтера вам необходимо задать пароль.

Поддержка

Через приложение Xerox Easy Assist вы можете обращаться за поддержкой и искать решения проблем, связанных с принтером. Выберите в приложении свой принтер, а затем нажмите **Поддержка**. Вы будете соединены с чат-ботом службы поддержки Xerox.

Драйверы печати и сканирования

Вы можете скачать драйверы печати и сканирования для своего принтера через приложение Xerox Easy Assist. В приложении выберите свой принтер, а затем нажмите **Драйверы печати и сканирования**. В поле Адрес электронной почты введите свой зарегистрированный адрес электронной почты, а затем коснитесь значка **+**, чтобы добавить свой адрес электронной почты. Приложение отправит по вашему адресу электронной почты быструю ссылку для скачивания и установки драйверов печати и сканирования.

Печать тестовой страницы

Чтобы убедиться, что все настройки верны, вы можете распечатать тестовую страницу. В приложении выберите свой принтер, а затем нажмите **Печать тестовой страницы**.

Удалить принтер

Вы можете удалить принтер из приложения Xerox Easy Assist. В приложении выберите принтер, а затем нажмите **Удалить**.

ПОДКЛЮЧЕНИЕ К ПРИЛОЖЕНИЮ XEROX® EASY ASSIST ДЛЯ УСТАНОВЛЕННЫХ ПРИНТЕРОВ

Чтобы установить и использовать приложение Xerox Easy Assist (XEA) для принтера, не требующего начальной установки, найдите QR-код на панели управления **Центр уведомлений > Подключено к сети > Подключить к приложению Xerox Easy Assist > Показать QR-код**. Сосканируйте QR-код, а затем следуйте инструкциям на панели управления и вашем мобильном устройстве:

- В зависимости от вашего смартфона, для первой установки приложения вам будет предложено скачать его в Apple App Store или Google Play Store.
- Если приложение у вас уже установлено, для доступа к функциям Xerox Easy Assist подключитесь к принтеру с помощью своего смартфона.

Внимание. Для принтеров с 2-строчным интерфейсом дисплея QR-кода на панели управления нет. Чтобы подключить принтер к своему мобильному устройству, следуйте инструкциям на панели управления. При появлении подсказки введите имя SSID Wi-Fi Direct и пароль для своего принтера. Принтер и приложение соединяются через Wi-Fi Direct.

Если ваш принтер уже настроен в вашей сети и работа мастера начальной настройки завершена, через приложение XEA вы можете добавить принтер непосредственно в список Мои принтеры. Вы можете увидеть состояние принтера, получить драйверы печати и получить поддержку чат-бота. Чтобы добавить принтер, который находится в сети, откройте домашнюю страницу приложения XEA. На экране Мои принтеры коснитесь значка **+**. Приложение ищет ближайшие принтеры в сети:

- Если приложение найдет ваш принтер, вы можете сразу выбрать и добавить его.
- Если приложение не может найти принтер, который вы ищете, вы можете добавить принтер, введя его IP-адрес.

Если принтер и мобильное устройство не могут обмениваться данными, убедитесь, что они находятся в одной сети.

Работа в сети

ПОДКЛЮЧЕНИЕ ПРИНТЕРА К ПРОВОДНОЙ СЕТИ ETHERNET

При подключении принтера к проводной сети Ethernet подключение к Wi-Fi будет автоматически разорвано. После установления соединения настройте IP-адрес на панели управления принтера.

Перед началом работы убедитесь, что для параметра «Активный адаптер» выбрано значение «Автовыбор».

1. На начальном экране нажмите **Настройки > Сеть/Порты > Обзор сети > Активный адаптер**.
2. Подключите Ethernet-кабель к принтеру. Убедитесь в том, что Ethernet-кабель подключен к сети Интернет.
3. Чтобы настроить принтер Xerox и управлять им, следуйте инструкциям в Xerox Easy Assist.

ПОДКЛЮЧЕНИЕ ПРИНТЕРА К СЕТИ WI-FI

Прежде чем начать, убедитесь в следующем:

- Для параметра «Активный адаптер» установлено значение «Автовыбор». На начальном экране нажмите **Настройки > Сеть/Порты > Обзор сети > Активный адаптер**.
- К принтеру не подключен кабель Ethernet.

Использование мастера настройки беспроводной связи принтера

Перед использованием мастера обязательно обновите микропрограмму принтера. См. раздел Обновление ПО.

1. На начальном экране выберите > **Настроить сейчас**.
2. Выберите сеть Wi-Fi, а затем введите пароль сети.
3. Нажмите кнопку **Готово**.

Использование меню «Параметры» принтера

1. На начальном экране выберите **Настройки > Сеть/Порты > Беспроводная связь > Настройка на панели принтера > Выбрать сеть**.
2. Выберите сеть Wi-Fi и введите пароль для доступа к сети.

Примечание. На моделях принтеров с поддержкой Wi-Fi во время начальной настройки появляется окно с настройкой сети Wi-Fi.

ПОДКЛЮЧЕНИЕ ПРИНТЕРА К БЕСПРОВОДНОЙ СЕТИ С ПОМОЩЬЮ ЗАЩИЩЕННОЙ НАСТРОЙКИ WI-FI (WPS)

Прежде чем начать, убедитесь в следующем:

- Точка доступа (беспроводной маршрутизатор) совместима со стандартом WPS или сертифицирована по этому стандарту. Подробнее см. прилагаемую к точке доступа документацию.
- На принтере установлен адаптер беспроводной сети. Дополнительные сведения приводятся в инструкции, прилагаемой к адаптеру.

Использование кнопки

1. На панели управления принтера выберите

   Параметры > **Сеть/Порты** > **Беспроводная связь** > **Настройка защищенной сети Wi-Fi** > **Использовать метод Push Button**

2. Следуйте указаниям на дисплее.

Использование PIN-кода

1. На панели управления принтера выберите

   Параметры > **Сеть/Порты** > **Беспроводная связь** > **Настройка защищенной сети Wi-Fi** > **Запуск метода с PIN-кодом**

2. Скопируйте восьмизначный PIN-код WPS.
3. Откройте браузер и в поле адреса введите IP-адрес точки доступа.
   IP-адрес принтера указан на начальном экране. IP-адрес отображается в виде четырех наборов цифр, разделенных точками, например 123.123.123.123.
4. Откройте параметры WPS. Подробнее см. прилагаемую к точке доступа документацию.
5. Введите восьмизначный PIN-код и сохраните изменения.

НАСТРОЙКА ФУНКЦИИ WI-FI DIRECT

Wi-Fi Direct — это одноранговая технология на базе Wi-Fi, с помощью которой беспроводные устройства подключаются непосредственно к принтеру с поддержкой Wi-Fi Direct без использования точки доступа (беспроводного маршрутизатора).

1. На начальном экране выберите **Параметры** > **Сеть/Порты** > **Wi-Fi Direct**.

2. Настройте параметры.
   - **Включить Wi-Fi Direct** — принтер может создать собственную сеть Wi-Fi Direct.
   - **Wi-Fi Direct Name (Имя сети Wi-Fi Direct)** — присвоение сети Wi-Fi Direct имени.
   - **Wi-Fi Direct Password (Пароль сети Wi-Fi Direct)** — присвоение пароля для внедрения функций безопасности при одноранговом соединении по беспроводной сети.
   - **Show Password on Setup Page (Показать пароль на странице настроек)** — пароль отображается на странице сетевых параметров.
   - **Автоматически принимать запросы Push Button** — принтер может автоматически принимать запросы на подключение.

Примечание. Автоматический прием запросов Push Button не гарантирован.

- По умолчанию пароль сети Wi-Fi Direct на экране принтера не отображается. Чтобы пароль отображался, включите значок отображения пароля. На начальном экране выберите **Параметры > Безопасность > Разное > Enable Password/PIN Reveal (Показать пароль/PIN-код)**.
- Чтобы узнать пароль сети Wi-Fi Direct без его отображения на экране принтера, на начальном экране выберите **Параметры > Отчеты > Сеть > Настройка сети**.

ПОДКЛЮЧЕНИЕ МОБИЛЬНОГО УСТРОЙСТВА К ПРИНТЕРУ

Перед подключением мобильного устройства убедитесь, что Wi-Fi Direct настроен. См. раздел Настройка функции Wi-Fi Direct.

Подключение с использованием Wi-Fi Direct

Примечание. Эти инструкции относятся только к мобильным устройствам Android.

1. На мобильном устройстве перейдите в меню настроек.
2. Включите **Wi-Fi**, затем нажмите на пункт **Wi-Fi Direct**.
3. Выберите имя Wi-Fi Direct принтера.
4. Подтвердите подключение на панели управления принтера.

Подключение по Wi-Fi

1. На мобильном устройстве перейдите в меню настроек.
2. Нажмите **Wi-Fi** и выберите имя принтера Wi-Fi Direct.

   Примечание. Перед именем Wi-Fi Direct добавляется строка DIRECT-xy (где x и y — это два случайных символа).
3. Введите пароль Wi-Fi Direct.

ПОДКЛЮЧЕНИЕ КОМПЬЮТЕРА К ПРИНТЕРУ

Перед подключением компьютера убедитесь, что Wi-Fi Direct настроен. См. раздел Настройка функции Wi-Fi Direct.

Для пользователей Windows

1. Откройте папку принтеров.
2. Выберите принтер, который нужно обновить, затем сделайте следующее:
   - В системе Windows 7 или более поздних версиях выберите **Свойства принтера**.
   - В более ранних версиях выберите **Свойства**.
3. Перейдите на вкладку конфигурации и выберите **Обновить сейчас** - **Опрос принтера**.
4. Примените изменения.

Для пользователей Macintosh

1. В разделе System Preferences (Настройки системы) меню Apple перейдите к своему принтеру и выберите **Options & Supplies** (Опции и расходные материалы).
2. Перейдите к списку аппаратных модулей и добавьте все установленные модули.
3. Примените изменения.

ОТКЛЮЧЕНИЕ СЕТИ WI-FI

1. На панели управления принтера выберите

   Параметры > **Сеть/Порты** > **Обзор сети** > **Активный адаптер** > **Стандартная сеть.**
2. Следуйте указаниям на дисплее.

ПРОВЕРКА ПОДКЛЮЧЕНИЯ ПРИНТЕРА

1. На начальном экране выберите **Параметры** > **Отчеты** > **Сеть** > **Страница сетевых параметров**.
2. Проверьте первый раздел страницы сетевых параметров и убедитесь в том, что в поле «Состояние» указано значение «Подключен».

   Если в поле «Состояние» указано значение «Не подключен», может быть неактивна точка подключения к локальной сети или неисправен сетевой кабель. Обратитесь за помощью к администратору.

ИЗМЕНЕНИЕ ПАРАМЕТРОВ ПОРТА ПРИНТЕРА ПОСЛЕ УСТАНОВКИ ПОРТА ISP

- Если у принтера статический IP-адрес, не изменяйте конфигурацию.
- Если на компьютере задано использование имени сети вместо IP-адреса, не изменяйте конфигурацию.

- В случае добавления беспроводного порта ISP на принтер, который ранее был настроен для Ethernet, отсоедините его от сети Ethernet.

Для пользователей Windows

1. Откройте папку принтеров.
2. В меню быстрого доступа принтера с новым портом ISP откройте свойства принтера.
3. Настройте порт в списке.
4. Обновите IP-адрес.
5. Примените изменения.

Для пользователей Macintosh

1. В меню Apple выберите «Настройки системы», перейдите к списку принтеров и выберите **+ >IP**.
2. Введите IP адрес в адресную строку.
3. Примените изменения.

Настройка и использование приложений на начальном экране

Примечание. Эти приложения поддерживаются только определенными моделями принтеров.

ОПРЕДЕЛЕНИЕ IP-АДРЕСА ПРИНТЕРА

Чтобы узнать IP-адреса принтера, откройте начальный экран. IP-адрес отображается в виде четырех наборов цифр, разделенных точками, например 123.123.123.123.

Если используется прокси-сервер, временно отключите его, чтобы обеспечить правильную загрузку веб-страницы.

УПРАВЛЕНИЕ ЗАКЛАДКАМИ

Создание закладок

Используйте закладки для печати часто используемых документов, хранящихся на серверах или в интернете.

1. Откройте браузер и в поле адреса введите IP-адрес принтера.
   IP-адрес принтера указан на начальном экране. IP-адрес отображается в виде четырех наборов цифр, разделенных точками, например 123.123.123.123.
2. Выберите **Настройка закладок** > **Добавить закладку** и введите уникальное имя закладки.
3. Выберите тип протокола адреса и выполните одно из следующих действий:
   - Для протоколов HTTP и HTTPS введите URL-адрес для закладки.
   - Для протокола HTTPS следует указать имя хоста вместо IP-адреса. Например, введите адрес веб-сайт.com/пример.pdf вместо адреса 123.123.123.123/пример.pdf. Убедитесь, что имя хоста соответствует значению общего имени (CN) в сертификате сервера. Подробнее о получении значения CN в сертификате сервера см. в справке браузера.
   - Для протокола FTP введите FTP-адрес. Например, сервер/каталог. Введите порт FTP. По умолчанию для передачи команд используется порт 21.
   - Для протокола SMB введите адрес сетевой папки. Например, сервер/каталог/имя_файла.pdf. Введите имя сетевого домена.
   - При необходимости выберите тип проверки подлинности для FTP и SMB.

   Для ограничения доступа к закладке введите PIN-код.

   Примечание. Приложение поддерживает следующие типы файлов: PDF, JPEG, TIFF и веб-страницы на основе HTML. Другие типы файлов, например XLXS и DOCX, поддерживаются только на некоторых моделях принтеров.
4. Нажмите **Сохранить**.

Примечание. Для управления закладками откройте раздел **Настройка закладок**.

Создание папок

1. Откройте браузер и в поле адреса введите IP-адрес принтера.
   IP-адрес принтера указан на начальном экране. IP-адрес отображается в виде четырех наборов цифр, разделенных точками, например 123.123.123.123.
2. Выберите **Настройка закладок** > **Добавить папку** и введите уникальное имя папки.

   Примечание. Для ограничения доступа к папке введите PIN-код.
3. Нажмите **Сохранить**.

- Вы можете создавать папки и закладки в них. Порядок создания закладок см.раздел Создание закладок.
- Для управления папками нажмите **Настройка закладок**.

Настройка принтера для отправки факсов

- В некоторых странах и регионах следующие методы подключения могут оказаться не применимыми.
- Во время начальной настройки принтера снимите флажки для тех функций, которые планируете настроить позже, например для факса, затем нажмите **Продолжить**.
- Если функция факса включена, но полностью не настроена, индикатор может мигать красным светом.

Предупреждение. Не дотрагивайтесь до кабелей или принтера в области, отмеченной белым, во время приема или передачи факсов.

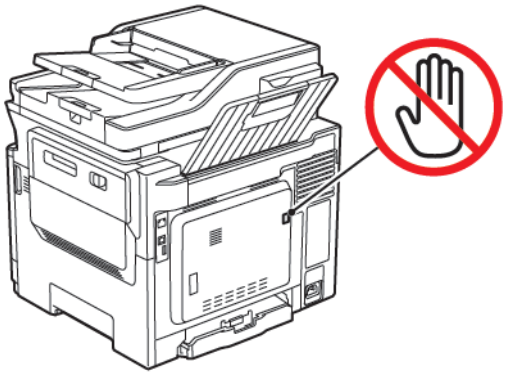

НАСТРОЙКА ФУНКЦИИ ФАКСА

1. На панели управления принтера выберите

   Параметры > Устройство > Предпочтения > Выполнить начальные настройки

2. Выключите принтер и приблизительно через 10 секунд снова включите его.
3. На экране Перед началом работы выберите **Изменить параметры и продолжить работу Мастера**.
4. На экране Настройка сервера факсов/эл. почты введите необходимую информацию.
5. Завершите настройку.

Использование мастера настройки факса на принтере

- Мастер настройки факса доступен, когда аналоговый факс не настроен.
- Этот мастер предназначен только для настройки аналогового факса. Для настройки других режимов факса выберите Параметры > Факс > Настройка факса.
- Перед использованием мастера обязательно обновите микропрограмму принтера. См. раздел Обновление ПО.

1. На начальном экране выберите **Факс**.
2. Выберите **Настроить сейчас**.
3. Введите имя факса и нажмите кнопку **Далее**.

4. Введите номер факса и нажмите кнопку **Готово**.

Использование меню «Параметры» принтера

1. На начальном экране выберите **Параметры** > **Факс** > **Настройка факса** > **Общие параметры факса**.
2. Настройте параметры.

Использование встроенного веб-сервера

1. Откройте браузер и в поле адреса введите IP-адрес принтера.
   Чтобы узнать IP-адрес принтера, см. раздел Определение IP-адреса принтера.
2. Выберите **Параметры > Факс > Настройка факса > Общие параметры факса**.
3. Настройте параметры.
4. Примените изменения.

НАСТРОЙКА ФАКСА СО СТАНДАРТНОЙ ТЕЛЕФОННОЙ ЛИНИЕЙ

ПРЕДУПРЕЖДЕНИЕ ОБ ОПАСНОСТИ ПОРАЖЕНИЯ ТОКОМ. Во избежание поражения электрическим током не устанавливайте устройство и не выполняйте никаких электрических или кабельных соединений (питания, факса или телефонной линии) во время грозы.

ПРЕДУПРЕЖДЕНИЕ ОБ ОПАСНОСТИ ПОРАЖЕНИЯ ТОКОМ. Во избежание поражения электрическим током не работайте с факсом во время грозы.

ПРЕДУПРЕЖДЕНИЕ ОБ ОПАСНОСТИ ПОЛУЧЕНИЯ ТРАВМЫ. Для снижения опасности возгорания при подключении данного устройства к телефонной сети общего пользования используйте только телекоммуникационный кабель 26 AWG (RJ-11) или большего сечения. При использовании в Австралии кабель должен быть сертифицирован Австралийским управлением связи и СМИ.

Настройка 1: Принтер подключен к выделенной линии факса

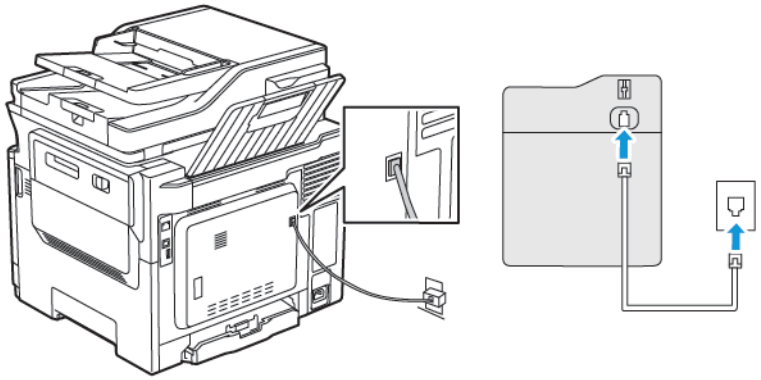

1. Подключите один конец телефонного кабеля к линейному порту принтера.
2. Подключите другой конец кабеля к исправной аналоговой розетке.

- Для принтера можно задать автоматический прием факсов (включить функцию автоответа) или прием вручную (выключить функцию автоответа).
- Если потребуется автоматический прием факсов, включите функцию автоответа. Затем можно настроить функцию ответа после указанного числа звонков.

Настройка 2: Принтер подключен к той же телефонной линии, что и автоответчик

Примечание. Если вы подписаны на службу специальных звонков, следует настроить соответствующий шаблон звонка для принтера. В противном случае принтер не будет принимать факсы, даже если настроен автоматический прием.

Варианты подключения к разным настенным розеткам

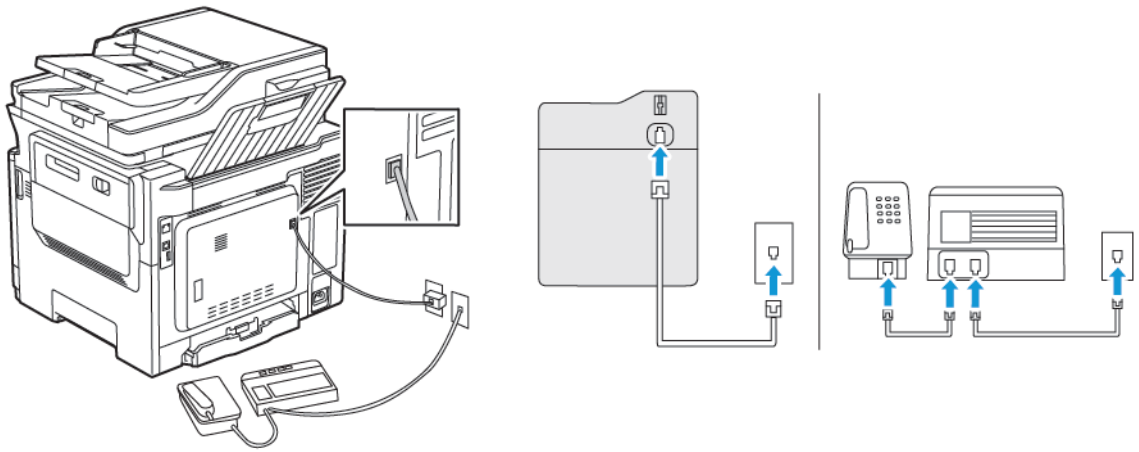

1. Подключите один конец телефонного кабеля к линейному порту принтера.
2. Подключите другой конец кабеля к исправной аналоговой розетке.

- Если на вашей линии только один телефонный номер, настройте принтер на автоматический прием факсов.
- Настройте принтер для приема вызовов, чтобы количество звонков на два превышало количество, заданное для автоответчика. Например, если для автоответчика настроен ответ после четырех звонков, настройте принтер так, чтобы он отвечал на вызовы после шести звонков.

НАСТРОЙКА ФАКСА В СТРАНАХ И РЕГИОНАХ С ДРУГИМ СТАНДАРТОМ ТЕЛЕФОННЫХ РОЗЕТОК И РАЗЪЕМОВ

ПРЕДУПРЕЖДЕНИЕ ОБ ОПАСНОСТИ ПОРАЖЕНИЯ ТОКОМ. Во избежание поражения электрическим током не устанавливайте устройство и не выполняйте никаких электрических или кабельных соединений (питания, факса или телефонной линии) во время грозы.

ПРЕДУПРЕЖДЕНИЕ ОБ ОПАСНОСТИ ПОРАЖЕНИЯ ТОКОМ. Во избежание поражения электрическим током не работайте с факсом во время грозы.

Предупреждение. Для снижения опасности возгорания при подключении данного устройства к телефонной сети общего пользования используйте только телекоммуникационный кабель 26 AWG (RJ-11) или большего сечения. При использовании в Австралии кабель должен быть сертифицирован Австралийским управлением связи и СМИ.

RJ-11 – это стандартный разъем розетки, принятый в большинстве стран. Если розетка или оборудование в доме не совместимы с данным типом подключения, необходимо воспользоваться телефонным переходником (адаптером). Переходник для вашей страны или региона может не входить в комплект поставки принтера, и его придется приобретать отдельно.

В порт принтера может быть установлена заглушка-адаптер. Не извлекайте заглушку-адаптер из порта принтера при подключении к последовательной или каскадной телефонной системе.

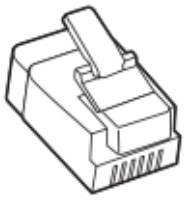

Подключение принтера к настенной розетке, отличной от стандарта RJ-11

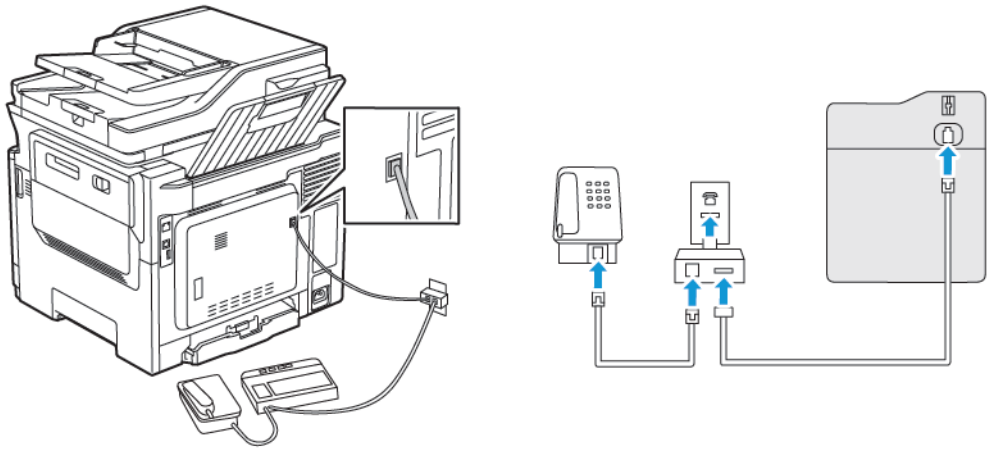

1. Подключите один конец телефонного кабеля к линейному порту принтера.
2. Подключите другой конец кабеля к переходнику RJ11, затем подсоедините адаптер к настенной розетке.
3. Если потребуется подключить другое устройство с другим типом разъема (не RJ11) к той же настенной розетке, подключите его напрямую к телефонному переходнику.

Подключение принтера к настенной розетке в Германии

В Германии для подключения к настенным розеткам применяется два типа портов. Порты типа N предназначены для факсимильных аппаратов, модемов и автоответчиков. Порт типа F предназначен для телефонов. Подключите принтер к любому из портов N.

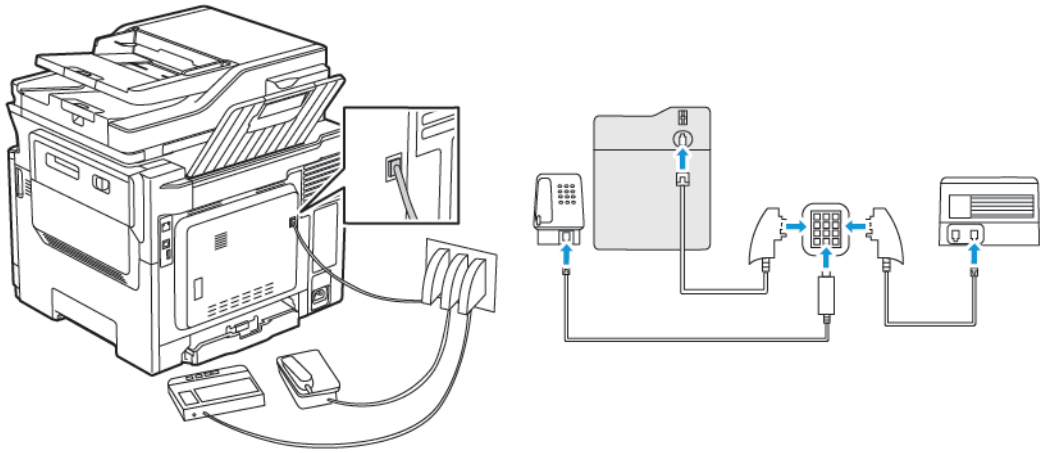

1. Подключите один конец телефонного кабеля к линейному порту принтера.
2. Подключите другой конец кабеля к переходнику RJ-11, затем подключите переходник к порту N.

3. Если потребуется подключить телефон или автоответчик к той же настенной розетке, выполните подключение, как показано на рисунке.

ПОДКЛЮЧЕНИЕ К СЛУЖБЕ СПЕЦИАЛЬНЫХ ЗВОНКОВ

Служба специальных звонков позволяет использовать несколько телефонных номеров на одной телефонной линии. Для каждого телефонного номера назначается свой шаблон звонка.

1. На панели управления принтера выберите

   Параметры > **Факс** > **Настройка факса** > **Параметры приема факсов** > **Средства управления администратора** > **Ответ включен**

2. Выберите шаблон звонка.
3. Примените изменения.

УСТАНОВКА ДАТЫ И ВРЕМЕНИ ФАКСА

1. На панели управления принтера выберите
   Параметры > Устройство > Предпочтения > Дата и время > Настроить.
2. Настройте параметры.

НАСТРОЙКА ПЕРЕХОДА НА ЛЕТНЕЕ ВРЕМЕНИ

1. На панели управления принтера выберите
   Параметры > Устройство > Предпочтения > Дата и время > Настроить.

   На принтере без сенсорного экрана для перехода между параметрами нажимайте кнопку **OK**.

2. В меню Часовой пояс выберите часовой пояс.
3. Настройте параметры.

НАСТРОЙКА ПАРАМЕТРОВ ДИНАМИКА ФАКСА

1. На начальном экране выберите **Параметры** > **Факс** > **Настройка факса** > **Параметры динамика**.
2. Выполните следующие действия:
   - Для параметра «Режим динамика» выберите значение **Всегда вкл.**.
   - Для параметра «Уровень громкости динамика» выберите значение **Высок.**.
   - Включите опцию «Громкость звонка».

Выбор параметров SMTP электронной почты

Выберите параметры Simple Mail Transfer Protocol (SMTP) для отправки отсканированного документа по электронной почте. Настройки зависят от поставщика услуг электронной почты.

Прежде чем начать, убедитесь, что принтер подключен к сети и сеть имеет выход в Интернет.

ИСПОЛЬЗОВАНИЕ МАСТЕРА НАСТРОЙКИ ЭЛЕКТРОННОЙ ПОЧТЫ ПРИНТЕРА

Перед использованием мастера обязательно обновите микропрограмму принтера. См. раздел Обновление ПО.

1. На начальном экране выберите **Эл. почта**.
2. Коснитесь поля и введите свой адрес электронной почты.
3. Введите пароль.
   - Введите пароль своей учетной записи, пароль приложения или пароль аутентификации, соответствующие поставщику услуг электронной почты. Дополнительные сведения о пароле см. в списке Поставщики услуг электронной почты. Затем найдите пароль устройства.
   - Если вашего поставщика нет в списке, то свяжитесь с ним и узнайте настройки «Первичный шлюз SMTP», «Порт первичного шлюза SMTP», «Использовать SSL/TLS» и «Аутентификация на сервере SMTP».
4. Нажмите **OK**.

ИСПОЛЬЗОВАНИЕ МЕНЮ «ПАРАМЕТРЫ» ПРИНТЕРА

1. На начальном экране выберите **Параметры > Эл. почта > Настройка электронной почты**.
2. Настройте параметры.
   - Дополнительные сведения о пароле см. в списке Поставщики услуг электронной почты.
   - Если поставщика услуг электронной почты нет в списке, свяжитесь с ним и выясните значения параметров.

ИСПОЛЬЗОВАНИЕ ВСТРОЕННОГО ВЕБ-СЕРВЕРА

1. Откройте браузер и в поле адреса введите IP-адрес принтера.
   - IP-адрес принтера указан на начальном экране. IP-адрес отображается в виде четырех наборов цифр, разделенных точками, например 123.123.123.123.
   - Если используется прокси-сервер, временно отключите его, чтобы обеспечить правильную загрузку веб-страницы.
2. Выберите **Параметры > Эл. почта**.

3. Настройте параметры в разделе Настройка эл. почты.
   - Дополнительные сведения о пароле см. в списке Поставщики услуг электронной почты.
   - Если поставщика услуг электронной почты нет в списке, свяжитесь с ним и выясните значения параметров.
4. Нажмите **Сохранить**.

ПОСТАВЩИКИ УСЛУГ ЭЛЕКТРОННОЙ ПОЧТЫ

Выберите настройки SMTP своего поставщика услуг электронной почты из следующих таблиц.

Примечание. Для каждого поставщика услуг электронной почты номер порта может отличаться, в зависимости от порта первичного шлюза SMTP.

Gmail™

Примечание. Убедитесь, что в учетной записи Google настроена двухступенчатая верификация.

Чтобы включить двухэтапную верификацию, перейдите на страницу Google Account Security, войдите в систему по своей учетной записи и в разделе Signing in to Google (Вход в Google) выберите **2-Step Verification**(Двухэтапная верификация).

ПАРАМЕТР	ЗНАЧЕНИЕ
Первичный шлюз SMTP	smtp.gmail.com
Порт первичного шлюза SMTP	587 Примечание. Номер порта может отличаться, в зависимости от порта первичного шлюза SMTP. Например, это может быть 25, 465 или 587.
Использовать SSL/TLS	Требуется
Требовать доверенный сертификат	Отключено
Обратный адрес	Ваш адрес электронной почты
Аутентификация на сервере SMTP	Вход/Обычная
Электронное сообщение от устройства	Использовать учетные данные SMTP

ПАРАМЕТР	ЗНАЧЕНИЕ
Имя пользователя устройства	Ваш адрес электронной почты
Пароль устройства	Пароль приложения Примечание. Чтобы создать пароль приложения, перейдите на страницу, войдите в систему по своей учетной записи и на странице Google Account Security (Безопасность учетной записи Google) и в разделе Signing in to Google (Вход в Google) выберите **App passwords** (Пароли приложения).

Yahoo!® Mail

ПАРАМЕТР	ЗНАЧЕНИЕ
Первичный шлюз SMTP	smtp.mail.yahoo.com
Порт первичного шлюза SMTP	587
Использовать SSL/TLS	Требуется
Требовать доверенный сертификат	Отключено
Обратный адрес	Ваш адрес электронной почты
Аутентификация на сервере SMTP	Вход/Обычная
Электронное сообщение от устройства	Использовать учетные данные SMTP
Имя пользователя устройства	Ваш адрес электронной почты
Пароль устройства	Пароль приложения Примечание. Чтобы создать пароль приложения, перейдите на страницу Yahoo Account Security, войдите в систему по своей учетной записи и выберите **Generate app password** (Создать пароль приложения).

Outlook Live

Эти настройки используются в доменах электронной почты outlook.com и hotmail.com.

ПАРАМЕТР	ЗНАЧЕНИЕ
Первичный шлюз SMTP	smtp.office365.com
Порт первичного шлюза SMTP	587

ПАРАМЕТР	ЗНАЧЕНИЕ
Использовать SSL/TLS	Требуется
Требовать доверенный сертификат	Отключено
Обратный адрес	Ваш адрес электронной почты
Аутентификация на сервере SMTP	Вход/Обычная
Электронное сообщение от устройства	Использовать учетные данные SMTP
Имя пользователя устройства	Ваш адрес электронной почты
Пароль устройства	Пароль учетной записи или пароль приложения • Если в настройках учетной записи отключена двухступенчатая верификация, воспользуйтесь паролем учетной записи. • Если в настройках учетной записи включена двухэтапная верификация, воспользуйтесь паролем приложения. Чтобы создать пароль приложения, перейдите на страницу Outlook Live Account Managment и войдите в систему по своей учетной записи.

Почтовая служба AOL

ПАРАМЕТР	ЗНАЧЕНИЕ
Первичный шлюз SMTP	smtp.aol.com
Порт первичного шлюза SMTP	587
Использовать SSL/TLS	Требуется
Требовать доверенный сертификат	Отключено
Обратный адрес	Ваш адрес электронной почты
Аутентификация на сервере SMTP	Вход/Обычная
Электронное сообщение от устройства	Использовать учетные данные SMTP
Имя пользователя устройства	Ваш адрес электронной почты
Пароль устройства	Пароль приложения Примечание. Чтобы создать пароль приложения, перейдите на страницу AOL Account Security, войдите в систему по своей учетной записи и выберите **Generate app password** (Создать пароль приложения).

Почтовая служба iCloud

Примечание. Убедитесь, что в вашей учетной записи настроена двухступенчатая верификация.

ПАРАМЕТР	ЗНАЧЕНИЕ
Первичный шлюз SMTP	smtp.mail.me.com
Порт первичного шлюза SMTP	587
Использовать SSL/TLS	Требуется
Требовать доверенный сертификат	Отключено
Обратный адрес	Ваш адрес электронной почты
Аутентификация на сервере SMTP	Вход/Обычная
Электронное сообщение от устройства	Использовать учетные данные SMTP
Имя пользователя устройства	Ваш адрес электронной почты
Пароль устройства	Пароль приложения Примечание. Чтобы создать пароль приложения, перейдите на страницу iCloud Account Management, войдите в систему по своей учетной записи, откройте раздел Security (Безопасность) и выберите **Generate Password** (Создать пароль).

Почтовая служба Comcast

ПАРАМЕТР	ЗНАЧЕНИЕ
Первичный шлюз SMTP	smtp.comcast.net
Порт первичного шлюза SMTP	587
Использовать SSL/TLS	Требуется
Требовать доверенный сертификат	Отключено
Обратный адрес	Ваш адрес электронной почты
Аутентификация на сервере SMTP	Вход/Обычная
Эл. почта от устройства	Использовать учетные данные SMTP
Имя пользователя устройства	Ваш адрес электронной почты
Пароль устройства	Пароль учетной записи

Mail.com

ПАРАМЕТР	ЗНАЧЕНИЕ
Первичный шлюз SMTP	smtp.mail.com
Порт первичного шлюза SMTP	587
Использовать SSL/TLS	Требуется
Требовать доверенный сертификат	Отключено
Обратный адрес	Ваш адрес электронной почты
Аутентификация на сервере SMTP	Вход/Обычная
Электронное сообщение от устройства	Использовать учетные данные SMTP
Имя пользователя устройства	Ваш адрес электронной почты
Пароль устройства	Пароль учетной записи

Почтовая служба Zoho

ПАРАМЕТР	ЗНАЧЕНИЕ
Первичный шлюз SMTP	smtp.zoho.com
Порт первичного шлюза SMTP	587
Использовать SSL/TLS	Требуется
Требовать доверенный сертификат	Отключено
Обратный адрес	Ваш адрес электронной почты
Аутентификация на сервере SMTP	Вход/Обычная
Электронное сообщение от устройства	Использовать учетные данные SMTP

ПАРАМЕТР	ЗНАЧЕНИЕ
Имя пользователя устройства	Ваш адрес электронной почты
Пароль устройства	Пароль учетной записи или пароль приложения • Если в настройках учетной записи отключена двухступенчатая верификация, воспользуйтесь паролем учетной записи. • Если в настройках учетной записи включена двухэтапная верификация, воспользуйтесь паролем приложения. Чтобы создать пароль приложения, перейдите на страницу Zoho Mail Account Security/, войдите в систему по своей учетной записи, откройте раздел Application-Specific Passwords (Пароли приложений) и выберите **Generate New Password** (Создать пароль).

Почтовая служба QQ

Примечание. Убедитесь, что в вашей учетной записи включена служба SMTP.

Чтобы создать пароль, перейдите на главную страницу веб-сайта QQ, нажмите **Settings (Параметры) > Account (Учетная запись)**, откройте раздел POP3/IMAP/SMTP/Exchange/CardDAV/CalDAV Service и поставьте флажок**POP3/SMTP service** (Служба POP3/SMTP) или **IMAP/SMTP service** (Служба IMAP/SMTP).

ПАРАМЕТР	ЗНАЧЕНИЕ
Первичный шлюз SMTP	smtp.qq.com
Порт первичного шлюза SMTP	587
Использовать SSL/TLS	Требуется
Требовать доверенный сертификат	Отключено
Обратный адрес	Ваш адрес электронной почты
Аутентификация на сервере SMTP	Вход/Обычная
Электронное сообщение от устройства	Использовать учетные данные SMTP
Имя пользователя устройства	Ваш адрес электронной почты
Пароль устройства	Код авторизации Примечание. Чтобы создать код авторизации, откройте главную страницу веб-сайта QQ, нажмите **Settings (Параметры) > Account (Учетная запись)**, откройте раздел POP3/IMAP/SMTP/Exchange/CardDAV/CalDAV Service и выберите **Generate authorization code** (Создать код авторизации).

Почтовая служба NetEase (mail.163.com)

Примечание. Убедитесь, что в вашей учетной записи включена служба SMTP.

Чтобы включить службу, откройте главную страницу веб-сайта NetEase, нажмите **Settings (Параметры) > POP3/SMTP/IMAP**, и поставьте флажок **IMAP/SMTP service** (Служба IMAP/SMTP) или **POP3/SMTP service** (Служба POP3/SMTP).

ПАРАМЕТР	ЗНАЧЕНИЕ
Первичный шлюз SMTP	smtp.163.com
Порт первичного шлюза SMTP	465
Использовать SSL/TLS	Требуется
Требовать доверенный сертификат	Отключено
Обратный адрес	Ваш адрес электронной почты
Аутентификация на сервере SMTP	Вход/Обычная
Эл. почта от устройства	Использовать учетные данные SMTP
Имя пользователя устройства	Ваш адрес электронной почты
Пароль устройства	Пароль авторизации Примечание. Пароль авторизации вводится, если служба IMAP/SMTP или POP3/SMTP включена.

Почтовая служба NetEase (mail.126.com)

Примечание. Убедитесь, что в вашей учетной записи включена служба SMTP.

Чтобы включить службу, откройте главную страницу веб-сайта NetEase, нажмите **Settings (Параметры) > POP3/SMTP/IMAP**, затем поставьте флажок **IMAP/SMTP service** (Служба IMAP/SMTP) или **POP3/SMTP service** (Служба POP3/SMTP).

ПАРАМЕТР	ЗНАЧЕНИЕ
Первичный шлюз SMTP	smtp.126.com
Порт первичного шлюза SMTP	465
Использовать SSL/TLS	Требуется
Требовать доверенный сертификат	Отключено
Обратный адрес	Ваш адрес электронной почты
Аутентификация на сервере SMTP	Вход/Обычная

ПАРАМЕТР	ЗНАЧЕНИЕ
Эл. почта от устройства	Использовать учетные данные SMTP
Имя пользователя устройства	Ваш адрес электронной почты
Пароль устройства	Пароль авторизации Примечание. Пароль авторизации вводится, если служба IMAP/SMTP или POP3/SMTP включена.

Почтовая служба NetEase (mail.yeah.net)

Примечание. Убедитесь, что в вашей учетной записи включена служба SMTP.

Чтобы включить службу, откройте главную страницу веб-сайта NetEase, нажмите **Settings (Параметры) > POP3/SMTP/IMAP**, и поставьте флажок **IMAP/SMTP service** (Служба IMAP/SMTP) или **POP3/SMTP service** (Служба POP3/SMTP).

ПАРАМЕТР	ЗНАЧЕНИЕ
Первичный шлюз SMTP	smtp.yeah.net
Порт первичного шлюза SMTP	465
Использовать SSL/TLS	Требуется
Требовать доверенный сертификат	Отключено
Обратный адрес	Ваш адрес электронной почты
Аутентификация на сервере SMTP	Вход/Обычная
Эл. почта от устройства	Использовать учетные данные SMTP
Имя пользователя устройства	Ваш адрес электронной почты
Пароль устройства	Пароль авторизации Примечание. Пароль авторизации вводится, если служба IMAP/SMTP или POP3/SMTP включена.

Почтовая служба Sohu

Примечание. Убедитесь, что в вашей учетной записи включена служба SMTP.

Чтобы включить службу, откройте главную страницу веб-сайта Sohu, нажмите **Options (Опции) > Settings (Параметры) > POP3/SMTP/IMAP**, и поставьте флажок **IMAP/SMTP service** (Служба IMAP/SMTP) или **POP3/SMTP service** (Служба POP3/SMTP).

ПАРАМЕТР	ЗНАЧЕНИЕ
Первичный шлюз SMTP	smtp.sohu.com
Порт первичного шлюза SMTP	465
Использовать SSL/TLS	Требуется
Требовать доверенный сертификат	Отключено
Обратный адрес	Ваш адрес электронной почты
Аутентификация на сервере SMTP	Вход/Обычная
Эл. почта от устройства	Использовать учетные данные SMTP
Имя пользователя устройства	Ваш адрес электронной почты
Пароль устройства	Независимый пароль Примечание. Независимый пароль вводится, если служба IMAP/SMTP или POP3/SMTP включена.

Почтовая служба Sina

Примечание. Убедитесь, что в вашей учетной записи включена служба POP3/SMTP.

Чтобы включить службу, откройте главную страницу веб-сайта Sina, нажмите **Settings (Параметры) > More settings (Дополнительные параметры) > User-end POP/IMAP/SMTP (Пользовательский POP/IMAP/SMTP)**, а затем поставьте флажок **POP3/SMTP service** (Служба POP3/SMTP).

ПАРАМЕТР	ЗНАЧЕНИЕ
Первичный шлюз SMTP	smtp.sina.com
Порт первичного шлюза SMTP	587
Использовать SSL/TLS	Требуется
Требовать доверенный сертификат	Отключено
Обратный адрес	Ваш адрес электронной почты
Аутентификация на сервере SMTP	Вход/Обычная
Эл. почта от устройства	Использовать учетные данные SMTP

ПАРАМЕТР	ЗНАЧЕНИЕ
Имя пользователя устройства	Ваш адрес электронной почты
Пароль устройства	Код авторизации Примечание. Чтобы создать код авторизации, откройте главную страницу электронной почты, нажмите **Settings (Параметры) > More settings (Дополнительные параметры) > User-end POP/IMAP/SMTP (Пользовательский POP/IMAP/SMTP)**, а затем поставьте флажок **Authorization code status** (Состояние кода авторизации).

- Если при использовании указанных настроек возникнут проблемы, обратитесь к поставщику услуг электронной почты.
- Если поставщика услуг электронной почты нет в списке, свяжитесь с ним и выясните значения параметров.

Настройка и использование специальных возможностей

ВКЛЮЧЕНИЕ ГОЛОСОВЫХ ПОДСКАЗОК

С панели управления

1. Нажмите и удерживайте кнопку **5**, пока не услышите голосовое сообщение.
2. Нажмите кнопку **OK**.

С клавиатуры

1. Нажмите и удерживайте кнопку **5**, пока не услышите голосовое сообщение.
2. Нажмите клавишу табуляции **Tab** для перевода курсора на кнопку OK, затем нажмите **Ввод**.

- Голосовое руководство также активируется при подключении наушников через гнездо.
- Уровень громкости регулируется кнопками в нижней части панели управления.

ПЕРЕМЕЩЕНИЕ ПО ЭКРАНУ С ИСПОЛЬЗОВАНИЕМ ЖЕСТОВ

- Жесты применимы только при активированном голосовом руководстве.
- Включите режим увеличения для использования жестов масштабирования и панорамирования.
- Для ввода символов и регулировки некоторых параметров требуется физическая клавиатура.

ЖЕСТ	ФУНКЦИЯ
Двойное касание	Выбор варианта или элемента на экране.
Тройное касание	Изменение масштабирования текста и изображения.
Смахнуть вправо или вниз	Переход к следующему элементу на экране.
Смахнуть влево или вверх	Переход к предыдущему элементу на экране.
Панорамирование	Доступ к участкам увеличенного изображения, которые находятся за пределами экрана. Для этого жеста необходимо использовать два пальца для перемещения по увеличенному изображению.
Смахнуть вверх, затем влево	Выход из приложения и возврат на начальный экран.

ЖЕСТ	ФУНКЦИЯ
Смахнуть вниз, затем влево	• Отмена задания. • Возврат к предыдущему параметру. • Выход из экрана, который появляется без изменения каких-либо параметров или значений.
Смахнуть вверх, затем вниз	Повтор голосовой подсказки.

ВКЛЮЧЕНИЕ РЕЖИМА УВЕЛИЧЕНИЯ

1. На панели управления нажмите и удерживайте кнопку **5**, пока не услышите голосовое сообщение.
2. Выберите **Режим увеличения**.
3. Нажмите кнопку **OK**.

Сведения об увеличении экрана см. раздел Перемещение по экрану с использованием жестов

НАСТРОЙКА ТЕМПА РЕЧИ ГОЛОСОВЫХ ПОДСКАЗОК

1. На начальном экране выберите **Параметры** > **Устройство** > **Специальные возможности** > **Темп речи**.
2. Выберите темп речи.

ИСПОЛЬЗОВАНИЕ ЭКРАННОЙ КЛАВИАТУРЫ

Выполните одно или следующих действий.

- Проведите пальцем по кнопке, чтобы услышать символ.
- Поднимите палец, чтобы ввести символ в поле.
- Нажмите **Backspace** для удаления символов.
- Чтобы прослушать содержимое поля ввода, нажмите **Tab**, затем нажмите **Shift + Tab**.

ВКЛЮЧЕНИЕ ГОЛОСОВЫХ ПАРОЛЕЙ И PIN-КОДОВ

1. На начальном экране выберите **Параметры** > **Устройство** > **Специальные возможности** > **Голосовые пароли/PIN-коды**.
2. Включите настройку.

Загрузка бумаги и специальных материалов для печати

ЗАДАНИЕ ФОРМАТА И ТИПА БУМАГИ

1. На панели управления принтера выберите

   Параметры > **Бумага** > **Конфигурация лотка** > **Формат/тип бумаги** > выберите устройство подачи бумаги

2. Задайте формат и тип бумаги.

НАСТРОЙКА ПАРАМЕТРОВ ДЛЯ БУМАГИ ФОРМАТА UNIVERSAL

1. На панели управления принтера выберите

   Параметры > **Бумага** > **Настройка материала для печати** > **Настройка формата Universal**

2. Настройте параметры.

ВКЛАДЫВАНИЕ БУМАГИ В ЛОТКИ

ПРЕДУПРЕЖДЕНИЕ ОБ ОПАСНОСТИ ОПРОКИДЫВАНИЯ. Для уменьшения риска нестабильной работы оборудования загружайте каждый лоток отдельно. Остальные лотки держите закрытыми до тех пор, пока они не понадобятся.

1. Извлеките лоток.

   Примечание. Не отсоединяйте лотки от принтера во время работы принтера во избежание замятий бумаги.

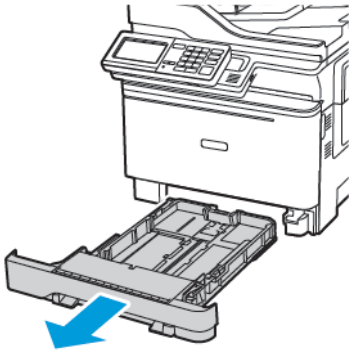

2. Установите направляющие по формату вложенной бумаги.

Примечание. Метки форматов на днище лотка упрощают настройку направляющих.

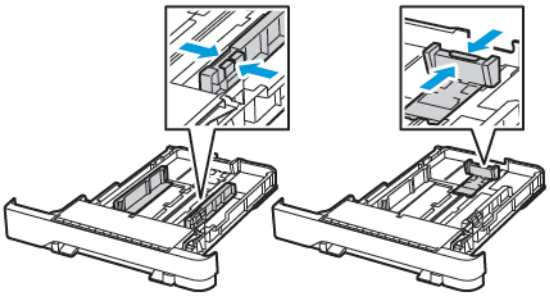

3. Перед вкладыванием стопки бумаги согните ее в разные стороны, пролистайте и выровняйте края.

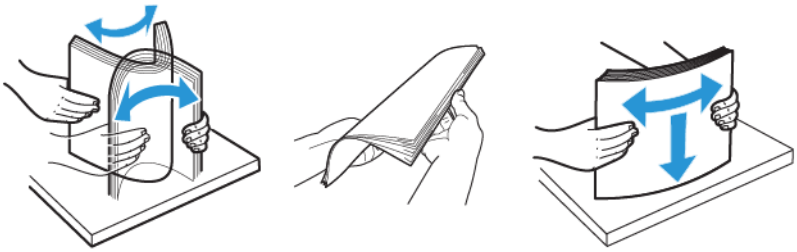

4. Вложите стопку бумаги лицевой стороной вверх и убедитесь, что боковые направляющие плотно прилегают к бумаге.

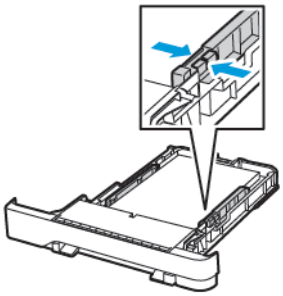

- При односторонней печати бланков вкладывайте их лицевой стороной вверх, верхней частью к передней стороне принтера.
- При двусторонней печати бланков вкладывайте их лицевой стороной вниз, верхней частью к задней стороне принтера.
- Не задвигайте бумагу в лоток.

- Во избежание сбоев при подаче высота стопки не должна превышать отметку уровня максимальной загрузки бумаги.

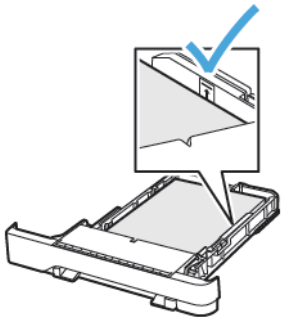

5. Вставьте лоток.
   При необходимости установите на панели управления формат и тип бумаги в соответствии с вложенной бумагой.

ЗАГРУЗКА В МНОГОЦЕЛЕВОЕ УСТРОЙСТВО ПОДАЧИ

1. Откройте многоцелевое устройство подачи.

Примечание. Многоцелевое устройство подачи доступно только на некоторых моделях принтеров.

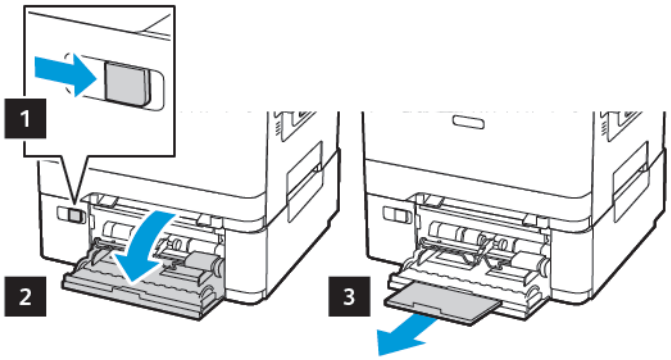

2. Установите направляющую по формату вложенной бумаги.

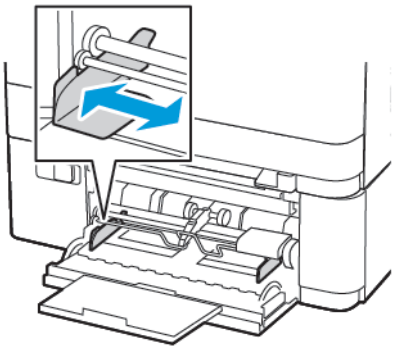

3. Перед вкладыванием стопки бумаги согните ее в разные стороны, пролистайте и выровняйте края.

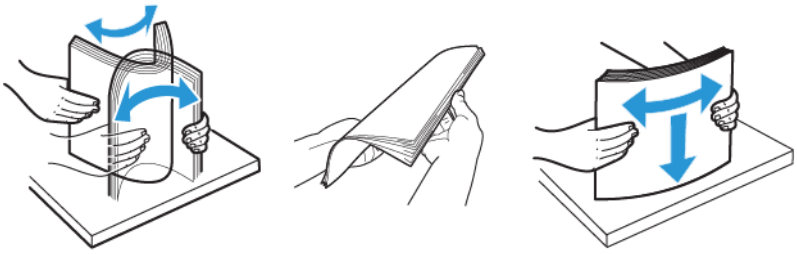

4. Вложите бумагу стороной для печати вниз.
   - При односторонней печати вкладывайте бланки стороной для печати вниз, верхней частью вперед

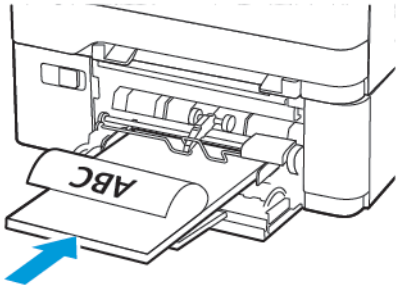

   - При двусторонней печати вкладывайте бланки стороной для печати вверх, нижней частью вперед

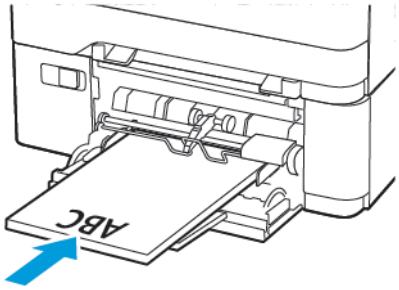

   - Вкладывайте конверты клапаном вверх, прижимая к правой стороне направляющей бумаги

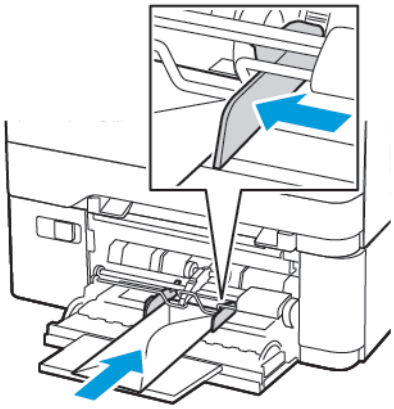

ПРЕДУПРЕЖДЕНИЕ ОБ ОПАСНОСТИ ОПРОКИДЫВАНИЯ. Запрещается печатать на конвертах с марками, застежками, защелками, окнами, рельефным покрытием и самоклеящимися полосками.

5. На панели управления задайте тип и формат вложенной бумаги.

ВКЛАДЫВАНИЕ БУМАГИ В УСТРОЙСТВО РУЧНОЙ ПОДАЧИ

1. Установите направляющую по формату вложенной бумаги.

2. Вкладывайте листы стороной для печати вниз.
   - При односторонней печати вкладывайте бланки стороной для печати вниз, верхней частью вперед.

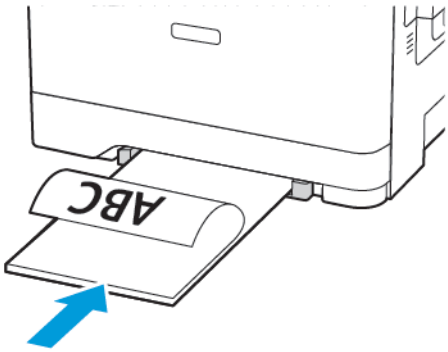

   - При двусторонней печати вкладывайте бланки стороной для печати вверх, нижней частью вперед.

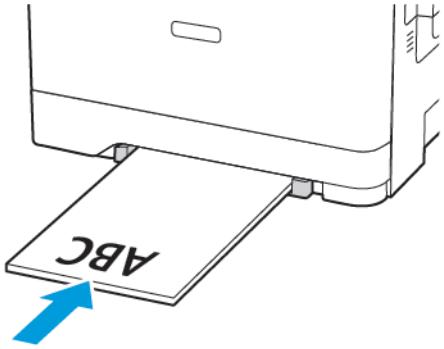

   - Вкладывайте конверты клапаном вверх, прижимая их к правой стороне направляющей бумаги.

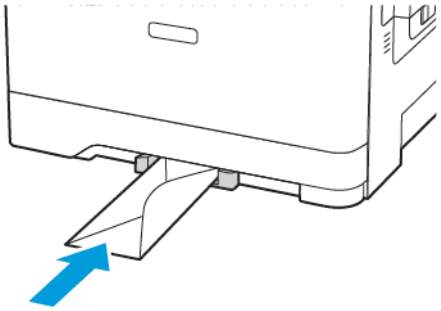

3. Подавайте бумагу, пока ее передний край не начнет затягивать внутрь.

Предупреждение о возможности повреждения: Для предотвращения замятия бумаги загружайте ее в устройство ручной подачи без усилий.

СВЯЗЫВАНИЕ ЛОТКОВ

1. Откройте браузер и в поле адреса введите IP-адрес принтера.
   IP-адрес принтера указывается на его начальном экране. IP-адрес отображается в виде четырех наборов цифр, разделенных точками, например 123.123.123.123.
2. Выберите **Параметры > Бумага > Конфигурация лотка**.
3. Установите формат и тип бумаги в связываемых лотках.
4. Сохраните настройки.
5. Выберите **Параметры > Устройство > Обслуживание > Меню конфигурации > Конфигурация лотка**.
6. Задайте для параметра «Связывание лотков» значение **Автоматически**.
7. Сохраните настройки.

Чтобы отменить связывание лотков, убедитесь в отсутствии лотков с бумагой одинакового формата и типа.

Предупреждение. Температура фьюзера зависит от заданного типа бумаги. Во избежание проблем с печатью установите формат бумаги в соответствии с бумагой в лотке.

Регулировка уровня громкости

РЕГУЛИРОВКА СТАНДАРТНОГО УРОВНЯ ГРОМКОСТИ ВСТРОЕННОГО ДИНАМИКА

Примечание. Динамик предусмотрен только на отдельных моделях принтеров.

1. На панели управления выберите **Параметры > Устройство > Предпочтения > Звуковые сигналы > Громкость**
2. Настройте уровень громкости.

- Если включается тихий режим, звуковые уведомления отключаются. Это также снижает производительность принтера.
- Стандартный уровень громкости устанавливается после завершения сеанса или после выхода принтера из спящего режима или режима гибернации.

НАСТРОЙКА ПАРАМЕТРОВ ДИНАМИКА ФАКСА

Примечание. Эта функция доступна только на некоторых моделях принтеров.

1. На панели управления принтера выберите **Параметры > Факс > Настройка факса > Параметры динамика**
2. Выполните следующие действия:
   - Для параметра «Режим динамика» выберите значение **Всегда вкл.**.
   - Для параметра «Уровень громкости динамика» выберите значение **Высок.**.
   - Включите опцию «Громкость звонка».

Конфигурирование настроек звуков устройств

Примечание. Значок «Звуки устройства» имеется только на некоторых моделях принтеров.

1. На панели управления нажмите значок **Звуки устройства**.

   Появится экран Статус/Расходные материалы.

2. На экране Состояние/расходные материалы выберите **Звуки устройства: Вкл**.

   Появляется экран Звуки устройства.

3. На экране Звуки устройства вы можете включить или отключить следующие звуковые настройки:
   - Выключить все звуки
   - Обратная связь для кнопок
   - Сигнал устройства доступа
   - Громкость
   - Звуковой сигнал загрузки автоподатчика оригиналов
   - Аварийный сигнал
   - Сигнал картриджа
   - Режим динамика
   - Громкость звонка

Настройка копирования удостоверений

1. Откройте браузер и в поле адреса введите IP-адрес принтера.
   IP-адрес принтера указан на начальном экране. IP-адрес отображается в виде четырех наборов цифр, разделенных точками, например 123.123.123.123.
2. Выберите **Приложения** > **Копирование удостоверений** > **Настроить**.
   - Убедитесь, что значок экрана включен.
   - Убедитесь, что параметры электронной почты и сетевой папки настроены.
   - При сканировании удостоверения убедитесь, что разрешение сканирования составляет не более 200 dpi для цветного изображения, и не более 400 dpi для черно-белого.
   - При сканировании нескольких удостоверений убедитесь, что разрешение сканирования составляет не более 150 dpi для цветного изображения, и не более 300 dpi для черно-белого.

   Примечание. Ваш принтер не может сканировать несколько карт, поскольку жесткий диск принтера не поддерживается. Для сканирования нескольких удостоверений в принтере должен быть жесткий диск.
3. Примените изменения.

Использование Центра кодов быстрого доступа

1. На начальном экране нажмите **Центр кодов быстрого доступа** и выберите функцию принтера.
2. Нажмите **Создать код быстрого доступа** и настройте параметры.
3. Нажмите **Сохранить** введите уникальное имя для кода.
4. Примените изменения.

Настройка квот устройства

Для доступа к приложению могут потребоваться права администратора.

1. Откройте браузер и в поле адреса введите IP-адрес принтера.
   IP-адрес принтера указан на начальном экране. IP-адрес отображается в виде четырех наборов цифр, разделенных точками, например 123.123.123.123.
2. Выберите **Приложения** > **Квоты устройства** > **Настроить**.
3. В разделе учетных записей пользователей добавьте или измените данные пользователя, затем задайте квоту для пользователя.
4. Примените изменения.

Примечание. Подробнее о настройке приложения и его параметрах безопасности см. в Руководстве администратора по квотам устройства.

Настройка параметров экономичного режима

1. На начальном экране принтера выберите **Параметры экономичного режима**.
2. Настройка режима Eco-Mode и создание расписания для режимов энергопотребления.
3. Примените изменения.

Использование службы технической поддержки

1. На начальном экране выберите функцию **Служба технической поддержки**.
2. Распечатайте или отправьте по эл. почте информацию.

Примечание. Подробнее о настройке параметров приложения см. в Руководстве администратора по технической поддержке.

Управление контактами

ДОБАВЛЕНИЕ КОНТАКТОВ

1. Откройте браузер и в поле адреса введите IP-адрес принтера.
   IP-адрес принтера указан на начальном экране. IP-адрес отображается в виде четырех наборов цифр, разделенных точками, например 123.123.123.123.
2. Выберите раздел **Адресная книга**.
3. Добавьте контакт в разделе «Контакты».

   Примечание. Можно привязать контакт к одной или нескольким группам.
4. При необходимости укажите способ входа для доступа приложений.
5. Примените изменения.

ДОБАВЛЕНИЕ ГРУПП

1. Откройте браузер и в поле адреса введите IP-адрес принтера.
   IP-адрес принтера указан на начальном экране. IP-адрес отображается в виде четырех наборов цифр, разделенных точками, например 123.123.123.123.
2. Выберите раздел **Адресная книга**.
3. В разделе «Группы контактов» добавьте название группы.

   Примечание. К группе можно привязать один или несколько контактов.
4. Примените изменения.

РЕДАКТИРОВАНИЕ КОНТАКТОВ И ГРУПП

1. Откройте браузер и в поле адреса введите IP-адрес принтера.
   IP-адрес принтера указан на начальном экране. IP-адрес отображается в виде четырех наборов цифр, разделенных точками, например 123.123.123.123.
2. Выберите раздел **Адресная книга**.
3. Выполните одно из следующих действий.
   - В разделе «Контакты» выберите имя контакта и измените информацию.
   - В разделе «Группы контактов» выберите группу и измените информацию.
4. Примените изменения.

УДАЛЕНИЕ КОНТАКТОВ ИЛИ ГРУПП

1. Откройте браузер и в поле адреса введите IP-адрес принтера.
   IP-адрес принтера указан на начальном экране. IP-адрес отображается в виде четырех наборов цифр, разделенных точками, например 123.123.123.123.

2. Выберите раздел **Адресная книга**.
3. Выполните одно из следующих действий.
   - В разделе «Контакты» выберите контакт для удаления.
   - В разделе «Группы контактов» выберите группу для удаления.

Установка и обновление программного обеспечения, драйверов и микропрограммы

УСТАНОВКА ПРОГРАММНОГО ОБЕСПЕЧЕНИЯ ПРИНТЕРА

- Драйвер печати входит в пакет установки программного обеспечения.
- Для компьютеров Macintosh с macOS версии 10.7 или более поздней не требуется устанавливать драйвер для печати на принтере с поддержкой AirPrint. Если потребуются пользовательские функции печати, загрузите драйвер печати.

1. Получите копию установочного пакета программы.
   - С компакт-диска с программным обеспечением из комплекта поставки принтера.
   - Перейдите на веб-страницу www.xerox.com/drivers.
2. Запустите установочный пакет программы и следуйте указаниям на экране компьютера.

ДОБАВЛЕНИЕ ПРИНТЕРОВ НА КОМПЬЮТЕРЕ

Сначала выполните одно из следующих действий:

- Подключите принтер и компьютер к одной сети. Сведения о подключении принтера к сети см. в разделе Подключение принтера к сети Wi-Fi.
- Подключите компьютер к принтеру. См. раздел Подключение компьютера к принтеру.
- Подключите принтер к компьютеру USB-кабелем. См. раздел Подключение кабелей.

Примечание. USB-кабель приобретается отдельно.

Для пользователей Windows

1. Установите драйвер принтера на компьютере.

   Примечание. Дополнительные сведения см. в разделе Установка программного обеспечения принтера.
2. Откройте раздел **Принтеры и сканеры**, затем нажмите **Добавить принтер или сканер**.
3. В зависимости от подключения принтера выполните следующее:
   - Выберите принтер в списке и нажмите кнопку **Добавить устройство**.
   - Нажмите **Показать принтеры Wi-Fi Direct**, выберите принтер и нажмите **Добавить устройство**.

- Нажмите **Требуемый принтер отсутствует в списке**, а затем в окне «Добавить принтер» выполните следующие действия:
  1. Выберите **Добавить принтер, используя адрес или имя хоста TCP/IP**, а затем нажмите **Далее**.
  2. Введите IP-адрес принтера или имя хоста в поле «Имя хоста или IP-адрес», а затем нажмите **Далее**.
     - IP-адрес принтера указан на начальном экране. IP-адрес отображается в виде четырех наборов цифр, разделенных точками, например 123.123.123.123.
     - Если используется прокси-сервер, временно отключите его, чтобы обеспечить правильную загрузку веб-страницы.
  3. Выберите драйвер принтера, а затем нажмите **Далее**.
  4. Выберите **Использовать установленный драйвер принтера, (рекомендуется)**, а затем **Далее**.
  5. Введите имя принтера и нажмите **Далее**.
  6. Выберите параметр совместного использования принтера и нажмите **Далее**.
  7. Нажмите кнопку **Готово**.

Для пользователей Macintosh

1. На компьютере откройте раздел **Принтеры и сканеры**.
2. Нажмите на значок плюса (+) и выберите принтер.
3. В меню «Использование» выберите драйвер принтера.
   - Чтобы использовать драйвер печати Macintosh, выберите **AirPrint** или **Secure AirPrint**.
   - Если потребуются пользовательские функции печати, выберите драйвер печати Xerox. Инструкции по установке драйвера см. в разделе Установка программного обеспечения принтера.
4. Добавьте принтер.

УСТАНОВКА ДРАЙВЕРА ПРИНТЕРА

Прежде чем устанавливать драйверы принтера, убедитесь, что принтер подключен к сети электропитания, включен, правильно подключен к компьютерной сети и имеет правильный IP-адрес. IP-адрес, как правило, отображается в верхнем правом углу панели управления.

Чтобы узнать IP-адрес принтера, см. раздел Определение IP-адреса принтера.

Примечание. Если диск *Software and Documentation* (Диск с программным обеспечением и документацией) отсутствует, драйверы актуальных версий можно загрузить по адресу www.xerox.com/drivers

Требования к операционным системам

- Windows 7 с пакетом обновления 1, Windows 8, Windows 8.1, Windows 10, Windows 11, Windows Server 2008 R2, Windows Server 2012, Windows Server 2016, Windows Server 2019 и Windows Server 2022.
- MacOS версии 10.14 или более поздней.
- UNIX и Linux: данный принтер поддерживает подключение к различным платформам UNIX через сетевой интерфейс.

Установка драйверов принтера, подключенного к сети в среде Windows

1. Вставьте *компакт-диск с программным обеспечением и документацией* в дисковод компьютера. Если программа не запустится автоматически, перейдите к соответствующему диску и дважды щелкните файл установки **Setup.exe**.
2. Выберите опцию **Программа установки драйверов Xerox Smart Start (рекомендуется)**.
3. В окне Лицензионное соглашение нажмите **Принимаю**.
4. Выберите принтер в списке найденных принтеров.
   Если драйверы устанавливаются для сетевого принтера, а он в списке отсутствует, выберите **Принтер не отображается?** и введите IP-адрес принтера.

   Чтобы узнать IP-адрес принтера, см. раздел Определение IP-адреса принтера.
5. Нажмите кнопку **Быстрая установка**.

   Отобразится сообщение об успешной установке.
6. Нажмите кнопку **Готово**, чтобы завершить установку и закрыть это окно.

Установка драйвера принтера для Windows с использованием ZIP-файла

ZIP-файл с драйверами принтера можно загрузить на сайте Xerox.com, затем установить их на компьютере с помощью мастера установки принтеров Windows.

Установка драйвера принтера с использованием ZIP-файла:

1. Загрузите ZIP-файл и распакуйте его в папку на компьютере.
2. На компьютере откройте **Панель управления** и выберите **Устройства и принтеры > Добавить принтер**.
3. Нажмите **Требуемый принтер отсутствует в списке** и выберите **Добавить локальный или сетевой принтер с параметрами, заданными вручную**.
4. Чтобы использовать существующий порт, нажмите **Использовать существующий порт** и в списке выберите «Стандартный порт TCP/IP».
5. Создание стандартного порта TCP/IP:
   a. Выберите **Создать новый порт**.
   b. В поле Тип порта выберите **Стандартный порт TCP/IP** и нажмите кнопку **Далее**.
   c. Введите IP-адрес принтера или имя хоста в поле Имя хоста или IP-адрес.

d. Для отключения данной опции снимите флажок **Опросить принтер и выбрать драйвер автоматически** и нажмите кнопку **Далее**.

6. Выберите **Установить с диска**.
7. Нажмите кнопку **Обзор**. Найдите файл driver.inf для данного принтера. Нажмите кнопку **Открыть**.
8. Выберите модель принтера и нажмите кнопку **Далее**.
9. Если появится сообщение, что драйвер принтера уже установлен, выберите **Использовать установленный драйвер (рекомендуется)**.
10. Введите имя в поле Имя принтера.
11. Чтобы установить драйвер принтера, нажмите кнопку **Далее**.
12. При необходимости установите аппарат принтером по умолчанию.

    Примечание. Прежде чем выбирать настройку **Общий принтер**, обратитесь к системному администратору.

13. Чтобы отправить на принтер тестовую страницу, выберите **Напечатать тестовую страницу**.
14. Нажмите кнопку **Готово**.

Установка драйверов принтера, подключенного в среде Windows через порт USB

1. Вставьте конец B стандартного кабеля USB 2.0 типа A/B или USB 3.0 в порт USB на задней панели принтера.
2. Вставьте конец A кабеля USB в разъем порта USB на компьютере.
3. Если откроется окно Мастер установки нового оборудования, нажмите кнопку **Отмена**.
4. Вставьте *компакт-диск с программным обеспечением и документацией* в дисковод компьютера. Если программа не запустится автоматически, перейдите к соответствующему диску и дважды щелкните файл установки **Setup.exe**.
5. Выберите опцию **Программа установки драйверов Xerox Smart Start (рекомендуется)**.
6. В окне Лицензионное соглашение нажмите **Принимаю**.
7. Выберите принтер в списке найденных принтеров и нажмите кнопку **Быстрая установка**.

   Отобразится сообщение об успешной установке.

8. Нажмите кнопку **Готово**, чтобы завершить установку и закрыть это окно.

Установка принтера в качестве веб-службы WSD

Веб-службы для устройств WSD (Web Services on Devices) позволяют клиенту находить в сети удаленные устройства и связанные с ними службы и получать к ним доступ. Веб-службы WSD поддерживают обнаружение устройств, управление ими и использование.

Установка принтера WSD с помощью мастера добавления устройства

1. На компьютере нажмите **Старт** и выберите **Принтеры и сканеры**.

2. Для добавления принтера выберите **Добавить принтер или сканер**.
3. В списке доступных устройств выберите принтер для установки и нажмите кнопку **Далее**.

   Примечание. Если принтер в списке отсутствует, нажмите кнопку **Отмена**. Для добавления принтера вручную используйте его IP-адрес. См. раздел Установка драйвера принтера для Windows с использованием ZIP-файла.

4. Нажмите кнопку **Закрыть**.

Установка драйверов и утилит для MacOS

1. Загрузите актуальный драйвер принтера по адресу https://www.xerox.com/office/drivers.
2. Откройте соответствующий принтеру файл Xerox® Print Drivers 5.xx.x.dmg или.pkg.
3. Чтобы запустить файл Xerox® Print Drivers 5.xx.x.dmg или.pkg, дважды щелкните его.
4. При появлении запроса нажмите кнопку **Продолжить**.
5. Для подтверждения лицензионного соглашения нажмите кнопку **Принимаю**.
6. Чтобы подтвердить указанное место установки, нажмите кнопку **Установить**. Или выберите другое место установки и нажмите кнопку **Установить**.
7. При появлении запроса введите пароль и нажмите кнопку **OK**.
8. Выберите принтер в списке найденных принтеров и нажмите кнопку **Далее**.
9. Если принтер в списке найденных принтеров отсутствует, выполните следующее.
   a. Нажмите **значок сетевого принтера**.
   b. Введите IP-адрес принтера и нажмите кнопку **Продолжить**.
   c. Выберите принтер в списке найденных принтеров и нажмите кнопку **Продолжить**.
10. Если принтер не обнаружится, убедитесь, что он включен, и проверьте подключение кабеля Ethernet или USB.
11. Для подтверждения сообщения очереди печати нажмите кнопку **OK**.
12. Выберите или снимите флажки **Установить как принтер по умолчанию** и **Печать пробной страницы**.
13. Нажмите кнопку **Продолжить**, затем нажмите **Закрыть**.

Добавление принтера в системе MacOS

Для подключения по сети настройте принтер, используя протокол Bonjour® (mDNS). Для подключения протоколу LPD/LPR используйте IP-адрес принтера. Для несетевого принтера создайте на компьютере USB-соединение.

Для получения дополнительных сведений см. Online Support Assistant (Онлайновый ассистент поддержки) по адресу https://www.xerox.com/support.

Добавление принтера с использованием протокола Bonjour

Установка принтера с помощью службы Bonjour®:

1. На компьютере в папке Applications (Приложения) или на панели откройте **System Preferences (Параметры системы)**.
2. Выберите **Printers & Scanners (Принтеры и сканеры)**.

   В левой части окна появится список принтеров.
3. Нажмите кнопку плюса (**+**) для списка принтеров.
4. В верхней части окна нажмите значок **По умолчанию**.
5. Выберите принтер в списке и нажмите кнопку **Add (Добавить)**.

Примечание. Если принтер не обнаружится, убедитесь, что он включен, и проверьте подключение кабеля Ethernet.

Добавление принтера путем указания IP-адреса

Добавление принтера путем указания IP-адреса:

1. На компьютере в папке Applications (Приложения) или на панели откройте **System Preferences (Параметры системы)**.
2. Выберите **Printers & Scanners (Принтеры и сканеры)**.

   В левой части окна появится список принтеров.
3. Нажмите кнопку плюса (**+**) для списка принтеров.
4. Выберите **IP**.
5. Выберите протокол в списке Protocol (Протокол).
6. Введите IP-адрес принтера в поле Address (Адрес).
7. Введите имя принтера в поле Name (Имя).
8. В списке Use (Использовать) выберите **Select a driver to use (Выбрать драйвер)**.
9. Выберите в списке драйвер для данной модели принтера.
10. Нажмите кнопку **Добавить**.

Установка драйверов принтера и утилит для UNIX и Linux

Сведения об установке драйверов принтера и утилит в среде UNIX и Linux см. раздел https://www.xerox.com/office/drivers.

ОБНОВЛЕНИЕ ПО

Для корректной работы некоторых приложений требуется определенный минимальный уровень ПО устройства.

Подробнее об обновлении ПО устройства можно узнать у представителя службы поддержки.

1. Откройте браузер и в поле адреса введите IP-адрес принтера.
   - IP-адрес принтера указан на начальном экране. IP-адрес отображается в виде четырех наборов цифр, разделенных точками, например 123.123.123.123.
   - Если используется прокси-сервер, временно отключите его, чтобы обеспечить правильную загрузку веб-страницы.
2. Щелкните **Настройки > Устройство > Обновление ПО**.
3. Выберите одно из следующих действий:
   - Щелкните **Проверить наличие обновлений > Соглашаюсь, начать обновление**.
   - Для загрузки файла ПО выполните следующие действия:

   Для получения актуального ПО перейдите на сайт www.xerox.com и найдите свою модель принтера.

   1. Найдите файл ПО.

   Примечание. Обязательно распакуйте zip-файл ПО.

   2. Щелкните **Загрузить > Начать**.

ЭКСПОРТ И ИМПОРТ ФАЙЛА КОНФИГУРАЦИИ

Настройки конфигурации принтера можно экспортировать в текстовый файл, затем импортировать его для применения настроек на другом принтере.

1. Откройте веб-браузер и в поле адреса введите IP-адрес принтера.
   - IP-адрес принтера указан на начальном экране. IP-адрес отображается в виде четырех наборов цифр, разделенных точками, например 123.123.123.123.
   - Если используется прокси-сервер, временно отключите его, чтобы обеспечить правильную загрузку веб-страницы.
2. На встроенном веб-сервере выберите **Экспорт настроек** или **Импорт настроек**.
3. Следуйте указаниям на экране.
4. Если принтер поддерживает приложения, выполните следующее:
   a. Нажмите **Приложения**, выберите приложение и нажмите **Настроить**.
   b. Выберите **Экспорт** или **Импорт**.

ДОБАВЛЕНИЕ ДОСТУПНЫХ ДОПОЛНИТЕЛЬНЫХ МОДУЛЕЙ В ИНТЕРФЕЙСЕ ДРАЙВЕРА ПРИНТЕРА

Для пользователей Windows

1. Откройте папку принтеров.

2. Выберите принтер, который нужно обновить, затем сделайте следующее:
   - В системе Windows 7 или более поздних версиях выберите **Свойства принтера**.
   - В более ранних версиях выберите **Свойства**.
3. Перейдите на вкладку конфигурации и выберите **Обновить сейчас** - **Опрос принтера**.
4. Примените изменения.

Для пользователей Macintosh

1. Из пункта System Preferences (Настройки системы) меню Apple перейдите к своему принтеру, затем выберите **Options & Supplies** (Дополнения и расходные материалы).
2. Перейдите к списку аппаратных модулей, затем добавьте все установленные модули.
3. Примените изменения.

Печать страницы настроек меню

На начальном экране выберите **Параметры** > **Отчеты** > **Страница настроек меню**.

Защита принтера

Содержание главы:

Расположение гнезда замка безопасности 104
Очистка памяти принтера 105
Восстановление заводских настроек по умолчанию 106
Заявление об энергозависимости 107

Расположение гнезда замка безопасности

На принтере можно установить защитный замок. В указанном месте прикрепите защитный замок, совместимый с большинством портативных компьютеров.

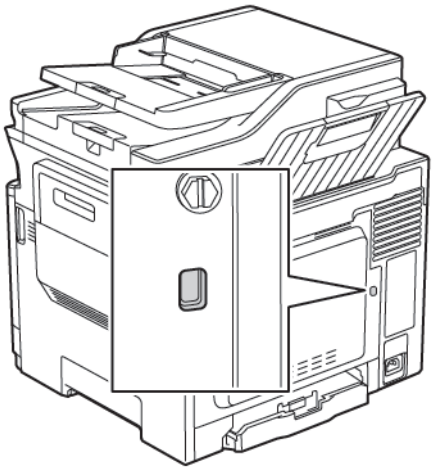

Очистка памяти принтера

Чтобы очистить энергонезависимую память или буферизованные данные принтера, выключите его.

Чтобы очистить энергонезависимую память или отдельные параметры, параметры устройства и сети, параметры безопасности и встроенные решения, выполните следующие действия:

1. На панели управления принтера выберите

   Параметры > **Устройство** > **Обслуживание** > **Очистка при простое** > **Очистить энергонезависимую память.**

2. В зависимости от модели принтера выберите **СТЕРЕТЬ** или **Продолжить**.
3. Следуйте указаниям на дисплее.

Восстановление заводских настроек по умолчанию

1. На панели управления принтера выберите

   Параметры > **Устройство** > **Восстановить заводские настройки по умолчанию.**

2. В меню «Восст. настройки» выберите настройки для восстановления.
3. Выберите **ВОССТАНОВИТЬ**.
4. Следуйте указаниям на дисплее.

Заявление об энергозависимости

ТИП ПАМЯТИ	ОПИСАНИЕ
Энергозависимая память	В устройстве используется стандартная оперативная память (RAM) для временной буферизации пользовательских данных во время простых заданий печати и копирования.
Энергонезависимая память	Принтер может использовать два типа энергонезависимой памяти: EEPROM и NAND (флеш-память). Оба типа памяти используются для операционной системы, параметров принтера, информации сети, параметров закладок и сканера, а также встроенных решений.

Удаляйте содержимое установленного в вашем принтере модуля памяти в следующих случаях:

- Принтер выводится из эксплуатации.
- Принтер перемещается в другой отдел или место.
- Обслуживание принтера выполняется сторонними организациями.
- Принтер отправляется на сервисное обслуживание.
- Принтер продается другой организации

Печать

Office Products

Содержание главы:

Печать с компьютера 110
Печать с мобильного устройства..... 111
Печать с флеш-накопителя..... 112
Поддерживаемые флеш-накопители и типы файлов..... 113
Настройка конфиденциальных заданий..... 114
Печать конфиденциальных и других отложенных заданий..... 115
Печать списка образцов шрифтов..... 116

Печать с компьютера

Примечание. Для этикеток, открыток и конвертов перед печатью документа следует установить формат и тип бумаги на принтере.

1. Из окна документа, предназначенного для печати, откройте диалоговое окно «Печать».
2. При необходимости настройте параметры.
3. Распечатайте документ.

Печать с мобильного устройства

Примечание. Функция мобильной печати предусмотрена только на отдельных моделях принтеров.

ПЕЧАТЬ С МОБИЛЬНОГО УСТРОЙСТВА С ПОМОЩЬЮ СЛУЖБЫ ПЕЧАТИ MOPRIA

Служба печати Mopria® — это решение мобильной печати для мобильных устройств с ОС Android™ версии 4.4 или выше. С ее помощью можно выполнять печать на любом принтере с поддержкой Mopria.

Примечание. Перед печатью следует проверить, что служба печати Mopria включена.

1. Находясь на начальном экране мобильного устройства, откройте совместимое приложение.
2. Нажмите **Печать** и выберите принтер.
3. Отправьте задание печати.

ПЕЧАТЬ С МОБИЛЬНОГО УСТРОЙСТВА С ПОМОЩЬЮ AIRPRINT

AirPrint – это решение мобильной печати, которое позволяет выполнять печать непосредственно с устройства с Apple на любом принтере с поддержкой AirPrint.

- Это приложение совместимо только с некоторыми устройствами Apple.
- Это приложение имеется только в некоторых моделях принтеров.

1. Находясь на начальном экране мобильного устройства, откройте совместимое приложение.
2. Выберите файл для печати и нажмите значок совместного использования.
3. Нажмите **Печать** и выберите принтер.
4. Распечатайте документ.

Печать с флеш-накопителя

1. Вставьте флеш-накопитель.

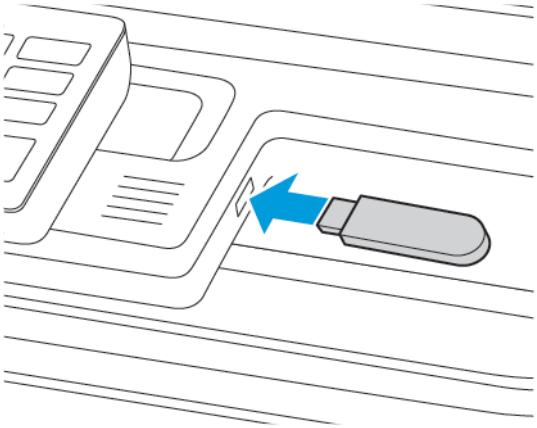

- Если при подключении флеш-накопителя выводится сообщения об ошибке, этот накопитель не считывается.
- Если при подключении флеш-накопителя на принтере обрабатываются задания печати, на дисплее отображается сообщение «Занят».

2. Выберите документ для печати.

   При необходимости настройте параметры печати.

3. Распечатайте документ.

   Чтобы распечатать другой документ, выберите **USB-накопитель**.

> **Предупреждение.** Во избежание потери данных или некорректной работы принтера не касайтесь флеш-накопителя или принтера в указанной области при выполнении печати, чтении или записи на устройство памяти.

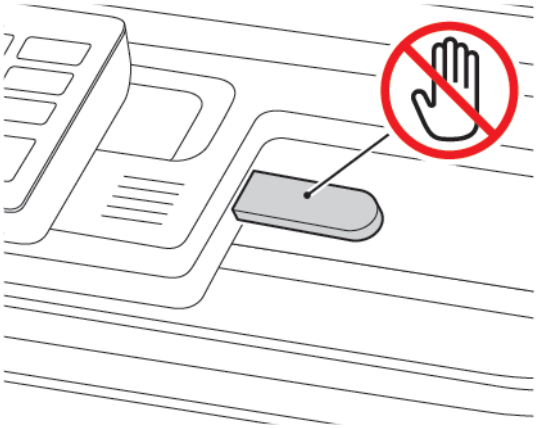

Поддерживаемые флеш-накопители и типы файлов

ФЛЕШ-НАКОПИТЕЛИ

- Lexar JumpDrive S70 (16 и 32 ГБ)
- SanDisk Cruzer (16 и 32 ГБ)
- PNY Attache (16 и 32 ГБ)
  - На принтере предусмотрена поддержка высокоскоростных USB-накопителей стандарта высокоскоростной передачи.
  - В USB-накопителях должна быть поддержка FAT-системы (File Allocation Tables).

ТИПЫ ФАЙЛОВ

Документы

- PDF (версии 1.7 или ниже)
- XPS
- Форматы файлов Microsoft (.doc, .docx, .xls, .xlsx, .ppt, .pptx) поддерживаются только некоторыми моделями принтеров.

Изображения

- .dcx
- .gif
- .jpeg или .jpg
- .bmp
- .pcx
- .tiff или .tif
- .png

Настройка конфиденциальных заданий

1. На панели управления выберите **Параметры > Безопасность > Настройка конфиденциальной печати**.
2. Настройте параметры.

ИСПОЛЬЗОВАНИЕ	НАЗНАЧЕНИЕ
Макс. количество попыток ввода неверного PIN-кода	Указание количества попыток ввода неверного PIN-кода. По достижении предельного значения выполняется удаление заданий печати для данного пользователя.
Истечение срока действия конфиденциального задания	Установка времени хранения конфиденциальных заданий печати. Отложенные задания на конфиденциальную печать хранятся в памяти принтера до их выпуска или ручного удаления.
Истечение срока действия задания на печать с повтором	Настройка времени хранения заданий на печать с повтором. Задания на печать с повтором хранятся в памяти принтера для повторной печати.
Истечение срока действия задания на печать с проверкой	Настройка времени между печатью первой копии и печатью оставшихся копий. Режим печати с проверкой позволяет проверить качество печати первой копии перед печатью остальных копий.
Истечение срока действия задания на печать с резервированием	Настройка времени хранения заданий на печать в памяти принтера. Отложенные задания с резервированием автоматически удаляются после печати.
Требуется преобразование всех заданий в отложенные задания печати	Установка отсрочки выполнения всех заданий печати.

Печать конфиденциальных и других отложенных заданий

ДЛЯ ПОЛЬЗОВАТЕЛЕЙ WINDOWS

Выполните следующее с помощью драйвера принтера:

1. Открыв документ, выберите **Файл > Печать**.
2. Выберите принтер, а затем щелкните **Свойства принтера > Параметры печати > Тип задания**.
3. Выберите тип задания печати («Защищенная печать», «Набор образцов», «Сохраненное задание»).

   Если выбран параметр **Защищенная печать**, введите секретный код и нажмите **OK**. Откроется окно **Параметры печати**.
4. Нажмите **Печать**.

ДЛЯ ПОЛЬЗОВАТЕЛЕЙ MACINTOSH

Включение функции AirPrint

1. Открыв документ, выберите **Файл > Печать**.
2. Выберите принтер и в раскрывающемся списке после меню «Ориентация» выберите **Печать PIN-кода**.
3. Включите опцию **Печать с PIN-кодом** и введите четырехзначный PIN-код.
4. Нажмите **Печать**.
5. На начальном экране принтера активируйте задание печати. Нажмите **Отложенные задания > выберите имя своего компьютера > Конфиденциально > введите PIN-код > выберите задание печати > Печать**.

Печать списка образцов шрифтов

1. На панели управления принтера выберите

   Параметры > **Отчеты** > **Печать** > **Печать шрифтов**

2. Выберите образец шрифта.

Копирование

Содержание главы:

Использование устройства автоматической подачи документов и стекла сканера 118
Создание копий 119
Копирование фотографий 120
Копирование на фирменный бланк 121
Копирование на обеих сторонах листа 122
Уменьшение и увеличение копий 123
Разбор по копиям 124
Вставка страниц-разделителей между копиями 125
Копирование нескольких страниц на один лист 126
Создание кода быстрого доступа к копированию 127

Использование устройства автоматической подачи документов и стекла сканера

УСТРОЙСТВО АВТОМАТИЧЕСКОЙ ПОДАЧИ ДОКУМЕНТОВ (УАПД)	СТЕКЛО СКАНЕРА
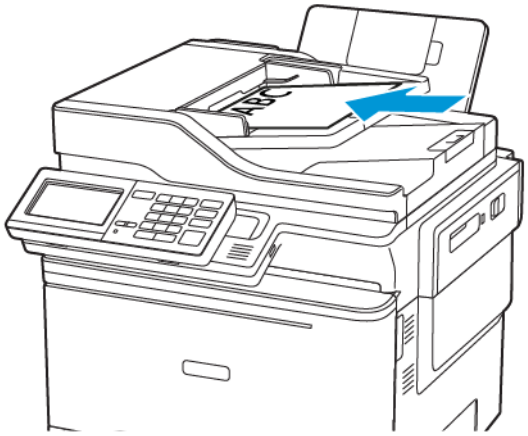	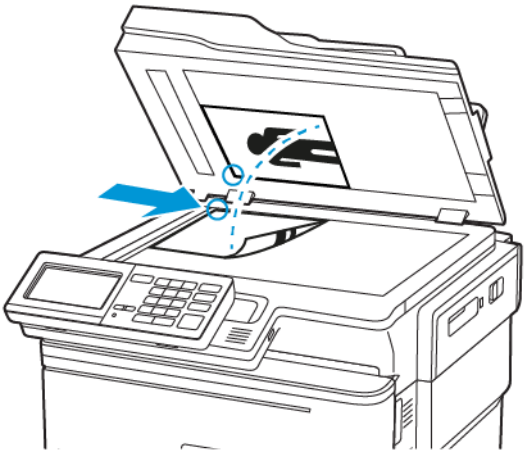
• Используйте УАПД для многостраничных и двусторонних документов. • Вложите оригинал лицевой стороной вверх. Перед загрузкой многостраничных документов выровняйте их. • Обязательно отрегулируйте направляющие УАПД по ширине вкладываемой бумаги.	• Для одностраничных документов, страниц книг, документов небольшого формата (например, почтовых открыток и фотографий), прозрачных пленок и документов на тонкой бумаге (например, вырезки из журналов) рекомендуется использовать стекло сканера. • Поместите документ лицевой стороной вниз в угол со стрелкой.

Создание копий

1. Вложите оригинал в лоток устройства автоматической подачи или поместите его на стекло сканера.

   Примечание. Во избежание обрезки изображений оригинал документа и копии должны быть одного формата.

2. На панели управления выберите **Копирование** и укажите число копий.

   При необходимости настройте другие параметры.

3. Скопируйте документ.

   Примечание. Для быстрого копирования на панели управления нажмите кнопку **Старт**.

Копирование фотографий

1. Поместите фотографию на стекло сканера.
2. На панели управления принтера выберите

   Копирование > **Тип содержимого** > **Фото**
3. В меню «Источник содержимого» выберите самую подходящую настройку для исходной фотографии.
4. Скопируйте документ.

Копирование на фирменный бланк

1. Вложите оригинал в лоток устройства автоматической подачи или поместите его на стекло сканера.
2. На панели управления принтера выберите

   Копирование > **Копировать откуда** > выберите формат оригинала > **Копировать куда** > выберите устройство подачи бумаги.

   При загрузке бумаги в многоцелевое устройство подачи выберите

   Копировать куда > **Многоцелевое устройство подачи** > выберите формат бумаги > **Фирменные бланки.**
3. Скопируйте документ.

Копирование на обеих сторонах листа

1. Вложите оригинал в лоток устройства автоматической подачи или поместите его на стекло сканера.
2. На панели управления принтера выберите

   Копирование > **Стороны**
3. Задайте значения параметров.
4. Скопируйте документ.

Уменьшение и увеличение копий

1. Вложите оригинал в лоток устройства автоматической подачи или поместите его на стекло сканера.
2. На панели управления принтера выберите
   Копировать > Масштаб укажите масштаб

   Примечание. При изменении формата оригинала или выходного формата после настройки параметра «Масштаб» для него устанавливается значение «Авто».
3. Скопируйте документ.

Разбор по копиям

1. Вложите оригинал в лоток устройства автоматической подачи или поместите его на стекло сканера.
2. На панели управления принтера выберите
   Копирование > Разбор по копиям > Вкл. [1,2,1,2,1,2].
3. Скопируйте документ.

Вставка страниц-разделителей между копиями

1. Вложите оригинал в лоток устройства автоматической подачи или поместите его на стекло сканера.
2. На панели управления принтера выберите

   Копирование > **Параметры** > **Страницы-разделители** > **Вкл.**
3. Задайте значения параметров.
4. Скопируйте документ.

Копирование нескольких страниц на один лист

1. Вложите оригинал в лоток устройства автоматической подачи или поместите его на стекло сканера.
2. На панели управления принтера выберите
   Копирование > Страниц на листе
3. Задайте значения параметров.
4. Скопируйте документ.

Создание кода быстрого доступа к копированию

1. На начальном экране выберите **Копировать**.
2. Настройте параметры и коснитесь значка **звездочки**.

   Откроется окно Копирование кодов быстрого доступа.
3. Коснитесь значка плюса **+** и создайте код быстрого доступа.

Эл. почта

Содержание главы:

Использование устройства автоматической подачи документов и стекла сканера 130
Настройка функции электронной почты 131
Настройка параметров электронной почты 132
Передача электронной почты..... 133
Создание кода быстрого доступа для электронной почты 134

Использование устройства автоматической подачи документов и стекла сканера

УСТРОЙСТВО АВТОМАТИЧЕСКОЙ ПОДАЧИ ДОКУМЕНТОВ (УАПД)	СТЕКЛО СКАНЕРА
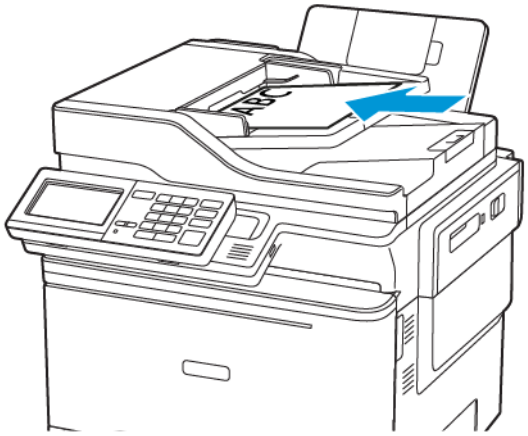	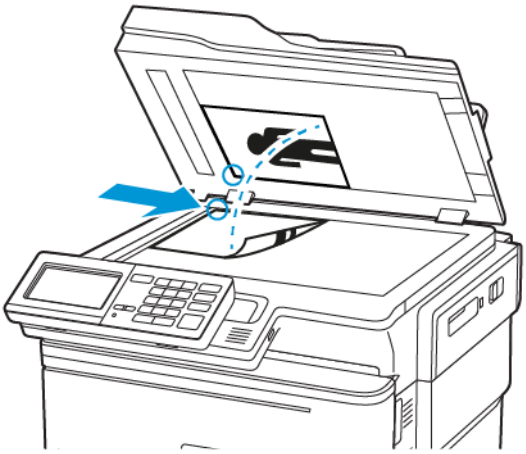
• Используйте УАПД для многостраничных и двусторонних документов. • Вложите оригинал лицевой стороной вверх. Перед загрузкой многостраничных документов выровняйте их. • Обязательно отрегулируйте направляющие УАПД по ширине вкладываемой бумаги.	• Для одностраничных документов, страниц книг, документов небольшого формата (например, почтовых открыток и фотографий), прозрачных пленок и документов на тонкой бумаге (например, вырезки из журналов) рекомендуется использовать стекло сканера. • Поместите документ лицевой стороной вниз в угол со стрелкой.

Настройка функции электронной почты

1. Откройте браузер и в поле адреса введите IP-адрес принтера.
   - IP-адрес принтера указан на начальном экране принтера. IP-адрес отображается в виде четырех наборов цифр, разделенных точками, например 123.123.123.123.
   - Если используется прокси-сервер, временно отключите его, чтобы обеспечить правильную загрузку веб-страницы.
2. Выберите **Параметры** > **Эл. почта** > **Настройка эл. почты**.
3. Настройте параметры.
4. Примените изменения.

Настройка параметров электронной почты

1. Откройте браузер и в поле адреса введите IP-адрес принтера.
   - IP-адрес принтера указан на начальном экране. IP-адрес отображается в виде четырех наборов цифр, разделенных точками, например 123.123.123.123.
   - Если используется прокси-сервер, временно отключите его, чтобы обеспечить правильную загрузку веб-страницы.
2. Выберите **Параметры** > **Эл. почта**.
3. Введите необходимые сведения.
4. Примените изменения.

Передача электронной почты

1. Вложите оригинал в лоток устройства автоматической подачи или поместите его на стекло сканера.
2. На панели управления выберите **Эл. почта** и введите необходимые сведения.

   На принтере без сенсорного экрана нажмите **#** и введите с клавиатуры код быстрого доступа.

   Примечание. Можно также ввести получателя, используя адресную книгу.
3. При необходимости задайте параметры типа выходного файла.
4. Отправьте сообщение электронной почты.

Создание кода быстрого доступа для электронной почты

Примечание. Для создания кода быстрого доступа могут потребоваться права администратора.

1. Откройте браузер и в поле адреса введите IP-адрес принтера.
   - IP-адрес принтера указан на начальном экране принтера. IP-адрес отображается в виде четырех наборов цифр, разделенных точками, например 123.123.123.123.
   - Если используется прокси-сервер, временно отключите его, чтобы обеспечить правильную загрузку веб-страницы.
2. Выберите **Коды быстрого доступа** > **Добавить код быстрого доступа**.
3. В меню «Тип кода быстрого доступа» выберите **Эл. почта** и настройте параметры.
4. Примените изменения.

Факс

Содержание главы:

Использование устройства автоматической подачи документов и стекла сканера 136
Отправка факса 137
Планирование задания факса 138
Создание кода быстрого доступа к месту назначения факса 139
Изменение разрешения факса 140
Настройка плотности печати факса 141
Просмотр журнала факсов 142
Блокировка нежелательных факсов 143
Задержка факсов 144
Переадресация факсов 145

Использование устройства автоматической подачи документов и стекла сканера

УСТРОЙСТВО АВТОМАТИЧЕСКОЙ ПОДАЧИ ДОКУМЕНТОВ (УАПД)	СТЕКЛО СКАНЕРА
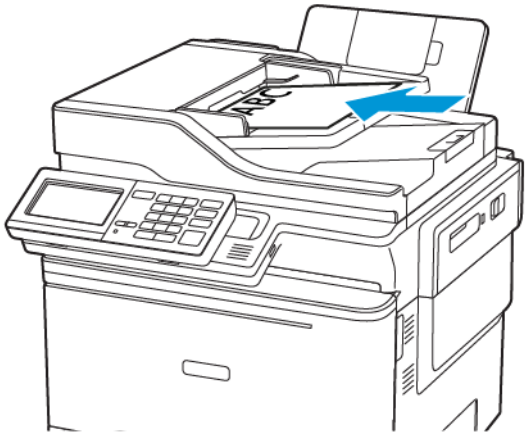	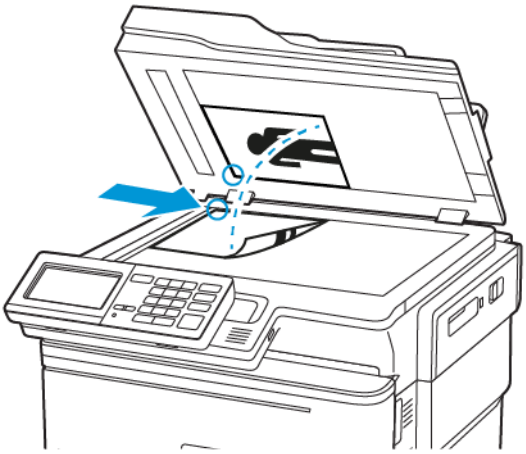
• Используйте УАПД для многостраничных и двусторонних документов. • Вложите оригинал лицевой стороной вверх. Перед загрузкой многостраничных документов выровняйте их. • Обязательно отрегулируйте направляющие УАПД по ширине вкладываемой бумаги.	• Для одностраничных документов, страниц книг, документов небольшого формата (например, почтовых открыток и фотографий), прозрачных пленок и документов на тонкой бумаге (например, вырезки из журналов) рекомендуется использовать стекло сканера. • Поместите документ лицевой стороной вниз в угол со стрелкой.

Отправка факса

ИСПОЛЬЗОВАНИЕ ПАНЕЛИ УПРАВЛЕНИЯ

1. Загрузите оригинал в лоток УАПД или на стекло сканера.
2. На панели управления выберите **Факс** и введите необходимые сведения.
3. При необходимости настройте другие параметры факса.
4. Отправка документа по факсу.

Планирование задания факса

1. Загрузите оригинал в лоток УАПД или на стекло сканера.
2. На панели управления принтера выберите

   Факс > **Кому** > введите номер факса > **Готово**
3. Выберите **Время передачи**, чтобы задать время и дату, затем нажмите кнопку **Готово**.

   При необходимости настройте другие параметры факса.
4. Отправьте факс.

Создание кода быстрого доступа к месту назначения факса

Примечание. Для создания кода быстрого доступа могут потребоваться права администратора.

1. Откройте браузер и в поле адреса введите IP-адрес принтера.
   - IP-адрес принтера указан на начальном экране принтера. IP-адрес отображается в виде четырех наборов цифр, разделенных точками, например 123.123.123.123.
   - Если используется прокси-сервер, временно отключите его, чтобы обеспечить правильную загрузку веб-страницы.
2. Выберите **Коды быстрого доступа > Добавить код быстрого доступа**.
3. В меню «Тип кода быстрого доступа» выберите **Факс** и настройте параметры.
4. Примените изменения.

Изменение разрешения факса

1. Вложите оригинал в лоток устройства автоматической подачи или поместите его на стекло сканера.
2. На панели управления выберите **Факс > Параметры**, затем **Разрешение**.
3. В меню Разрешение выберите настройку.
4. Отправьте задание факса.

Настройка плотности печати факса

1. Вложите оригинал в лоток устройства автоматической подачи или поместите его на стекло сканера.
2. На панели управления выберите **Факс > Параметры**, затем **Плотность**.
3. В меню Плотность установите настройку.
4. Отправка документа по факсу.

Просмотр журнала факсов

Примечание. Для просмотра журналов факсов требуются права администратора.

1. Откройте браузер и в поле адреса введите IP-адрес принтера.
   - IP-адрес принтера указан на начальном экране. IP-адрес отображается в виде четырех наборов цифр, разделенных точками, например 123.123.123.123.
   - Если используется прокси-сервер, временно отключите его, чтобы обеспечить правильную загрузку веб-страницы.
2. Выберите **Параметры** > **Отчеты** > **Факс**.
3. Выберите **Журнал заданий факса** или **Журнал вызовов факса**.

Блокировка нежелательных факсов

1. На панели управления принтера выберите
   Параметры > Факс > Настройка факса > Параметры приема факсов > Средства управления администратора
2. Установите для опции Блокировать факсы без имени значение **Вкл**.

Задержка факсов

1. На панели управления принтера выберите
   Параметры > Факс > Настройка факса > Параметры приема факсов > Задержка факсов
2. Выберите режим.

Переадресация факсов

1. На панели управления принтера выберите

   Параметры > **Факс** > **Настройка факса** > **Параметры приема факсов** > **Средства управления администратора**

2. В меню «Переадресация факса» выберите **Печать и переадресация** или **Переадресация** и настройте параметр «Переадресация» и адресатов факса.

Сканирование

Содержание главы:

Использование устройства автоматической подачи документов и стекла сканера 148
Сканирование на сервер FTP..... 149
Создание кода быстрого доступа для FTP..... 150
Сканирование на флеш-накопитель 151
Отправка отсканированных документов на компьютер 152

Использование устройства автоматической подачи документов и стекла сканера

УСТРОЙСТВО АВТОМАТИЧЕСКОЙ ПОДАЧИ ДОКУМЕНТОВ (УАПД)	СТЕКЛО СКАНЕРА
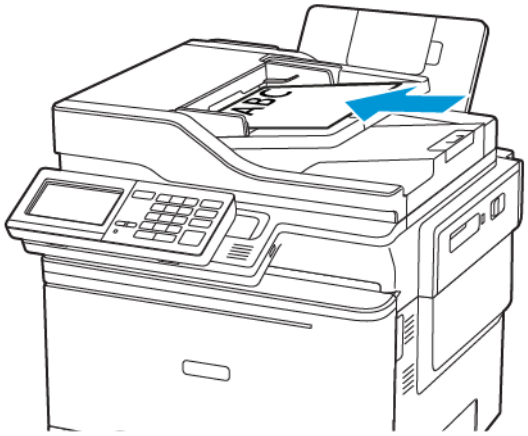	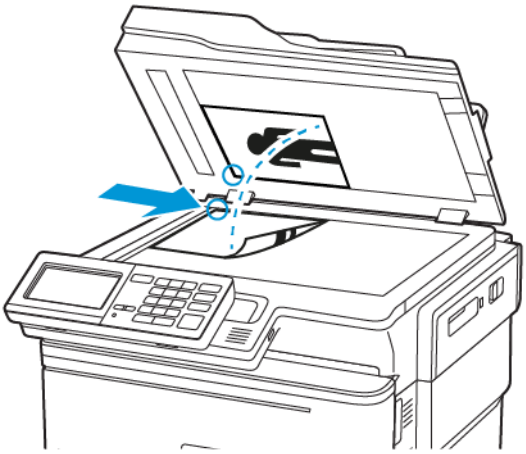
• Используйте УАПД для многостраничных и двусторонних документов. • Вложите оригинал лицевой стороной вверх. Перед загрузкой многостраничных документов выровняйте их. • Обязательно отрегулируйте направляющие УАПД по ширине вкладываемой бумаги.	• Для одностраничных документов, страниц книг, документов небольшого формата (например, почтовых открыток и фотографий), прозрачных пленок и документов на тонкой бумаге (например, вырезки из журналов) рекомендуется использовать стекло сканера. • Поместите документ лицевой стороной вниз в угол со стрелкой.

Сканирование на сервер FTP

1. Загрузите оригинал в лоток УАПД или на стекло сканера.
2. На панели управления выберите **FTP** и введите необходимые сведения.

   На принтере без сенсорного экрана нажмите **#** и введите с клавиатуры код быстрого доступа.
3. При необходимости настройте другие параметры FTP.
4. Отсканируйте документ.

Создание кода быстрого доступа для FTP

Примечание. Для создания кода быстрого доступа могут потребоваться права администратора.

1. Откройте браузер и в поле адреса введите IP-адрес принтера.
   - IP-адрес принтера указан на начальном экране. IP-адрес отображается в виде четырех наборов цифр, разделенных точками, например 123.123.123.123.
   - Если используется прокси-сервер, временно отключите его, чтобы обеспечить правильную загрузку веб-страницы.
2. Выберите **Коды быстрого доступа** > **Добавить код быстрого доступа**.
3. В меню «Тип кода быстрого доступа» выберите **FTP** и настройте параметры.
4. Примените изменения.

Сканирование на флеш-накопитель

1. Вложите оригинал в лоток устройства автоматической подачи или поместите его на стекло сканера.
2. Вставьте флеш-накопитель.

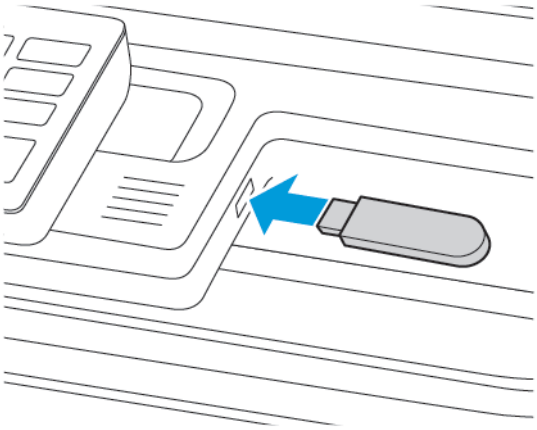

3. Выберите **Сканировать на USB-накопитель** и при необходимости настройте параметры.

   Примечание. Если не откроется экран USB-накопителя, выберите **USB-накопитель** на панели управления.

4. Отсканируйте документ.

> **Предупреждение.** Во избежание потери данных или некорректной работы принтера не касайтесь флеш-накопителя или принтера в указанной области при выполнении печати, чтении или записи на устройство памяти.

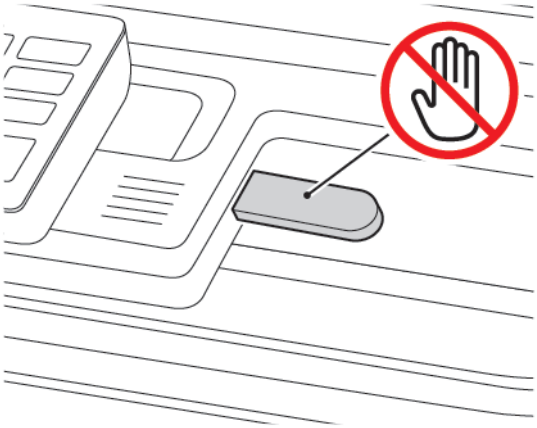

Отправка отсканированных документов на компьютер

1. Вложите оригинал в лоток устройства автоматической подачи или поместите его на стекло сканера.
2. На панели управления принтера выберите

   Профили копирования > **Сканирование на компьютер**
3. Выберите профиль сканирования, где необходимо сохранить документ.

Использование меню принтера

Содержание главы:

Карта меню 154
Устройство 156
Печать 180
Бумага 192
Копирование 196
Факс 201
Эл. почта 213
FTP 222
USB-накопитель 228
Сеть/порты 236
Безопасность 259
Отчеты 275
План по расходным материалам 277
Адресная книга 279
Закладки 281
Приложения 283

Карта меню

Office Products

Устройство	• Предпочтения • Eco-Mode • Удаленная панель управления • Уведомления • Управление питанием • Доступность • Восстановить заводские настройки по умолчанию • Обслуживание	• Настройка начального экрана • Карта сайта • Обновление ПО • Загрузка данных удаленных служб • О принтере
Печать	Макет • Настройка • Качество • Учет заданий • XPS	• PDF • PostScript • PCL • Изображение
Бумага	• Конфигурация лотка	• Настройка материала для печати
Копирование	Параметры копирования по умолчанию	
Факс	• Режим факса	• Настройка факса
Эл. почта	• Настройка электронной почты • Параметры эл. почты по умолчанию	• Настройка веб-ссылки
FTP	Параметры FTP по умолчанию	
USB-накопитель	• Сканирование на флеш-накопитель	• Печать с флеш-накопителя
Сеть/порты	• Обзор сети • Беспроводная связь • Wi-Fi Direct • AirPrint • Управление мобильными сервисами • Ethernet • TCP/IP • SNMP	• IPsec • 802.1x • Настройка LPD • Настройки HTTP/FTP • ThinPrint • USB • Ограничение доступа к внешней сети • Universal Print

Безопасность	• Методы входа • Управление сертификатами • График устройств USB • Журнал проверки безопасности • Ограничения входа в систему	• Настройка конфиденциальной печати • Очистка временных файлов данных • Параметры решений LDAP • Разное
Отчеты	• Страница настроек меню • Устройство • Коды быстрого доступа	• Факс • Сеть
План по расходным материалам	• Активация плана • Изменение плана	• Сервис подписки

Устройство

ПРЕДПОЧТЕНИЯ

ПУНКТ МЕНЮ	ОПИСАНИЕ
Язык дисплея [Список языков]	Установка языка отображаемого на дисплее текста.
Страна/регион [Список стран и регионов]	Установка страны или региона, где используется принтер.
Выполнить начальные настройки Вкл. Выкл.*	Запуск мастера настройки.
Клавиатура Тип клавиатуры [Список языков]	Выбор языка для клавиатуры. • Некоторые типы клавиатуры могут не отображаться или требовать для отображения специального оборудования. • Этот пункт меню отображается только на некоторых моделях принтеров.
Отображаемая информация Отображаемый текст 1 [IP-адрес*] Отображаемый текст 2 [Дата и время*] Пользовательский текст 1 Пользовательский текст 2	Указание информации для отображения на начальном экране. Пункты "Пользовательский текст 1" и "Пользовательский текст 2" отображаются только в некоторых моделях принтеров.
Дата и время Настроить Текущие дата и время Установка даты и времени вручную Формат даты [ДД-ММ-ГГГГ*] Формат времени [12-часовой AM/PM*] Часовой пояс [GMT*]	Настройка даты и времени принтера.
Дата и время Протокол сетевого времени Включить NTP [Вкл.*]	Настройка параметров протокола сетевого времени (NTP).

ПУНКТ МЕНЮ	ОПИСАНИЕ
Сервер NTP Включить проверку подлинности	• Пункт «Включить проверку подлинности» отображается только на некоторых моделях принтеров. • Когда для параметра «Включить проверку подлинности» установлено значение «Ключ MD5», отображаются поля «Идентификатор ключа» и «Пароль».
Размеры бумаги США* Метрические	Установка единицы измерения для форматов бумаги. Выбор страны или региона в мастере начальной установки определяет первоначальную настройку формата бумаги.
Яркость экрана 20–100 % (100*)	Настройка яркости дисплея. Этот пункт меню отображается только на некоторых моделях принтеров.
Доступ к флеш-накопителю Включено* Отключено	Разрешение доступа к флеш-накопителю.
Разрешить удаление фона Вкл.* Выкл.	Отображение разрешения удалить фон.
Одностраничное сканирование с планшета Вкл. Выкл.*	Устанавливается копирование со стекла сканера по одной странице за один раз.
Звуковые сигналы Обратная связь для кнопок Вкл.* Выкл.	Включение звука для нажатий кнопок, взаимодействия с панелью, запросов о загрузке бумаги и уведомлений об ошибках. Этот пункт меню отображается только на некоторых моделях принтеров.
Звуковые сигналы Громкость 1–10 (5*)	Регулировка уровня громкости динамиков принтера. • Изменения громкости применяются после завершения текущего сеанса. • Этот пункт меню отображается только на некоторых моделях принтеров.

ПУНКТ МЕНЮ	ОПИСАНИЕ
Звуки устройства	
Выключить все звуки Вкл. Выкл.*	Отключить и игнорировать все звуковые настройки.
Обратная связь для кнопок Вкл.* Выкл.	Включение звука для нажатий кнопок, взаимодействия с панелью, запросов о загрузке бумаги и уведомлений об ошибках.
Громкость 1–10 (5*)	Регулировка громкости звука.
Звуковой сигнал загрузки автоподатчика оригиналов Вкл.* Выкл.	Включение звукового сигнала загрузки бумаги в автоподатчик оригиналов.
Аварийный сигнал Выкл. Однократный* Непрерывный	Указывается, сколько раз подается звуковой сигнал, когда необходимо вмешательство пользователя на принтере.
Сигнал картриджа Выкл. Однократный* Непрерывный	Указывается, сколько раз подается звуковой сигнал, когда в картридже низкий уровень тонера.
Режим динамика Всегда выкл. Всегда вкл.* Включено, когда подключено	Установка режима динамика.
Громкость звонка Вкл. Выкл.*	Отключение громкости звонка.

ПУНКТ МЕНЮ	ОПИСАНИЕ
Таймаут дисплея 5–300 (60*)	Задайте время простоя в секундах, по истечение которого на дисплее отобразится начальный экран или принтер автоматически выйдет из учетной записи пользователя.
Примечание. Звездочкой (*) отмечены заводские настройки по умолчанию.	

ECO-MODE

ПУНКТ МЕНЮ	ОПИСАНИЕ
Печать Стороны 1-стор.* 2-стор.	Указывается, выполняется ли печать на одной или на обеих сторонах листа.
Печать Страниц на стороне Выкл.* 2 стр. на сторону 3 стр. на сторону 4 стр. на сторону 6 стр. на сторону 9 стр. на сторону 12 стр. на сторону 16 стр. на сторону	Печать изображений нескольких страниц на одной стороне листа бумаги.
Печать Плотность тонера Тонкая Стандарт.* Темная	Указание плотности изображений и текстов.
Копирование Стороны 1-стор. на 1-стор.*	Указывается, выполняется ли печать на одной или на обеих сторонах листа.

ПУНКТ МЕНЮ	ОПИСАНИЕ
1-стор. на 2-стор.	
Копирование Страниц на стороне Выкл.* 2 стр. в книжной ориентации 4 стр. в книжной ориентации 2 стр. в альбомной ориентации 4 стр. в альбомной ориентации	Указание числа изображений страниц на одной стороне листа бумаги.
Копирование Плотность 1-9 (5*)	Установка плотности для отсканированного изображения.
Примечание. Звездочкой (*) отмечены заводские настройки по умолчанию.	

УДАЛЕННАЯ ПАНЕЛЬ УПРАВЛЕНИЯ

ПУНКТ МЕНЮ	ОПИСАНИЕ
Внешнее подключение VNC Не разрешать* Разрешить	Подключение внешнего клиента Virtual Network Computing (VNC) к удаленной панели управления.
Тип проверки подлинности Нет* Стандартная проверка подлинности	Настройка типа проверки подлинности при получении доступа к серверу клиента VNC. При установке стандартной аутентификации появится запрос пароля VNC.
Примечание. Звездочкой (*) отмечены заводские настройки по умолчанию.	

УВЕДОМЛЕНИЯ

ПУНКТ МЕНЮ	ОПИСАНИЕ
Звуковой сигнал загруженного УАПД Выкл. Вкл.*	Включение звукового сигнала при загрузке бумаги в УАПД.
Аварийный сигнал Выкл. Однократный* Непрерывный	Указывается, сколько раз подается звуковой сигнал, когда необходимо вмешательство пользователя на принтере. Этот пункт меню отображается только на некоторых моделях принтеров.
Расх. матер. Показать расчетный ресурс расходных материалов Показать расчетный ресурс* Не показывать расчетный ресурс	Просмотр приблизительного состояния расходных материалов.
Расх. матер. Сигнал картриджа Выкл. Однократный* Непрерывный	Задайте, сколько раз подается звуковой сигнал, когда в картридже низкий уровень тонера. Этот пункт меню отображается только на некоторых моделях принтеров.
Настройка уведомлений по эл. почте Настройка электронной почты Первичный шлюз SMTP	Вводится IP-адрес или имя хоста основного сервера SMTP, который используется для отправки электронной почты. Этот пункт меню отображается только на некоторых моделях принтеров.
Настройка уведомлений по эл. почте Настройка электронной почты Порт первичного шлюза SMTP 1–65535 (25*)	Вводится номер порта основного сервера SMTP. Этот пункт меню отображается только на некоторых моделях принтеров.
Настройка уведомлений по эл. почте Настройка электронной почты Вторичный шлюз SMTP	Вводится IP-адрес сервера или имя хоста вторичного или резервного SMTP-сервера. Этот пункт меню отображается только на некоторых моделях принтеров.

ПУНКТ МЕНЮ	ОПИСАНИЕ
Настройка уведомлений по эл. почте Настройка электронной почты Порт вторичного шлюза SMTP 1–65535 (25*)	Вводится номер порта вторичного или резервного сервера SMTP. Этот пункт меню отображается только на некоторых моделях принтеров.
Настройка уведомлений по эл. почте Настройка электронной почты Время ожидания для SMTP 5-30 сек. (30*)	Указывается время ожидания принтера, когда сервер SMTP не отвечает. Этот пункт меню отображается только на некоторых моделях принтеров.
Настройка уведомлений по эл. почте Настройка электронной почты Обратный адрес	Указание обратного адреса в сообщениях электронной почты. Этот пункт меню отображается только на некоторых моделях принтеров.
Настройка уведомлений по эл. почте Настройка электронной почты Всегда использовать обратный адрес SMTP по умолчанию Выкл.* Вкл.	Использование обратного адреса SMTP по умолчанию. Этот пункт меню отображается только на некоторых моделях принтеров.
Настройка уведомлений по эл. почте Настройка электронной почты Использовать SSL/TLS Отключено* Согласование Требуется	Отправка сообщения эл. почты с помощью зашифрованного канала. Этот пункт меню отображается только на некоторых моделях принтеров.
Настройка уведомлений по эл. почте Настройка электронной почты Требовать доверенный сертификат Выкл. Вкл.*	Запрос доверенного сертификата при доступе к серверу SMTP. Этот пункт меню отображается только на некоторых моделях принтеров.
Настройка уведомлений по эл. почте Настройка электронной почты	Установка типа проверки подлинности для сервера SMTP.

ПУНКТ МЕНЮ	ОПИСАНИЕ
Аутентификация на сервере SMTP Аутентификация не требуется* Вход/Обычная NTLM CRAM-MD5 Digest-MD5 Kerberos 5	Этот пункт меню отображается только на некоторых моделях принтеров.
Настройка уведомлений по эл. почте Настройка электронной почты Электронное сообщение от устройства Нет* Использовать учетные данные SMTP	Указание необходимости запроса учетных данных для сообщений электронной почты, полученных от устройства. Этот пункт меню отображается только на некоторых моделях принтеров.
Настройка уведомлений по эл. почте Настройка электронной почты Эл. сообщение от пользователя Нет Использовать учетные данные SMTP Использовать имя пользователя и пароль сеанса Использовать эл. адрес и пароль сеанса* Запрос пользователя	Указание необходимости запроса учетных данных для сообщений электронной почты, полученных от пользователя. Этот пункт меню отображается только на некоторых моделях принтеров.
Настройка уведомлений по эл. почте Настройка электронной почты Исп. уч. данные уст-ва Active Directory Выкл. Вкл.*	Включение учетных данных пользователей и обозначений групп для подключения к серверу SMTP. Этот пункт меню отображается только на некоторых моделях принтеров.
Настройка уведомлений по эл. почте Настройка электронной почты Имя пользователя устройства	Указание идентификатора пользователя для подключения к серверу SMTP. Этот пункт меню отображается только на некоторых моделях принтеров.
Настройка уведомлений по эл. почте	Указание пароля для подключения к серверу SMTP.

ПУНКТ МЕНЮ	ОПИСАНИЕ
Настройка электронной почты Пароль устройства	Этот пункт меню отображается только на некоторых моделях принтеров.
Настройка уведомлений по эл. почте Настройка электронной почты ОБЛАСТЬ Kerberos 5	Указание области для протокола аутентификации Kerberos 5. Этот пункт меню отображается только на некоторых моделях принтеров.
Настройка уведомлений по эл. почте Настройка электронной почты Домен NTLM	Указание имени домена для протокола безопасности NTLM. Этот пункт меню отображается только на некоторых моделях принтеров.
Настройка уведомлений по эл. почте Настройка электронной почты Отключить ошибку "Не настроен сервер SMTP" Выкл.* Вкл.	Отключение отображения на дисплее сообщения об ошибке настройки SMTP. Этот пункт меню отображается только на некоторых моделях принтеров.
Предотвращение ошибок Помощник при замятиях Выкл. Вкл.*	После извлечения замятой страницы принтер автоматически удаляет пустые или не полностью распечатанные страницы.
Предотвращение ошибок Автопродолжение Выкл. Вкл.* (5 секунд) Диапазон: 5-255 с	Разрешение принтеру автоматически продолжить обработку или печать задания после удаления определенных состояний принтера, которые требуют вмешательства пользователя.
Предотвращение ошибок Автоперезагрузка Автоперезагрузка Перезагружать при простое Перезагружать всегда* Не перезагружать никогда	Установка перезагрузки принтера при возникновении ошибки.
Предотвращение ошибок	Установка количества автоматических

ПУНКТ МЕНЮ	ОПИСАНИЕ
Автоперезагрузка Максимальное количество перезагрузок 1–20 (2*)	перезагрузок принтера.
Предотвращение ошибок Автоперезагрузка Окно автоперезагрузки 1–525600 (720*)	Установка времени в секундах, по истечении которого принтер автоматически перезагружается.
Предотвращение ошибок Автоперезагрузка Счетчик автоперезагрузок	Отображение доступной только для чтения информации о счетчике автоперезагрузок.
Предотвращение ошибок Автоперезагрузка Сброс счетчика автоперезагрузок Отмена Продолжить	Сброс счетчика автоперезагрузок. Этот пункт меню отображается только на некоторых моделях принтеров.
Предотвращение ошибок Показ ошибки "Короткая бумага" Вкл. Автоматический сброс*	Установка отображения сообщения в случае возникновения ошибки «Короткая бумага». Термин «Короткая бумага» относится к формату загруженной бумаги.
Предотвращение ошибок Защита страницы Выкл.* Вкл.	Установка передачи принтером всей страницы в память перед печатью.
Устранение замятий Восстановление после замятия Выкл. Вкл. Авто*	Установка повторной печати замятых страниц.

ПУНКТ МЕНЮ	ОПИСАНИЕ
Устранение замятий Устранение замятия в сканере Уровень задания Уровень страницы*	Указание способа перезапуска задания сканирования после устранения замятия бумаги.
Примечание. Звездочкой (*) отмечены заводские настройки по умолчанию.	

УПРАВЛЕНИЕ ПИТАНИЕМ

ПУНКТ МЕНЮ	ОПИСАНИЕ
Профиль спящего режима Печать с отключенным дисплеем Дисплей включен при печати Разрешить печать с отключенным дисплеем*	Разрешить печать с отключенным дисплеем.
Таймауты Спящий режим 1–120 минут (15*)	Установка времени простоя до перехода принтера в спящий режим.
Таймауты Таймаут режима гибернации Отключено 1 час 2 часа 3 часа 6 часов 1 день 2 дня 3 дня* 1 неделя 2 недели 1 месяц	Задание времени задержки до перехода принтера в режим гибернации.

ПУНКТ МЕНЮ	ОПИСАНИЕ
Таймауты Таймаут режима гибернации при подключении Гибернация Отключить гибернацию*	Переключение принтера в режим гибернации даже при наличии активного подключения Ethernet.
Примечание. Звездочкой (*) отмечены заводские настройки по умолчанию.	

ДОСТУПНОСТЬ

Примечание. Это меню отображается только на некоторых моделях принтеров.

ПУНКТ МЕНЮ	ОПИСАНИЕ
Интервал двойного нажатия на клавишу 0–5 (0*)	Установка интервала (в секундах), в течение которого принтер игнорирует двойное нажатие на клавишу подсоединенной клавиатуры.
Начальная задержка повтора при вводе 0,25–5 (1*)	Установка начальной задержки (в секундах) перед началом повторного нажатия клавиши. Этот пункт меню отображается только при подключенной к принтеру клавиатуре.
Скорость повтора при вводе 0,5–30 (30*)	Указание количества нажатий в секунду для двойного нажатия. Этот пункт меню отображается только при подключенной к принтеру клавиатуре.
Продление таймаута дисплея Выкл.* Вкл.	Позволяет оставаться на том же экране и сбрасывает таймер таймаута дисплея после истечения срока его действия вместо возврата на начальный экран.
Произносить пароли/PIN-коды Выкл.* Вкл.	Настройка прочтения вслух паролей и персональных идентификационных номеров на принтере. Этот пункт меню отображается только при подключенных к принтеру наушниках или динамиках.

ПУНКТ МЕНЮ	ОПИСАНИЕ
Темп речи Очень медленный Медленный Стандарт.* Быстрый Быстрее Очень быстрый Ускоренный Очень ускоренный Самый быстрый	Настройка темпа речи голосового руководства. Этот пункт меню отображается только при подключенных к принтеру наушниках или динамиках.
Примечание. Звездочкой (*) отмечены заводские настройки по умолчанию.	

ВОССТАНОВИТЬ ЗАВОДСКИЕ НАСТРОЙКИ ПО УМОЛЧАНИЮ

ПУНКТ МЕНЮ	ОПИСАНИЕ
Восст. настройки Восстановить все параметры Восстановить параметры принтера Восстановить параметры сети Восстановить параметры приложений Восстановить параметры факса	Восстановление заводских настроек по умолчанию для принтера. Опция «Восстановить параметры приложений» отображается только на некоторых моделях принтеров.

ОБСЛУЖИВАНИЕ

Меню конфигурации

ПУНКТ МЕНЮ	ОПИСАНИЕ
Настройка USB USB PnP 1* 2	Изменение режима для USB-драйвера принтера для улучшения его совместимости с компьютером. Этот пункт меню отображается только на некоторых моделях принтеров.
Скан. на лок. комп. через USB Вкл.* Выкл.	Указывается, будет ли драйвер использоваться для простого USB-устройства (с одним интерфейсом) или составного (с несколькими интерфейсами).
Настройка USB Скорость USB Максимальная Авто*	Устанавливается максимальная скорость для порта USB или функции высокоскоростной передачи отключаются. Этот пункт меню отображается только на некоторых моделях принтеров.
Конфигурация лотка Связь лотков Автоматически* Выкл.	Установка связи между лотками принтера для бумаги одного типа и формата.
Конфигурация лотка Показать сообщение при уст. лотка Выкл.* Вкл.	Примечание. Вывод сообщения о вкладывании бумаги в лоток.
Конфигурация лотка Запросы бумаги Авто* Многоцелевое устройство подачи Выбор бумаги вручную Запросы конвертов Авто* Многоцелевое устройство подачи	Указание загружаемого лотка для запроса на загрузку бумаги или конверта. • Многоцелевое устройство подачи доступно только на некоторых моделях принтеров. • Для отображения параметра Многоцелевое устройство подачи задайте для параметра Конфигурация МУП значение Кассета в меню Бумага.

ПУНКТ МЕНЮ	ОПИСАНИЕ
Выбор бумаги вручную	
Конфигурация лотка Операция для запр. Запрос пользователя* Продолжить Использовать текущее значение	Настройка обработки принтером запросов на замену бумаги или конвертов.
Отчеты Страница настроек меню Журнал событий Сводка журнала событий	Печать отчетов о параметрах меню принтера, его состоянии и журналах событий.
Использование и счетчики расходных материалов Очистить журн. исп. расх. материалов	Сброс настроек журнала использованных расходных материалов, количества страниц и оставшихся дней до значений по умолчанию.
Использование и счетчики расходных материалов Сброс счетчика ITM	Сброс счетчика после установки нового модуля.
Использование и счетчики расходных материалов Диапазоны поэтапного учета кроющей способности тонера	Настройка диапазона для количества цвета на странице.
Эмуляции принтера Эмуляция PPDS Выкл.* Вкл.	Настройка принтера на распознавание и использование потока данных PPDS.
Эмуляции принтера Эмуляция PS Выкл. Вкл.*	Установка для принтера распознавания и использования потока данных PS.
Эмуляции принтера Безопасность эмулятора Время ожидания страницы	Установка времени ожидания страницы во время эмуляции.

ПУНКТ МЕНЮ	ОПИСАНИЕ
0–60 (60*)	
Эмуляции принтера Безопасность эмулятора Сброс эмулятора после задания	Сброс эмулятора после выполнения задания печати.
Эмуляции принтера Безопасность эмулятора Отключить доступ к сообщениям принтера (Вкл.*)	Отключение доступа к сообщениям принтера во время эмуляции.
Настройка факса Работа факса при энергосб. Отключить спящий режим Разрешить спящий режим Авто*	Установка перехода факса в спящий режим всякий раз, когда принтер определяет, что это следует сделать.
Настройка факса Папка сохранения факсов Диск Nand*	Настройка папки для сохранения всех факсов.
Конфигурация принтера Только черно-белый режим Выкл.* Вкл.	Печать цветных материалов в оттенках серого.
Конфигурация принтера Совмещение цветов Выкл. 1 2* 3 4 5	Коррекция смещения цветов в принтере для улучшения качества печати.
Конфигурация принтера Увел. резк. шрифта	Указание значения размера точки для текста, ниже которого при печати данных шрифтов будут

ПУНКТ МЕНЮ	ОПИСАНИЕ
0–150 (24*)	использоваться фильтры высоких частот. Например, если значение составляет 24, то для всех шрифтов размером не более 24 точек применяются фильтры высоких частот.
Эксплуатация устройства Тихий режим Выкл.* Вкл.	Перевод принтера в тихий режим. Включение данного параметра снижает производительность принтера.
Эксплуатация устройства Меню панели Выкл. Вкл.*	Включение доступа к меню панели управления.
Эксплуатация устройства Безопасный режим Выкл.* Вкл.	Принтер работает в особом режиме, поддерживая наибольшее количество функций несмотря на известные проблемы. Например, если установлено значение Вкл., и двигатель двусторонней печати не работает, принтер выполняет одностороннюю печать документов, даже если задание на двустороннюю печать.
Эксплуатация устройства Минимальная память для копирования 80 МБ* 100 МБ	Установка минимального объема выделенной памяти для хранения заданий копирования.
Эксплуатация устройства Удалить настраиваемое состояние	Удаление определенных пользователем строк для сообщений по умолчанию или альтернативных пользовательских сообщений.
Эксплуатация устройства Очистить все удаленно установленные сообщения	Удаление сообщений, которые были установлены удаленно.
Эксплуатация устройства Авт. показывать экраны ошибок Выкл. Вкл.*	Отображение сообщений об ошибке на дисплее после того, как принтер остается неактивным на начальном экране в течение времени, заданного параметром «Таймаут дисплея».

ПУНКТ МЕНЮ	ОПИСАНИЕ
Эксплуатация устройства Учет ориентации при быстром копировании Вкл. Выкл.*	Настройка принтера на использование параметра "Ориентация" в меню "Копирование" при отправке заданий быстрого копирования.
Эксплуатация устройства Включить дополнительный параллельный порт Выкл.* Вкл.	Включение дополнительного параллельного порта. Если задано "Вкл.", принтер будет перезагружен.
Настройка датчика меток тонера Настройка частоты калибровки Отключено Минимум настроек цвета Меньше настроек цвета Стандарт.* Большая точность цветопередачи Макс. точность цветопер.	Настройка регистрации принтером требуемого количества тонера для обеспечения согласованности цветов.
Настройка датчика меток тонера Полная калибровка	Запуск полной калибровки цвета.
Настройка датчика меток тонера Печать страницы сведений TPS	Печать страницы диагностики, содержащей данные калибровки датчика плотности тонера.
Настройка приложений Приложения LES Выкл. Вкл.*	Включение приложений встроенных решений Xerox (LES). • Этот пункт меню доступен только на некоторых моделях принтеров. • Если задано значение "Вкл.", этот параметр не влияет на встроенные приложения.
Настройка сканера Ручная регистрация сканера Быстрая проверка печати	Распечатайте страницу для быстрой проверки качества. Убедитесь, что поля на странице проверки качества вокруг изображения одинаковые. Если это не так, может потребоваться изменить поля для принтера.

ПУНКТ МЕНЮ	ОПИСАНИЕ
Настройка сканера Ручная регистрация сканера Регистрация лицевой стороны УАПД Регистрация обратной стороны УАПД Регистрация планшетного сканера	Ручная регистрация сканера и УАПД после замены УАПД, стекла сканера или платы контроллера.
Настройка сканера Стирание краев Очистка краев стекла экспонирования 0–6 (3*) Очистка краев УАПД 0–6 (3*)	Указание размера (в миллиметрах) области вокруг задания для сканирования с УАПД или со стекла экспонирования, на которой не будет выполняться печать.
Настройка сканера Устранение перекоса УАПД Механическое устранение перекоса УАПД Выкл. Вкл. Авто*	Указание принтеру выполнять механическую корректировку перекоса УАПД.
Настройка сканера Отключить сканер Включено* Отключено УАПД отключено	Отключение сканера в случае, если он не работает должным образом.
Настройка сканера Порядок байтов Tiff Порядок следования байтов ЦП* Обратный порядок байтов Прямой порядок байтов	Установка порядка следования байтов изображений в формате TIFF при сканировании.

ПУНКТ МЕНЮ	ОПИСАНИЕ
Настройка сканера Точное количество строк на полосу, формат Tiff Вкл.* Выкл.	Установка значения метки RowsPerStrip при сканировании изображения в формате TIFF.
Примечание. Звездочкой (*) отмечены заводские настройки по умолчанию.	

Очистка при простое

ПУНКТ МЕНЮ	ОПИСАНИЕ
Очистка при простое Последняя очистка памяти	Отображение информации о времени последней очистки памяти принтера.
Очистка при простое Очистить энергонезависимую память Стереть все параметры принтера и сети	Удаление всех настроек и приложений, которые хранятся в памяти принтера.

ЗНАЧКИ, ОТОБРАЖАЕМЫЕ НА НАЧАЛЬНОМ ЭКРАНЕ

Примечание. Это меню отображается только на некоторых моделях принтеров.

МЕНЮ	ОПИСАНИЕ
Копирование Эл. почта Факс Состояние/расходные материалы Очередь заданий Смена языка Центр кодов быстрого доступа Адресная книга Закладки Отложенные задания USB FTP Профили сканирования Профили приложений Формы и избранное Центр сканирования Копирование удостоверений	Указание значков, которые должны отображаться на начальном экране.

НАСТРОЙКА НАЧАЛЬНОГО ЭКРАНА

В меню «Настройка начального экрана» можно перегруппировывать и передвигать значки между страницами. На первой странице начального экрана может размещаться до [''] значков.

КАРТА САЙТА

ПУНКТ МЕНЮ	ОПИСАНИЕ
Полезные ссылки • Начальная страница • Заказ расходных материалов • Техническая поддержка • Регистрация • Утилиты и драйверы • Руководства для принтера	На странице Полезные ссылки содержатся прямые ссылки на сайт `www.xerox.com`. По этим ссылкам можно получить полезную информацию для принтера.
Указатель сайта	В указателе сайте содержатся ссылки на все страницы встроенного веб-сервера.

ОБНОВЛЕНИЕ ПО

ПУНКТ МЕНЮ	ОПИСАНИЕ
Статус Текущая версия: для проверки текущей версии программы нажмите **Проверить сейчас**.	
Правила для удаленных служб Разрешить получать обновления для устройства • Да (флажок установлен) • Нет (флажок не установлен) • Время ежедневной проверки – Час. – Мин. • Расписание установки – Автоматически – Ежедневно – Еженедельно • Время – Час. – Мин.	
Загрузить файл программы Для перехода в файлу программы загрузки нажмите кнопку **Обзор** и выберите папку с файлом. Нажмите кнопку **Загрузить** или **Сброс**	

ЗАГРУЗКА ДАННЫХ УДАЛЕННЫХ СЛУЖБ

ПУНКТ МЕНЮ	ОПИСАНИЕ
Статус • Последняя загрузка • Следующая загрузка Текущая версия: для проверки текущей версии программы нажмите **Проверить сейчас**.	Последняя загрузка — указываются дата и время последней загрузки. Следующая загрузка — указываются дата и время следующей загрузки по расписанию. Для загрузки информации о последней загрузке выберите **Загрузить данные**. Чтобы сразу загрузить файл, выберите **Загрузить сейчас**.
Настройки удаленных служб Разрешить загрузку данных • Разрешить загрузку данных – Да (флажок установлен) – Нет (флажок не установлен) • Проверить соединение	

О ПРИНТЕРЕ

ПУНКТ МЕНЮ	ОПИСАНИЕ
Номер актива Xerox	Максимальная длина — 32 символа.
Номер актива клиента	Описание принтера. Максимальная длина — 32 символа.
Размещение принтера	Определение местоположения принтера. Максимальная длина — 63 символа.
Контакт	Настройка имени принтера. Максимальная длина — 63 символа.
Экспортировать файл конфигурации на USB*	Экспорт файлов конфигурации на флеш-накопитель.
Экспорт файла архива журналов на USB*	Экспорт сжатых файлов журналов на флеш-накопитель.
* Этот пункт меню отображается только на некоторых моделях принтеров.	

Печать

МАКЕТ

ПУНКТ МЕНЮ	ОПИСАНИЕ
Стороны 1-стор.* 2-стор.	Указывается, выполняется ли печать на одной или на обеих сторонах листа.
Способ переворачивания страниц Длинная сторона* Короткая сторона	Указывается, какая сторона бумаги (длинная или короткая) будет сгибаться при выполнении двусторонней печати. В зависимости от выбора параметра принтер автоматически выполняет сдвиг каждой печатной информации на странице, чтобы листы в задании сшивалось правильно.
Пустые страницы Печать Не печатать*	Печать пустых страниц в задании печати.
Разобрать Выкл. [1,1,1,2,2,2]* Вкл. [1,2,1,2,1,2]	При выполнении задания печати сохраняется порядок укладываемых страниц, в частности при печати нескольких копий документа.
Страницы-разделители Нет* Между копиями Между заданиями Между страницами	Вставка страниц-разделителей при печати.
Источник страницы-разделителя Лоток [x] (1*) Многоцелевое устройство подачи	Указывается устройство подачи бумаги для страниц-разделителей. Многоцелевое устройство подачи доступно только на некоторых моделях принтеров.
Страниц на стороне Выкл.* 2 стр. на сторону 3 стр. на сторону	Печать изображений нескольких страниц на одной стороне листа бумаги.

ПУНКТ МЕНЮ	ОПИСАНИЕ
4 стр. на сторону 6 стр. на сторону 9 стр. на сторону 12 стр. на сторону 16 стр. на сторону	
Порядок страниц на листе Горизонтальный* Обратный горизонтальный Вертикальный Обратный вертикальный	Указание положения многостраничных изображений при печати нескольких страниц на листе. Расположение зависит от количества страниц и их ориентации.
Ориентация стр. на сторону Авто* Альбомная Книжная	Указание ориентации многостраничных изображений при использовании опции «Страниц на листе».
Границы страниц на листе Нет* Сплошные	Печать рамок вокруг каждого изображения страницы при печати нескольких страниц на листе.
Копии 1–9999 (1*)	Указание числа копий по умолчанию для каждого задания печати.
Область печати Стандарт.* По странице Страница целиком	Указание области печати на листе бумаги.
Примечание. Звездочкой (*) отмечены заводские настройки по умолчанию.	

НАСТРОЙКА

ПУНКТ МЕНЮ	ОПИСАНИЕ
Язык принтера Эмуляция PCL Эмуляция PS*	Установка языка интерфейса принтера по умолчанию. Установка языка принтера по умолчанию не препятствует передаче из прикладных программ заданий печати с применением другого языка.
Режим принтера Максимальная скорость Максимальный ресурс*	Определение варианта работы цветного блока формирования изображения во время печати. • Если выбран вариант «Макс. производительность», цветной блок формирования изображения снижает темп или прекращает работу во время печати комплектов монохромных страниц. • Если выбран вариант «Макс. скорость», цветной блок формирования изображения всегда будет работать во время печати, вне зависимости от цвета печатаемой продукции.
Сохранение ресурсов Выкл* Вкл	Указывается, что делать с загруженными ресурсами, например шрифтами и макросами, при получении задания печати, для выполнения которого требуется больше памяти, чем доступно. • Если задано значение «Выкл», загруженные ресурсы хранятся только до появления необходимости в освобождении дополнительной памяти. Ресурсы, связанные с неактивным языком принтера, удаляются. • Если задано значение «Вкл», загруженные постоянные ресурсы при переключении на другой язык сохраняются. При необходимости отображается сообщение о переполнении памяти вместо удаления постоянных ресурсов.
Порядок печати всех В алфавитном порядке* Начиная с последних Начиная с первых	Указание очередности при выборе печати всех отложенных и конфиденциальных заданий.

ПУНКТ МЕНЮ	ОПИСАНИЕ
Контроль доступа к файлу PJL Выкл Вкл*	Разрешать пользователям устанавливать контроль доступа к языковому файлу работ принтера.
Примечание. Звездочкой (*) отмечены заводские настройки по умолчанию.	

КАЧЕСТВО

ПУНКТ МЕНЮ	ОПИСАНИЕ
Режим печати Черно-белый Цветная*	Установка режима печати.
Разрешение при печати 4800 CQ* 1200 dpi	Установка разрешения для печати. Разрешение 4800 CQ обеспечит высокие показатели качества и производительности.
Плотность тонера От 1 до 5 (4*)	Указание плотности при печати текста.
Полутона Стандартная* Подробно	Повышение качества печати и сглаживание линий с острыми углами.
Экон цв тонера Выкл* Вкл	Уменьшение количества тонера при печати графики и изображений.
Яркость RGB От -6 до 6 (0*)	Регулировка яркости, контрастности и насыщенности цветной печати. Этот параметр не влияет на файлы, для которых применяются цветовые схемы CMYK.
Контрастность RGB От 0 до 5 (0*)	
Насыщенность RGB От 0 до 5 (0*)	
Доп. парам. обр. изобр.	

ПУНКТ МЕНЮ	ОПИСАНИЕ
Цветовой баланс Голубой От -5 до 5 (0*) Пурпурный От -5 до 5 (0*) Желтый От -5 до 5 (0*) Черный От -5 до 5 (0*) Восст. по умолч.	Настройка расхода тонера для каждого цвета.
Цветокоррекция Выкл Авто* Вручную **Содержимое параметра "Цветокоррекция"**	Изменение настроек цвета, используемых для печати документов. • Если выбрано значение «Выкл», применяется коррекция цвета, заданная в программном приложении. • Если выбрано значение «Авто», на принтере применяются различные цветовые профили для каждого элемента на печатаемой странице. • Если выбрано значение «Вручную», можно настроить преобразование цветов RGB или CMYK для каждого элемента на печатаемой странице. • Настройка «Содержимое параметра "Цветокоррекция"» доступна, когда для этого параметра выбрано значение «Вручную».
Образцы цветов По умолчанию* Дополнительно	Печать страниц образцов для каждой таблицы преобразования цветов RGB и CMYK, используемой в принтере.
Настройка цвета	Калибровка принтера для коррекции отклонений в цветопередаче при печати.
Замена плашечных цветов Настройка пользовательских значений CMYK	Назначение конкретных значений CMYK для 20 плашечных цветов.

ПУНКТ МЕНЮ	ОПИСАНИЕ
Замена RGB	Обеспечивает соответствие цветов печатного документа и его оригинала. • Для данного элемента меню необходимо выбрать таблицу преобразования цветов «Отображать истинный черный». • Этот пункт меню отображается только во встроенном веб-сервере.
Примечание. Звездочкой (*) отмечены заводские настройки по умолчанию.	

УЧЕТ ЗАДАНИЙ

ПУНКТ МЕНЮ	ОПИСАНИЕ
Учет заданий Выкл* Вкл	Настройка принтера на создание журнала полученных заданий печати.
Периодичность создания журнала учета Ежедневно Еженедельно Ежемесячно*	Указание периодичности создания на принтере файлов журнала.
Записать действие при завершении интервала Нет* Отправить текущий журнал по эл. почте Отправить текущий журнал по эл. почте и удалить Отправить текущий журнал по почте Отправить текущий журнал по почте и удалить	Указание варианта реагирования принтера по завершении интервала периодичности. Значение, заданное для параметра «Периодичность создания журнала учета», определяет порог.
Действие при приближении заполнения журнала Нет* Отправить текущий журнал по эл. почте Отправить текущий журнал по эл. почте и удалить Отправить старый журнал по эл. почте и удалить Отправить текущий журнал по почте	Значение, заданное для параметра «Журнал почти заполнен», определяет порог.

ПУНКТ МЕНЮ	ОПИСАНИЕ
Отправить текущий журнал по почте и удалить Отправить старый журнал по почте и удалить Удалить текущий журнал Удалить старый журнал Удалить все кроме текущего Удалить все журналы	
Действие при заполнения журнала Нет* Отправить текущий журнал по эл. почте и удалить Отправить старый журнал по эл. почте и удалить Отправить текущий журнал по почте и удалить Отправить старый журнал по почте и удалить Удалить текущий журнал Удалить старый журнал Удалить все кроме текущего Удалить все журналы	Указание действия принтера при достижении ограничения заполнения диска (100 МБ).
URL-адрес для публикации журнала	Указание места публикации журналов учета заданий.
Адрес эл. почты для отправки журналов	Указание адреса электронной почты, по которому с принтера отправляются журналы учета заданий.
Префикс файла журнала	Указание префикса для имени файла. Текущее имя хоста, указанное в меню TCP/IP, используется как префикс файла журнала по умолчанию.
Примечание. Звездочкой (*) отмечены заводские настройки по умолчанию.	

XPS

ПУНКТ МЕНЮ	ОПИСАНИЕ
Печ.стр. с ошибками Выкл.* Вкл.	Печать тестовой страницы, содержащей сведения об ошибках, включая ошибки разметки XML.
Минимальная ширина линии 1–30 (2*)	Установка минимальной ширины штриха. • Задания печатаются с разрешением 1200 dpi. • Задания печатаются с качеством 4800 CQ с использованием половинного значения.
Примечание. Звездочкой (*) отмечены заводские настройки по умолчанию.	

PDF

ПУНКТ МЕНЮ	ОПИСАНИЕ
По размеру страницы Выкл.* Вкл.	Масштабирование содержимого страницы в соответствии с выбранным форматом бумаги.
Аннотации Печать Не печатать*	Включение и отключение печати комментариев в документах PDF.
Примечание. Звездочкой (*) отмечены заводские настройки по умолчанию.	

POSTSCRIPT

ПУНКТ МЕНЮ	ОПИСАНИЕ
Печать ошибки PS Выкл* Вкл	Печать страницы с описанием ошибки PostScript®. При возникновении ошибки обработка задания прекращается, принтер печатает сообщение об ошибке, а задание печати отклоняется.
Минимальная ширина линии 1–30 (2*)	Установка минимальной ширины штриха. • Задания печатаются с разрешением 1200 dpi. • Задания печатаются с качеством 4800 CQ с использованием половинного значения.
Заблокировать режим запуска PS	Отключить SysStart файл.

ПУНКТ МЕНЮ	ОПИСАНИЕ
Выкл* Вкл	
Сглаживание изображений Выкл* Вкл	Повышение контрастности и четкости изображений с низким разрешением. Этот параметр не влияет на изображения с разрешением от 300 точек на дюйм и выше.
Таймаут ожидания Выкл Вкл* (40 с)	Указание продолжительности времени, по истечении которого отменяется задание печати при отсутствии дополнительных данных.
Примечание. Звездочкой (*) отмечены заводские настройки по умолчанию.	

PCL

ПУНКТ МЕНЮ	ОПИСАНИЕ
Источник шрифтов Встроенные* Диск Флеш-накопитель Все	Выберите источник, содержащий шрифты по умолчанию. • Варианты «Флеш-накопитель» и «Диск» отображаются только в некоторых моделях принтеров. • Чтобы отображались варианты «Флеш-накопитель» и «Диск», убедитесь, для них должна быть отключена защита от чтения или записи.
Имя шрифта [Список доступных шрифтов] (Courier*)	Выбор шрифта из указанного источника.
Набор символов [Список доступных наборов символов] (10U PC-8*)	Указывается набор символов для каждого названия шрифта. Набор символов состоит из алфавитно-цифровых символов, знаков препинания и специальных символов. Наборы символов поддерживают различные языки и специальные приложения (например, для научных текстов применяется набор математических символов).
Шаг печати 0,08–100 (10*)	Указывается шаг для фиксированных и моноширинных шрифтов.

ПУНКТ МЕНЮ	ОПИСАНИЕ
	Плотностью печати называется количество символов постоянной ширины на один дюйм по горизонтали.
Ориентация Книжная* Альбомная	Указывается ориентация текста и графики на странице.
Строк на страницу 1–255	Указание количества строк текста для каждой печатаемой страницы в потоке данных PCL®. • Этот пункт меню активирует вертикальное смещение, что приводит к печати выбранного количества строк между полей по умолчанию на странице. • Для США заводская настройка по умолчанию — 60. Для остальных стран заводская настройка по умолчанию — миллиметры — 64.
Минимальная ширина линии PCL5 1–30 (2*)	Установка первоначальной минимальной ширины штриха. • Задания печатаются с разрешением 1200 dpi. • Задания печатаются в качестве цветопередачи 4800CQ, используя половину значения.
Минимальная ширина линии PCLXL 1–30 (2*)	
Ширина A4 198 мм* 203 мм	Установка ширины логической страницы на бумаге формата A4. Логическая страница — это пространство на физической странице, где производится печать данных.
Авто CR после LF Выкл.* Вкл.	Выполняется команда возврата каретки после управляющей команды перевода строки. Возврат каретки служит для выдачи принтеру команды перемещения курсора в первую позицию этой же строки.
Авто LF после CR Выкл.* Вкл.	Выполняется команда перевода строки после управляющей команды возврата каретки.
Изменение номера лотка Назначить МУП	Настройка принтера для работы с различными драйверами или пользовательским приложением, в котором источникам бумаги присваиваются

ПУНКТ МЕНЮ	ОПИСАНИЕ
Назначить лоток [x] Назначить ручн. под. Назнач руч под конвертов	другие номера. Выберите один из вариантов: Выкл.* — используются заводские обозначения устройств подачи бумаги. Нет — игнорируется команда «Выбрать режим подачи». 0–199 — выбирается номер для обозначения устройства подачи бумаги. Многоцелевое устройство подачи доступно только на некоторых моделях принтеров.
Изменение номера лотка Просмотр заводских установок	Отображение заводских обозначений для каждого устройства подачи бумаги.
Изменение номера лотка Восстановить заводские настройки по умолчанию	Восстановление заводских номеров лотков.
Таймаут печати Выкл. Вкл.* [90]	Установка завершения задания печати после простоя в течение указанного периода времени в секундах.
Примечание. Звездочкой (*) отмечены заводские настройки по умолчанию.	

ИЗОБРАЖЕНИЕ

ПУНКТ МЕНЮ	ОПИСАНИЕ
Автоподгонка Вкл. Выкл.*	Выбор наиболее подходящего формата и ориентации бумаги для изображения. Если задано значение «Вкл.», этот пункт меню переопределяет настройки масштабирования и ориентации изображения.
Инверсия Выкл.* Вкл.	Инверсия монохромных изображений, содержащих два оттенка. Данный пункт меню не используется для форматов GIF и JPEG.
Масштабирование Привяз лев вер угол	Регулировка изображения по размеру области печати.

ПУНКТ МЕНЮ	ОПИСАНИЕ
Наилучшее соответс.* Привязать центр Подгон выс и шир Подгон по высоте Подгон по ширине	При установке для параметра «Автоподгонка» значения «Вкл.» для параметра "Масштабирование" автоматически устанавливается значение «Наилучшее соответс.».
Ориентация Книжная* Альбомная Обр. книжная Обр. альбомная	Указывается ориентация текста и графики на странице.
Примечание. Звездочкой (*) отмечены заводские настройки по умолчанию.	

Бумага

КОНФИГУРАЦИЯ ЛОТКА

ПУНКТ МЕНЮ	ОПИСАНИЕ
Устройство подачи по умолчанию Лоток [x] (1*) Многоцелевое устройство подачи Выбор бумаги вручную Конверт вручную	Указание устройства подачи бумаги для всех заданий печати. Параметр «Многоцелевое устройство подачи» отображается только в том случае, если для параметра «Конфигурация МУП» задано значение «Кассета».
Формат/тип бумаги Лоток [x] Многоцелевое устройство подачи Выбор бумаги вручную Конверт вручную	Указание формата или типа бумаги, загруженной в каждый лоток.
Замена форматов Выкл. Statement/A5 Letter/A4 Все из списка*	Установка возможности выполнения принтером замены указанного формата бумаги, если бумага требуемого формата не загружена ни в один лоток. • Если задано значение «Выкл.», выдается указание загрузить бумагу требуемого формата. • При выборе параметра «Statement/A5» выполняется печать документов формата A5 на бумаге формата Statement при загрузке бумаги этого формата и печать документов формата Statement на бумаге A5 при загрузке бумаги этого формата. • Если задано значение «Letter/A4», документы формата A4 печатаются на бумаге формата Letter при загрузке бумаги этого формата, а документы формата Letter печатаются на бумаге формата A4 при загрузке бумаги этого формата. • Значение «Все из списка» заменяет вариант «Letter/A4».
Примечание. Звездочкой (*) отмечены заводские настройки по умолчанию.	

НАСТРОЙКА МАТЕРИАЛА ДЛЯ ПЕЧАТИ

Настройка формата Universal

ПУНКТ МЕНЮ	ОПИСАНИЕ
Единицы измерения Дюймы Миллиметры	Указание единиц измерения для бумаги формата Universal. Для США заводская настройка по умолчанию — дюймы. Для остальных стран заводская настройка по умолчанию — миллиметры.
Книжная - Ширина 3-14,17 дюйма (8,50*) 76–359,91мм (216*)	Указание ширины для книжной ориентации бумаги формата Universal.
Книжная - Высота 3-14,17 дюйма (14*) 76–359,91мм (356*)	Указание высоты для книжной ориентации бумаги формата Universal.
Направление подачи Короткая сторона* Длинная сторона	Установка захвата бумаги принтером с короткой или длинной стороны листа. Параметр «Длинная сторона» отображается, если самая длинная сторона короче максимально допустимой ширины.
Примечание. Звездочкой (*) отмечены заводские настройки по умолчанию.	

Пользовательские форматы сканирования

ПУНКТ МЕНЮ	ОПИСАНИЕ
Пользовательский формат сканирования [x] Имя формата сканирования Ширина 1–8,50дюйма (8,50*) 25–216мм (216*) Высота 1–14 дюймов (14*) 25–356 мм (297*) Ориентация Книжная* Альбомная 2 сканирования на одной стороне листа Выкл.* Вкл.	Назначение имени формата сканирования и настройка параметров сканирования.

Типы материалов

ПУНКТ МЕНЮ	ОПИСАНИЕ
Обычная бумага Карточки Переработанная Глянцевая Наклейки Виниловые наклейки Высокосортная Конверты Фирменные бланки С печатью Цветная бумага Тонкая Плотная Грубая/хлопковая Пользовательский тип [x]	Определяет текстуру и плотность загруженной бумаги.

Копирование

ПАРАМЕТРЫ КОПИРОВАНИЯ ПО УМОЛЧАНИЮ

ПУНКТ МЕНЮ	ОПИСАНИЕ
Тип содержимого Текст Текст/фото* Фото Графика	Улучшение результата печати в зависимости от содержимого исходного документа.
Источник содержимого Монохромная лазерная печать Цветная лазерная печать* Струйная печать Фото/пленка Журнал Газета Типографская печать Другое	Улучшение результата печати в зависимости от источника исходного документа.
Стороны 1-стор. на 1-стор.* 1-стор. на 2-стор. 2-стор. на 1-стор. 2-стор. на 2-стор.	Указание варианта сканирования в зависимости от оригинала.
Страницы-разделители Нет* Между копиями Между заданиями Между страницами	Указывается, требуется ли вставлять страницы-разделители при печати.
Источник страницы-разделителя Лоток [x] (1*) Многоцелевое устройство подачи	Указывается устройство подачи бумаги для страниц-разделителей.

ПУНКТ МЕНЮ	ОПИСАНИЕ
Цвет Выкл. Вкл.* Авто	Указывается возможность печатать цветные копии.
Страниц на стороне Выкл.* 2 стр. в книжной ориентации 4 стр. в книжной ориентации 2 стр. в альбомной ориентации 4 стр. в альбомной ориентации	Указание числа изображений страниц на одной стороне листа бумаги.
Печать рамок вокруг страниц Выкл.* Вкл.	Печать рамки вокруг каждого изображения при печати нескольких страниц на одном листе.
Разобрать Выкл. [1,1,1,2,2,2] Вкл. [1,2,1,2,1,2]*	Последовательная печать нескольких копий.
Формат оригинала [Список форматов бумаги]	Указание формата оригинала. • Для США заводская настройка по умолчанию — Letter. Для остальных стран заводская настройка по умолчанию — A4. • Данный элемент меню может варьироваться в зависимости от модели принтера.
Источник бумаги для копий Лоток [x] (1*) Многоцелевое устройство подачи Автовыбор формата	Указывается устройство подачи бумаги для задания копирования.
Температура От -4 до 4 (0*)	Создание изображений с теплыми или холодными оттенками.
Плотность От -4 до 4 (0*)	Установка плотности для отсканированного изображения.
Количество копий	Указание числа копий.

ПУНКТ МЕНЮ	ОПИСАНИЕ
1–9999 (1*)	
Верхний/нижний колонтитул Слева сверху Сверху посредине Справа сверху Слева снизу Снизу посредине Справа снизу	Добавление верхнего или нижнего колонтитула.
Наложение Конфиденциальная информация Копирование Черновик Срочно Настройка пользователя Выкл.*	Определяет текст наложения, который распечатывается на каждой странице копии.
Пользовательское наложение	Введите пользовательский текст наложения.
Доп. парам. обр. изобр.	
Цветовой баланс От -4 до 4 (0*)	Настройка расхода тонера каждого цвета.
Выпадение цвета Нет* Красный Зеленый Синий **Порог по умолчанию для красного цвета** 0–255 (128*) **Порог по умолчанию для зеленого цвета** 0–255 (128*) **Порог по умолчанию для синего цвета**	Указание цвета для исключения при сканировании, а также настройка параметра выпадения для данного цвета.

ПУНКТ МЕНЮ	ОПИСАНИЕ
0–255 (128*)	
Автообнаружение цвета Цветочувствительность 1–9 (5*) Чувствительность области 1–9 (5*)	Указание объема информации о цвете, которую принтер может обнаружить в оригинале.
Контраст Оптимизация в зависимости от содержимого* 0 1 2 3 4 5	Указание контрастности выходного документа.
Удаление фона Определение фона На основе содержимого* Фиксировано Уровень От -4 до 4 (0*)	Настройка видимости фона на отсканированном изображении. Если вы хотите удалить цвет фона из исходного документа, задайте для параметра "Определение фона" значение "На основе содержимого". Если вы хотите удалить фоновые загрязнения, задайте для параметра "Определение фона" значение "Фиксировано".
Автоцентр Выкл.* Вкл.	Расположение содержимого по центру страницы.
Зеркальное изображение Выкл.* Вкл.	Создание зеркального отображения оригинала документа.
Негативное изображение Выкл.* Вкл.	Создание изображения негатива для оригинала.

ПУНКТ МЕНЮ	ОПИСАНИЕ
Детализация теней От -4 до 4 (0*)	Регулировка степени видимости темных деталей на сканированном изображении.
Сканировать от края до края Выкл.* Вкл.	Разрешение при сканировании оригинала от края до края.
Резкость 1–5 (3*)	Настройка резкости отсканированного изображения.
Средства управления администратора	
Пункт меню	Описание
Разрешить цветное копирование Выкл. Вкл.*	Печать цветных копий.
Разрешить приоритетные копии Выкл. Вкл.*	Прерывание задания на печать для копирования страницы или документа.
Сканирование пользовательского задания Выкл.* Вкл.	Включите сканирование пользовательских заданий по умолчанию.
Разрешить сохранение в виде кода быстрого доступа Выкл. Вкл.*	Сохранение пользовательских настроек копирования в виде кодов быстрого доступа.
Образец копии	Печать образца копии.
Примечание. Звездочкой (*) отмечены заводские настройки по умолчанию.	

Факс

РЕЖИМ ФАКСА

ПУНКТ МЕНЮ	ОПИСАНИЕ
Режим факса Факс-сервер Отключено	Выбор режима факса.
* Значение по умолчанию.	

НАСТРОЙКА ФАКСА

Общие параметры факса

ПУНКТ МЕНЮ	ОПИСАНИЕ
Имя факса	Идентификация факсимильного аппарата.
Номер факса	Номер вашего факса.
Код факса Имя факса Номер факса*	Сообщение получателям факсов имени или номера вашего факса.
Использование памяти Все полученные В основном прием Равно* В основном отправка Все отправленные	Установка объема внутренней памяти принтера для работы с факсами. Этот пункт меню служит для предотвращения переполнения буфера памяти и сбоев при передаче факсов.
Отмена факсов Разрешить* Не разрешать	Отмена исходящих факсов до их передачи или отмена входящих факсов до завершения их печати.
Идентификатор вызывающего абонента Выкл. Вкл.*	Отображение номера телефона лица, передающего факсимильное сообщение.

ПУНКТ МЕНЮ	ОПИСАНИЕ
Другое	
Маскирование номеров факсов Выкл.* Слева Справа	Указание формата маскирования номера исходящего факса.
Маскируемые цифры 0–58 (0*)	Указывается количество цифр, маскируемых в номере исходящего факса.
Включить обнаружение подключения к линии Выкл. Вкл.*	Указывается подключение телефонной линии к принтеру. • Определение выполняется при включении принтера, а также перед каждым вызовом. • Этот пункт меню не отображается, если для факсимильной передачи установлено значение T.38.
Оптимизация совместимости факса	Настройка функции факса принтера для оптимальной совместимости с другими факсимильными аппаратами.
Примечание. Звездочкой (*) отмечены заводские настройки по умолчанию.	

Параметры передачи факсов

ПУНКТ МЕНЮ	ОПИСАНИЕ
Разрешение Стандартное* Высокое Сверхвысокое Наивысшее	Установка разрешения для сканируемого изображения. Чем выше разрешение, тем больше требуется памяти и времени для передачи факса.
Формат оригинала [Список форматов бумаги]	Указание формата оригинала. Для США "Смешанный формат" – настройка по умолчанию. Для остальных стран заводская настройка по умолчанию — A4.
Ориентация Книжная*	Указание ориентации оригинала.

ПУНКТ МЕНЮ	ОПИСАНИЕ
Альбомная	
Стороны Выкл* Длинная сторона Короткая сторона	Указание ориентации текста и графики на странице при сканировании двусторонних документов.
Тип содержимого Текст* Текст/фото Фото Графика	Улучшение результата печати в зависимости от содержимого исходного документа.
Источник содержимого Монохромный лазерный* Цветной лазерный Струйная печать Фото/пленка Журнал Газета Типографская печать Другое	Улучшение результата печати в зависимости от источника исходного документа.
Плотность От 1 до 9 (5*)	Установка плотности для отсканированного изображения.
Через УАТС Выкл* Вкл	Позволяет принтеру набирать номер факса без ожидания распознавания сигнала в линии. Учрежденческая автоматическая телефонная станция (УАТС) представляет собой телефонную сеть, в которой один номер используется для доступа нескольких абонентов к внешней линии.
Режим набора Тоновый* Импульсный	Указание режима набора для входящих и исходящих факсов.

ПУНКТ МЕНЮ	ОПИСАНИЕ
Доп. парам. обр. изобр.	
Цветовой баланс От 1 до 9 (5*)	Настройка расхода тонера каждого цвета.
Выпадение цвета Нет* Красный Зеленый Синий **Порог по умолчанию для красного цвета** 0–255 (128*) **Порог по умолчанию для зеленого цвета** 0–255 (128*) **Порог по умолчанию для синего цвета** 0–255 (128*)	Указание цвета для исключения при сканировании, а также настройка параметра выпадения для данного цвета.
Контраст Оптимизация в зависимости от содержимого*	Указание контрастности выходного документа.
Удаление фона Определение фона На основе содержимого* Фиксировано Уровень От -4 до 4 (0*)	Настройка видимости фона на отсканированном изображении. Если вы хотите удалить цвет фона из исходного документа, задайте для параметра "Определение фона" значение "На основе содержимого". Если вы хотите удалить фоновые загрязнения, задайте для параметра "Определение фона" значение "Фиксировано".
Зеркальное изображение Выкл* Вкл	Создание зеркального отображения оригинала документа.
Негативное изображение Выкл* Вкл	Создание изображения негатива для оригинала.
Детализация теней От -4 до 4 (0*)	Регулировка степени видимости темных деталей на сканированном изображении.

ПУНКТ МЕНЮ	ОПИСАНИЕ
Сканировать от края до края Выкл* Вкл	Разрешение при сканировании оригинала от края до края.
Резкость 1–5 (3*)	Настройка резкости отсканированного изображения.
Температура От -4 до 4 (0*)	Создание изображений с теплыми или холодными оттенками.
Средства управления администратора	
Автоматический повтор набора 0–9 (5*)	Настройка количества попыток повторного дозвона в зависимости от активности факсимильных аппаратов получателей.
Частота повтора 1–200 минут (3*)	Увеличение времени между попытками дозвона для повышения вероятности успешной отправки факса.
Активировать ECM Выкл Вкл*	Включение режима коррекции ошибок (ECM) для заданий факса. В процессе передачи данных по факсу ECM обнаруживает и исправляет ошибки, вызванные шумами телефонной линии и плохим качеством сигнала.
Включить сканирование с передачей по факсу Выкл Вкл*	Передача отсканированных документов на принтер.
Драйвер на факс Выкл Вкл*	Разрешить передачу факсов с помощью драйвера принтера.
Разрешить сохранение в виде кода быстрого доступа Выкл Вкл*	Сохраняет номера факсов в виде кодов быстрого доступа в принтере.
Максимальная скорость 33600* 14400	Установка максимальной скорости отправки факсов.

ПУНКТ МЕНЮ	ОПИСАНИЕ
9600 4800 2400	
Разрешить сканирование цветного факса Выкл по умолчанию* Вкл по умолчанию Не использовать Всегда использовать	Включение цветного сканирования для факса.
Автопреобразование цветных факсов в черно-белые Выкл Вкл*	Преобразование всех исходящих цветных факсов в черно-белые.
Подтвердите номер факса Выкл* Вкл	Запрос подтверждения номера факса пользователем.
Префикс набора	Указание префикса набора.
Правила набор префикса Правило префикса [x]	Определяет правило префикса набора.
Примечание. Звездочкой (*) отмечены заводские настройки по умолчанию.	

Параметры приема факсов

ПУНКТ МЕНЮ	ОПИСАНИЕ
Звонков до ответа 1–25 (3*)	Указание количества звонков для входящих факсов.
Автоматическое уменьшение Выкл. Вкл.*	Масштабирование входящих факсов по размеру страницы.
Источник бумаги Лоток [x]	Указание устройства подачи для печати входящих факсов.

ПУНКТ МЕНЮ	ОПИСАНИЕ
Многоцелевое устройство подачи Авто*	
Стороны Выкл.* Вкл.	Печатайте на обеих сторонах листа бумаги.
Страницы-разделители Нет* Перед заданием После задания	Указывается, требуется ли вставлять страницы-разделители при печати.
Источник страницы-разделителя Лоток [x] (1*) Многоцелевое устройство подачи	Указывается устройство подачи бумаги для страниц-разделителей.
Выходной лоток Стандартный лоток	Указание выходного лотка для принятых факсов.
Нижний колонтитул Вкл. Выкл.*	Печать информации о передаче внизу каждой страницы принятого факса.
Метка времени нижнего колонтитула факса Прием* Печать	Печать метки времени внизу каждой страницы принятого факса.
Задержка факсов Режим задержки факсов Выкл.* Всегда вкл. Вручную По расписанию	Задержка печати на принтере полученных факсов до соответствующей команды пользователя.
Средства управления администратора	
Разрешить прием факсов Выкл.	Установка приема факсов на принтере.

ПУНКТ МЕНЮ	ОПИСАНИЕ
Вкл.*	
Разрешить получение цветного факса Выкл. Вкл.*	Установка получения цветных факсов на принтере.
Включить идентификатор вызывающего абонента Выкл. Вкл.*	Отображение номера, с которого отправлен входящий факс.
Блокировать факсы без имени Выкл.* Вкл.	Блокировка входящих факсов, передаваемых с устройств без идентификаторов.
Список запрещенных факсов Доб. факс в запрещ.	Указание телефонных номеров, которые необходимо заблокировать.
Ответ включен Все звонки* Только один звонок Только двойной звонок Только тройной звонок Только единичные или двойные звонки Только единичные или тройные звонки Только двойной или тройной звонок	Установка шаблона специального звонка для входящих факсов.
Автоответ Выкл. Вкл.*	Установка автоматического приема факсов на принтере.
Код ответа вручную 0–9 (9*)	Позволяет вручную ввести код на клавиатуре телефона, чтобы начать прием факса. • Данный элемент меню отображается только в том случае, если принтер подключен к той же линии, что и телефон. • Данный элемент меню отображается только при установке принтера для получения факса вручную.

ПУНКТ МЕНЮ	ОПИСАНИЕ
Переадресация факса Печать* Печать и отправка Переслать	Указание способа пересылки полученных факсов.
Пересылка Место назначения [x] Тип Код быстр. доступа	Указание адресата пересылки полученных факсов. Это поле становится активным, когда для параметра «Переадресация факса» выбирается значение «Переадресация факса» или ««Печать и переадресация».
Эл. письмо подтверждения	Отправка электронного сообщения с подтверждением при успешной пересылке факса. Сообщение отправляются только при пересылке на FTP или в общую сетевую папку.
Максимальная скорость 33600* 14400 9600 4800 2400	Установка максимальной скорости передачи факсов.
Примечание. Звездочкой (*) отмечены заводские настройки по умолчанию.	

Титульная страница факса

ПУНКТ МЕНЮ	ОПИСАНИЕ
Титульная страница факса Выкл. по умолчанию* Вкл. по умолчанию Не использовать Всегда использовать	Настройка параметров для титульной страницы факса.
Включить получателя Выкл.* Вкл.	

ПУНКТ МЕНЮ	ОПИСАНИЕ
Включить отправителя Выкл.* Вкл.	
От	
Включить сообщение Выкл.* Вкл.	
Сообщение:	
Включить логотип Выкл.* Вкл. **Импорт логотипа факса**	
Включить ниж. колонтитул [x] Выкл.* Вкл.	
Нижний колонтитул [x]	
Примечание. Звездочкой (*) отмечены заводские настройки по умолчанию.	

Параметры журнала факсов

ПУНКТ МЕНЮ	ОПИСАНИЕ
Частота журнала передачи Всегда Никогда Только при ошибке	Периодичность печати журналов.
Действие журнала передачи Печать • Выкл. • Вкл. Эл. почта • Выкл.	

ПУНКТ МЕНЮ	ОПИСАНИЕ
• Вкл.	
Журнал ошибок при приеме Не печатать никогда* Печатать при ошибке	Печать журнала при сбое получения факса.
Автоматическая печать отчетов Вкл.* Выкл.	Печать сведений обо всех операциях факса.
Устройство подачи бумаги для журналов Лоток [x] (1*) Многоцелевое устройство подачи	Указание устройства подачи бумаги при печати журналов.
Отображение журналов Имя удаленного факса* Набранный номер	Определение отправителя по имени или номеру удаленного факса.
Включить журнал заданий Вкл.* Выкл.	Просмотр сводки по всем заданиям факса.
Включить журнал вызовов Вкл.* Выкл.	Просмотр сводки по истории набора номеров факса.
Выходной лоток при печати журналов Стандартный лоток* Лоток [x]	Указание выходного лотка для распечатанных журналов.
Примечание. Звездочкой (*) отмечены заводские настройки по умолчанию.	

Параметры динамика

ПУНКТ МЕНЮ	ОПИСАНИЕ
Режим динамика Всегда выкл. Всегда вкл. Включено, когда подключено*	Установка режима динамика факса.
Громкость динамика Низкая* Высокая	Регулировка громкости динамика факса.
Громкость звонка Выкл. Вкл.*	Включение звука звонка.
Примечание. Звездочкой (*) отмечены заводские настройки по умолчанию.	

Эл. почта

НАСТРОЙКА ЭЛЕКТРОННОЙ ПОЧТЫ

ПУНКТ МЕНЮ	ОПИСАНИЕ
Первичный шлюз SMTP	Вводится IP-адрес или имя хоста основного сервера SMTP, который используется для отправки электронной почты.
Порт первичного шлюза SMTP 1–65535 (25*)	Вводится номер порта основного сервера SMTP.
Вторичный шлюз SMTP	Вводится IP-адрес сервера или имя хоста вторичного или резервного SMTP-сервера.
Порт вторичного шлюза SMTP 1–65535 (25*)	Вводится номер порта вторичного или резервного сервера SMTP.
Время ожидания для SMTP 5–30 сек. (30*)	Установка времени ожидания принтера, если сервер SMTP не отвечает.
Обратный адрес	Указание обратного адреса в сообщениях электронной почты.
Всегда использовать обратный адрес SMTP по умолчанию Вкл.* Выкл.	Всегда используется адрес для ответа по умолчанию на сервере SMTP.
Использовать SSL/TLS Отключено* Согласование Требуется	Указание отправки сообщений электронной почты с использованием зашифрованной связи.
Требовать доверенный сертификат Выкл. Вкл.*	Запрос доверенного сертификата при доступе к серверу SMTP.
Аутентификация на сервере SMTP Аутентификация не требуется* Вход/Обычная NTLM	Установка типа проверки подлинности для сервера SMTP.

ПУНКТ МЕНЮ	ОПИСАНИЕ
CRAM-MD5 Digest-MD5 Kerberos 5	
Электронное сообщение от устройства Нет* Использовать учетные данные SMTP	Указание необходимости запроса учетных данных для сообщений электронной почты, полученных от устройства.
Эл. сообщение от пользователя Нет* Использовать учетные данные SMTP Использовать имя пользователя и пароль сеанса Использовать эл. адрес и пароль сеанса Запрос пользователя	Указание необходимости запроса учетных данных для сообщений электронной почты, полученных от пользователя.
Исп. уч. данные уст-ва Active Directory Выкл. Вкл.*	Включение учетных данных пользователей и обозначений групп для подключения к серверу SMTP.
Имя пользователя устройства	Указание идентификатора пользователя и пароля для подключения к серверу SMTP.
Пароль устройства	
ОБЛАСТЬ Kerberos 5	Указание области для протокола аутентификации Kerberos 5.
Домен NTLM	Указание имени домена для протокола безопасности NTLM.
Отключить ошибку "Не настроен сервер SMTP" Выкл.* Вкл.	Скрыть сообщение об ошибке "Не настроен сервер SMTP"
Примечание. Звездочкой (*) отмечены заводские настройки по умолчанию.	

ПАРАМЕТРЫ ЭЛ. ПОЧТЫ ПО УМОЛЧАНИЮ

ПУНКТ МЕНЮ	ОПИСАНИЕ
Тема	Указание темы и текста сообщения электронной почты.

ПУНКТ МЕНЮ	ОПИСАНИЕ
Сообщение	
Имя файла	Указание имени файла отсканированного изображения.
Формат PDF (.pdf)* TIFF (.tif) JPEG (.jpg) XPS (.xps)	Указание формата файла для отсканированного изображения.
Настройки PDF **Версия PDF** 1.3 1.4 1.5* 1.6 1.7 **Архивная версия** A-1a* A-1b **С защитой** Выкл.* Вкл. **Архивный (PDF/A)** Выкл.* Вкл.	Установка формата PDF для отсканированного изображения.
Тип содержимого Текст Текст/фото* Фото Графика	Улучшение результата печати в зависимости от содержимого исходного документа.
Источник содержимого	Улучшение результата печати в зависимости от

ПУНКТ МЕНЮ	ОПИСАНИЕ
Монохромный лазерный* Цветной лазерный Струйная печать Фото/пленка Журнал Газета Типографская печать Другое	исходного документа.
Цвет Черно-белый Серый Цветная* Авто	Указание цвета при сканировании изображения.
Разрешение 75 dpi 150 dpi* 200 dpi 300 dpi 400 dpi 600 dpi	Установка разрешения для сканируемого изображения.
Плотность От 1 до 9 (5*)	Установка плотности для отсканированного изображения.
Ориентация Книжная* Альбомная	Указывается ориентация текста и графики на странице.
Формат оригинала [Список форматов бумаги]	Указание формата оригинала. Смешанный формат — заводская настройка по умолчанию.
Стороны Выкл.*	Указание ориентации текста и графики на странице при сканировании двусторонних

ПУНКТ МЕНЮ	ОПИСАНИЕ
Длинная сторона Короткая сторона	документов.
Доп. парам. обр. изобр.	
Цветовой баланс Голубой — Красный От 1 до 9 (5*) Пурпурный — Зеленый От 1 до 9 (5*) Желтый — Синий От 1 до 9 (5*)	Настройка интенсивности цвета при сканировании.
Выпадение цвета Выпадение цвета Нет* Красный Зеленый Синий Порог по умолчанию для красного цвета 0–255 (128*) Порог по умолчанию для зеленого цвета 0–255 (128*) Порог по умолчанию для синего цвета 0–255 (128*)	Указание цвета для исключения при сканировании, а также настройка параметра выпадения для данного цвета.
Автообнаружение цвета Цветочувствительность 1–9 (5*) Чувствительность области 1–9 (5*) Глубина цвета в битах при передаче по эл. почте 1 бит* 8 бит	Указание объема информации о цвете, которую принтер может обнаружить в оригинале. Этот параметр меню отображается только при установке для параметра Цвет значения Авто.

ПУНКТ МЕНЮ	ОПИСАНИЕ
Мин. разрешение сканирования • 75 dpi • 150 dpi • 200 dpi • 300 dpi	
Качество JPEG Оптимизация в зависимости от содержимого* 5–95	Установка качества отсканированного изображения в формате JPEG. • При значении 5 уменьшается размер файла, однако качество изображения ухудшается. • Значение 95 обеспечивает наилучшее качество изображения, однако файл имеет очень большой размер.
Контраст Оптимизация в зависимости от содержимого* 0 1 2 3 4 5	Указание контрастности выходного документа.
Удаление фона Определение фона На основе содержимого* Фиксировано Уровень От -4 до 4 (0*)	Настройка видимости фона на отсканированном изображении. Если вы хотите удалить цвет фона из исходного документа, задайте для параметра "Определение фона" значение "На основе содержимого". Если вы хотите удалить фоновые загрязнения, задайте для параметра "Определение фона" значение "Фиксировано".
Зеркальное изображение Выкл.* Вкл.	Создание зеркального отображения оригинала документа.
Негативное изображение Выкл.* Вкл.	Создание изображения негатива для оригинала.
Детализация теней	Регулировка степени видимости темных деталей

ПУНКТ МЕНЮ	ОПИСАНИЕ
От -4 до 4 (0*)	на сканированном изображении.
Сканировать от края до края Выкл.* Вкл.	Разрешение при сканировании оригинала от края до края.
Резкость 1–5 (3*)	Настройка резкости отсканированного изображения.
Температура От 1 до 9 (5*)	Создание изображений с теплыми или холодными оттенками.
Пустые страницы Удаление пустых страниц Чувствительность определения пустых страниц	Укажите, следует ли включать пустые страницы.
Средства управления администратора	
Максимальный размер сообщения эл. почты 0–65535 (0*)	Указание допустимого размера файла для отдельного сообщения электронной почты.
Сообщение о недопустимом размере	Указание сообщения об ошибке, которое принтер отправляет в случае превышения допустимого размера файла. Можно ввести до 1024 символов.
Ограничить получателей	Ограничение отправки сообщений электронной почты только указанным списком имен доменов. В качестве разделителя доменов используйте запятую.
Отправлять мне копию Не отображается* Вкл. по умолчанию Выкл. по умолчанию Всегда вкл.	Пересылка копии сообщения электронной почты отправителю.
Разрешить отправку эл. сообщений только себе Выкл.* Вкл.	

ПУНКТ МЕНЮ	ОПИСАНИЕ
Использовать копию/скрытую копию: Выкл.* Вкл.	Использование копий и скрытых копий в сообщениях электронной почты.
Использовать многостраничные файлы TIFF Вкл.* Выкл.	Выбор между одностраничными и многостраничными файлами TIFF.
Сжатие TIFF LZW* JPEG	Установка сжатия файлов TIFF.
Текст по умолчанию 5–95 (75*)	Установка качества текста для сканируемого изображения.
Текст/Фото по умолчанию 5–95 (75*)	Установка качества текста или фото для сканируемого изображения.
Фото по умолчанию 5–95 (50*)	Установка качества фото для сканируемого изображения.
Журнал передачи Печатать журнал* Не печатать журнал Печатать только при ошибке	Печать журнала при успешной передаче отсканированных изображений по электронной почте.
Устройство подачи бумаги для журналов Лоток [x] (1*) Многоцелевое устройство подачи	Указание устройства подачи бумаги при печати журналов.
Разрешить сохранение в виде кода быстрого доступа Выкл. Вкл.*	Сохранение адреса электронной почты с кодом быстрого доступа. Если выбрано значение «Выкл.», кнопка «Сохранение в виде кода быстрого доступа» на экране назначения электронной почты не отображается.
Отправлять изображения по эл. почте как Вложение* Веб-ссылка	Указание способа отправки изображений по электронной почте.

ПУНКТ МЕНЮ	ОПИСАНИЕ
Сброс информации эл. почты после отправки Выкл. Вкл.*	Восстановление информации электронной почты по умолчанию после отправки сообщения.
Примечание. Звездочкой (*) отмечены заводские настройки по умолчанию.	

НАСТРОЙКА ВЕБ-ССЫЛКИ

ПУНКТ МЕНЮ	ОПИСАНИЕ
Сервер	Настройка принтера для отправки сообщений электронной почты в виде веб-ссылки.
Вход в систему	
Пароль	
Путь	
Имя файла	
Веб-ссылка	

FTP

ПАРАМЕТРЫ FTP ПО УМОЛЧАНИЮ

ПУНКТ МЕНЮ	ОПИСАНИЕ
Формат PDF (.pdf)* TIFF (.tif) JPEG (.jpg) XPS (.xps) TXT (.txt) RTF (.rtf) DOCX (.docx)	Указание формата файла для отсканированного изображения. Элементы меню могут варьироваться в зависимости от модели принтера.
Основные параметры OCR Распознанные языки Автоповорот Подчистка Автоматическое повышение контрастности	Настройте параметры для оптического распознавания символов (OCR). Это меню отображается только в том случае, если приобретено и установлено OCR-решение.
Настройки PDF Версия PDF 1.3 1.4 1.5* 1.6 1.7 Архивная версия A-1a* A-1b С защитой Выкл* Вкл Архивный (PDF/A)	Установка формата PDF для отсканированного изображения.

ПУНКТ МЕНЮ	ОПИСАНИЕ
Выкл* Вкл	
Тип содержимого Текст Текст/фото* Графика Фото	Улучшение результата печати в зависимости от содержимого исходного документа.
Источник содержимого Монохромная лазерная печать Цветная лазерная печать* Струйная печать Фото/пленка Журнал Газета Типографская печать Другое	Улучшение результата печати в зависимости от источника исходного документа.
Цвет Черно-белый Серый Цветная* Авто	Указание цвета при сканировании изображения.
Разрешение 75 dpi 150 dpi* 200 dpi 300 dpi 400 dpi 600 dpi	Установка разрешения для сканируемого изображения.
Плотность От -4 до 4 (0*)	Установка плотности для отсканированного изображения.

ПУНКТ МЕНЮ	ОПИСАНИЕ
Ориентация Книжная* Альбомная	Указывается ориентация текста и графики на странице.
Формат оригинала [Список форматов бумаги]	Указание формата оригинала. • Для США заводская настройка по умолчанию — Letter. Для остальных стран заводская настройка по умолчанию — A4. • Элементы меню могут варьироваться в зависимости от модели принтера.
Стороны Выкл* Длинная сторона Короткая сторона	Указание ориентации текста и графики на странице при сканировании двусторонних документов.
Имя файла	Указание имени файла для отсканированного изображения.
Примечание. Звездочкой (*) отмечены заводские настройки по умолчанию.	

Доп. парам. обр. изобр.

ПУНКТ МЕНЮ	ОПИСАНИЕ
Цветовой баланс От -4 до 4 (0*)	Настройка расхода тонера каждого цвета при сканировании.
Выпадение цвета Выпадение цвета Нет* Красный Зеленый Синий Порог по умолчанию для красного цвета 0–255 (128*) Порог по умолчанию для зеленого цвета 0–255 (128*)	Указание цвета для исключения при сканировании, а также настройка параметра выпадения для данного цвета.

ПУНКТ МЕНЮ	ОПИСАНИЕ
Порог по умолчанию для синего цвета 0–255 (128*)	
Автообнаружение цвета Цветочувст-ность 1–9 (5*) Чувст-ность области 1–9 (5*)	Указание объема информации о цвете, которую принтер может обнаружить в оригинале. Этот параметр меню отображается только при установке для параметра Цвет значения Авто.
Качество JPEG Оптимизация в зависимости от содержимого* 5–95	Установка качества изображения в формате JPEG. • При значении 5 размер файла уменьшается, однако качество изображения ухудшается. • Значение 90 обеспечивает наилучшее качество изображения, однако файл имеет очень большой размер.
Контраст Оптимизация в зависимости от содержимого* 0 1 2 3 4 5	Указание контрастности выходного документа.
Удаление фона Определение фона На основе содержимого* Фиксировано Уровень От -4 до 4 (0*)	Настройка видимости фона на отсканированном изображении. Если вы хотите удалить цвет фона из исходного документа, задайте для параметра "Определение фона" значение "На основе содержимого". Если вы хотите удалить фоновые загрязнения, задайте для параметра "Определение фона" значение "Фиксировано".
Зеркальное изображение Выкл* Вкл	Создание зеркального отображения оригинала документа.
Негативное изображение	Создание изображения негатива для оригинала.

ПУНКТ МЕНЮ	ОПИСАНИЕ
Выкл* Вкл	
Детализация теней От -4 до 4 (0*)	Регулировка степени видимости темных деталей на сканированном изображении.
Сканировать от края до края Выкл* Вкл	Разрешение при сканировании оригинала от края до края.
Резкость 1–5 (3*)	Настройка резкости отсканированного изображения.
Температура От -4 до 4 (0*)	Создание изображений с теплыми или холодными оттенками.
Пустые страницы Удаление пустых страниц Чувствительность определения пустых страниц	Укажите, следует ли включать пустые страницы.
Примечание. Звездочкой (*) отмечены заводские настройки по умолчанию.	

Средства управления администратора

ПУНКТ МЕНЮ	ОПИСАНИЕ
Текст по умолчанию 5–95 (75*)	Установка качества текста для сканируемого изображения.
Текст/Фото по умолчанию 5–95 (75*)	Установка качества изображения для текста или фото в сканируемом изображении.
Фото по умолчанию 5–95 (50*)	Установка качества изображения для фото в сканируемом изображении.
Использовать многостраничные файлы TIFF Вкл* Выкл	Выбор между одностраничными и многостраничными файлами TIFF.
Сжатие TIFF LZW*	Установка сжатия файлов TIFF.

ПУНКТ МЕНЮ	ОПИСАНИЕ
JPEG	
Журнал передачи Печатать журнал* Не печатать журнал Печатать только при ошибке	Печать журнала при успешной передаче отсканированных изображений на FTP.
Источник бумаги для журналов Лоток [x] (1*) Многоцелевое устройство подачи	Указание источника бумаги для печати журналов FTP.
Разрешить сохранение в виде кода быстрого доступа Выкл Вкл*	Сохранить пользовательские настройки FTP в виде кодов быстрого доступа.
Использовать пассивный FTP Выкл* Вкл	При включении этой опции сервер FTP определяет порт передачи данных, к которому будет подключен принтер.
Примечание. Звездочкой (*) отмечены заводские настройки по умолчанию.	

USB-накопитель

СКАНИРОВАНИЕ НА ФЛЕШ-НАКОПИТЕЛЬ

ПУНКТ МЕНЮ	ОПИСАНИЕ
Формат PDF (.pdf)* TIFF (.tif) JPEG (.jpg) XPS (.xps)	Указание формата файла для отсканированного изображения. Параметры могут варьироваться в зависимости от модели принтера.
Основные параметры OCR Распознанные языки Автоповорот Подчистка Автоматическое повышение контрастности	Настройте параметры для оптического распознавания символов (OCR). Это меню отображается только в том случае, если приобретено и установлено OCR-решение.
Настройки PDF Версия PDF 1.3 1.4 1.5* 1.6 1.7 Архивная версия A-1a* A-1b С защитой Выкл* Вкл Архивный (PDF/A) Выкл* Вкл	Установка формата PDF для отсканированного изображения.
Тип содержимого	Улучшение результата печати в зависимости от

ПУНКТ МЕНЮ	ОПИСАНИЕ
Текст Текст/фото* Графика Фото	содержимого исходного документа.
Источник содержимого Монохромная лазерная печать Цветная лазерная печать* Струйная печать Фото/пленка Журнал Газета Типографская печать Другое	Улучшение результата печати в зависимости от источника исходного документа.
Цвет Черно-белый Серый Цветная* Авто	Указание цвета при сканировании изображения.
Разрешение 75 dpi 150 dpi* 200 dpi 300 dpi 400 dpi 600 dpi	Установка разрешения для сканируемого изображения.
Плотность 1–9 (5*)	Установка плотности для отсканированного изображения.
Ориентация Книжная* Альбомная	Указывается ориентация текста и графики на странице.

ПУНКТ МЕНЮ	ОПИСАНИЕ
Формат оригинала [Список форматов бумаги]	Указание формата оригинала. • Для США заводская настройка по умолчанию — Letter. Для остальных стран заводская настройка по умолчанию — A4. • Данный элемент меню может варьироваться в зависимости от модели принтера.
Стороны Выкл* Длинная сторона Короткая сторона	Указание ориентации текста и графики на странице при сканировании двусторонних документов.
Имя файла	Указание имени файла для отсканированного изображения.
Примечание. Звездочкой (*) отмечены заводские настройки по умолчанию.	

Доп. парам. обр. изобр.

ПУНКТ МЕНЮ	ОПИСАНИЕ
Цветовой баланс	Настройка расхода тонера каждого цвета.
Выпадение цвета Выпадение цвета Нет* Красный Зеленый Синий Порог по умолчанию для красного цвета 0–255 (128*) Порог по умолчанию для зеленого цвета 0–255 (128*) Порог по умолчанию для синего цвета 0–255 (128*)	Указание цвета для исключения при сканировании, а также настройка параметра выпадения для данного цвета.
Автообнаружение цвета Цветочувст-ность	Указание объема информации о цвете, которую принтер может обнаружить в оригинале.

ПУНКТ МЕНЮ	ОПИСАНИЕ
1–9 (5*) Чувст-ность области 1–9 (5*)	Этот параметр меню отображается только при установке для параметра Цвет значения Авто.
Качество JPEG Оптимизация в зависимости от содержимого* 5–95	Установка качества изображения в формате JPEG. • При значении 5 размер файла уменьшается, однако качество изображения ухудшается. • Значение 90 обеспечивает наилучшее качество изображения, однако файл имеет очень большой размер.
Контраст Оптимизация в зависимости от содержимого* 0 1 2 3 4 5	Указание контрастности выходного документа.
Удаление фона Определение фона На основе содержимого* Фиксировано Уровень От -4 до 4 (0*)	Настройка видимости фона на отсканированном изображении. Если вы хотите удалить цвет фона из исходного документа, задайте для параметра "Определение фона" значение "На основе содержимого". Если вы хотите удалить фоновые загрязнения, задайте для параметра "Определение фона" значение "Фиксировано".
Зеркальное изображение Выкл* Вкл	Создание зеркального отображения оригинала документа.
Негативное изображение Выкл* Вкл	Создание изображения негатива для оригинала.
Детализация теней От -4 до 4 (0*)	Регулировка степени видимости темных деталей на сканированном изображении.

ПУНКТ МЕНЮ	ОПИСАНИЕ
Сканировать от края до края Выкл* Вкл	Разрешение при сканировании оригинала от края до края.
Резкость 1–5 (3*)	Настройка резкости отсканированного изображения.
Температура От -4 до 4 (0*)	Создание изображений с теплыми или холодными оттенками.
Пустые страницы Удаление пустых страниц Чувствительность определения пустых страниц	Укажите, следует ли включать пустые страницы.
Примечание. Звездочкой (*) отмечены заводские настройки по умолчанию.	

Средства управления администратора

ПУНКТ МЕНЮ	ОПИСАНИЕ
Текст по умолчанию 5–95 (75*)	Установка качества текста для сканируемого изображения.
Текст/Фото по умолчанию 5–95 (75*)	Установка качества текста или фото для сканируемого изображения.
Фото по умолчанию 5–95 (75*)	Установка качества фото для сканируемого изображения.
Использовать многостраничные файлы TIFF Вкл* Выкл	Выбор между одностраничными и многостраничными файлами TIFF.
Сжатие TIFF LZW* JPEG	Установка степени сжатия файлов TIFF.
Примечание. Звездочкой (*) отмечены заводские настройки по умолчанию.	

НАСТРОЙКА СПИСКА ПАРАМЕТРОВ СКАНИРОВАНИЯ

ПЕЧАТЬ С ФЛЕШ-НАКОПИТЕЛЯ

ПУНКТ МЕНЮ	ОПИСАНИЕ
Количество копий 1–9999 (1*)	Указание количества копий.
Источник бумаги Лоток [x] (1*) Многоцелевое устройство подачи Выбор бумаги вручную Конверт вручную	Указывается устройство подачи бумаги для задания печати. Многоцелевое устройство подачи доступно только на некоторых моделях принтеров.
Цвет Выкл. Вкл.*	Печать в цвете.
Разобрать (1,1,1) (2,2,2) (1,2,3) (1,2,3)*	Последовательная печать нескольких копий.
Стороны 1-стор.* 2-стор.	Указывается, выполняется ли печать на одной или на обеих сторонах листа.
Способ переворачивания страниц Длинная сторона* Короткая сторона	Указывается, какая сторона бумаги (длинная или короткая) будет сгибаться при выполнении двусторонней печати. В зависимости от выбора параметра принтер автоматически выполняет сдвиг каждой печатной информации на странице, чтобы листы в задании сшивалось правильно.
Страниц на стороне Выкл.* 2 стр. на сторону 3 стр. на сторону 4 стр. на сторону 6 стр. на сторону	Печать изображений нескольких страниц на одной стороне листа бумаги.

ПУНКТ МЕНЮ	ОПИСАНИЕ
9 стр. на сторону 12 стр. на сторону 16 стр. на сторону	
Порядок страниц на листе Горизонтальный* Обратный горизонтальный Обратный вертикальный Вертикальный	Указание положения многостраничных изображений при печати нескольких страниц на листе. Расположение зависит от количества страниц и их ориентации.
Ориентация стр. на сторону Авто* Альбомная Книжная	Указание ориентации многостраничных изображений при использовании опции «Страниц на листе».
Границы страниц на листе Нет* Сплошные	Печать рамок вокруг каждого изображения страницы при печати нескольких страниц на листе.
Страницы-разделители Выкл.* Между копиями Между заданиями Между страницами	Указывается, требуется ли вставлять страницы-разделители при печати.
Источник страницы-разделителя Лоток [x] (1*) Многоцелевое устройство подачи	Указывается устройство подачи бумаги для страниц-разделителей. Многоцелевое устройство подачи доступно только на некоторых моделях принтеров.
Пустые страницы Не печатать* Печать	Указание печати пустых страниц в задании печати.
Примечание. Звездочкой (*) отмечены заводские настройки по умолчанию.	

НАСТРОЙКА СПИСКА ПАРАМЕТРОВ ПЕЧАТИ

Сеть/порты

ОБЗОР СЕТИ

ПУНКТ МЕНЮ	ОПИСАНИЕ
Активный адаптер Авто* Стандартная сеть Беспроводная связь	Указание способа подключения к сети. Беспроводная связь доступна, если установлен адаптер беспроводной сети.
Состояние сети	Просмотр состояния подключения сети принтера.
Отображать состояние сети на принтере Вкл.* Выкл.	Отображение состояния сети на дисплее.
Скорость, двусторонняя печать	Отображение скорости текущей активной сетевой платы.
IPv4	Отображение адреса IPv4.
Все адреса IPv6	Отображение всех адресов IPv6.
Сброс сервера печати	Сброс всех активных сетевых подключений принтера. При выборе этой опции удаляются все параметры конфигурации сети.
Ожидание сетевого задания Выкл. Вкл.* (90 секунд)	Время до отмены принтером сетевого задания печати.
Титульная страница Выкл.* Вкл.	Печать титульной страницы.
Сканировать в диапазон портов ПК 9751:12000*	Указывается допустимый диапазон портов для принтеров, находящихся за брандмауэром, который блокирует порты.
Включить сетевое подключение • Вкл. • Выкл.	

ПУНКТ МЕНЮ	ОПИСАНИЕ
Активировать LLDP • Вкл. • Выкл.	
Примечание. Звездочкой (*) отмечены заводские настройки по умолчанию.	

БЕСПРОВОДНАЯ СВЯЗЬ

Примечание. Это меню доступно только в случае подключения принтеров к сети Wi-Fi или для принтеров, оснащенных адаптером беспроводной сети.

ПУНКТ МЕНЮ	ОПИСАНИЕ
Настройка на панели принтера • Выбрать сеть • Добавить сеть Wi-Fi – Имя сети – Режим сети – Инфраструктура – Режим безопасности беспроводной сети – Отключено – WPA2/WPA - Personal – WPA2 - Personal – WPA2/WPA3 - Personal – WPA3 - Personal – 802.1x - RADIUS	Определение беспроводных сетей, к которым подключается принтер. Нажмите **Выбрать сеть**, чтобы выбрать сеть из списка обнаруженных беспроводных сетей. Выберите **Добавить сеть Wi-Fi**, чтобы вручную добавить скрытую сеть. Если установлено значение 802.1x-RADIUS, обязательно настройте параметры идентификации 802.1x, чтобы избежать отключения сети. Примечание. Данный пункт меню отображается во встроенном веб-сервере как *Настройка беспроводного соединения*.
Настройка защищенной Wi-Fi • Запуск метода нажатия кнопки • Запуск метода с PIN-кодом	Другой метод подключения к беспроводной сети — Wi-Fi Protected Setup. • Опция «Запуск метода нажатия кнопки» позволяет подключать принтер к беспроводной сети нажатием кнопки как на принтере, так и на точке доступа (беспроводном маршрутизаторе) в течение заданного времени. • Опция «Запуск метода с PIN-кодом» позволяет подключать принтер к беспроводной сети с использованием PIN-кода на принтере и вводом его в качестве настройки беспроводного соединения точки доступа.

ПУНКТ МЕНЮ	ОПИСАНИЕ
Совместимость 802.11b/g/n (2,4 ГГц)*	Указание стандарта беспроводной связи для сети.
Режим безопасности беспроводной сети • Отключено* • WPA2/WPA-Personal – Режим шифрования WPA2/WPA-PSK – AES – Установить общий ключ • WPA2-Personal – Режим шифрования WPA2-PSK – AES – Установить общий ключ • WPA2/WPA3 - Personal – Режим шифрования WPA2/WPA3 - PSK – Установить общий ключ • WPA3 - Personal – Режим шифрования WPA3 - PSK – Установить общий ключ • 802.1x - RADIUS – Режим шифрования 802.1x – WPA + – WPA2* – WPA2 + PMF	Установка режима безопасности для подключения принтера к беспроводным устройствам. Включение защиты беспроводного соединения с помощью Wi-Fi Protected Access (WPA) или стандарта 802.1x. Если установлен режим безопасности WPA, для общего ключа введите пароль для безопасного беспроводного соединения. Если установлено значение 802.1x-RADIUS, обязательно настройте параметры идентификации 802.1x, чтобы избежать отключения сети. PMF означает Protected Management Frames.
IPv4 • Включить DHCP – Вкл.* – Выкл. • Указание статического IP-адреса – IP-адрес – Маска подсети – Шлюз	Включение DHCP (Dynamic Host Configuration Protocol) и настройка статического IP-адреса. DHCP — это стандартный протокол, позволяющий серверу динамически назначать клиентам IP-адреса и информацию о конфигурации.
IPv6	Включение и настройка параметров IPv6 на

ПУНКТ МЕНЮ	ОПИСАНИЕ
• Включить IPv6 – Вкл.* – Выкл. • Включить DHCPv6 – Вкл. – Выкл.* • Автоматическая настройка адресов без сохранения состояния – Вкл.* – Выкл. • Адрес сервера DNS • Адрес IPv6, назначенный вручную • Маршрутизатор IPv6, назначенный вручную • Префикс адреса 0–128 (64*) • Все адреса IPv6 • Все адреса маршрутизаторов IPv6	принтере.
Сетевой адрес • UAA • LAA	Просмотр сетевых адресов.
PCL SmartSwitch • Вкл.* • Выкл.	Независимо от языка управления принтером, заданного по умолчанию, принтер автоматически переключается в режим эмуляции PCL при приеме задания, требующего такого переключения. Если опция PCL SmartSwitch отключена, принтер не анализирует поступающие данные и использует язык принтера по умолчанию, указанный в меню настройки.
PS SmartSwitch • Вкл.* • Выкл.	Независимо от языка управления принтером, заданного по умолчанию, принтер автоматически переключается в режим эмуляции PS при приеме задания, требующего такого переключения. Если опция PS SmartSwitch отключена, принтер не анализирует поступающие данные и использует язык принтера по умолчанию, указанный в меню настройки.

ПУНКТ МЕНЮ	ОПИСАНИЕ
Двоичный PS-Mac • Авто* • Вкл. • Выкл.	Установка для принтера обработки двоичных заданий печати PostScript с компьютеров Macintosh. • При выборе значения «Вкл.» выполняется обработка заданий печати PostScript с несформированными двоичными данными. • При выборе значения «Выкл.» выполняется фильтрация заданий печати с применением стандартного протокола.
Примечание. Звездочкой (*) отмечены заводские настройки по умолчанию.	

WI-FI DIRECT

Примечание. Это меню отображается, только когда активно подключение к сети Wi-Fi Direct.

ПУНКТ МЕНЮ	ОПИСАНИЕ
Включить Wi-Fi Direct • Вкл. • Выкл.	Указание идентификатора сети Wi-Fi (SSID).
Имя сети Wi-Fi Direct	.
Пароль сети Wi-Fi Direct	В пароле должно быть не менее 8 символов.
Показать пароль на странице настроек • Вкл. • Выкл.	Установка IP-адреса владельца группы.
Номер предпочтительного канала • Авто • 1–11	
IP-адрес владельца группы	
Автоматически принимать запросы Push Button	Автоматический прием запросов на подключение к сети. Автоматический прием запросов небезопасен.

AIRPRINT

ПУНКТ МЕНЮ	ОПИСАНИЕ
AirPrint • Включено • Отключено	
Имя Bonjour	Имя для идентификации принтера в Airprint.
Название организации	
Подразделение	
Размещение принтера	
Широта принтера	Широта принтера по GPS. Диапазон составляет от –90 до 90.
Долгота принтера	Долгота принтера по GPS. Диапазон составляет от –180 до 180.
Высота принтера над уровнем моря	Высота принтера над уровнем моря GPS Диапазон составляет от –100000 до 100000.
Дополнительные настройки	Из встроенного веб-сервера перейдите в **Настройки > Сеть/Порты > AirPrint > Дополнительные настройки** для выбора следующих настроек.
Расходные материалы Черный картридж Голубой картридж Пурпурный картридж Желтый картридж Блок формирования изображения Емкость для отработанного тонера Блок формирования изображения Емкость для отработанного тонера	В этом меню перечислены статус/уведомления в отношении расходных материалов.
Принтер Тип устройства Скорость устройства Уровень микропрограммного обеспечения Многоцелевое устройство подачи	В этом меню перечислены спецификации принтера и статус/уведомления в отношении входного/выходного лотков.

ПУНКТ МЕНЮ	ОПИСАНИЕ
Лоток 1 Лоток 2 Стандартный лоток	
Методы входа	Дополнительную информацию см. в Методы входа.
Управление сертификатами	Дополнительную информацию см. в Управление сертификатами.
Настройка конфиденциальной печати	Дополнительную информацию см. в Настройка конфиденциальной печати.

УПРАВЛЕНИЕ МОБИЛЬНЫМИ СЕРВИСАМИ

ПУНКТ МЕНЮ	ОПИСАНИЕ
Включить службу печати IPP • Вкл.* • Выкл.	Включение настройки «Служба печати IPP» в принтере.
Включить службу факса IPP • Вкл.* • Выкл.	Включение настройки «Служба факса IPP» в принтере.
Включить «IPP через USB» • Вкл.* • Выкл.	Включение настройки «IPP через USB» в принтере. Примечание. После изменения этого параметра пользователю необходимо перезапустить принтер.
Включить сканирование • Вкл.* • Выкл.	Включение настройки «Мобильное сканирование» в принтере.
Включить обнаружение службы печати Mopria • Вкл.* • Выкл.	Включение настройки «Обнаружение службы печати Mopria» в принтере.
Примечание. Звездочкой (*) отмечены заводские настройки по умолчанию.	

ETHERNET

ПУНКТ МЕНЮ	ОПИСАНИЕ
Скорость передачи по сети	Отображение скорости активного адаптера сети.
IPv4 Активировать DHCP Вкл* Выкл	Включение протокола DHCP (Dynamic Host Configuration Protocol). DHCP — это стандартный протокол, позволяющий серверу динамически распределять IP-адреса и информацию о конфигурации клиентам.
IPv4 Указание статического IP-адреса IP-адрес Маска подсети Шлюз	Установка статического IP-адреса принтера.
IPv6 Включить IPv6 Выкл Вкл*	Включение на принтере протокола IPv6.
IPv6 Включить DHCPv6 Выкл* Вкл	Включение на принтере протокола DHCPv6.
IPv6 Автоматическая настройка адресов без сохранения состояния Выкл Вкл*	Установка использования сетевым адаптером записей автоматической настройки IPv6-адреса, предоставляемых маршрутизатором.
IPv6 Адрес сервера DNS	Указание адреса сервера DNS.
IPv6 Адрес IPv6, назначенный вручную	Назначение адреса IPv6. Примечание. Этот пункт меню отображается только на некоторых моделях принтеров.
IPv6	Назначение адреса маршрутизатора IPv6.

ПУНКТ МЕНЮ	ОПИСАНИЕ
Маршрутизатор IPV6, назначенный вручную	Примечание. Этот пункт меню отображается только на некоторых моделях принтеров.
IPv6 Префикс адреса 0–128 (64*)	Указание префикса адреса.
IPv6 Все адреса IPv6	Отображение всех адресов IPv6.
IPv6 Все адреса маршрутизаторов IPv6	Отображение всех адресов маршрутизаторов IPv6.
Сетевой адрес UAA LAA	Отображение адресов управления доступом к среде передачи данных (MAC-адресов) принтера: локально управляемый адрес (LAA) и универсально администрируемый адрес (UAA). Адрес LAA для принтера можно изменить вручную.
PCL SmartSwitch Выкл Вкл*	Независимо от языка управления принтером, заданного по умолчанию, принтер автоматически переключается в режим эмуляции PCL при приеме задания, требующего такого переключения. Если опция PCL SmartSwitch отключена, принтер не анализирует поступающие данные и использует язык принтера по умолчанию, указанный в меню настройки.
PS SmartSwitch Выкл Вкл*	Независимо от языка управления принтером, заданного по умолчанию, принтер автоматически переключается в режим эмуляции PS при приеме задания, требующего такого переключения. Если опция PS SmartSwitch отключена, принтер не анализирует поступающие данные и использует язык принтера по умолчанию, указанный в меню настройки.
Двоичный PS-Mac Авто* Вкл	Установка для принтера обработки двоичных заданий печати PostScript с компьютеров Macintosh.

ПУНКТ МЕНЮ	ОПИСАНИЕ
Выкл	• При выборе значения «Вкл» выполняется обработка заданий печати PostScript с несформированными двоичными данными. • При выборе значения «Выкл» выполняется фильтрация заданий печати с применением стандартного протокола.
Энергосбережение Ethernet Выкл Вкл*	Уменьшение энергопотребления, когда принтер не получает данных по сети Ethernet.
Примечание. Звездочкой (*) отмечены заводские настройки по умолчанию.	

TCP/IP

Примечание. Это меню отображается только на сетевых моделях и принтерах, подсоединенных к серверам печати.

ПУНКТ МЕНЮ	ОПИСАНИЕ
Задать имя узла	Установка текущего имени хоста TCP/IP.
Имя домена	Установка имени домена. Этот пункт меню отображается только на некоторых моделях принтеров.
Разрешить DHCP/BOOTP обновлять сервер NTP Выкл. Вкл.*	Клиенты DHCP и BOOTP могут обновлять настройки NTP принтера.
Имя нулевой конфигурации	Указание имени службы для нулевой конфигурации сети. Этот пункт меню отображается только на некоторых моделях принтеров.
Включить авто IP-адрес Выкл. Вкл.*	Автоматическое назначение IP-адреса.
Адрес сервера DNS	Указание текущего адреса сервера службы имен доменов (DNS).

ПУНКТ МЕНЮ	ОПИСАНИЕ
Адрес резервного сервера DNS	Указание адресов резервных серверов DNS.
Адрес 2 резервного сервера DNS	
Адрес 3 резервного сервера DNS	
Порядок поиска в доменах	Указание списка имен доменов для поиска принтера и ресурсов, которые находятся в разных доменах сети. Этот пункт меню отображается только на некоторых моделях принтеров.
Активировать DDNS Выкл.* Вкл.	Обновление настроек динамического DNS.
DDNS TTL	Указание параметров текущего адреса DDNS.
TTL по умолчанию	
Время обновления DDNS	
Включить mDNS Выкл. Вкл.*	Обновление настроек Multicast DNS.
Адрес сервера WINS	Указание адреса сервера службы Windows Internet Name Service (WINS).
Активировать BOOTP Выкл.* Вкл.	Назначение IP-адреса принтера по протоколу BOOTP.
Список огр. серверов	Указание IP-адреса сервера для TCP-соединений. • В качестве разделителя IP-адресов используйте запятую. • Можно добавить до 50 IP-адресов.
Параметры списка серверов с ограниченным доступом Блокировать все порты* Блокировать только печать Блокировать только печать и HTTP	Указание способа доступа IP-адресов к функциям принтера.
MTU	Указание максимального размера передаваемого

ПУНКТ МЕНЮ	ОПИСАНИЕ
	блока данных (MTU) для TCP-подключений.
Raw Print Port 1–65535 (9100*)	Указание номера порта для печати в режиме Raw на принтерах, подключенных по сети.
Максимальная скорость передачи данных для исходящего трафика Выкл.* Вкл.	Включение максимальной скорости передачи для принтера.
Кб/с	Когда выбирается значение **Вкл.** для параметра **Максимальная скорость передачи данных для исходящего трафика**, отображается поле Кб/с. Выберите значение в диапазоне 100–1000000.
Поддержка TLS	Из встроенного веб-сервера перейдите в **Настройки > Сеть/Порты > TCP/IP**. Улучшение целостности данных и конфиденциальности принтера. Примечание. Настройки TLS относятся только к встроенному веб-серверу. Они не относятся к клиентам, использующим TLS. Дополнительную информацию см. в *Руководстве администратора встроенного веб-сервера*. Примечание. Протокол TLSv1.3 поддерживается по умолчанию и не может быть отключен. Отмена выбора других параметров TLS принуждает EWS к использованию только протокола TLSv1.3.
Включить TLSv1.0 • Вкл. • Выкл.*	Включение настроек протокола TLSv1.0.
Включить TLSv1.1 • Вкл. • Выкл.*	Включение настроек протокола TLSv1.1.
Включить TLSv1.2 • Вкл.* • Выкл.	Включение настроек протокола TLSv1.2.
Список алгоритмов шифрования SSL	DHE-RSA-AES256-GCM-SHA384:DHE-RSA-AES128-GCM-SHA256:ECDHE-RSA-AES256-GCM-SHA384:

ПУНКТ МЕНЮ	ОПИСАНИЕ
	ECDHE-RSA-AES128-GCM-SHA256:DHE-RSA-AES256-SHA256:DHE-RSA-AES128-SHA256:ECDHE-RSA-AES256-SHA384:ECDHE-RSA-AES128-SHA256:ECDHE-RSA-AES256-SHA:ECDHE-RSA-AES128-SHA:DHE-RSA-AES256-SHA:DHE-RSA-AES128-SHA
Список алгоритмов шифрования TLSv1.3 SSL	TLS_AES_256_GCM_SHA384:TLS_AES_128_GCM_SHA256
Доступ к портам TCP/IP [Имена портов x] • Вкл. • Выкл.	Список всех доступных портов и их состояние.
Примечание. Звездочкой (*) отмечены заводские настройки по умолчанию.	

SNMP

Примечание. Это меню отображается только на сетевых моделях и принтерах, подсоединенных к серверам печати.

ПУНКТ МЕНЮ	ОПИСАНИЕ
SNMP версий 1 и 2c **Включено** Выкл. Вкл.* **Разрешить управление по SNMP** Выкл. Вкл.* **Включить PPM MIB** Выкл. Вкл.* **Сообщество SNMP**	Настройка простого протокола сетевого администрирования (SNMP) версий 1 и 2c для установки драйверов принтера и приложений.
SNMP версии 3 **Включено** Выкл. Вкл.*	Настройка протокола SNMP версии 3 для установки и обновления защиты принтера.

ПУНКТ МЕНЮ	ОПИСАНИЕ
Указание учетных данных для чтения/записи Имя пользователя Пароль **Указание учетных данных только для чтения** Имя пользователя Пароль **Хэш аутентификации** MD5 SHA1* **Минимальный уровень аутентификации** Без аутентификации, без конфиденциальности Аутентификация, без конфиденциальности Аутентификация, конфиденциальность* **Алгоритм конфиденциальности** DES AES-128*	
Установка SNMP-прерываний • Назначение прерываний 1–20 • Заполнение выходного лотка – Вкл. – Выкл.* • Загрузка бумаги – Вкл. – Выкл.* • Застревание бумаги – Вкл. – Выкл.* • Мало тонера – Вкл. – Выкл.* • Требуется обслуживание	Настройка SNMP-прерываний для определенных состояний.

ПУНКТ МЕНЮ	ОПИСАНИЕ
– Вкл. – Выкл.* • Открыта крышка – Вкл. – Выкл.* • Ошибка распознавания структуры страницы – Вкл. – Выкл.* • Оффлайн – Вкл. – Выкл.* • Информационная база управления (MIB) принтера (RFC 1759) – Вкл. – Выкл.* • Информационная база управления (MIB) управляемых услуг печати (MPS) – Вкл. – Выкл.*	
Примечание. Звездочкой (*) отмечены заводские настройки по умолчанию.	

IPSEC

Примечание. Это меню отображается только на сетевых моделях и принтерах, подсоединенных к серверам печати.

ПУНКТ МЕНЮ	ОПИСАНИЕ
Включить IPSec Выкл.* Вкл.	Включение протокола Интернет-безопасности (IPSec).
Базовая конфигурация По умолчанию* Совместимость	Установка базовой конфигурации IPSec. Этот пункт меню отображается, если для параметра «Включить IPSec» установлено значение «Вкл.».

ПУНКТ МЕНЮ	ОПИСАНИЕ
С защитой	
Серт. устройства IPsec	Указание сертификата IPSec. Этот пункт меню отображается, если для параметра «Базовая конфигурация» установлено значение «Совместимость».
Подключения, для которых для проверки подлинности используется общий ключ Хост [x] Адрес Ключ	Настройка подключений принтера с проверкой подлинности. Эти пункты меню отображаются, когда для параметра «Включить IPSec» задано значение «Вкл.».
Сертификация соединений с проверкой подлинности Адрес хоста [x][/подсеть] Адрес[/подсеть]	
Примечание. Звездочкой (*) отмечены заводские настройки по умолчанию.	

802.1X

Примечание. Это меню отображается только на сетевых моделях и принтерах, подсоединенных к серверам печати.

ПУНКТ МЕНЮ	ОПИСАНИЕ
Активный Выкл.* Вкл.	Возможность устанавливать подключение принтера к сетям, требующим аутентификации для доступа. Чтобы настроить параметры данного пункта меню, получите доступ к веб-серверу Embedded Web Server.
Проверка подлинности 802.1x • Имя для входа на устройство • Пароль для входа на устройство • Проверка сертификата сервера • Включение ведение журнала событий • Сертификат устройства 802.1x	Имя для входа на устройство используется для входа на сервер проверки подлинности. Пароль для входа на устройство должен содержать не менее 8 символов. «Проверка сертификата сервера» представляет собой функцию безопасности, интегрированную в протоколы TLS, PEAP и TTLS.

ПУНКТ МЕНЮ	ОПИСАНИЕ
	Чтобы снизить степень износа деталей флеш-накопителя, включайте функцию «Включение ведения журнала событий» только в случае необходимости.
Допустимые механизмы проверки подлинности • EAP-MD5 – Вкл. – Выкл. • EAP-MSCHAPv2 – Вкл. – Выкл. • LEAP – Вкл. – Выкл. • PEAP – Вкл. – Выкл. • EAP-TLS – Вкл. – Выкл. • EAP-TTLS – Вкл. – Выкл. • **Способ аутентификации TLS** – CHAP – MSCHAP – MSCHAPv2 – PAP	
Примечание. Звездочкой (*) отмечены заводские настройки по умолчанию.	

НАСТРОЙКА LPD

Примечание. Это меню отображается только на сетевых моделях и принтерах, подсоединенных к серверам печати.

ПУНКТ МЕНЮ	ОПИСАНИЕ
Время ожидания LPD 0–65535 сек. (90*)	Установка времени ожидания остановки службы Line Printer Daemon (LPD) при зависании или недопустимости заданий печати.
Титульная страница LPD Выкл.* Вкл.	Печать титульной страницы для всех заданий печати LPD. Титульный лист — это первая страница задания печати, используемая в качестве разделителя, а также для определения автора задания печати.
Последняя страница LPD Выкл.* Вкл.	Печать последней страницы для всех заданий печати LPD. Последняя страница — это завершающая страница задания печати.
Преобраз. возврата каретки LPD Выкл.* Вкл.	Включение преобразования возврата каретки. Возврат каретки служит для выдачи принтеру команды перемещения курсора в первую позицию этой же строки.
Примечание. Звездочкой (*) отмечены заводские настройки по умолчанию.	

НАСТРОЙКИ HTTP/FTP

Примечание. Это меню отображается только на сетевых моделях и принтерах, подсоединенных к серверам печати.

ПУНКТ МЕНЮ	ОПИСАНИЕ
Включить сервер HTTP Выкл. Вкл.*	Доступ к встроенному веб-серверу для мониторинга и управления принтером.
Активировать HTTPS Выкл. Вкл.*	Настройка параметров протокола защищенной передачи гипертекста (HTTPS).
Включить FTP/TFTP	Отправка файлов с помощью FTP.

ПУНКТ МЕНЮ	ОПИСАНИЕ
Выкл. Вкл.*	
Локальные домены	Указание имен доменов для серверов HTTP и FTP. Этот пункт меню отображается только на некоторых моделях принтеров.
IP-адрес прокси HTTP	Настройка параметров серверов HTTP и FTP. Эти пункты меню отображаются только в некоторых моделях принтеров.
IP-адрес прокси FTP	
IP-порт для HTTP по умолчанию 1–65535 (80*)	
Серт. устройства HTTPS	
IP-порт для FTP по умолчанию 1–65535 (21*)	
Время ожд. запросов HTTP/FTP 1–299 (30*)	Указание времени до отсоединения от сервера.
Число попыток запросов HTTP/FTP 1–299 (3*)	Указание количества повторных попыток соединения с сервером HTTP/FTP.
Примечание. Звездочкой (*) отмечены заводские настройки по умолчанию.	

THINPRINT

ПУНКТ МЕНЮ	ОПИСАНИЕ
Включить ThinPrint Выкл. Вкл.*	Печать фото с помощью ThinPrint.
Номер порта 4000–4999 (4000*)	Настройка номера порта сервера ThinPrint.
Пропускная способность (бит в секунду) 100–1000000 (0*)	Настройка скорости передачи данных в среде ThinPrint.

ПУНКТ МЕНЮ	ОПИСАНИЕ
Размер пакета (кбайт) 0–64000 (0*)	Указание размера пакета для передачи данных.
Примечание. Звездочкой (*) отмечены заводские настройки по умолчанию.	

USB

ПУНКТ МЕНЮ	ОПИСАНИЕ
PCL SmartSwitch Выкл Вкл*	Если этот режим включен, независимо от языка управления принтером по умолчанию принтер переключается в режим эмуляции PCL при приеме через порт USB задания печати, требующего такого переключения. Если опция PCL SmartSwitch отключена, принтер не анализирует поступающие данные и использует язык принтера по умолчанию, указанный в меню настройки.
PS SmartSwitch Выкл Вкл*	Если этот режим включен, независимо от языка управления принтером по умолчанию принтер переключается в режим эмуляции PS при приеме через порт USB задания печати, требующего такого переключения. Если опция PS SmartSwitch отключена, принтер не анализирует поступающие данные и использует язык принтера по умолчанию, указанный в меню настройки.
Двоичный PS-Mac Вкл Авто* Выкл	Установка для принтера обработки двоичных заданий печати PostScript с компьютеров Macintosh. • Если задано значение «Вкл», принтер обрабатывает исходные данные задания печати в двоичном формате PostScript, полученные с компьютеров с операционной системой Macintosh. • Если задано значение «Авто», принтер обрабатывает задания печати, полученные с компьютеров с операционной системой Windows или Macintosh. • Если задано значение «Выкл», принтер выполняет фильтрацию заданий печати в

ПУНКТ МЕНЮ	ОПИСАНИЕ
	формате PostScript с помощью стандартного протокола.
Включить порт USB Выкл Вкл*	Включение стандартного порта USB.
Примечание. Звездочкой (*) отмечены заводские настройки по умолчанию.	

ОГРАНИЧЕНИЕ ДОСТУПА К ВНЕШНЕЙ СЕТИ

ПУНКТ МЕНЮ	ОПИСАНИЕ
Ограничение доступа к внешней сети • Вкл. • Выкл.	Когда данная функция включена, отслеживает подключение к запрещенным внешним сетям. При обнаружении подключения оно прерывается и по электронной почте отправляется уведомление.
Адрес внешней сети	Обнаружен адрес внешней сети.
Адрес электронной почты для уведомлений	Адрес электронной почты для уведомления в случае обнаружения адреса внешней сети.
Частота команды ping 1–300	Периодичность отправки с принтера ping-запросов по адресу внешней сети.
Тема	Это поле для заполнения в произвольной форме текстом до 255 символов, указывающим тему электронного сообщения для отправки уведомления.
Сообщение	Это поле для заполнения в произвольной форме текстом до 255 символов, указывающим содержимое электронного сообщения для отправки уведомления.

UNIVERSAL PRINT

Universal Print — это облачный протокол печати, который предлагает простое и безопасное решение по печати для пользователей Microsoft® 365. Universal Print позволяет администраторам управлять принтерами без использования локальных серверов печати. Universal Print позволяет пользователям получать доступ к облачным принтерам без драйверов печати.

Вы можете использовать страницу Universal Print, чтобы зарегистрировать свое устройство Xerox® для использования Universal Print.

Необходимые условия

- Учетная запись Microsoft Azure AD
- Клиент Windows 10 версии 1903 или выше

ПУНКТ МЕНЮ	ОПИСАНИЕ
Состояние принтера	В настоящее время устройство не зарегистрировано в Universal Print.
Регистрация	Пользователь может воспользоваться страницей Universal Print для регистрации устройства Xerox® для использования Universal Print.
Имя принтера	Появится имя принтера по умолчанию. Пользователь также может обновить имя принтера Xerox®.
Регистрация	Для регистрации выполните следующие действия: 1 Выберите **Настройки > Сеть/Порты > Universal Print**, а затем щелкните **Регистрация**. В процессе регистрации выполняется идентификация устройства с помощью Microsoft® Azure® Active Directory. 2 Появится окно Регистрация устройства. Чтобы скопировать регистрационный код, щелкните **Копировать**, а затем перейдите по ссылке https://microsoft.com/devicelogin. Примечание. Срок действия регистрационного кода истекает через 15 минут. Процесс регистрации необходимо завершить до истечения срока действия кода. 3 Откроется веб-страница под управлением Microsoft. Выполните следующие действия: a Вставьте регистрационный код в поле кода в окне Ввести код, а затем нажмите **Далее**. b Выберите соответствующую учетную запись Microsoft® в окне Выбрать учетную запись. Примечание. Для регистрации выберите доступную учетную запись Microsoft®. Выбранная учетная запись используется исключительно для установления доверенного соединения устройства со службой Universal Print. После регистрации Universal Print больше не использует учетную запись. 4 Появится окно Universal Print Xerox. Щелкните **Продолжить** и закройте окно.

Примечание. Дополнительные сведения приведены в *Руководстве администратора встроенного веб-сервера*

ПУНКТ МЕНЮ	ОПИСАНИЕ
Состояние принтера	Устройство подключено к сети и зарегистрировано в Universal Print.
Регистрация	Пользователь может воспользоваться страницей Universal Print для отмены регистрации устройства Xerox® для использования Universal Print.
Имя принтера	Появится имя зарегистрированного принтера.
Отменить регистрацию	Используйте эту функцию для отмены регистрации устройства в Universal Print Service.

Дополнительная информация о Universal Print

Чтобы добавить принтер из Windows Server

1. Перейдите в **Настройки > Принтеры и сканеры**, а затем щелкните **Добавить принтер или сканер**.
2. Выберите принтер из списка принтеров и щелкните **Добавить устройство**. Если принтера нет в списке, выполните следующие действия:
   a. Перейдите в раздел **Поиск принтеров в моей организации**.
   b. Введите зарегистрированное имя в текстовое поле и нажмите **Поиск**. Когда принтер появится в списке, нажмите **Добавить устройство**.

Примечание. Windows 11 supports PIN-protected printing. For example, to protect your print, you can use a 4-digit PIN between 0 and 9.

Безопасность

МЕТОДЫ ВХОДА

Управление правами

ПУНКТ МЕНЮ	ОПИСАНИЕ
Доступ к функциям	Управление доступом к функциям принтера.
Доступ к адресной книге в приложениях	
Изменить адресную книгу	
Управление кодами быстрого доступа	
Создание профилей	
Управление закладками	
Печать с флеш-накопителя	
Цветная печать с флеш-накопителя	
Сканирование на флеш-накопитель	
Функция копирования	
Печать цветных копий	
Выпадение цвета	
Функция эл. почты	
Функция факса	
Функция FTP	
Освободить отложенные факсы	
Доступ к отложенным заданиям	
Профили пользователей	
Отменить задания на устройстве	
Смена языка	
Протокол IPP	
Удаленный запуск сканирования	
Ч/б печать	
Цветная печать	
Сетевая папка — сканирование	

ПУНКТ МЕНЮ	ОПИСАНИЕ
Административные меню Меню «Безопасность» Меню «Сеть/Порты» Меню «Бумага» Меню «Отчеты» Меню настройки функций Меню «Расходные материалы» Меню «Дополнительная плата» Меню SE Меню «Устройство» Меню «План по расходным материалам»	Управление доступом к параметрам меню принтера.
Управление устройством Удаленное управление Обновление микропрограммы Конфигурация приложений Доступ к встроенному веб-серверу Импорт/экспорт всех параметров Очистка при простое	Управление доступом к параметрам управления принтера.
Приложения Новые приложения Слайд-шоу Смена обоев Хранитель экрана Копирование удостоверений Центр сканирования Центр сканирования польз. 1 Центр сканирования польз. 2 Центр сканирования польз. 3 Центр сканирования польз. 4 Центр сканирования польз. 5	Управление доступом к приложениям принтера.

ПУНКТ МЕНЮ	ОПИСАНИЕ
Центр сканирования польз. 6	
Центр сканирования польз. 7	
Центр сканирования польз. 8	
Центр сканирования польз. 9	
Центр сканирования польз. 10	

Локальные учетные записи

ПУНКТ МЕНЮ	ОПИСАНИЕ
Добавить пользователя • Имя пользователя/пароль – Имя – Имя пользователя – Эл. почта – Пароль – Подтвердите пароль – PIN-код • Группы разрешений – Все пользователи – Администратор – Добавить группу – Имя группы – Управление доступом: Доступ к функциям – Изменить адресную книгу – Управление закладками – Печать с флеш-накопителя – Цветная печать с флеш-накопителя – Доступ к отложенным заданиям – Отменить задания на устройстве – Смена языка – Протокол IPP – Ч/б печать – Цветная печать	Создание локальных учетных записей для управления доступом к функциям принтера.

ПУНКТ МЕНЮ	ОПИСАНИЕ
– Сетевая папка — сканирование – Управление доступом: Административные меню – Меню «Безопасность» – Меню «Сеть/Порты» – Меню «Бумага» – Меню «Отчеты» – Меню настройки функций – Меню «Расходные материалы» – Меню «Дополнительная плата» – Меню SE – Меню «Устройство» – Меню «План по расходным материалам» – Управление доступом: Управление устройством – Удаленное управление – Обновление микропрограммы – Импорт/экспорт всех параметров – Очистка при простое – Доступ к встроенному веб-серверу	
Создать группу/Изменить группу Импортировать параметры управления доступом • Все пользователи • Администратор Управление доступом • Доступ к функциям – Изменить адресную книгу – Управление закладками – Печать с флеш-накопителя – Цветная печать с флеш-накопителя – Доступ к отложенным заданиям – Отменить задания на устройстве	Управление доступом групп или пользователей к функциям принтера, приложениям и параметрам безопасности.

ПУНКТ МЕНЮ	ОПИСАНИЕ
– Смена языка – Протокол IPP – Ч/б печать – Цветная печать – Сканирование в сетевую папку • Административные меню – Меню «Безопасность» – Меню «Сеть/Порты» – Меню «Бумага» – Меню «Отчеты» – Меню настройки функций – Меню «Расходные материалы» – Меню «Дополнительная плата» – Меню SE – Меню «Устройство» – Меню «План по расходным материалам» • Управление устройством – Удаленное управление – Обновление микропрограммы – Импорт/экспорт всех параметров – Очистка при простое – Доступ к встроенному веб-серверу	

Сетевые учетные записи

ПУНКТ МЕНЮ	ОПИСАНИЕ
Добавить способ входа в систему Active Directory Состояние Присоединено или Не присоединено. Присоединение к домену Active Directory: • Домен • Имя пользователя • Пароль • Подразделение	Создание локальных учетных записей для управления доступом к функциям принтера.
Добавить способ входа в систему LDAP — настройка LDAP Тип проверки подлинности • LDAP • LDAP + GSSAPI Общие сведения • Имя • Адрес сервера • Порт сервера • Требовать ввод данных пользователем – Имя пользователя и пароль	Управление доступом групп или пользователей к функциям принтера, приложениям и параметрам безопасности.

ПУНКТ МЕНЮ	ОПИСАНИЕ
– Имя пользователя Учетные данные устройства • Анонимная привязка LDAP • Имя пользователя устройства • Пароль устройства Расширенные настройки • Использовать SSL/TLS • Требовать сертификат • Атрибут ID пользователя • Атрибут почты • Атрибут номера факса • Атрибут полного имени • Атрибут домашнего каталога • Атрибут группового членства • Начало поиска • Таймаут поиска • Следовать ссылкам LDAP Поиск определенных классов объектов • физическое лицо • Пользоват. класс объектов 1 • Пользоват. класс объектов 2 • Пользоват. класс объектов 3 Настройка адресной книги • Отображаемое имя • Макс. результатов поиска • Использовать учетные данные пользователя • **Атрибуты поиска** – cn – sn – givenName – samaccountname – uid – [атрибут почты] – [атрибут номера факса] – Пользоват. атрибут 1 – Пользоват. атрибут 2	

ПУНКТ МЕНЮ	ОПИСАНИЕ
– Пользоват. атрибут 3 – Пользоват. фильтр	
Добавить способ входа в систему Kerberos — настройка Kerberos • Адрес KDC • Порт KDC • Область KDC Импорт файла Kerberos Другие параметры • Кодировка символов • Отключить обратный поиск IP-адреса – Да – Нет	

УПРАВЛЕНИЕ СЕРТИФИКАТАМИ

ПУНКТ МЕНЮ	ОПИСАНИЕ
Настройка автом. обновления сертификатов • Вкл. • Выкл.	Для настройки автоматического обновления сертификатов принтер следует присоединить к домену Active Directory.
Настройка сертификатов по умолчанию • Общее имя • Название организации • Название подразделения • Страна/регион • Область • Город • Другое имя субъекта	Настройки по умолчанию, заданные в окне «Настройка сертификатов по умолчанию», применяются для всех создаваемых сертификатов. Общее имя: оставьте это поле пустым для стандартного общего имени хоста. Название организации: оставьте это поле пустым для названия компании производителя.. Страна/регион: обозначение страны (C) должно соответствовать стандарту ISO 3166 (только 2 символа), иначе сертификат не создастся. Другое имя субъекта: другое имя (AN) и префикс должны соответствовать стандарту RFC 2459, иначе сертификат не создастся, если будет нужно другое имя субъекта.

ПУНКТ МЕНЮ	ОПИСАНИЕ
Сертификаты устройства • Создание • Импорт • Удалить	Сертификаты устройства, установленные на принтере, представлены в таблице ниже. В них указывается понятное имя, общее имя, общее имя издателя, срок действия, а также подписан он или не подписан.
Управление сертификатами CA • Загрузить CA • Удалить	В разделе «Управление сертификатами CA» отображаются сертификаты от центров сертификации, загруженные на принтер. Для загруженного сертификата CA в таблице отображается общее имя CA и срок действия.

ГРАФИК УСТРОЙСТВ USB

ПУНКТ МЕНЮ	ОПИСАНИЕ
Графики Добавить график	Планирование доступа к USB-портам.

ЖУРНАЛ ПРОВЕРКИ БЕЗОПАСНОСТИ

ПУНКТ МЕНЮ	ОПИСАНИЕ
Включить проверку Выкл.* Вкл.	Запись событий в журнал проверки безопасности и удаленный системный журнал.
Включить удаленный системный журнал Выкл.* Вкл.	Отправка журналов проверки на удаленный сервер.
Удаленный сервер системного журнала	Указывается удаленный сервер системного журнала.
Порт удаленного сервера системного журнала 1–65535 (514*)	Указывается порт удаленного системного журнала.
Метод удаленного системного журнала Обычный UDP* Stunnel	Указание метода системного журнала для передачи зарегистрированных событий на удаленный сервер.
Функция удаленного системного журнала	Указание кода учреждения, используемого принтером при отправке событий журнала на

ПУНКТ МЕНЮ	ОПИСАНИЕ
0 - сообщения ядра 1 - сообщения уровня пользователя 2 - почтовая система 3 - сист. демоны 4 - сообщения безопасности/авторизации* 5 - сообщения, созданные системными журналами 6 - подсистема построчного принтера 7 - подсистема новостей сети 8 - подсистема UUCP 9 - демон часов 10 - сообщения безопасности/авторизации 11 - демон FTP 12 - подсистема NTP 13 - регист. проверки 14 - регист. предупр. 15 - демон часов 16 - локальное использование 0 (local0) 17 - локальное использование 1 (local1) 18 - локальное использование 2 (local2) 19 - локальное использование 3 (local3) 20 - локальное использование 4 (local4) 21 - локальное использование 5 (local5) 22 - локальное использование 6 (local6) 23 - локальное использование 7 (local7)	удаленный сервер.
Значимость регистрируемых событий 0 - экстренное 1 - срочное 2 - критическое 3 - ошибка 4 - предупреждение*	Указание уровня приоритета для сообщений и событий журнала.

ПУНКТ МЕНЮ	ОПИСАНИЕ
5 - уведомление 6 - информационное 7 - отладка	
Дистанционные не зарегистрированные события системного журнала Выкл.* Вкл.	Отправка всех событий, независимо от уровня важности, на удаленный сервер.
Адрес эл. почты администратора	Отправка по электронной почте администратору уведомлений о зарегистрированных событиях.
Отправка по эл. почте уведомления об очистке журнала Выкл.* Вкл.	Отправка по электронной почте уведомления администратору в случае удаления записи из журнала.
Отправка по эл. почте уведомления об упаковке журнала Выкл.* Вкл.	Отправка по электронной почте уведомления администратору в случае заполнения журнала и начала перезаписи самых старых записей.
Регистр.все события Затирать самые старые записи* Отправка файла журнала по эл. почте и удаление всех записей	Решение проблем хранения записей в журнале в случае заполнения выделенной памяти.
Отправка по эл. почте уведомления о % заполнения памяти Выкл.* Вкл.	Отправка по электронной почте уведомления администратору в случае заполнения выделенной памяти журнала.
% зап. для предупр. 1–99 (90*)	
Отправка по эл. почте уведомления об экспорте журнала Выкл.* Вкл.	Отправка по электронной почте уведомления администратору в случае экспорта журнала.
Отправка по эл. почте уведомления об	Отправка по электронной почте уведомления

ПУНКТ МЕНЮ	ОПИСАНИЕ
изменении параметров журнала Выкл.* Вкл.	администратору в случае установки опции «Включить проверку».
Регист. концы строк LF (\n)* CR (\r) CRLF (\r\n)	Указание способа завершения каждой строки в файле журнала.
Цифр. подпись экспорт. данных Выкл.* Вкл.	Добавление цифровой подписи к каждому экспортируемому файлу журнала.
Очистить журнал	Удаление всех журналов проверки.
Журнал экспорта Системный журнал (RFC 5424) Системный журнал (RFC 3164) CSV	Экспорт журнала безопасности на флеш-накопитель.
Примечание. Звездочкой (*) отмечены заводские настройки по умолчанию.	

ОГРАНИЧЕНИЯ ВХОДА В СИСТЕМУ

ПУНКТ МЕНЮ	ОПИСАНИЕ
Вход в систему не выполнен 1–10 (3*)	Указание количества неудачных попыток входа до блокировки пользователя.
Ошибка временного интервала 1–60 минут (5*)	Указание временного интервала между неудачными попытками входа до блокировки пользователя.
Время блокировки 1–60 минут (5*)	Указание продолжительности блокировки.
Время ожидания удаленного входа в систему 1–120 минут (10*)	Указание времени задержки удаленного входа в систему до автоматического выхода.
Примечание. Звездочкой (*) отмечены заводские настройки по умолчанию.	

НАСТРОЙКА КОНФИДЕНЦИАЛЬНОЙ ПЕЧАТИ

ПУНКТ МЕНЮ	ОПИСАНИЕ
Макс. количество попыток ввода неверного PIN-кода 2–10	Указание количества попыток ввода неверного PIN-кода. • При нулевом значении эта настройка отключается. • По достижении предельного значения задания печати для данного сочетания имени пользователя и PIN-кода удаляются.
Истечение срока действия конфиденциального задания Выкл* 1 час 4 часа 24 часа 1 неделя	Установка времени хранения конфиденциальных заданий печати. • Если данный элемент меню был изменен, когда в памяти принтера находились конфиденциальные задания печати, то срок хранения этих заданий не изменяется на новое значение по умолчанию. • Если принтер отключается, все конфиденциальные задания в памяти принтера удаляются.
Истечение срока действия задания на печать с повтором Выкл* 1 час 4 часа 24 часа 1 неделя	Установка времени хранения заданий печати, которые требуется повторять.
Истечение срока действия задания на печать с проверкой Выкл* 1 час 4 часа 24 часа 1 неделя	Установка времени хранения копий, которые печатаются, чтобы пользователь мог проверить качество перед печатью остальных копий.
Истечение срока действия задания на печать с резервированием Выкл* 1 час	Установка времени хранения заданий печати, которые требуется выполнить позднее.

ПУНКТ МЕНЮ	ОПИСАНИЕ
4 часа 24 часа 1 неделя	
Требовать преобразование всех заданий в отложенные задания печати Выкл* Вкл	Установка отсрочки выполнения всех заданий печати.
Сохранить повторяющиеся документы Выкл* Вкл	Установка печати документов с одинаковым именем файла без перезаписи задания печати.
Примечание. Звездочкой (*) отмечены заводские настройки по умолчанию.	

ОЧИСТКА ВРЕМЕННЫХ ФАЙЛОВ ДАННЫХ

ПУНКТ МЕНЮ	ОПИСАНИЕ
Сохранено во внутренней памяти Выкл* Вкл	Удаление всех файлов из памяти принтера.
Примечание. Звездочкой (*) отмечены заводские настройки по умолчанию.	

ПАРАМЕТРЫ РЕШЕНИЙ LDAP

ИСПОЛЬЗОВАНИЕ	НАЗНАЧЕНИЕ
Следовать ссылкам LDAP Выкл.* Вкл.	Поиск учетной записи пользователя, вошедшего в системе, в различных серверах домена.
Проверка сертификата LDAP Нет* Да	Включение проверки сертификатов LDAP.
Примечание. Звездочкой (*) отмечены заводские настройки по умолчанию.	

РАЗНОЕ

ПУНКТ МЕНЮ	ОПИСАНИЕ
Защищенные функции Показать* Скрыть	Показать все функции, которые защищает службы контроля доступа (FAC), независимо от полномочий этого пользователя. FAC управляет доступом к определенным меню и функциям или полностью их отключает.
Полномочия печати Выкл* Вкл	Разрешение пользователю войти в систему перед выполнением печати.
Логин полномочий печати по умолчанию	Настройка имени пользователя по умолчанию для полномочий печати.
Перемычка сброса параметров безопасности Включить доступ учетной записи "Гость"* Не влияет	Описание результата использования перемычки сброса параметров безопасности. • Перемычка находится рядом со значком в виде замка на плате контроллера. • Включение гостевого доступа обеспечивает полный контроль доступа для пользователей, которые не выполнили вход в систему. • Если выбирается значение «Не влияет», при восстановлении значений по умолчанию конфигурация безопасности устройства не изменяется.
Сбросить режимы устройства Разрешить с FAC Разрешить Не разрешать	Режимы устройства можно сбрасывать с или без FAC.
Минимальная длина пароля 0–32 (0*)	Указание минимального количества символов, разрешенного для пароля.
Показать пароль/PIN-код Выкл* Вкл	Отображение пароля или PIN-кода.
Примечание. Звездочкой (*) отмечены заводские настройки по умолчанию.	

Отчеты

СТРАНИЦА НАСТРОЕК МЕНЮ

ПУНКТ МЕНЮ	ОПИСАНИЕ
Страница настроек меню	Напечатайте отчет, в котором содержатся настройки принтера, параметры и конфигурации.

УСТРОЙСТВО

ПУНКТ МЕНЮ	ОПИСАНИЕ
Информация об устройстве	Печать отчета, содержащего сведения о принтере.
Статистика устройства	Печать отчета об использовании принтера и состоянии расходных материалов.
Список профилей	Печать списка профилей, сохраненных в принтере.

КОДЫ БЫСТРОГО ДОСТУПА

ПУНКТ МЕНЮ	ОПИСАНИЕ
Все коды быстрого доступа	Печать отчета, содержащего коды быстрого доступа, сохраненные в принтере.
Коды быстрого доступа к факсу	
Коды быстрого доступа к копированию	
Коды быстрого доступа к электронной почте	
Коды быстрого доступа к FTP	
Коды быстрого доступа к сетевой папке	

ФАКС

ПУНКТ МЕНЮ	ОПИСАНИЕ
Журнал заданий факса	Печать отчета о последних 200 заданиях факса. Этот пункт меню отображается, если для параметра «Включить журнал заданий» установлено значение «Вкл.».
Журнал вызовов факса	Печать отчета о последних 100 вызовах (попытках вызова, принятых и заблокированных вызовах). Этот пункт меню отображается, если для параметра «Включить журнал заданий» установлено значение «Вкл.».

СЕТЬ

ПУНКТ МЕНЮ	ОПИСАНИЕ
Страница сетевых параметров	Печать страницы, на которой отображаются настроенные сети и параметры беспроводного подключения принтера. Этот пункт меню отображается только на сетевых принтерах и принтерах, подключенных к серверам печати.
Подключенные клиенты Wi-Fi Direct	Просмотр или печать страницы, на которой отображаются подключенные клиенты Wi-Fi Direct. Отобразятся MAC-адрес и имя хоста подключенные клиентов Wi-Fi Direct.

План по расходным материалам

АКТИВАЦИЯ ПЛАНА

ПУНКТ МЕНЮ	ОПИСАНИЕ
• Порядковый номер • Серийный номер аппарата • Код активации	Здесь приведена информация о процессе активации приобретенного Плана по расходным материалам. Обратитесь к своему представителю Xerox, чтобы получить Код активации Плана по расходным материалам. Планы сервиса подписки предлагаются не во всех географических регионах. Для получения дополнительной информации о расходных материалах и планах обслуживания Xerox®обратитесь к своему представителю Xerox.

ИЗМЕНЕНИЕ ПЛАНА

ПУНКТ МЕНЮ	ОПИСАНИЕ
• Текущий план • Серийный номер аппарата • Всего отпечатков • Код конверсии	Здесь приведена информация о процессе перехода для существующего Плана по расходным материалам. Обратитесь к представителю Xerox, чтобы получить Код перехода для Плана по расходным материалам. Планы сервиса подписки предлагаются не во всех географических регионах. Для получения дополнительной информации о расходных материалах и планах обслуживания Xerox®обратитесь к своему представителю Xerox.

СЕРВИС ПОДПИСКИ

ПУНКТ МЕНЮ	ОПИСАНИЕ
• Состояние принтера	Здесь указан статус подписки.
• Проверить подписку	Чтобы активировать План сервиса подписки, выполните следующие действия: 1 Выберите **Настройки > План по расходным материалам > Сервис подписки**. 2 Для выбора Сервиса подписки щелкните **Проверить подписку**, а затем следуйте указаниям своего представителя Xerox.

Адресная книга

КОНТАКТЫ

ПУНКТ МЕНЮ	ОПИСАНИЕ
Добавить контакт — Изменить контакт • Контактные сведения – Имя – Фамилия – Компания – Адрес эл. почты – Факс • Состав группы контактов • Проверки подлинности/разрешения Способ входа в систему • Нет • Имя пользователя/пароль – Имя пользователя – Пароль – Подтвердите пароль • Имя пользователя – Имя пользователя • Пароль – Пароль – Подтвердите пароль • PIN-код – Введите PIN-код – Подтвердите PIN-код • Группы разрешений – **Добавить группу** – Имя группы	Для добавления контактов в адресную книгу нажмите ссылку **Добавить контакт**. Если в поле Проверка подлинности/разрешения не выбрано значение **Нет**, откроется меню «Группы разрешений». Чтобы создать группу, нажмите **Добавить группу**. Можно импортировать параметры управления доступом или указать параметры доступа для созданной группы на странице «Новая группа». Для созданных групп становится активна кнопка **Добавить в группу**. При нажатии кнопку **Добавить в группу** можно выбрать вариант «Новая группа» и создать группу или выбрать созданную группу.

ПУНКТ МЕНЮ	ОПИСАНИЕ
– Импортировать параметры управления доступом • **Добавить в группу** – Новая группа – Группа <имя группы>	

ГРУППЫ КОНТАКТОВ

ПУНКТ МЕНЮ	ОПИСАНИЕ
Добавить группу — Изменить группу контактов • Имя группы • Члены группы • Группы разрешений – **Добавить группу** – Имя группы – Члены: количество контактов в группе.	Для добавления контактов в адресную книгу нажмите ссылку **Добавить контакт**. Если в поле Проверка подлинности/разрешения не выбрано значение **Нет**, откроется меню «Группы разрешений». Чтобы создать группу, нажмите **Добавить группу**. Можно импортировать параметры управления доступом или указать параметры доступа для созданной группы на странице «Новая группа». Для удаления группы выберите ее в списке «Группы контактов» и нажмите кнопку «Удалить».

Закладки

ПУНКТ МЕНЮ	ОПИСАНИЕ
Доб. закладку — Изменить группу контактов • Обзор закладок – Имя закладки – Адрес: Нажмите стрелку вниз для выбора варианта: – http:// – https:// – ftp:// – smb:// Введите адрес во второе поле. – PIN-код – Родительская папка • Параметры печати – Копии: введите значение 1–9999. – Стороны – Выкл. – Вкл. – Способ переворачивания страниц – Длинная сторона – Короткая сторона – Разобрать – Выкл. [1,1,1,2,2,2] – Вкл. [1,2,1,2,1,2] – Порядок страниц на листе – Горизонтальный – Обратный горизонтальный – Вертикальный – Обратный вертикальный – Границы страниц на листе – Нет – Сплошные	Можно указать закладки для сохранения во встроенном веб-сервере. Можно создать папки для упорядочения закладок..

ПУНКТ МЕНЮ	ОПИСАНИЕ

– Страниц на стороне
  – Выкл.
  – 2 стр. на сторону
  – 3 стр. на сторону
  – 4 стр. на сторону
  – 6 стр. на сторону
  – 9 стр. на сторону
  – 12 стр. на сторону
  – 16 стр. на сторону
• Подача бумаги
  – Источник бумаги
  – Лоток 1
  – Выбор бумаги вручную
  – Конверт вручную
  – Ориентация стр. на сторону
  – Авто
  – Альбомная
  – Книжная
  – Выходной лоток	

Добавить папку • Имя папки • PIN-код • Родительская папка	Введите **имя папки** из букв м цифр. Не допускаются специальные символы, такие как /,\,?,:,>,<,|,". **PIN-код** не обязателен. PIN-код должен состоять из четырех цифр в диапазоне 0–9.
Удалить	Для удаления закладки (при наличии) из списка нажмите кнопку **Удалить**.

Приложения

ПУНКТ МЕНЮ	ОПИСАНИЕ
Установленные приложения **Установка приложений** • Для перехода к файлу устанавливаемого приложения нажмите кнопку **Обзор**. • Для установки выбранного приложения нажмите кнопку **Установить**. • Чтобы отменить установку, нажмите кнопку **Отмена**.	На этом экране отображается название, описание и состояние установленных приложений. Для установки приложения выберите **Установить приложение**.
Конфигурация платформы приложений • Информация о версии платформы • Информация о ресурсах платформы • Конфигурация платформы – Разрешить дистанционную установку прошивки – Использовать настройки прокси-сервера принтера • HTTP – Прокси-сервер – Порт прокси-сервера • HTTPS – Прокси-сервер – Порт прокси-сервера • Реквизиты прокси-сервера – Имя пользователя прокси-сервера – Пароль прокси-сервера – DNS TTL – Принимать cookie-файлы • Удалить все cookie-файлы	
Конфигурация WebView	
Копирование удостоверений • Стоп • Настроить • Просмотр журнала	• Описание: в режиме копирования удостоверений можно отсканировать обе стороны удостоверения и распечатать их на одной стороне листа бумаги. Отсканированные изображения

ПУНКТ МЕНЮ	ОПИСАНИЕ
•	можно отправлять по электронной почте или в сетевую папку. • Версия • Статус лицензии
Настройка дисплея • Стоп • Настроить • Просмотр журнала	• Описание: настройка экрана МФУ с использование выбранного изображения, которое может отображаться в виде слайд-шоу, обоев или хранителя экрана. • Версия • Статус лицензии
Центр сканирования • Стоп • Настроить • Просмотр журнала	• Описание: сканирование документа и автоматическая отправка изображения выбранным адресатам. • Версия • Статус лицензии
Центр сканирования — электронная почта • Стоп • Настроить • Просмотр журнала	• плагин для Центра сканирования, предназначенный для отправки отсканированных изображений по электронной почте. • Версия • Статус лицензии
Центр сканирования — факс • Стоп • Настроить • Просмотр журнала	• Описание: плагин для Центра сканирования, предназначенный для отправки отсканированных изображений по факсу. • Версия • Статус лицензии
Центр сканирования — сетевые папки • Стоп • Настроить • Просмотр журнала	• Описание: плагин для Центра сканирования, предназначенный для отправки отсканированных изображений в сетевые папки. • Версия • Статус лицензии

ПУНКТ МЕНЮ	ОПИСАНИЕ
Центр сканирования — принтер • Стоп • Настроить • Просмотр журнала	• Описание: плагин для Центра сканирования, предназначенный для сканирования и печати документов. • Версия • Статус лицензии
Центр кодов быстрого доступа • Стоп • Настроить • Просмотр журнала	• Описание: создание персонализированных кодов быстрого доступа на сенсорном экране к функциям копирования, факса и электронной почты для упрощения повторяющихся задач. • Версия • Статус лицензии

Обслуживание принтера

Содержание главы:

Проверка состояния расходных материалов 288
Настройка уведомлений о расходных материалах 289
Настройка уведомлений по электронной почте 290
Просмотр отчетов 291
Заказ расходных материалов 292
Замена расходных материалов 293
Чистка компонентов принтера 304
Экономия электроэнергии и бумаги 308
Перемещение принтера 309

Предупреждение. Несоблюдение условий для поддержки оптимальной производительности принтера или несвоевременная замена деталей и расходных материалов может привести к повреждению принтера.

Проверка состояния расходных материалов

1. На начальном экране выберите **Состояние/Расходные материалы**.
2. Выберите компоненты или расходные материалы для проверки.

Примечание. Его также можно открыть, коснувшись верхней части начального экрана.

Настройка уведомлений о расходных материалах

1. откройте браузер и в поле адреса введите IP-адрес принтера.
   - IP-адрес принтера указан на начальном экране. IP-адрес отображается в виде четырех наборов цифр, разделенных точками, например `123.123.123.123`.
   - Если используется прокси-сервер, временно отключите его, чтобы обеспечить корректную загрузку веб-страницы.
2. Выберите **Параметры > Устройство > Уведомления**.
3. В меню Расходные материалы выберите **Пользовательские уведомления о расходных материалах**.

   Откроется экран «Пользовательские уведомления о расходных материалах». На экране отобразятся все варианты уведомлений о расходных материалах, которые можно настроить.
4. Для настройки уведомлений по расходному материалу щелкните по нему. Откроется панель, в которой можно выбрать требуемый вариант уведомления.
5. По завершении нажмите кнопку **Сохранить**.

Настройка уведомлений по электронной почте

Настройте для принтера отправку уведомлений по электронной почте о низком уровне расходных материалов, о необходимости замены или добавления бумаги или о замятии бумаги.

1. Откройте веб-браузер и в поле адреса введите IP-адрес принтера.
   - IP-адрес принтера указан на начальном экране. IP-адрес отображается в виде четырех наборов цифр, разделенных точками, например 123.123.123.123.
   - Если используется прокси-сервер, временно отключите его, чтобы обеспечить правильную загрузку веб-страницы.
2. Выберите **Параметры** > **Устройство** > **Уведомления** > **>Настройка уведомлений по эл. почте** и настройте параметры.

   Примечание. За информацией по настройкам SMTP обращайтесь к поставщику услуг электронной почты.
3. Выберите опцию **Настройка списков адресов и сообщений о неполадках** и настройте параметры.
4. Примените изменения.

Просмотр отчетов

1. На начальном экране выберите **Параметры** > **Отчеты**.
2. Выберите отчет для просмотра.

Заказ расходных материалов

Для просмотра и заказа расходных материалов для принтера перейдите на сайт https://www.xerox.com/supplies и введите в поле поиска модель принтера.

Примечание. Все оценки срока службы расходных материалов сделаны для печати на обычной бумаге формата Letter или A4.

Предупреждение. Несоблюдение условий для поддержки оптимальной производительности принтера или несвоевременная замена деталей и расходных материалов может привести к повреждению принтера.

ИСПОЛЬЗОВАНИЕ ОРИГИНАЛЬНЫХ РАСХОДНЫХ МАТЕРИАЛОВ XEROX

Принтер Xerox рассчитан на работу с оригинальными расходными материалами Xerox. Использование расходных материалов сторонних производителей может снижать производительность, надежность или срок службы принтера и его компонентов формирования изображения. Это может также влиять на гарантийные обязательства. Ущерб, возникший в результате использования расходных материалов сторонних производителей, гарантией не покрывается.

Все индикаторы срока службы предназначены для работы с расходными материалами Xerox и могут выдавать непредвиденные результаты при использовании расходных материалов сторонних производителей. Использование компонентов формирования изображения дольше предусмотренного срока службы может повредить принтер Xerox или соответствующие компоненты.

Предупреждение. Расходные материалы, не относящиеся к программе возврата, можно восстанавливать, а также обнулять для них счетчики. Тем не менее, гарантийные обязательства производителя не распространяются на какие-либо повреждения, вызванные использованием неоригинальных расходных материалов. Обнуление счетчиков расходных материалов без их соответствующего восстановления может стать причиной повреждения принтера. После обнуления счетчика расходного материала на принтере может отображаться сообщение об ошибке, указывая на присутствие элемента, для которого был выполнена данная операция.

Замена расходных материалов

ЗАМЕНА ТОНЕР-КАРТРИДЖЕЙ

1. Откройте дверцу B до *щелчка*.

> **Предупреждение о возможности повреждения:** Для предотвращения повреждения от электростатического разряда коснитесь любой открытой металлической части корпуса принтера, прежде чем открыть или дотронуться до внутренних частей принтера.

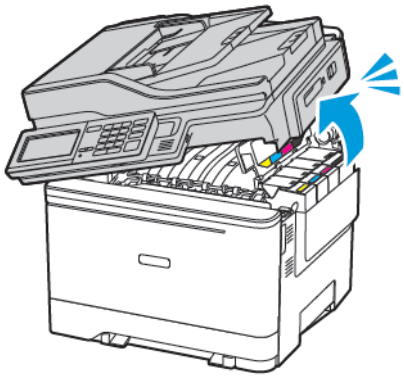

2. Извлеките использованный тонер-картридж.

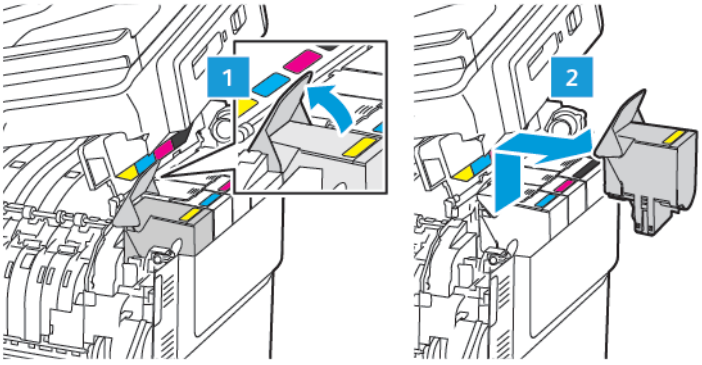

3. Распакуйте новый тонер-картридж.

4. Установите новый тонер-картридж.

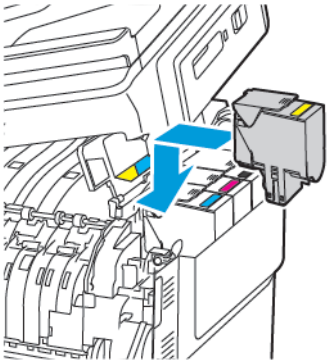

5. Закройте дверцу B.

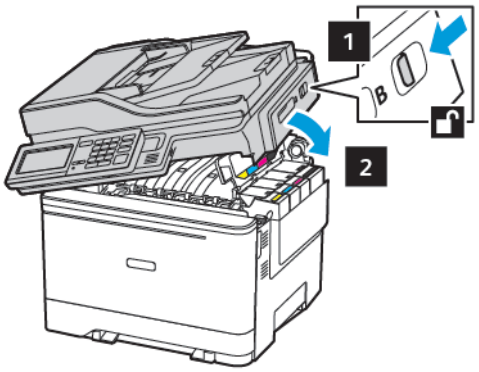

ЗАМЕНА ЕМКОСТИ ДЛЯ ОТРАБОТАННОГО ТОНЕРА

1. Откройте дверцу B до *щелчка*.

> **Предупреждение.** Для предотвращения повреждения от электростатического разряда коснитесь любой открытой металлической части корпуса принтера, прежде чем открыть или дотронуться до внутренних частей принтера.

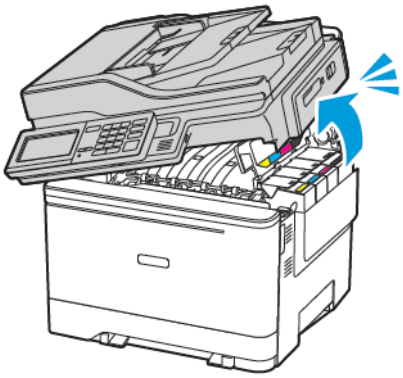

2. Откройте дверцу A.

ПРЕДУПРЕЖДЕНИЕ ОБ ОПАСНОСТИ ОЖОГА. Части внутри принтера могут сильно нагреваться. Для снижения вероятности травмы, вызванной прикосновением к горячей поверхности, подождите, пока поверхность остынет.

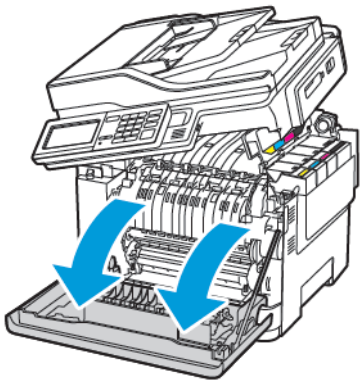

3. Снимите правую крышку.

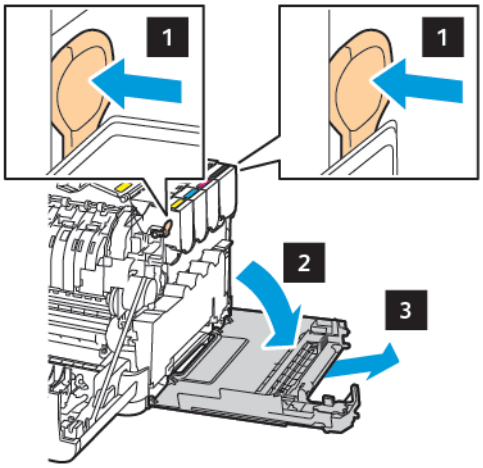

4. Извлеките старую емкость для отработанного тонера.

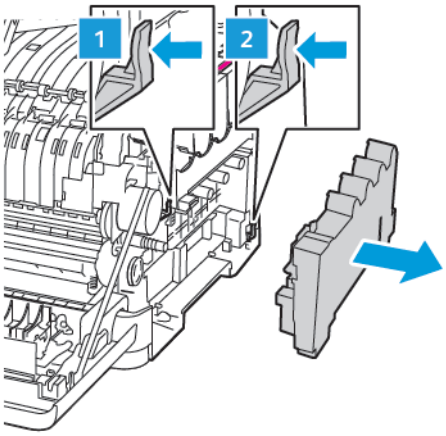

Примечание. Чтобы избежать высыпания тонера, поставьте бутыль вертикально.

5. Извлеките новую емкость для отработанного тонера из упаковки.
6. Вставьте новую емкость для отработанного тонера.

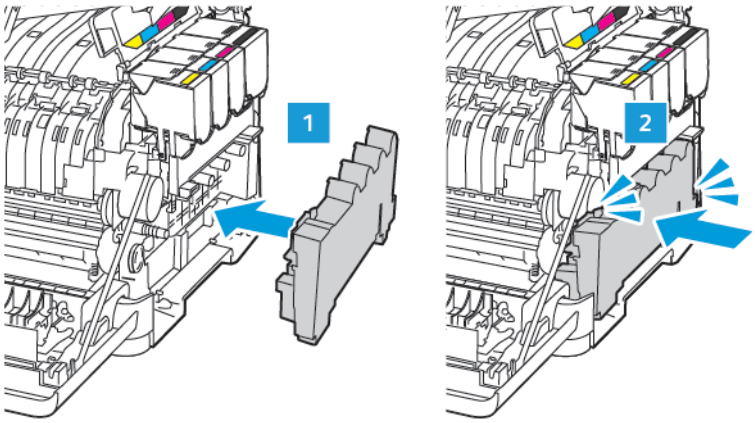

7. Установите правую крышку.

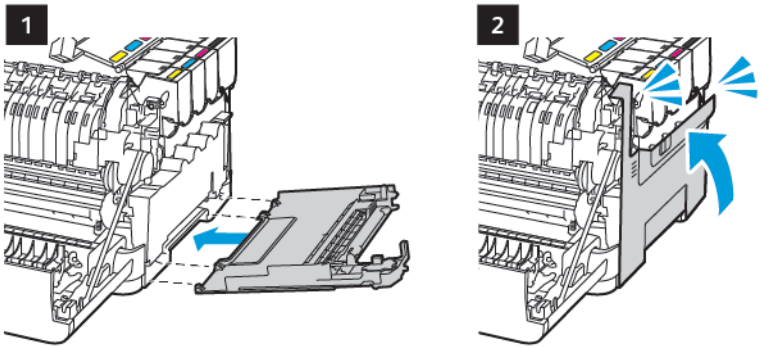

8. Закройте дверцу B.

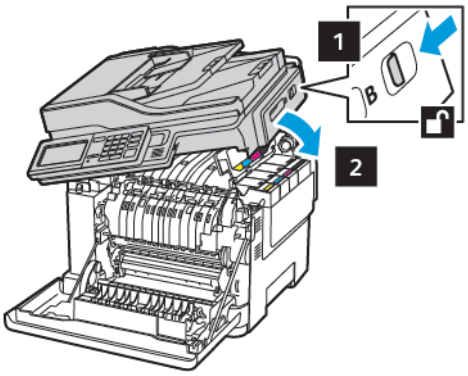

9. Закройте дверцу A.

ЗАМЕНА БЛОКА ФОРМИРОВАНИЯ ИЗОБРАЖЕНИЯ

1. Откройте дверцу B до *щелчка*.

> **Предупреждение.** Для предотвращения повреждения от электростатического разряда коснитесь любой открытой металлической части корпуса принтера, прежде чем открыть или дотронуться до внутренних частей принтера.

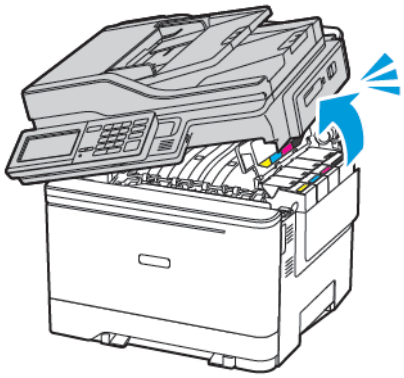

2. Откройте дверцу A.

ПРЕДУПРЕЖДЕНИЕ ОБ ОПАСНОСТИ ОЖОГА. Части внутри принтера могут сильно нагреваться. Для снижения вероятности травмы, вызванной прикосновением к горячей поверхности, подождите, пока поверхность остынет.

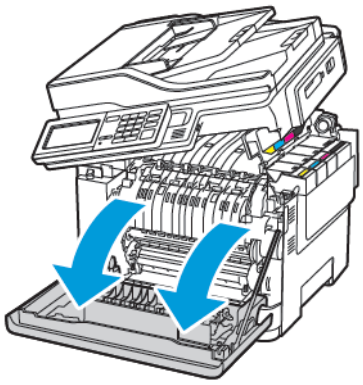

3. Снимите правую крышку.

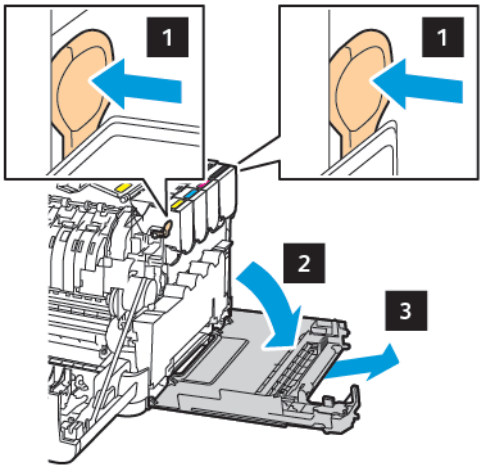

4. Извлеките емкость для отработанного тонера.

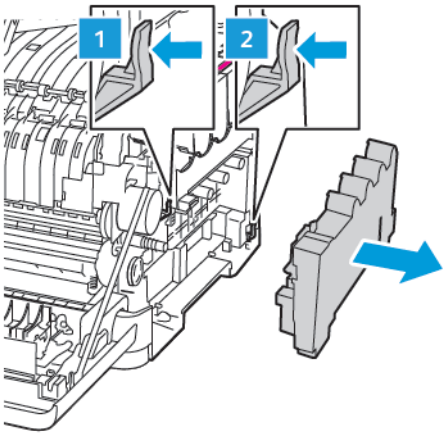

5. Извлеките тонер-картриджи.

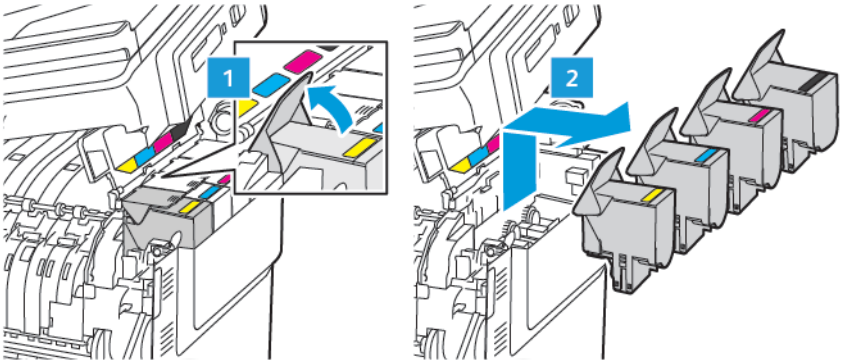

6. Извлеките использованный блок формирования изображения.

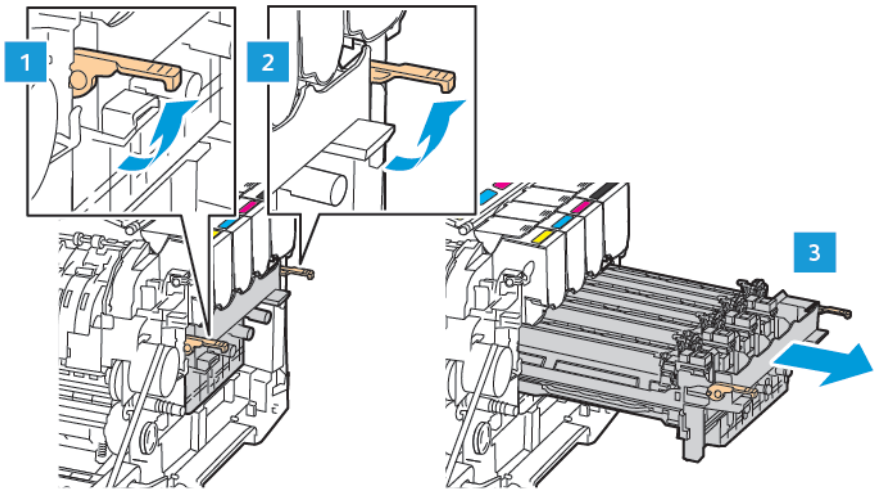

7. Распакуйте новый блок формирования изображения.

БЛОК ФОРМИРОВАНИЯ МОНОХРОМНОГО ИЗОБРАЖЕНИЯ	БЛОК ФОРМИРОВАНИЯ МОНОХРОМНОГО И ЦВЕТНОГО ИЗОБРАЖЕНИЯ
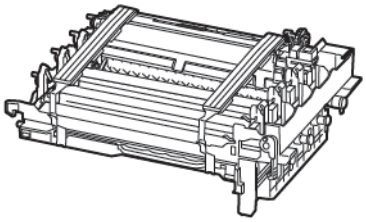	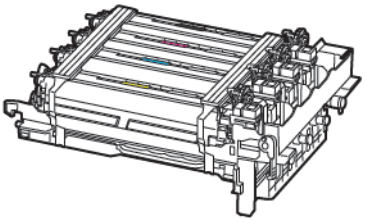

- В комплект блока формирования монохромного изображения входит блок формирования изображения и лоток блока.
- В комплект блока формирования цветного изображения входит черный, пурпурный, голубой и желтый блоки и лоток.
- При замене блока формирования монохромного изображения оставьте голубой, пурпурный и желтый блоки из использованного лотка.

8. Удалите упаковочный материал.

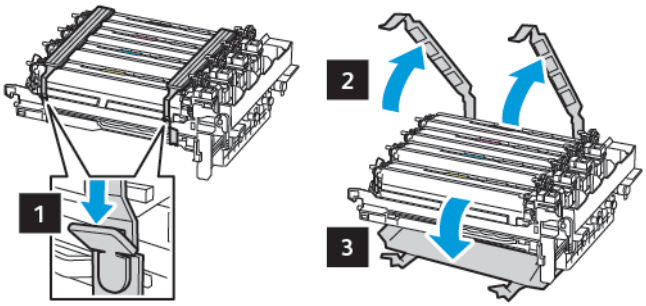

Примечание. При замене блока формирования монохромного изображения вставьте пурпурный, голубой и желтый блоки в новый лоток блоков формирования изображения.

Предупреждение. Не оставляйте блок формирования изображения на свету. Длительное воздействие света может привести к снижению качества печати.

Предупреждение. Не прикасайтесь к фотобарабану. Впоследствии это может привести к снижению качества печати.

9. Вставьте до упора лотка блока формирования изображения.

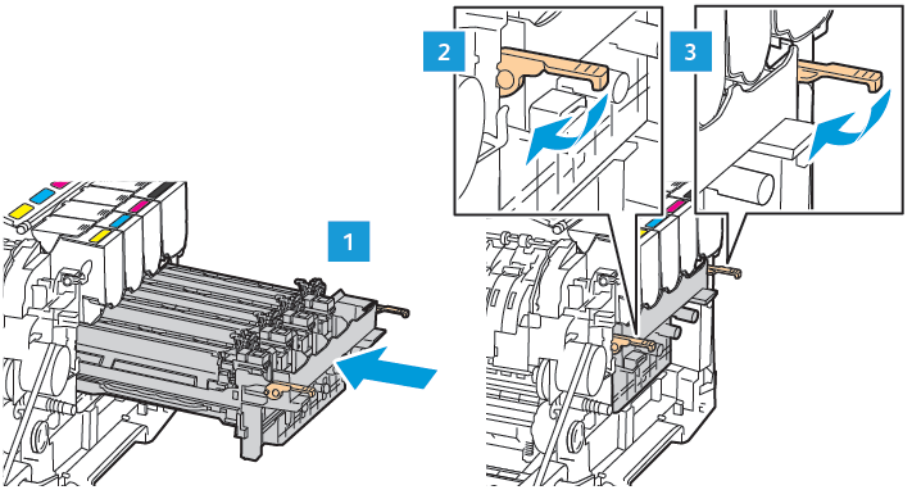

10. Вставьте тонер-картриджи.

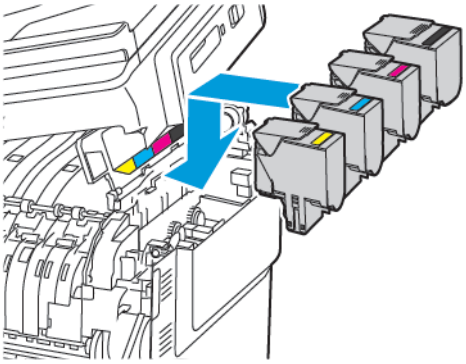

11. Установите емкость для отработанного тонера.

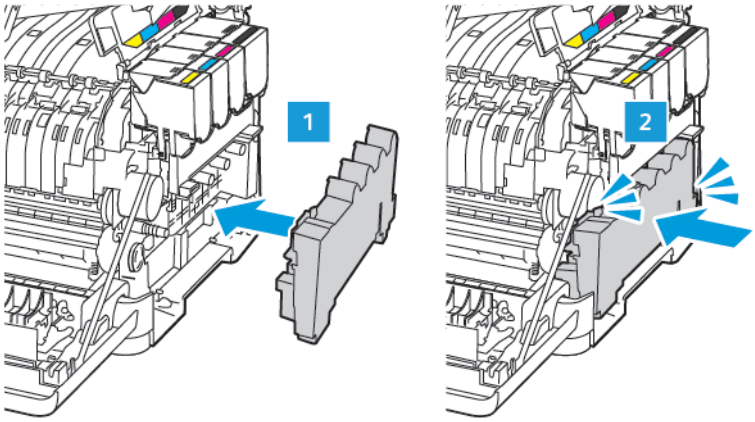

12. Установите правую крышку.

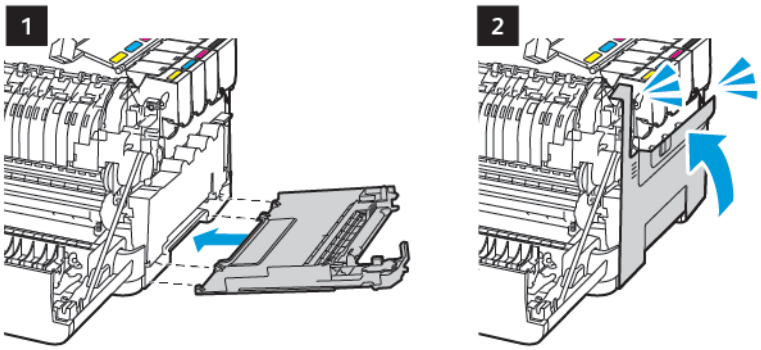

13. Закройте дверцу B.

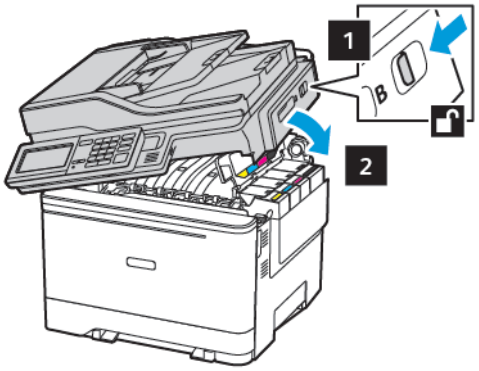

14. Закройте дверцу A.

Чистка компонентов принтера

ЧИСТКА ПРИНТЕРА

ПРЕДУПРЕЖДЕНИЕ ОБ ОПАСНОСТИ ПОРАЖЕНИЯ ТОКОМ. Во избежание поражения электрическим током при чистке корпуса принтера, прежде чем продолжить, отсоедините кабель питания от электророзетки и отсоедините все кабели принтера.

- Эту процедуру следует выполнять один раз в несколько месяцев.
- Повреждения принтера, возникшие вследствие несоблюдения правил обращения, не подпадают под действие гарантии на принтер.

1. Выключите принтер и извлеките вилку шнура питания из розетки.
2. Извлеките бумагу из стандартного лотка и многофункционального устройства подачи.
3. Удалите пыль, ворс, обрывки бумаги вокруг принтера мягкой щеткой или пылесосом.
4. Протрите принтер снаружи влажной мягкой, безворсовой тканью.
   - Не используйте бытовые чистящие и моющие средства, поскольку они могут повредить покрытие принтера.
   - После очистки все компоненты принтера должны быть сухими.
5. Вставьте вилку шнура питания в розетку и включите принтер.

ПРЕДУПРЕЖДЕНИЕ ОБ ОПАСНОСТИ ПОЛУЧЕНИЯ ТРАВМЫ. Во избежание возгорания или поражения электрическим током подключайте кабель питания к заземленной электрической розетке с соответствующими характеристиками, доступ к которой не затруднен.

ОЧИСТКА СЕНСОРНОГО ЭКРАНА

ПРЕДУПРЕЖДЕНИЕ ОБ ОПАСНОСТИ ПОРАЖЕНИЯ ТОКОМ. Во избежание поражения электрическим током при чистке корпуса принтера, прежде чем начать ее, отсоедините кабель питания от электророзетки и отсоедините все кабели принтера.

1. Выключите принтер и извлеките вилку шнура питания из розетки.
2. Протрите сенсорный экран влажной мягкой, безворсовой тканью.
   - Не используйте бытовые чистящие и моющие средства, поскольку они могут повредить поверхность сенсорного экрана.
   - После очистки сенсорный экран должен быть сухим.
3. Вставьте вилку шнура питания в розетку и включите принтер.

ПРЕДУПРЕЖДЕНИЕ ОБ ОПАСНОСТИ ПОЛУЧЕНИЯ ТРАВМЫ. Во избежание возгорания или поражения электрическим током подключайте кабель питания к заземленной электрической розетке с соответствующими характеристиками, доступ к которой не затруднен.

ЧИСТКА СКАНЕРА

1. Откройте крышку сканера.

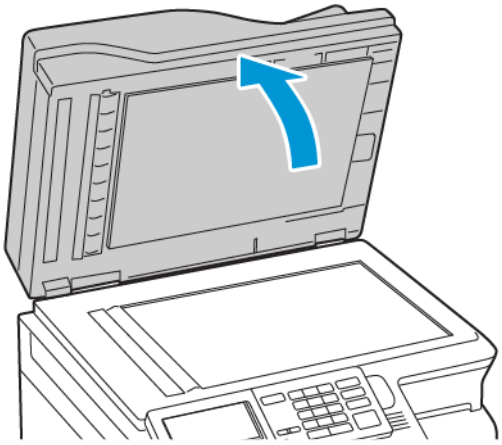

2. Влажной, мягкой безворсовой тканью протрите следующие области:
   a. Прокладка стекла устройства автоматической подачи

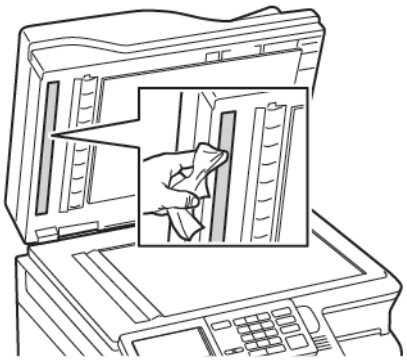

   b. Прокладка стекла сканера

c. Стекло устройства автоматической подачи

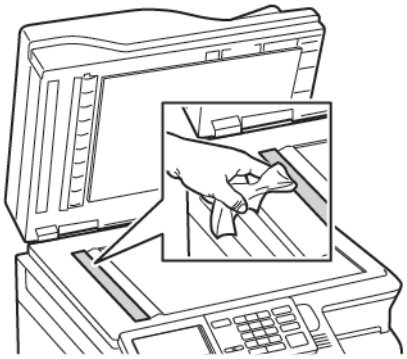

d. Стекло сканера

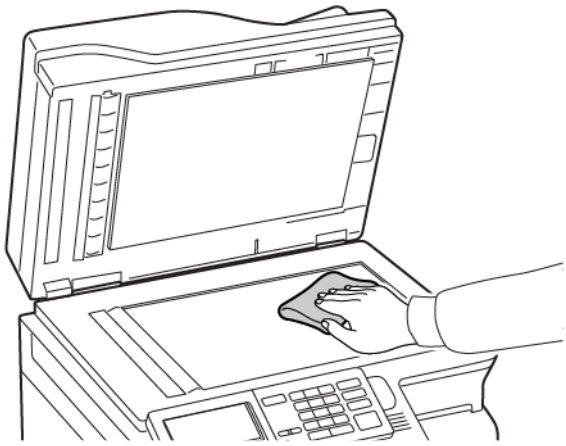

3. Закройте крышку сканера.
   Если принтер имеет еще одно стекло устройства автоматической подачи внутри дверцы C, выполните следующие действия.
4. Откройте дверцу C.

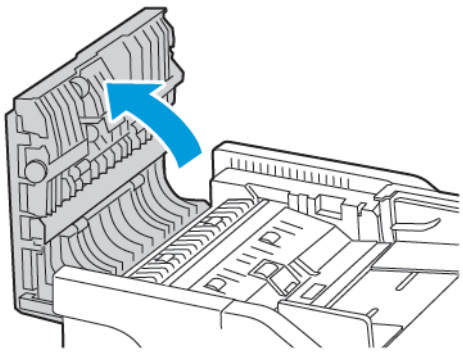

5. Влажной, мягкой безворсовой тканью протрите следующие области:
   a. Прокладка стекла устройства автоматической подачи на дверце C

b. Стекло устройства автоматической подачи на дверце C

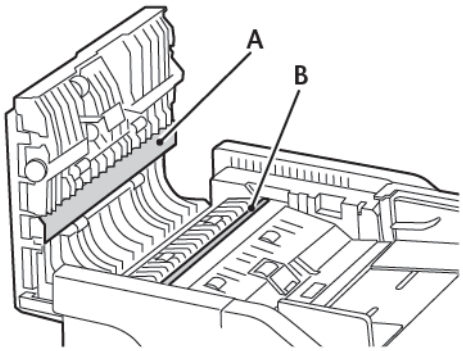

6. Закройте дверцу.

Экономия электроэнергии и бумаги

НАСТРОЙКА ПАРАМЕТРОВ РЕЖИМА ЭНЕРГОСБЕРЕЖЕНИЯ

Спящий режим

1. На панели управления принтера выберите: **Параметры > Устройство > Управление питанием > Тайм-ауты > Спящий режим**
2. Введите продолжительность ожидания принтера до перехода в спящий режим.

Режим гибернации

1. На панели управления принтера выберите: **Параметры > Устройство > Управление питанием > Тайм-ауты > Режим гибернации**
2. Выберите время задержки до перехода принтера в режим гибернации.
   - Перед отправкой задания на печать выведите принтер из режима гибернации.
   - Чтобы вывести принтер из режима гибернации, нажмите кнопку питания.
   - Кода принтер в режиме гибернации, встроенный веб-сервер отключен.

НАСТРОЙКА ЯРКОСТИ ДИСПЛЕЯ

Примечание. Данный параметр доступен только на некоторых моделях принтеров.

1. На панели управления принтера выберите **Параметры > Устройство > Предпочтения**
2. В меню «Яркость экрана» настройте параметр.

ЭКОНОМИЯ РАСХОДНЫХ МАТЕРИАЛОВ

- Печатайте на обеих сторонах листа бумаги.

  Примечание. По умолчанию в настройках драйвера принтера установлена двусторонняя печать.

- Печатайте нескольких страниц на одном листе бумаги.
- Для проверки макета документа перед печатью пользуйтесь функцией предварительного просмотра.
- Печатайте по одной копии документа, чтобы проверить точность печати и формат.

Перемещение принтера

ПЕРЕМЕЩЕНИЕ ПРИНТЕРА

ПРЕДУПРЕЖДЕНИЕ ОБ ОПАСНОСТИ ПОЛУЧЕНИЯ ТРАВМЫ. Если масса принтера превышает 20кг (44фунта), для его безопасного перемещения требуется не менее двух человек.

ПРЕДУПРЕЖДЕНИЕ ОБ ОПАСНОСТИ ПОЛУЧЕНИЯ ТРАВМЫ. Во избежание поражения электрическим током следует использовать только кабель питания из комплекта поставки устройства или сменный кабель, одобренный изготовителем.

ПРЕДУПРЕЖДЕНИЕ ОБ ОПАСНОСТИ ПОЛУЧЕНИЯ ТРАВМЫ. Во избежание травм и повреждений принтера при его перемещении соблюдайте следующие правила:

- Все дверцы и лотки должны быть закрыты.
- Выключите принтер и извлеките вилку шнура питания из розетки.
- Отсоедините от принтера все кабели.
- Если у принтера есть отдельные устанавливаемые на полу опциональные лотки или закрепляемые на нем дополнительные устройства вывода, отсоедините их перед перемещением.
- Если принтер оснащен подставкой на колесиках, аккуратно откатите его на новое место. Следует соблюдать осторожность при пересечении порогов и других препятствий.
- Если принтер без подставки с колесиками, но с опциональными лотками или дополнительными устройствами вывода, уберите дополнительные устройства вывода и снимите принтер с лотков. Не пытайтесь поднимать принтер вместе с любыми дополнительными устройствами.
- Чтобы поднять принтер, всегда удерживайте его за ручки.
- Габариты тележки, используемой для перемещения принтера, должны соответствовать габаритам основания принтера.
- Габариты тележки, используемой для перемещения дополнительных устройств, должны соответствовать габаритам этих устройств.
- Принтер следует удерживать в вертикальном положении.
- Необходимо избегать резких движений.
- Следите за тем, чтобы при опускании принтера пальцы не оказались под принтером.
- Убедитесь, что вокруг принтера имеется свободное пространство.

Примечание. Повреждения принтера, возникшие вследствие несоблюдения правил при перемещении, не подпадают под действие гарантии на принтер.

Устранение неисправностей

Содержание главы:

Проблемы с сетевым подключением 312
Неисправности аппаратной части 315
Проблемы при печати 318
Проблемы с расходными материалами 362
Проблемы с подачей бумаги 364
Проблемы с качеством цветной печати 380
Проблемы с факсом 385
Проблемы при сканировании 391
Обращение в службу технической поддержки 398

Проблемы с сетевым подключением

НЕВОЗМОЖНО ОТКРЫТЬ ВСТРОЕННЫЙ ВЕБ-СЕРВЕР

ДЕЙСТВИЕ	ДА	НЕТ
Шаг 1 Убедитесь, что принтер включен. Принтер включен?	Перейти к шагу 2.	Включите принтер.
Шаг 2 Убедитесь, что IP-адрес принтера правильный. Определение IP-адреса принтера: • На начальном экране • В разделе «TCP/IP» меню «Сеть/порты» • Путем печати страницы настройки сети или параметров меню и поиска в разделе «TCP/IP» IP-адрес отображается в виде четырех групп цифр, разделенных точками, например 123.123.123.123. IP-адрес принтера правильный?	Перейти к шагу 3.	Введите правильный IP-адрес принтера в поле адреса.
Шаг 3 Проверьте, совместим ли ваш браузер: • Internet Explorer® версии 11 или более поздней • Microsoft Edge™ • Safari версии 6 или более поздней • Google Chrome™ версии 32 или более поздней • Mozilla Firefox версии 24 или более поздней Ваш браузер совместим?	Перейти к шагу 4.	Установите совместимый браузер.

ДЕЙСТВИЕ	ДА	НЕТ
Шаг 4 Проверьте сетевое подключение принтера. Сетевое подключение работает?	Перейти к шагу 5.	Обратитесь к администратору.
Шаг 5 Проверьте надежность подключения кабелей к принтеру и серверу печати. Подробнее см. прилагаемую к принтеру документацию. Кабельные соединения надежны?	Перейти к шагу 6.	Надежно подключите кабели.
Шаг 6 Проверьте, не отключены ли прокси-серверы. Прокси-серверы отключены?	Перейти к шагу 7.	Обратитесь к администратору.
Шаг 7 Откройте встроенный веб-сервер. Встроенный веб-сервер открыт?	Проблема решена.	Обратитесь в службу технической поддержки.

НЕ УДАЛОСЬ СЧИТАТЬ ДАННЫЕ С ФЛЕШ-НАКОПИТЕЛЯ

ДЕЙСТВИЕ	ДА	НЕТ
Шаг 1 Убедитесь, что принтер в настоящий момент не занят сканированием, копированием, обработкой факсов или других заданий на печать. Принтер готов?	Перейти к шагу 2.	Подождите, пока принтер завершит обработку другого задания.
Шаг 2 Убедитесь, что флеш-накопитель вставлен в передний разъем USB.	Перейти к шагу 3.	Вставьте флеш-накопитель в нужный порт.

ДЕЙСТВИЕ	ДА	НЕТ
Флеш-накопитель не работает при установке в разъем USB на задней панели. Флеш-накопитель вставлен в соответствующий разъем?		
Шаг 3 Убедитесь в том, что флеш-накопитель поддерживается. См. раздел Поддерживаемые флеш-накопители и типы файлов. Поддерживается ли данный флеш-накопитель?	Перейти к шагу 4.	Вставьте поддерживаемый флеш-накопитель.
Шаг 4 1 Проверьте, не отключен ли USB-порт. См. раздел Включение порта USB. 2 Извлеките и снова вставьте флеш-накопитель. Принтер распознает флеш-накопитель?	Проблема решена.	Обратитесь в службу технической поддержки.

ВКЛЮЧЕНИЕ ПОРТА USB

На панели управления принтера выберите

Параметры > **Сеть/Порты** > **USB** > **Включить порт USB.**

ПРОВЕРКА ПОДКЛЮЧЕНИЯ ПРИНТЕРА

1. Напечатайте страницу сетевых параметров.

   На панели управления принтера выберите

   Параметры > **Отчеты** > **Сеть** > **Страница сетевых параметров**

2. Проверьте первый раздел этой страницы и убедитесь в том, что в поле «Состояние» указано значение «Подключен».

   Если в поле «Состояние» указано значение «Не подключен», то возможно, точка подключения к локальной сети неактивна, либо неисправен или отключен сетевой кабель. Обратитесь за помощью к администратору.

Неисправности аппаратной части

НЕ ОБНАРУЖИВАЮТСЯ ВНУТРЕННИЕ ДОПОЛНИТЕЛЬНЫЕ УСТРОЙСТВА

ДЕЙСТВИЕ	ДА	НЕТ
Шаг 1 Выключите принтер и приблизительно через 10 секунд снова включите его. Внутреннее дополнительное устройство работает корректно?	Проблема решена.	Перейти к шагу 2.
Шаг 2 Распечатайте страницу параметров меню и проверьте, указан ли внутренний дополнительный модуль в списке установленных компонентов. Внутреннее дополнительное устройство отображается на странице параметров меню?	Перейти к шагу 4.	Перейти к шагу 3.

ДЕЙСТВИЕ	ДА	НЕТ
Шаг 3 Проверьте правильность установки внутреннего дополнительного устройства на плате контроллера. 1 Выключите принтер и извлеките вилку шнура питания из розетки. 2 Убедитесь, что внутреннее дополнительное устройство установлено в соответствующий разъем на плате контроллера. 3 Вставьте вилку шнура питания в розетку и включите принтер. Во избежание возгорания или поражения электрическим током подключайте кабель питания к заземленной электрической розетке с соответствующими характеристиками, доступ к которой не затруднен. Внутреннее дополнительное устройство работает корректно?	Проблема решена.	Перейти к шагу 4.
Шаг 4 1 Убедитесь в том, что внутреннее дополнительное устройство доступно для драйвера принтера. Может потребоваться вручную добавить внутреннее дополнительное устройство в драйвер принтера, чтобы сделать его доступным для заданий печати. См. раздел Добавление доступных дополнительных модулей в	Проблема решена.	Обратитесь в службу технической поддержки.

ДЕЙСТВИЕ	ДА	НЕТ
интерфейсе драйвера принтера. 2 Отправьте задание печати еще раз. Внутреннее дополнительное устройство работает корректно?		

ОБНАРУЖЕНА ДЕФЕКТНАЯ ФЛЕШ-ПАМЯТЬ

Воспользуйтесь одним из следующих способов.

- Замените дефектную флеш-память.
- На панели управления принтера нажмите **Продолжить** для игнорирования сообщения и продолжения печати.
- Отмените текущее задание печати.

НА ФЛЕШ-НАКОПИТЕЛЕ НЕДОСТАТОЧНО МЕСТА

Воспользуйтесь одним из следующих способов.

- На панели управления принтера нажмите **Продолжить** для удаления сообщения и продолжения печати.
- Удалите из флеш-памяти шрифты, макросы и другие данные.
- Установите флеш-память большей емкости.

Примечание. Загруженные шрифты и макросы, не сохраненные ранее во флеш-памяти, будут удалены.

ОБНАРУЖЕНА НЕОТФОРМАТИРОВАННАЯ ФЛЕШ-ПАМЯТЬ

Воспользуйтесь одним из следующих способов.

- На панели управления выберите **Продолжить** для остановки дефрагментации и продолжения печати.
- Отформатируйте флеш-память.

Примечание. Если сообщение об ошибке не сбрасывается, возможно, что флеш-память неисправна и необходимо заменить ее.

Проблемы при печати

НИЗКОЕ КАЧЕСТВО ПЕЧАТИ

Пустые или белые страницы

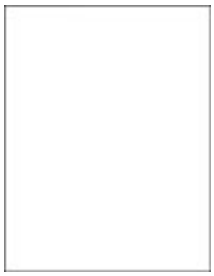

Примечание. Перед решением проблемы распечатайте страницы для проверки качества печати. На панели управления выберите **Параметры > Устранение неисправностей > Страницы проверки качества печати**. На принтере без сенсорного экрана для перехода между параметрами нажимайте кнопку **OK**.

ДЕЙСТВИЕ	ДА	НЕТ
1 Переустановите блок формирования изображения. Не оставляйте блок формирования изображения на свету. Длительное воздействие света может привести к снижению качества печати. Не прикасайтесь к фотобарабану под блоком формирования изображения. Впоследствии это может привести к снижению качества печати. 2 Распечатайте документ. При печати получаются пустые или белые страницы?	Обратитесь в службу технической поддержки.	Проблема решена.

Темная печать

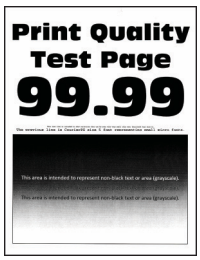

Примечание. Перед решением проблемы распечатайте страницы для проверки качества печати. На панели управления выберите **Параметры > Устранение неисправностей > Страницы проверки качества печати**. На принтере без сенсорного экрана для перехода между параметрами нажимайте кнопку **OK**.

ДЕЙСТВИЕ	ДА	НЕТ
Шаг 1 1 Выполните настройку цветов. На панели управления принтера выберите **Параметры** > **Печать** > **Качество** > **Дополнительные параметры обработки изображений** > **Настройка цвета** 2 Распечатайте документ. Печать слишком темная?	Перейти к шагу 2.	Проблема решена.
Шаг 2 1 В зависимости от операционной системы уменьшите значение для плотности тонера в диалоговом окне «Параметры печати» или «Печать». Этот параметр также можно изменить на панели управления принтера. Выберите: **Параметры** > **Печать** > **Качество** > **Плотность тонера**	Перейти к шагу 3.	Проблема решена.

ДЕЙСТВИЕ	ДА	НЕТ
2 Распечатайте документ. Печать слишком темная?		
Шаг 3 1 В зависимости от операционной системы укажите разрешение печати в диалоговом окне «Параметры печати» или «Печать». • Убедитесь в том, что параметры соответствуют загруженной бумаге. • Этот параметр также можно изменить на панели управления принтера. Выберите: **Параметры** > **Бумага** > **Конфигурация лотка** > **Формат/тип бумаги** 2 Распечатайте документ. Печать слишком темная?	Перейти к шагу 4.	Проблема решена.
Шаг 4 Проверьте, не используется ли тисненая или шероховатая бумага. Печать выполняется на тисненой или шероховатой бумаге?	Перейти к шагу 5.	Перейти к шагу 6.

ДЕЙСТВИЕ	ДА	НЕТ
Шаг 5 1 Замените тисненую или шероховатую бумагу на обычную. 2 Распечатайте документ. Печать слишком темная?	Перейти к шагу 6.	Проблема решена.
Шаг 6 1 Загрузите бумагу из новой пачки. Бумага может отсыреть вследствие повышенной влажности воздуха. До загрузки в принтер бумагу следует хранить в фирменной упаковке. 2 Распечатайте документ. Печать слишком темная?	Обратитесь в службу технической поддержки.	Проблема решена.

Посторонние изображения

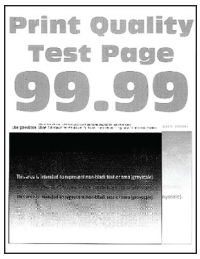

Примечание. Перед решением проблемы распечатайте страницы для проверки качества печати. На панели управления выберите **Параметры > Устранение неисправностей > Страницы проверки качества печати**. На принтере без сенсорного экрана для перехода между параметрами нажимайте кнопку **OK**.

ДЕЙСТВИЕ	ДА	НЕТ
Шаг 1 1 Загрузите в лоток бумагу соответствующего типа. 2 Распечатайте документ. Посторонние изображения на отпечатках появляются?	Перейти к шагу 2.	Проблема решена.
Шаг 2 1 В зависимости от операционной системы укажите разрешение печати в диалоговом окне «Параметры печати» или «Печать». • Убедитесь в том, что параметры соответствуют загруженной бумаге. • Этот параметр также можно изменить на панели управления принтера. Выберите: **Параметры** > **Бумага** > **Конфигурация лотка** > **Формат/тип бумаги** 2 Распечатайте документ. Посторонние изображения на отпечатках появляются?	Перейти к шагу 3.	Проблема решена.

ДЕЙСТВИЕ	ДА	НЕТ
Шаг 3 1 Выполните настройку цветов. На панели управления принтера выберите **Параметры** > **Печать** > **Качество** > **Дополнительные параметры обработки изображений** > **Настройка цвета** 2 Распечатайте документ. Посторонние изображения на отпечатках появляются?	Перейти к шагу 4.	Проблема решена.
Шаг 4 1 Переустановите блок формирования изображения. Не оставляйте блок формирования изображения на свету. Длительное воздействие света может привести к снижению качества печати. Не прикасайтесь к фотобарабану под блоком формирования изображения. Впоследствии это может привести к снижению качества печати. 2 Распечатайте документ. Посторонние изображения на отпечатках появляются?	Обратитесь в службу технической поддержки.	Проблема решена.

Серый или цветной фон

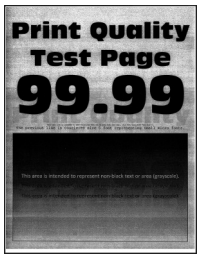

Примечание. Перед решением проблемы распечатайте страницы для проверки качества печати. На панели управления выберите **Параметры > Устранение неисправностей > Страницы проверки качества печати**. На принтере без сенсорного экрана для перехода между параметрами нажимайте кнопку **OK**.

ДЕЙСТВИЕ	ДА	НЕТ
Шаг 1 1 Выполните настройку цветов. На панели управления принтера выберите **Параметры** > **Печать** > **Качество** > **Дополнительные параметры обработки изображений** > **Настройка цвета** 2 Распечатайте документ. Серый или цветной фон на отпечатках появляется?	Перейти к шагу 2.	Проблема решена.
Шаг 2 1 Переустановите блок формирования изображения. Не оставляйте блок формирования изображения на свету. Длительное воздействие света может привести к снижению качества печати. Не прикасайтесь к фотобарабану под блоком формирования изображения. Впоследствии это может привести к снижению качества печати. 2 Распечатайте документ. Серый или цветной фон на отпечатках появляется?	Обратитесь в службу технической поддержки.	Проблема решена.

Неправильные поля

ДЕЙСТВИЕ	ДА	НЕТ
Шаг 1 1 Отрегулируйте положение направляющих бумаги в соответствии с загруженной бумагой. 2 Распечатайте документ. Поля правильные?	Проблема решена.	Перейти к шагу 2.
Шаг 2 1 Установите формат бумаги на панели управления. Выберите: **Параметры** > **Бумага** > **Конфигурация лотка** > **Формат/тип бумаги** 2 Распечатайте документ. Поля правильные?	Проблема решена.	Перейти к шагу 3.
Шаг 3 1 В зависимости от операционной системы укажите формат бумаги в диалоговом окне «Параметры печати» или «Печать». Убедитесь в том, что параметры соответствуют загруженной бумаге. 2 Распечатайте документ. Поля правильные?	Проблема решена.	Обратитесь в службу технической поддержки.

Светлые распечатки

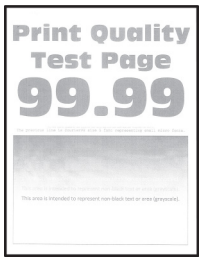

Примечание. Перед решением проблемы распечатайте страницы для проверки качества печати. На панели управления выберите **Параметры > Устранение неисправностей > Страницы проверки качества печати**. На принтере без сенсорного экрана для перехода между параметрами нажимайте кнопку **OK**.

ДЕЙСТВИЕ	ДА	НЕТ
Шаг 1 1 Выполните настройку цветов. На панели управления принтера выберите **Параметры** > **Печать** > **Качество** > **Дополнительные параметры обработки изображений** > **Настройка цвета** 2 Распечатайте документ. Печать светлая?	Перейти к шагу 2.	Проблема решена.
Шаг 2 1 В зависимости от операционной системы увеличьте значение для плотности тонера в диалоговом окне «Параметры печати» или «Печать». Этот параметр также можно изменить на панели управления принтера. Выберите: **Параметры** > **Печать** > **Качество** > **Плотность тонера**	Перейти к шагу 3.	Проблема решена.

ДЕЙСТВИЕ	ДА	НЕТ
2 Распечатайте документ. Печать светлая?		
Шаг 3 1 Выключите функцию «Экономия цв. тонера». На панели управления принтера выберите **Параметры** > **Печать** > **Качество** > **Экономия цв. тонера.** 2 Распечатайте документ. Печать светлая?	Перейти к шагу 4.	Проблема решена.
Шаг 4 1 В зависимости от операционной системы укажите разрешение печати в диалоговом окне «Параметры печати» или «Печать». • Убедитесь в том, что параметры соответствуют загруженной бумаге. • Этот параметр также можно изменить на панели управления принтера. Выберите: **Параметры** > **Бумага** > **Конфигурация лотка** > **Формат/тип бумаги** 2 Распечатайте документ. Печать светлая?	Перейти к шагу 5.	Проблема решена.
Шаг 5 Проверьте, не используется ли тисненая или шероховатая бумага. Печать выполняется на тисненой или шероховатой бумаге?	Перейти к шагу 6.	Перейти к шагу 7.

ДЕЙСТВИЕ	ДА	НЕТ
Шаг 6 1 Замените тисненую или шероховатую бумагу на обычную. 2 Распечатайте документ. Печать светлая?	Перейти к шагу 7.	Проблема решена.
Шаг 7 1 Загрузите бумагу из новой пачки. Бумага может отсыреть вследствие повышенной влажности воздуха. До загрузки в принтер бумагу следует хранить в фирменной упаковке. 2 Распечатайте документ. Печать светлая?	Перейти к шагу 8.	Проблема решена.
Шаг 8 1 Переустановите блок формирования изображения. Не оставляйте блок формирования изображения на свету. Длительное воздействие света может привести к снижению качества печати. Не прикасайтесь к фотобарабану под блоком формирования изображения. Впоследствии это может привести к снижению качества печати. 2 Распечатайте документ. Печать светлая?	Обратитесь в службу технической поддержки.	Проблема решена.

Пропуск цветов

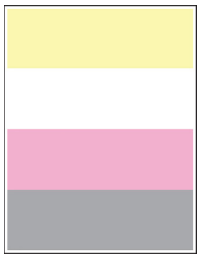

Примечание. Перед решением проблемы распечатайте страницы для проверки качества печати. На панели управления выберите **Параметры > Устранение неисправностей > Страницы проверки качества печати**. На принтере без сенсорного экрана для перехода между параметрами нажимайте кнопку **OK**.

ДЕЙСТВИЕ	ДА	НЕТ
1 Извлеките тонер-картридж того цвета, который отсутствует при печати. 2 Извлеките блок формирования изображения. Не оставляйте блок формирования изображения на свету. Длительное воздействие света может привести к снижению качества печати. Не прикасайтесь к фотобарабану под блоком формирования изображения. Впоследствии это может привести к снижению качества печати. 3 Переустановите блок проявителя того цвета, который отсутствует при печати. 4 Вставьте блок формирования изображения. 5 Вставьте тонер-картридж. 6 Распечатайте документ. Какие-то цвета на отпечатках отсутствуют?	Обратитесь в службу технической поддержки.	Проблема решена.

Печать с пятнами или точками

Примечание. Перед решением проблемы распечатайте страницы для проверки качества печати. На панели управления выберите **Параметры > Устранение неисправностей > Страницы проверки качества печати**. На принтере без сенсорного экрана для перехода между параметрами нажимайте кнопку **OK**.

ДЕЙСТВИЕ	ДА	НЕТ
Шаг 1 Проверьте принтер на наличие загрязнений тонером. На принтере нет загрязнений тонером?	Перейти к шагу 2.	Обратитесь в службу технической поддержки.
Шаг 2 1 На панели управления принтера выберите **Параметры** > **Бумага** > **Конфигурация лотка** > **Формат/тип бумаги** 2 Проверьте, соответствует ли загруженной бумаге настройки формата и типа. Не используйте тисненую и шероховатую бумагу. Настройки соответствуют?	Перейти к шагу 4.	Перейти к шагу 3.
Шаг 3 1 В зависимости от операционной системы укажите формат и тип бумаги в диалоговом окне «Параметры печати» или «Печать».	Перейти к шагу 4.	Проблема решена.

ДЕЙСТВИЕ	ДА	НЕТ
Убедитесь в том, что параметры соответствуют загруженной бумаге. 2 Распечатайте документ. Печать выполняется с пятнами?		
Шаг 4 1 Загрузите бумагу из новой пачки. Бумага может отсыреть вследствие повышенной влажности воздуха. До загрузки в принтер бумагу следует хранить в фирменной упаковке. 2 Распечатайте документ. Печать выполняется с пятнами?	Перейти к шагу 5.	Проблема решена.
Шаг 5 1 Переустановите блок формирования изображения. Не оставляйте блок формирования изображения на свету. Длительное воздействие света может привести к снижению качества печати. Не прикасайтесь к фотобарабану под блоком формирования изображения. Впоследствии это может привести к снижению качества печати. 2 Распечатайте документ. Печать выполняется с пятнами?	Обратитесь в службу технической поддержки.	Проблема решена.

Скручивание бумаги

ДЕЙСТВИЕ	ДА	НЕТ
Шаг 1 1 Отрегулируйте положение направляющих бумаги в лотке в соответствии с загруженной бумагой. 2 Распечатайте документ. Бумага скручивается?	Перейти к шагу 2.	Проблема решена.
Шаг 2 1 В зависимости от операционной системы укажите разрешение печати в диалоговом окне «Параметры печати» или «Печать». • Убедитесь в том, что параметры соответствуют загруженной бумаге. • Этот параметр также можно изменить на панели управления принтера. Выберите: **Параметры** > **Бумага** > **Конфигурация лотка** > **Формат/тип бумаги** 2 Распечатайте документ. Бумага скручивается?	Перейти к шагу 3.	Проблема решена.

ДЕЙСТВИЕ	ДА	НЕТ
Шаг 3 Выполните печать на другой стороне бумаги. 1 Извлеките бумагу, переверните ее и снова вложите в лоток. 2 Распечатайте документ. Бумага скручивается?	Перейти к шагу 4.	Проблема решена.
Шаг 4 1 Загрузите бумагу из новой пачки. Бумага может отсыреть вследствие повышенной влажности воздуха. До загрузки в принтер бумагу следует хранить в фирменной упаковке. 2 Распечатайте документ. Бумага скручивается?	Обратитесь в службу технической поддержки.	Проблема решена.

Печать выполняется с перекосом или искажением

Примечание. Перед решением проблемы распечатайте страницы для проверки качества печати. На панели управления выберите **Параметры > Устранение неисправностей > Страницы проверки качества печати**. На принтере без сенсорного экрана для перехода между параметрами нажимайте кнопку **OK**.

ДЕЙСТВИЕ	ДА	НЕТ
Шаг 1 1 Установите направляющие бумаги в лотке в соответствии с загруженной бумагой. 2 Распечатайте документ. Печать выполняется с перекосом или искажением?	Перейти к шагу 2.	Проблема решена.
Шаг 2 1 Загрузите бумагу из новой пачки. Бумага может отсыреть вследствие повышенной влажности воздуха. До загрузки в принтер бумагу следует хранить в фирменной упаковке. 2 Распечатайте документ. Печать выполняется с перекосом или искажением?	Перейти к шагу 3.	Проблема решена.
Шаг 3 1 Убедитесь, что тип загруженной бумаги поддерживается. Если такой тип бумаги не поддерживается, загрузите бумагу поддерживаемого типа. 2 Распечатайте документ. Печать выполняется с перекосом или искажением?	Обратитесь в службу технической поддержки.	Проблема решена.

Сплошной цвет

Примечание. Перед решением проблемы распечатайте страницы для проверки качества печати. На панели управления выберите **Параметры > Устранение неисправностей > Страницы проверки качества печати**. На принтере без сенсорного экрана для перехода между параметрами нажимайте кнопку **OK**.

ДЕЙСТВИЕ	ДА	НЕТ
1 Переустановите блок формирования изображения. Не оставляйте блок формирования изображения на свету. Длительное воздействие света может привести к снижению качества печати. Не прикасайтесь к фотобарабану под блоком формирования изображения. Впоследствии это может привести к снижению качества печати. 2 Распечатайте документ. Отпечатки сплошного цвета?	Обратитесь в службу технической поддержки.	Проблема решена.

Текст или изображения обрезаются

Примечание. Перед решением проблемы распечатайте страницы для проверки качества печати. На панели управления выберите **Параметры > Устранение неисправностей > Страницы проверки качества печати**. На принтере без сенсорного экрана для перехода между параметрами нажимайте кнопку **OK**.

ДЕЙСТВИЕ	ДА	НЕТ
Шаг 1 1 Установите направляющие бумаги в лотке в соответствии с загруженной бумагой. 2 Распечатайте документ. Текст или изображения по-прежнему обрезаются?	Перейти к шагу 2.	Проблема решена.
Шаг 2 1 В зависимости от операционной системы укажите формат бумаги в диалоговом окне «Параметры печати» или «Печать». • Убедитесь в том, что параметры соответствуют загруженной бумаге. • Этот параметр также можно изменить на панели управления принтера. Выберите: **Параметры** > **Бумага** > **Конфигурация лотка** > **Формат/тип бумаги** 2 Распечатайте документ. Текст или изображения по-прежнему обрезаются?	Перейти к шагу 3.	Проблема решена.
Шаг 3 1 Переустановите блок формирования изображения. Не оставляйте блок формирования изображения на свету. Длительное воздействие света может привести к снижению качества печати. Не прикасайтесь к фотобарабану под блоком формирования изображения.	Обратитесь в службу технической поддержки.	Проблема решена.

ДЕЙСТВИЕ	ДА	НЕТ
Впоследствии это может привести к снижению качества печати. 2 Распечатайте документ. Текст или изображения по-прежнему обрезаются?		

Стирается тонер

Примечание. Перед решением проблемы распечатайте страницы для проверки качества печати. На панели управления выберите **Параметры > Устранение неисправностей > Страницы проверки качества печати**. На принтере без сенсорного экрана для перехода между параметрами нажимайте кнопку **OK**.

ДЕЙСТВИЕ	ДА	НЕТ
Шаг 1 1 В зависимости от операционной системы укажите разрешение печати в диалоговом окне «Параметры печати» или «Печать». • Убедитесь в том, что параметры соответствуют загруженной бумаге. • Этот параметр также можно изменить на панели управления принтера. Выберите: **Параметры** > **Бумага** > **Конфигурация лотка** > **Формат/тип бумаги** 2 Распечатайте документ. Тонер легко стирается?	Перейти к шагу 2.	Проблема решена.
Шаг 2 1 Убедитесь, что бумага такой плотности поддерживается. Если бумага такой плотности не поддерживается, загрузите бумагу поддерживаемого типа. 2 Распечатайте документ. Тонер легко стирается?	Перейти к шагу 3.	Проблема решена.
Шаг 3 1 Загрузите бумагу из новой пачки. Бумага может отсыреть вследствие повышенной влажности воздуха. До загрузки в принтер бумагу следует хранить в фирменной упаковке. 2 Распечатайте документ. Тонер легко стирается?	Обратитесь в службу технической поддержки.	Проблема решена.

Неравномерная плотность печати

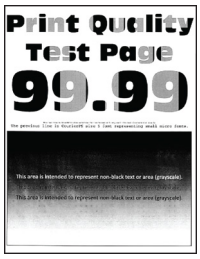

Примечание. Перед решением проблемы распечатайте страницы для проверки качества печати. На панели управления выберите **Параметры > Устранение неисправностей > Страницы проверки качества печати**. На принтере без сенсорного экрана для перехода между параметрами нажимайте кнопку **OK**.

ДЕЙСТВИЕ	ДА	НЕТ
1 Переустановите блок формирования изображения. Не оставляйте блок формирования изображения на свету. Длительное воздействие света может привести к снижению качества печати. Не прикасайтесь к фотобарабану под блоком формирования изображения. Впоследствии это может привести к снижению качества печати. 2 Распечатайте документ. Плотность печати неравномерная?	Обратитесь в службу технической поддержки.	Проблема решена.

Горизонтальные темные линии

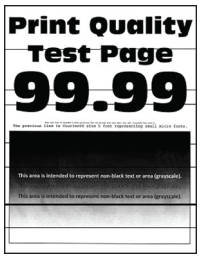

Примечание. Перед решением проблемы распечатайте страницы для проверки качества печати. На панели управления выберите **Параметры > Устранение неисправностей > Страницы проверки качества печати**. На принтере без сенсорного экрана для перехода между параметрами нажимайте кнопку **OK**.

ДЕЙСТВИЕ	ДА	НЕТ
Шаг 1 1 В зависимости от операционной системы укажите разрешение печати в диалоговом окне «Параметры печати» или «Печать». • Убедитесь в том, что параметры соответствуют загруженной бумаге. • Этот параметр также можно изменить на панели управления принтера. Выберите: **Параметры** > **Бумага** > **Конфигурация лотка** > **Формат/тип бумаги** 2 Распечатайте документ. Темные линии на отпечатках появляются?	Перейти к шагу 2.	Проблема решена.
Шаг 2 1 Загрузите бумагу из новой пачки. Бумага может отсыреть вследствие повышенной влажности воздуха. До загрузки в принтер бумагу следует хранить в фирменной упаковке. 2 Распечатайте документ. Темные линии на отпечатках появляются?	Перейти к шагу 3.	Проблема решена.
Шаг 3 1 Переустановите блок формирования изображения. Не оставляйте блок формирования изображения на свету. Длительное воздействие света может	Обратитесь в службу технической поддержки.	Проблема решена.

ДЕЙСТВИЕ	ДА	НЕТ
привести к снижению качества печати. Не прикасайтесь к фотобарабану под блоком формирования изображения. Впоследствии это может привести к снижению качества печати. 2 Распечатайте документ. Темные линии на отпечатках появляются?		

Вертикальные темные линии

Примечание. Перед решением проблемы распечатайте страницы для проверки качества печати. На панели управления выберите **Параметры > Устранение неисправностей > Страницы проверки качества печати**. На принтере без сенсорного экрана для перехода между параметрами нажимайте кнопку **OK**.

ДЕЙСТВИЕ	ДА	НЕТ
Шаг 1 Используйте чистый лист бумаги для создания двусторонней копии при помощи УАПД. Вертикальные темные линии или полосы появляются?	Перейти к шагу 2.	Перейти к шагу 3.
Шаг 2 Влажной, мягкой безворсовой тканью протрите следующие участки: • Прокладка стекла УАПД (A) и стекло УАПД (B)	Перейти к шагу 3.	Проблема решена.

ДЕЙСТВИЕ	ДА	НЕТ
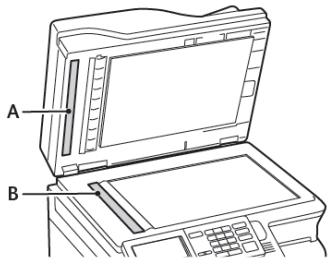 • Прокладка стекла УАПД (A) и стекло УАПД (B) в дверце C 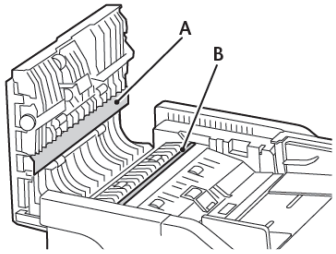 Вертикальные темные линии или полосы появляются?		
Шаг 3 1 В зависимости от операционной системы укажите разрешение печати в диалоговом окне «Параметры печати» или «Печать». • Убедитесь в том, что параметры соответствуют загруженной бумаге. • Этот параметр также можно изменить на панели управления принтера. Выберите: **Параметры** > **Бумага** > **Конфигурация лотка** > **Формат/тип бумаги** 2 Распечатайте документ. Вертикальные темные линии или полосы появляются?	Перейти к шагу 4.	Проблема решена.

ДЕЙСТВИЕ	ДА	НЕТ
Шаг 4 1 Загрузите бумагу из новой пачки. Бумага может отсыреть вследствие повышенной влажности воздуха. До загрузки в принтер бумагу следует хранить в фирменной упаковке. 2 Распечатайте документ. Вертикальные темные линии или полосы появляются?	Перейти к шагу 5.	Проблема решена.
Шаг 5 1 Переустановите блок формирования изображения. Не оставляйте блок формирования изображения на свету. Длительное воздействие света может привести к снижению качества печати. Не прикасайтесь к фотобарабану под блоком формирования изображения. Впоследствии это может привести к снижению качества печати. 2 Распечатайте документ. Вертикальные темные линии или полосы появляются?	Обратитесь в службу технической поддержки.	Проблема решена.

Горизонтальные белые линии

Примечание. Перед решением проблемы распечатайте страницы для проверки качества печати. На панели управления выберите **Параметры > Устранение неисправностей > Страницы проверки качества печати**. На принтере без сенсорного экрана для перехода между параметрами нажимайте кнопку **OK**.

- Если горизонтальные белые линии все равно появляются на отпечатках, см. раздел Повторяющиеся дефекты.

ДЕЙСТВИЕ	ДА	НЕТ
Шаг 1 1 В зависимости от операционной системы укажите разрешение печати в диалоговом окне «Параметры печати» или «Печать». • Убедитесь в том, что параметры соответствуют загруженной бумаге. • Этот параметр также можно изменить на панели управления принтера. Выберите: **Параметры** > **Бумага** > **Конфигурация лотка** > **Формат/тип бумаги** 2 Распечатайте документ. Горизонтальные белые на отпечатках появляются?	Перейти к шагу 2.	Проблема решена.
Шаг 2 1 Переустановите блок формирования изображения. Не оставляйте блок формирования изображения на свету. Длительное воздействие света может привести к снижению качества печати. Не прикасайтесь к фотобарабану под блоком формирования изображения. Впоследствии это может привести к снижению качества печати. 2 Распечатайте документ. Горизонтальные белые на отпечатках появляются?	Обратитесь в службу технической поддержки.	Проблема решена.

Вертикальные белые линии

Примечание. Перед решением проблемы распечатайте страницы для проверки качества печати. На панели управления выберите **Параметры > Устранение неисправностей > Страницы проверки качества печати**. На принтере без сенсорного экрана для перехода между параметрами нажимайте кнопку **OK**.

ДЕЙСТВИЕ	ДА	НЕТ
Шаг 1 1 В зависимости от операционной системы укажите разрешение печати в диалоговом окне «Параметры печати» или «Печать». • Убедитесь в том, что параметры соответствуют загруженной бумаге. • Этот параметр также можно изменить на панели управления принтера. Выберите: **Параметры** > **Бумага** > **Конфигурация лотка** > **Формат/тип бумаги** 2 Распечатайте документ. Вертикальные белые линии появляются?	Перейти к шагу 2.	Проблема решена.
Шаг 2 Убедитесь, что используется рекомендуемый тип бумаги. 1 Загрузите в лоток подачи бумагу рекомендованного типа. 2 Распечатайте документ. Вертикальные белые линии появляются?	Перейти к шагу 3.	Проблема решена.
Шаг 3 1 Переустановите блок формирования изображения. Не оставляйте блок формирования изображения на свету. Длительное воздействие света может привести к снижению качества печати. Не прикасайтесь к фотобарабану под блоком	Обратитесь в службу технической поддержки.	Проблема решена.

ДЕЙСТВИЕ	ДА	НЕТ
формирования изображения. Впоследствии это может привести к снижению качества печати. 2 Распечатайте документ. Вертикальные белые линии появляются?		

Повторяющиеся дефекты

Примечание. Перед решением проблемы распечатайте страницы для проверки качества печати. На панели управления выберите **Параметры > Устранение неисправностей > Страницы проверки качества печати**. На принтере без сенсорного экрана для перехода между параметрами нажимайте кнопку **OK**.

ДЕЙСТВИЕ	ДА	НЕТ
1 Распечатав страницы для проверки качества печати, измерьте интервал между повторяющимися дефектами на странице с проблемным цветом. 2 Проверьте, соответствует ли шаг дефектов какому-то из следующих значений: **Блок формирования изображения** • 94,20мм (3,71 дюйм.) • 29,80 мм (1,17 дюйм.) • 23,20 мм (0,91 дюйм.) **Блока проявителя** • 43,90 мм (1,73 дюйм.) • 45,50 мм (1,79 дюйм.) **Модуль переноса** • 37,70 мм (1,48 дюйм.) • 78,50 мм (3,09 дюйм.) • 55 мм (2,17 дюйм.) **Фьюзер** • 79,80 мм (3,14 дюйм.) • 94,30 мм (3,71 дюйм.) Шаг дефектов соответствует какому-то из указанных значений?	Запишите значение интервала и обратитесь в службу технической поддержки.	Запишите значение интервала и обратитесь в службу технической поддержки.

КОНФИДЕНЦИАЛЬНЫЕ И ДРУГИЕ ОТЛОЖЕННЫЕ ЗАДАНИЯ НЕ РАСПЕЧАТЫВАЮТСЯ

ДЕЙСТВИЕ	ДА	НЕТ
Шаг 1 1 На панели управления принтера проверьте наличие документов в списке отложенных заданий. Если документов нет в списке, распечатайте их с помощью меню отложенной печати. 2 Выполните печать документов. Документы распечатались?	Проблема решена.	Перейти к шагу 2.
Шаг 2 Задание печати может содержать ошибку форматирования или недопустимые данные. • Удалите задание печати, затем снова отправьте его на печать. • Для файлов PDF создайте новый файл, затем выполните печать документов. Документы распечатались?	Проблема решена.	Перейти к шагу 3.
Шаг 3 Задания с одинаковыми названиями, печатаемые из интернета, могут быть распознаваться как повторяющиеся. **Для пользователей Windows** 1 Откройте диалоговое окно «Параметры печати». 2 Из раздела отложенной печати выберите **Сохранить повторяющиеся документы**.	Проблема решена.	Перейти к шагу 4.

ДЕЙСТВИЕ	ДА	НЕТ
3 Введите PIN-код. 4 Отправьте задание печати еще раз. **Для пользователей Macintosh** 1 По отдельности сохраните и присвойте имя каждому заданию. 2 По отдельности отправьте задания. Документы распечатались?		
Шаг 4 1 Удалите некоторые отложенные задания, чтобы освободить память принтера. 2 Отправьте задание печати еще раз. Документы распечатались?	Проблема решена.	Перейти к шагу 5.
Шаг 5 1 Установите в принтер дополнительный модуль памяти. 2 Отправьте задание печати еще раз. Документы распечатались?	Проблема решена.	Обратитесь в службу технической поддержки.

МЕДЛЕННАЯ ПЕЧАТЬ

ДЕЙСТВИЕ	ДА	НЕТ
Шаг 1 Убедитесь, что интерфейсный кабель надежно подсоединен к принтеру, компьютеру, серверу печати или иному сетевому оборудованию. Печать выполняется медленно?	Перейти к шагу 2.	Проблема решена.
Шаг 2	Перейти к шагу 3.	Проблема решена.

ДЕЙСТВИЕ	ДА	НЕТ
1 Убедитесь, что принтер не находится в режиме Eco-Mode или в «Тихом режиме». • На панели управления принтера выберите **Параметры** > **Устройство** > **Eco-Mode** • На панели управления принтера выберите **Параметры** > **Устройство** > **Обслуживание** > **Меню конфигурации** > **Эксплуатация устройства** > **Тихий режим.** 2 Распечатайте документ. Печать выполняется медленно?		
Шаг 3 1 В зависимости от операционной системы укажите разрешение печати в диалоговом окне «Параметры печати» или «Печать». 2 Установите разрешение 4800 CQ. 3 Распечатайте документ. Печать выполняется медленно?	Перейти к шагу 4.	Проблема решена.
Шаг 4 1 На панели управления принтера выберите **Параметры** > **Печать** > **Качество** > **Разрешение печати** 2 Установите разрешение 4800 CQ. 3 Распечатайте документ. Печать выполняется медленно?	Перейти к шагу 5.	Проблема решена.

ДЕЙСТВИЕ	ДА	НЕТ
Шаг 5 1 В зависимости от операционной системы укажите разрешение печати в диалоговом окне «Параметры печати» или «Печать». • Убедитесь в том, что параметры соответствуют загруженной бумаге. • Печать на плотной бумаге выполняется медленно. • Печать на бумаге форматов уже, чем A4, Letter и Legal, может выполняться медленно. 2 Распечатайте документ. Печать выполняется медленно?	Перейти к шагу 6.	Проблема решена.
Шаг 6 1 Убедитесь, что параметры Текстура и Плотность на принтере соответствуют загруженной бумаге. На панели управления принтера выберите **Параметры** > **Бумага** > **Настройка материала для печати** > **Типы материалов** Печать на шероховатой бумаге и бумаге с высокой плотностью может выполняться медленно. 2 Распечатайте документ. Печать выполняется медленно?	Перейти к шагу 7.	Проблема решена.
Шаг 7 Удалите отложенные задания. Печать выполняется медленно?	Перейти к шагу 8.	Проблема решена.

ДЕЙСТВИЕ	ДА	НЕТ
Шаг 8 1 Убедитесь, что принтер не перегревается. • Дайте принтеру остыть после выполнения продолжительного задания печати. • Следите за рекомендуемой температурой окружающей среды. См. раздел Выбор местоположения принтера. 2 Распечатайте документ. Печать выполняется медленно?	Перейти к шагу 9.	Проблема решена.
Шаг 9 1 Установите в принтер дополнительный модуль памяти. 2 Распечатайте документ. Печать выполняется медленно?	Обратитесь в службу технической поддержки.	Проблема решена.

ЗАДАНИЯ ПЕЧАТИ НЕ ВЫПОЛНЯЮТСЯ

ДЕЙСТВИЕ	ДА	НЕТ
Шаг 1 1 В окне печатаемого документа откройте диалоговое окно «Печать» и проверьте, правильно ли выбран принтер. 2 Распечатайте документ. Документ распечатался?	Проблема решена.	Перейти к шагу 2.
Шаг 2 1 Убедитесь, что принтер включен. 2 Выполните действия, чтобы закрылись сообщения об ошибках.	Проблема решена.	Перейти к шагу 3.

ДЕЙСТВИЕ	ДА	НЕТ
3 Распечатайте документ. Документ распечатался?		
Шаг 3 1 Проверьте, работают ли порты и надежно ли подключены кабели к компьютеру и принтеру. Подробнее см. документацию по установке, входящую в комплект поставки принтера. 2 Распечатайте документ. Документ распечатался?	Проблема решена.	Перейти к шагу 4.
Шаг 4 1 Выключите принтер и приблизительно через 10 секунд снова включите его. 2 Распечатайте документ. Документ распечатался?	Проблема решена.	Перейти к шагу 5.
Шаг 5 1 Удалите и снова установите драйвер принтера. 2 Распечатайте документ. Документ распечатался?	Проблема решена.	Обратитесь в службу технической поддержки.

ПРИНТЕР НЕ ОТВЕЧАЕТ

ДЕЙСТВИЕ	ДА	НЕТ
Шаг 1 Проверьте, подключен ли кабель питания к электрической розетке. Во избежание возгорания или поражения электрическим током подключайте кабель питания к заземленной электрической розетке с соответствующими характеристиками, доступ к которой не затруднен. Принтер отвечает?	Проблема решена.	Перейти к шагу 2.
Шаг 2 Убедитесь, что подача напряжения на розетку электросети не отключена с помощью выключателя или прерывателя. Подача напряжения на розетку электросети отключена с помощью выключателя или прерывателя?	Включите выключатель или верните прерыватель в исходное положение.	Перейти к шагу 3.
Шаг 3 Убедитесь, что принтер включен. Принтер включен?	Перейти к шагу 4.	Включите принтер.
Шаг 4 Проверьте, не находится ли принтер в спящем режиме или режиме гибернации. Принтер находится в спящем режиме или режиме гибернации?	Нажмите кнопку питания, чтобы вывести принтер из данного режима.	Перейти к шагу 5.
Шаг 5 Проверьте, чтобы кабели, подключенные к принтеру и	Перейти к шагу 6.	Вставьте кабели в правильные порты.

ДЕЙСТВИЕ	ДА	НЕТ
компьютеру, были вставлены в правильные порты. Кабели вставлены в правильные порты?		
Шаг 6 Выключите принтер, установите дополнительные аппаратные модули и снова включите принтер. Подробнее см. документацию из комплекта поставки дополнительного модуля. Принтер отвечает?	Проблема решена.	Перейти к шагу 7.
Шаг 7 Установите правильный драйвер принтера. Принтер отвечает?	Проблема решена.	Перейти к шагу 8.
Шаг 8 Выключите принтер и приблизительно через 10 секунд снова включите его. Принтер отвечает?	Проблема решена.	Обратитесь в службу технической поддержки.

ДЛЯ ЗАДАНИЯ ПЕЧАТИ ВЫБРАН НЕПОДХОДЯЩИЙ ЛОТОК ИЛИ НЕПОДХОДЯЩАЯ БУМАГА

ДЕЙСТВИЕ	ДА	НЕТ
Шаг 1 1 Убедитесь в том, что печать выполняется на подходящей бумаге. 2 Распечатайте документ. Документ распечатался на подходящей бумаге?	Перейти к шагу 2.	Загрузите бумагу подходящего формата и типа.
Шаг 2 1 В зависимости от операционной системы укажите формат и тип бумаги в диалоговом окне «Параметры печати» или «Печать». Также эти параметры можно изменить на панели управления принтера. Выберите: **Параметры** > **Бумага** > **Конфигурация лотка** > **Формат/тип бумаги** 2 Убедитесь в том, что параметры соответствуют загруженной бумаге. 3 Распечатайте документ. Документ распечатался на подходящей бумаге?	Проблема решена.	Перейти к шагу 3.
Шаг 3 1 Проверьте, связаны ли лотки. См. раздел Связывание лотков. 2 Распечатайте документ. Документ распечатался из заданного лотка?	Проблема решена.	Обратитесь в службу технической поддержки.

Проблемы с расходными материалами

ЗАМЕНА КАРТРИДЖА ИЗ-ЗА НЕСООТВЕТСТВИЯ РЕГИОНА ПРИНТЕРА

Чтобы устранить эту проблему, необходимо приобрести картридж для соответствующего региона или картридж для всех стран.

- Первая цифра в сообщении после 42 указывает регион принтера.
- Вторая цифра в сообщении после 42 указывает регион картриджа.

Табл. 12.1 Коды регионов для принтеров и тонер-картриджей

РЕГИОН	ЦИФРОВОЙ КОД
Для всех стран или неопределенный регион	0
Северная Америка (США, Канада)	1
Европейское экономическое пространство, Западная Европа, скандинавские страны, Швейцария	2
Азиатско-Тихоокеанский регион	3
Латинская Америка	4
Остальная часть Европы, Ближний Восток, Африка	5
Австралия, Новая Зеландия	6
Недопустимый регион	9

Примечание. Чтобы найти параметры региона принтера и тонер-картриджа, напечатайте страницы для проверки качества печати. На панели управления принтера выберите **Параметры** > **Устранение неисправностей** > **Страницы проверки качества печати**.

РАСХОДНЫЕ МАТЕРИАЛЫ СТОРОННИХ ПРОИЗВОДИТЕЛЕЙ

На принтере обнаружен расходный материал стороннего производителя.

Принтер Xerox рассчитан на работу с оригинальными расходными материалами Xerox. Использование расходных материалов сторонних производителей может снижать производительность, надежность или срок службы принтера и его компонентов формирования изображения.

Все индикаторы срока службы предназначены для работы с расходными материалами Xerox и могут выдавать непредвиденные результаты при использовании расходных материалов сторонних производителей. Использование компонентов формирования изображения дольше предусмотренного срока службы может повредить принтер Xerox или соответствующие компоненты.

Чтобы принять на себя всяческий риск и продолжить использование неоригинальных расходных материалов или компонентов в принтере, на панели управления принтера одновременно нажмите и удерживайте **X** и **#** в течение 15 секунд.

Предупреждение. Использование расходных материалов сторонних производителей может повлиять на гарантию. Ущерб, возникший в результате использования расходных материалов сторонних производителей, может не покрываться гарантией.

Чтобы принять на себя всяческий риск и продолжить использование неоригинальных расходных материалов, на панели управления принтера одновременно нажмите и удерживайте **X** и **OK** в течение 15 секунд.

Если вы не хотите брать на себя подобный риск, удалите из принтера расходные материалы сторонних производителей и установите оригинальные расходные материалы Xerox. См. раздел Использование оригинальных расходных материалов Xerox.

ТРЕБУЕТСЯ ТО СКАНЕРА, ИСП. КОМПЛЕКТ УАПД

Требуется выполнить плановое обслуживание принтера. За подробными сведениями обратитесь к представителю по обслуживанию и уведомите о данном сообщении.

Проблемы с подачей бумаги

ЗАСТРЕВАНИЕ БУМАГИ

Предотвращение замятия материалов для печати

Правильно загрузите бумагу

- Убедитесь в том, что бумага лежит ровно в лотке.

ПРАВИЛЬНАЯ ЗАГРУЗКА БУМАГИ	НЕПРАВИЛЬНАЯ ЗАГРУЗКА БУМАГИ
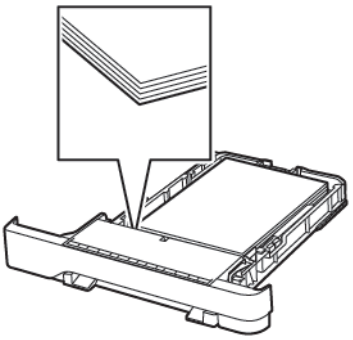	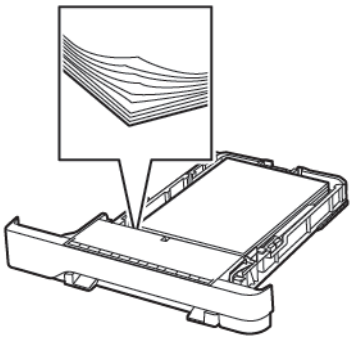

- Не загружайте и не извлекайте лотки во время печати.
- Не загружайте слишком много бумаги. Убедитесь в том, что высота стопки ниже указателя максимальной загрузки бумаги.
- Не задвигайте бумагу в лоток. Загрузите бумагу, как показано на рисунке.

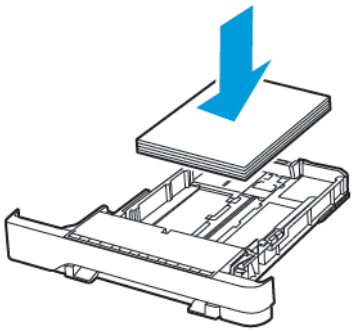

- Убедитесь в том, что направляющие бумаги расположены правильно и не слишком сильно сжимают бумагу или конверты.
- После загрузки бумаги задвиньте лоток в принтер до упора.

Необходимо использовать рекомендованную бумагу

- Используйте только рекомендованную бумагу или специальные материалы для печати.
- Не загружайте в принтер измятую, покоробленную, влажную и скрученную бумагу.
- Перед загрузкой изогните стопку бумаги в разные стороны, пролистайте ее и выровняйте края.

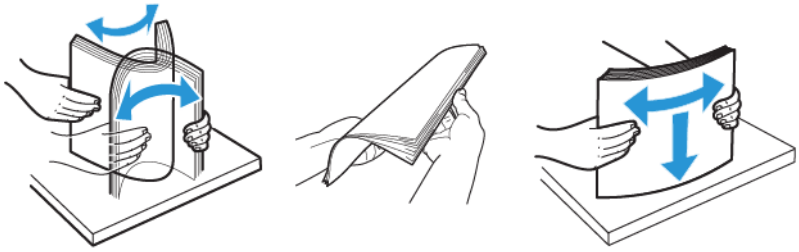

- Не используйте материалы, разрезанные или обрезанные вручную.
- Не помещайте в один лоток бумагу, различающуюся по формату, плотности или типу.
- Убедитесь, что формат и тип бумаги правильно указаны на компьютере или панели управления принтера.
- Следуйте рекомендациям изготовителя при хранении бумаги.

Определение места застревания

- Если для функции Помощник при замятиях установлено значение Вкл., то после извлечения замятой страницы принтер автоматически удаляет пустые или не полностью распечатанные страницы. Проверьте, нет ли чистых страниц на выходе.
- Если для параметра Восстановление после замятия установлено значение Вкл. или Авто, принтер повторно печатает замятые страницы.

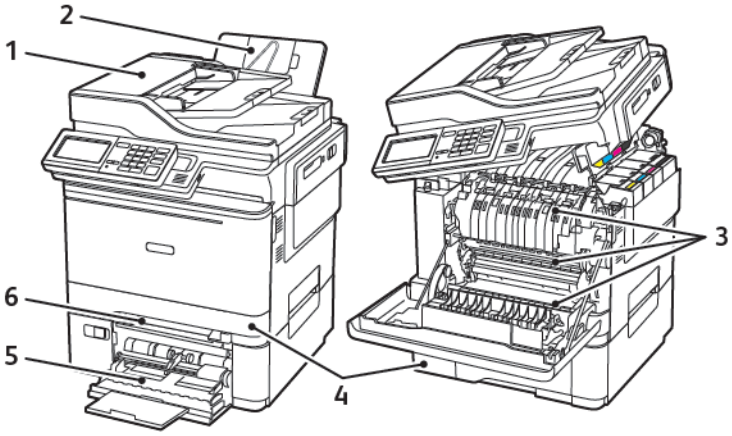

1. Автоматический податчик оригиналов (ADF)
2. Стандартный выходной лоток
3. Дверца A
4. Лотки
5. Многоцелевой податчик
6. Ручная подача

Застревание бумаги в лотке 1

1. Извлеките лоток.

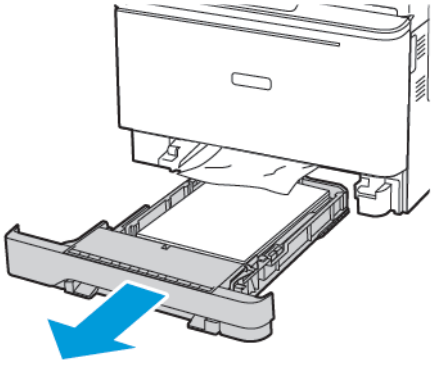

2. Извлеките застрявшую бумагу.

Примечание. Проверьте, чтобы не осталось обрывков бумаги.

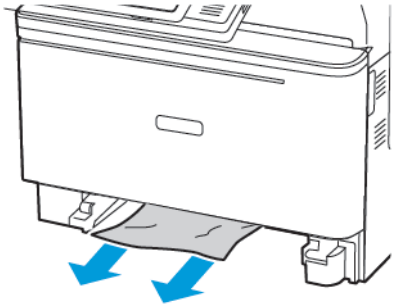

3. Вставьте лоток.

Извлечение застрявшей бумаги за дверцей A

Застревание бумаги перед фьюзером

1. Откройте дверцу A, затем откройте дверцу B до *щелчка*.

ПРЕДУПРЕЖДЕНИЕ ОБ ОПАСНОСТИ ОЖОГА. Внутренние детали принтера могут сильно нагреваться. Для снижения вероятности травмы, вызванной прикосновением к горячей поверхности, подождите, пока поверхность остынет.

Предупреждение о возможности повреждения: Для предотвращения повреждения от электростатического разряда коснитесь любой открытой металлической части корпуса принтера, прежде чем открыть или дотронуться до внутренних частей принтера.

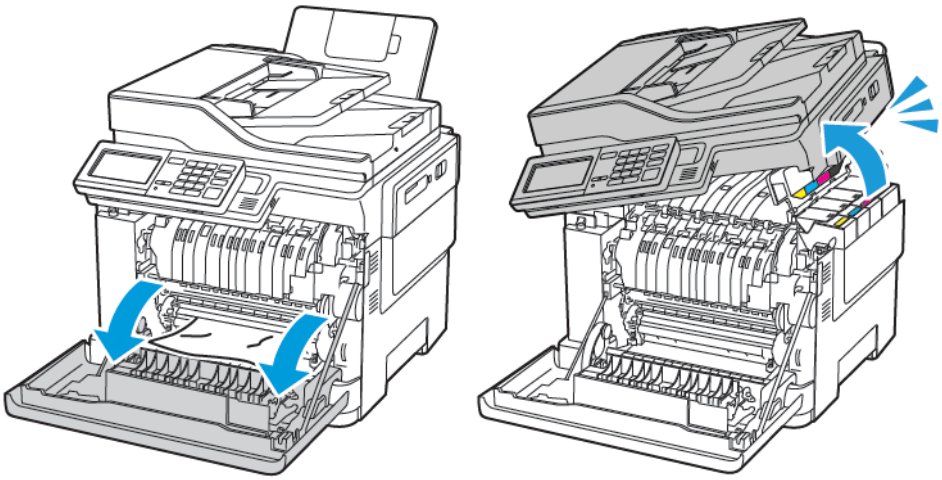

2. Извлеките застрявшую бумагу.

Примечание. Проверьте, чтобы не осталось обрывков бумаги.

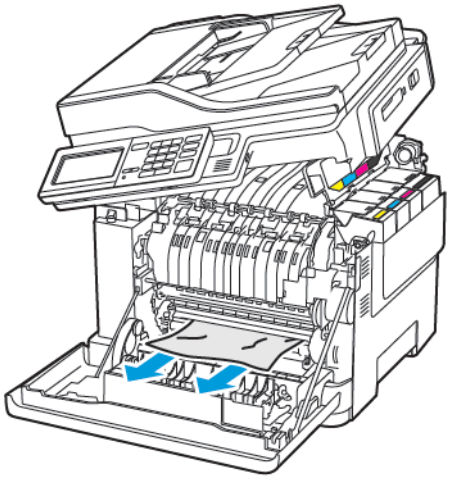

3. Закройте дверцы B и A

Застревание бумаги во фьюзере

1. Откройте дверцы A и B.

ПРЕДУПРЕЖДЕНИЕ ОБ ОПАСНОСТИ ОЖОГА. Внутренние детали принтера могут сильно нагреваться. Для снижения вероятности травмы, вызванной прикосновением к горячей поверхности, подождите, пока поверхность остынет.

Предупреждение о возможности повреждения: Для предотвращения повреждения от электростатического разряда коснитесь любой открытой металлической части корпуса принтера, прежде чем открыть или дотронуться до внутренних частей принтера.

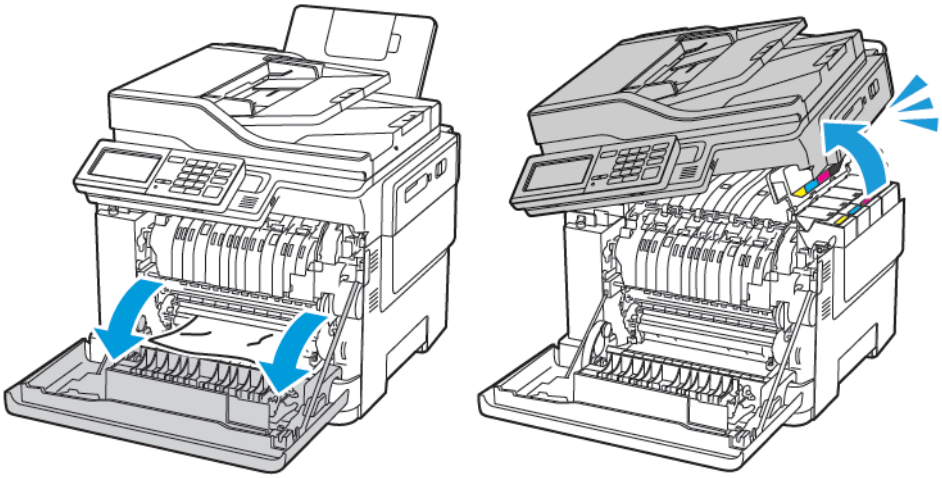

2. Откройте дверцу доступа к фьюзеру и извлеките застрявшую бумагу.

Примечание. Проверьте, чтобы не осталось обрывков бумаги.

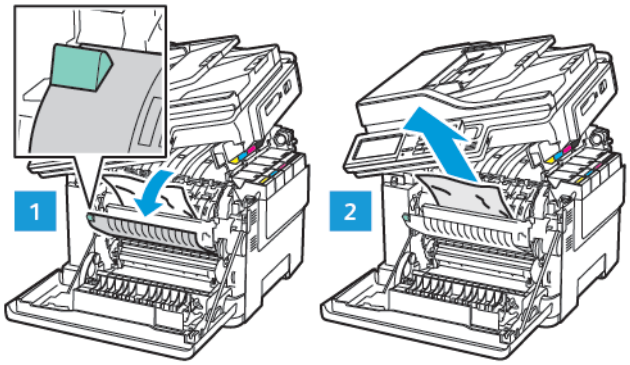

3. Закройте дверцы B и A

Застревание бумаги в блоке двусторонней печати

1. Откройте дверцу A.

ПРЕДУПРЕЖДЕНИЕ ОБ ОПАСНОСТИ ОЖОГА. Внутренние детали принтера могут сильно нагреваться. Для снижения вероятности травмы, вызванной прикосновением к горячей поверхности, подождите, пока поверхность остынет.

Предупреждение о возможности повреждения: Для предотвращения повреждения от электростатического разряда коснитесь любой открытой металлической части корпуса принтера, прежде чем открыть или дотронуться до внутренних частей принтера.

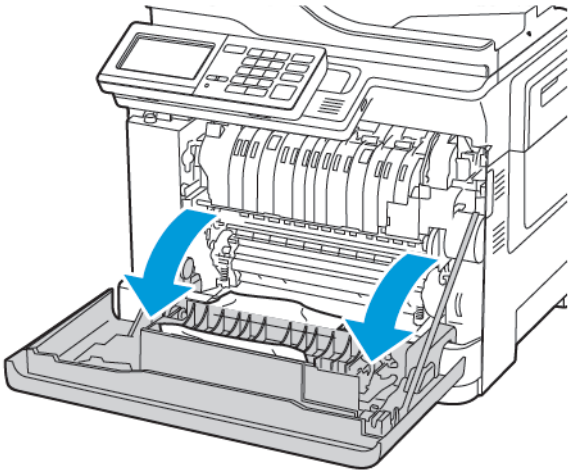

2. Извлеките застрявшую бумагу.

Примечание. Проверьте, чтобы не осталось обрывков бумаги.

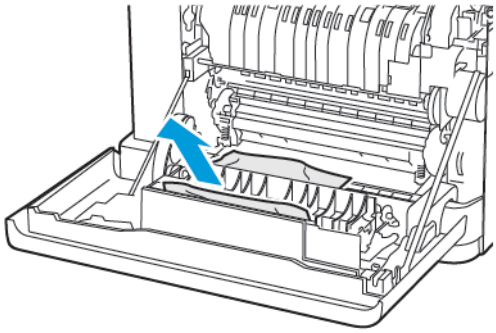

3. Закройте дверцу A.

Застревание бумаги в стандартном выходном лотке

1. Откройте дверцу B до *щелчка* и извлеките застрявшую бумагу.

Предупреждение о возможности повреждения: Для предотвращения повреждения от электростатического разряда коснитесь любой открытой металлической части корпуса принтера, прежде чем открыть или дотронуться до внутренних частей принтера.

Примечание. Проверьте, чтобы не осталось обрывков бумаги.

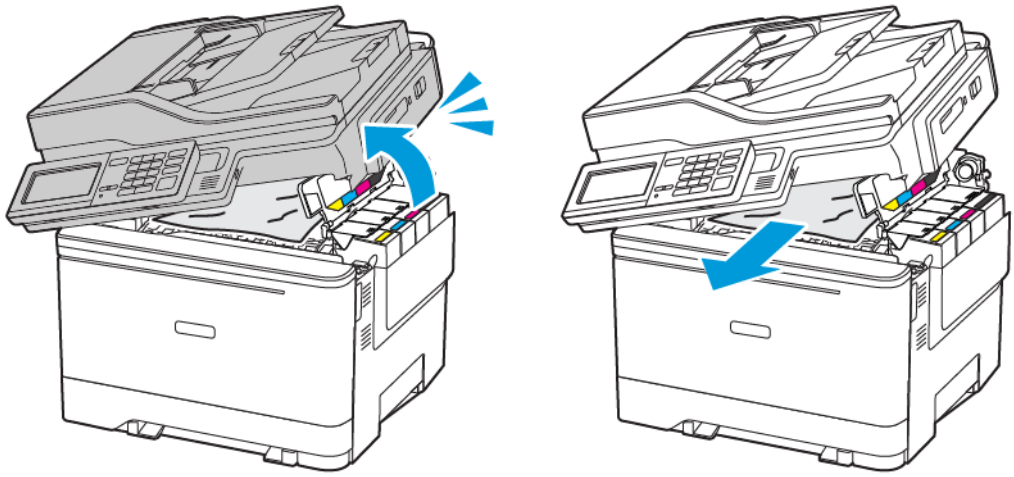

2. Откройте дверцу A.

ПРЕДУПРЕЖДЕНИЕ ОБ ОПАСНОСТИ ОЖОГА. Внутренние детали принтера могут сильно нагреваться. Для снижения вероятности травмы, вызванной прикосновением к горячей поверхности, подождите, пока поверхность остынет.

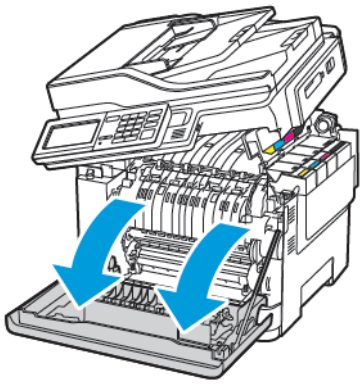

3. Откройте дверцу доступа к фьюзеру и извлеките застрявшую бумагу.

Примечание. Проверьте, чтобы не осталось обрывков бумаги.

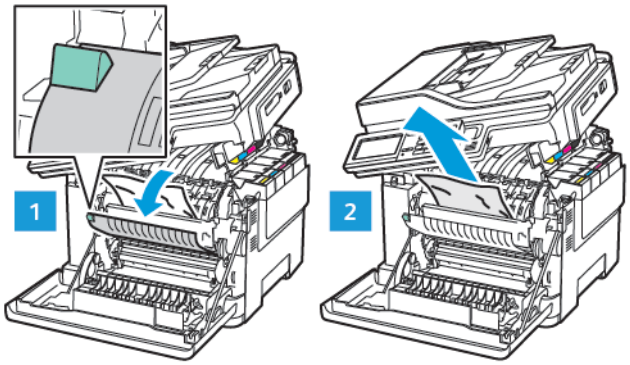

4. Закройте дверцы A и B.

Застревание в многоцелевом устройстве подачи

Примечание. Многоцелевое устройство подачи доступно только на некоторых моделях принтеров.

1. Извлеките бумагу из многоцелевого устройства подачи.

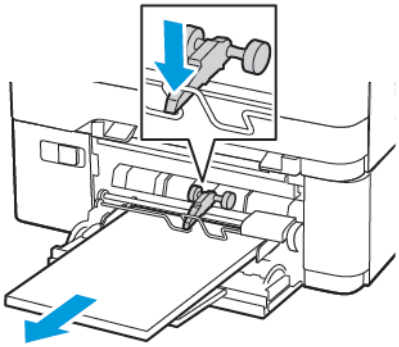

2. Извлеките застрявшую бумагу.

Примечание. Проверьте, чтобы не осталось обрывков бумаги.

3. Перед вкладыванием стопки бумаги согните ее в разные стороны, пролистайте и выровняйте края.

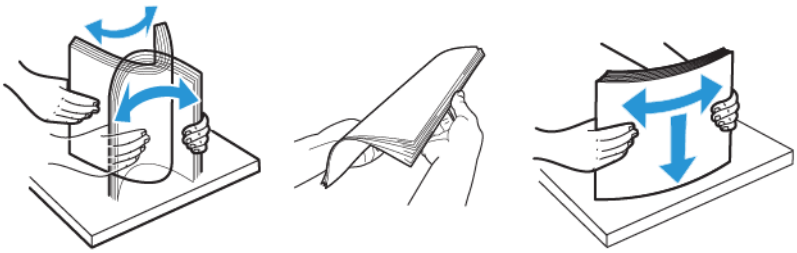

4. Снова вложите бумагу.

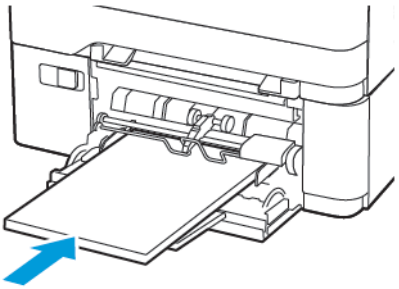

Застревание бумаги в устройстве ручной подачи

1. Извлеките лоток.

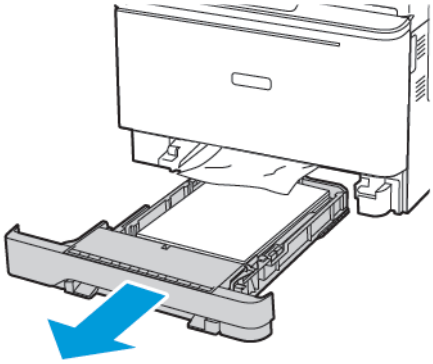

2. Извлеките застрявшую бумагу.

Примечание. Проверьте, чтобы не осталось обрывков бумаги.

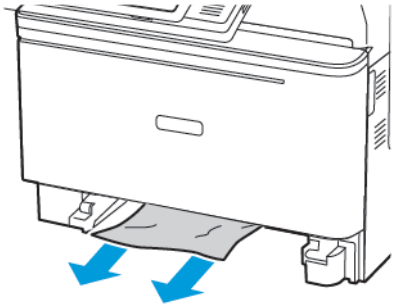

3. Вставьте лоток.

Застревание бумаги за дверцей C

1. Извлеките все оригиналы из лотка автоподатчика.

2. Откройте дверцу C.

Предупреждение о возможности повреждения: Для предотвращения повреждения от электростатического разряда коснитесь любой открытой металлической части корпуса принтера, прежде чем открыть или дотронуться до внутренних частей принтера.

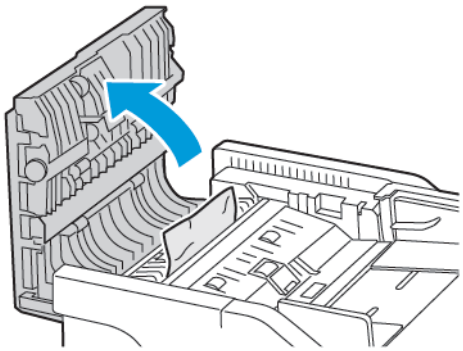

3. Извлеките застрявшую бумагу.

Примечание. Проверьте, чтобы не осталось обрывков бумаги.

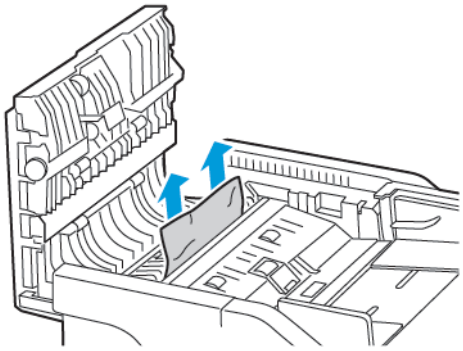

4. Закройте дверцу C.

Частые замятия бумаги

ДЕЙСТВИЕ	ДА	НЕТ
Шаг 1 1 Извлеките лоток. 2 Проверить правильность вкладывания бумаги. • Убедитесь, что направляющие бумаги установлены правильно. • Убедитесь в том, что высота стопки ниже указателя максимальной загрузки бумаги. • Для печати следует использовать бумагу рекомендуемого формата и типа. 3 Вставьте лоток. 4 Распечатайте документ. Замятия бумаги все еще происходят часто?	Перейти к шагу 2.	Проблема решена.
Шаг 2 1 На панели управления принтера выберите **Параметры** > **Бумага** > **Конфигурация лотка** > **Формат/тип бумаги** 2 Задайте правильный формат и тип бумаги. 3 Распечатайте документ. Замятия бумаги все еще происходят часто?	Перейти к шагу 3.	Проблема решена.
Шаг 3 1 Загрузите бумагу из новой пачки. Бумага может отсыреть вследствие повышенной влажности воздуха. До загрузки в принтер бумагу следует хранить в фирменной упаковке.	Обратитесь в службу технической поддержки.	Проблема решена.

ДЕЙСТВИЕ	ДА	НЕТ
2 Распечатайте документ. Замятия бумаги все еще происходят часто?		

Замятые страницы повторно не печатаются

ДЕЙСТВИЕ	ДА	НЕТ
1 На панели управления принтера выберите **Параметры** > **Устройство** > **Уведомления** > **Устранение замятий** 2 Выберите **Вкл.** или **Авто** и примените изменения. 3 Распечатайте документ. Замятые страницы распечатались?	Проблема решена.	Обратитесь в службу технической поддержки.

КОНВЕРТ ЗАКЛЕИВАЕТСЯ ПРИ ПЕЧАТИ

ДЕЙСТВИЕ	ДА	НЕТ
Шаг 1 1 Используйте конверты, которые хранились в сухом месте. Печать на конвертах с высоким содержанием влаги может привести к склеиванию клапанов. 2 Отправьте задание печати. Конверт заклеивается при печати?	Перейти к шагу 2.	Проблема решена.
Шаг 2 1 Убедитесь в том, что для параметра «Тип бумаги» выбрано значение «Конверты». На панели управления принтера выберите **Параметры** > **Бумага** > **Конфигурация лотка** > **Формат/тип бумаги** 2 Отправьте задание печати. Конверт заклеивается при печати?	Обратитесь в службу технической поддержки.	Проблема решена.

ПЕЧАТЬ С РАЗБОРОМ ПО КОПИЯМ НЕ ВЫПОЛНЯЕТСЯ

ДЕЙСТВИЕ	ДА	НЕТ
Шаг 1 1 На панели управления принтера выберите **Параметры** > **Печать** > **Макет** > **Разбор по копиям** 2 Выберите для параметра «Разбор по копиям» значение **Вкл**. 3 Распечатайте документ. Разбор по копиям выполняется правильно?	Проблема решена.	Перейти к шагу 2.
Шаг 2 1 В окне печатаемого документа откройте диалоговое окно «Печать» и выберите **Разбор по копиям**. 2 Распечатайте документ. Разбор по копиям выполняется правильно?	Проблема решена.	Перейти к шагу 3.
Шаг 3 1 Уменьшите количество страниц для печати. 2 Распечатайте документ. Разбор по копиям выполняется правильно?	Проблема решена.	Обратитесь в службу технической поддержки.

НЕ РАБОТАЕТ ФУНКЦИЯ СВЯЗЫВАНИЯ ЛОТКОВ

ДЕЙСТВИЕ	ДА	НЕТ
Шаг 1 1 Убедитесь, что в лотки загружена бумага одинакового формата и типа. 2 Убедитесь, что направляющие установлены правильно. 3 Распечатайте документ. Лотки связываются правильно?	Проблема решена.	Перейти к шагу 2.
Шаг 2 1 На панели управления принтера выберите **Параметры** > **Бумага** > **Конфигурация лотка** > **Формат/тип бумаги** 2 Задайте формат и тип бумаги в связанных лотках. 3 Распечатайте документ. Лотки связываются правильно?	Проблема решена.	Перейти к шагу 3.
Шаг 3 1 Убедитесь в том, что для параметра «Связывание лотков» задано значение «Автоматически». См. раздел Связывание лотков. 2 Распечатайте документ. Лотки связываются правильно?	Проблема решена.	Обратитесь в службу технической поддержки.

Проблемы с качеством цветной печати

НАСТРОЙКА ПЛОТНОСТИ ТОНЕРА

1. На панели управления принтера выберите

   Параметры > **Печать** > **Качество** > **Плотность тонера**

2. Задайте значение параметра.
3. Примените изменения.

ИЗМЕНЕНИЕ ЦВЕТОВ ПРИ ПЕЧАТИ

1. На панели управления принтера выберите

   Параметры > **Печать** > **Качество** > **Дополнительные параметры обработки изображений** > **Цветокоррекция**

2. В меню «Цветокоррекция» выберите **Вручную** > **Содержимое параметра "Цветокоррекция"**.

3. Выберите подходящий вариант цветокоррекции.

ТИП ОБЪЕКТА	ТАБЛИЦЫ ПРЕОБРАЗОВАНИЯ ЦВЕТОВ
Изображение RGB Текст RGB Графика RGB	• Яркие — обеспечивает более яркие и насыщенные цвета, может применяться ко всем цветовым форматам на входе. • Дисплей sRGB — обеспечивает цвета, примерно соответствующие отображаемым на экране монитора компьютера. Использование черного тонера оптимизировано для печати фотографий. • Отображать истинный черный — обеспечивает цвета, примерно соответствующие отображаемым на экране монитора компьютера. При выборе данной настройки для передачи всех оттенков нейтрального серого цвета используется только черный тонер. • Яркие sRGB — обеспечивается повышенная насыщенность цвета по сравнению с таблицей преобразования цветов «Дисплей sRGB». Использование черного тонера оптимизировано для печати деловой графики. • Выкл.
Изображение CMYK Текст CMYK Графика CMYK	• US CMYK — применяется цветокоррекция, обеспечивающая наилучшее соответствие цветопередачи спецификации SWOP (спецификация для сетевой офсетной печати). • Euro CMYK — применяется цветокоррекция, обеспечивающая наилучшее соответствие цветопередачи стандарту Euroscale. • Яркие CMYK — обеспечивается повышенная насыщенность цвета по сравнению с таблицей преобразования цветов US CMYK. • Выкл.

ЧАСТО ЗАДАВАЕМЫЕ ВОПРОСЫ О ЦВЕТНОЙ ПЕЧАТИ

Что такое цвета RGB?

RGB — это способ описания цветов, при котором для задания определенного цвета указывается интенсивность красной, зеленой и синей составляющих этого цвета. Смешивание красного, зеленого и синего цветов в различных соотношениях позволяет получить широкий диапазон естественных цветов.

Такой способ используется при отображении цветов на экранах компьютеров, в сканерах и цифровых камерах.

Что такое цвета CMYK?

CMYK — это способ описания цветов, при котором для задания определенного цвета указывается интенсивность синей, пурпурной, желтой и черной составляющих этого цвета. При печати с применением чернил или тонера синего, пурпурного, желтого и черного цветов в различных соотношениях можно получить широкий диапазон естественных цветов. Этот способ формирования цветов применяется при типографской печати, а также при печати на струйных и лазерных принтерах.

Как задается цвет для печатаемого документа?

Определение и изменение цвета для документа выполняется в прикладных программах с использованием цветовой схемы RGB или CMYK. Подробнее см. в разделе «Справка» прикладной программы.

Как на принтер поступает информация о печатаемом цвете?

В процессе печати документа информация о типе и цвете каждого элемента передается на принтер и обрабатывается с применением таблиц преобразования цветов. По каждому цвету рассчитывается количество голубого, пурпурного, желтого и черного тонера, необходимое для воспроизведения этого цвета. Применение таблиц преобразования цветов основывается на информации об элементе документа. Например, для текста может применяться одна таблица преобразования цветов, а для фотоизображений другая.

Что такое ручная цветокоррекция?

Когда включена ручная цветокоррекция, для обработки элементов документа на принтере применяются таблицы преобразования цветов, заданные пользователем. Настройки ручной цветокоррекции относятся к определенному типу печатаемых элементов (текст, графика или изображения). Также учитывается способ задания цветов элементов в прикладной программе (цветовая схема RGB или CMYK). Описание выбора таблицы преобразования цветов вручную см. раздел Изменение цветов при печати.

Если формирование цветов в прикладной программе выполняется без применения схем RGB или CMYK, задание режима ручной цветокоррекции не влияет на цветопередачу. Если управление цветопередачей осуществляется прикладной программой или операционной системой компьютера, режим ручной цветокоррекции также не действует. В большинстве случаев при установке для параметра «Цветокоррекция» значения «Авто» обеспечивается достоверная передача выбранных для документа цветов.

Как обеспечить точное воспроизведение отдельного цвета (например, цвета логотипа компании)?

В меню «Качество» доступно девять наборов образцов цветов. Такие наборы также доступны на странице с образцами цветов в интерфейсе встроенного веб-сервера. При выборе какого-то набора печатается несколько страниц с сотнями цветных квадратиков. Для каждого квадратика применяется схема CMYK или RGB, соответствующая выбранной таблице. Цвет каждого квадратика формируется посредством применения выбранной таблицы преобразования цветов к указанной на квадратике комбинации цветов CMYK или RGB.

Просматривая наборы образцов цветов, можно выбрать квадратик, цвет которого наиболее близок к требуемому. Указанную на выбранном квадратике комбинацию цветов можно затем применить для

изменения цвета элемента в прикладной программе. Подробнее см. в разделе «Справка» прикладной программы. Для применения выбранной таблицы преобразования цветов к определенному элементу документа может потребоваться ручная цветокоррекция.

Выбор набора образцов для настройки соответствия цветов зависит от следующих факторов.

- Значение параметра «Цветокоррекция» («Авто», «Выкл.» или «Вручную»)
- Тип печатаемого элемента (текст, графика или изображения)
- Способ задания цветов элемента в прикладной программе (цветовая схема RGB или CMYK)

Если формирование цветов в прикладной программе выполняется без применения схем RGB или CMYK, настройка цветопередачи с помощью страниц с образцами цветов не влияет на цвета. Кроме того, в некоторых прикладных программах может быть предусмотрена коррекция цветов, заданных в программе посредством цветовых схем RGB или CMYK, с помощью системы управления цветом. В таких случаях печатаемый цвет может не соответствовать цвету на страницах с образцами цветов.

НА ОТПЕЧАТКАХ ЦВЕТА ДРУГОГО ОТТЕНКА

ДЕЙСТВИЕ	ДА	НЕТ
Шаг 1 Выполните настройку цветов. 1 На панели управления принтера выберите **Параметры** > **Печать** > **Качество** > **Дополнительные параметры обработки изображений** > **Настройка цвета** 2 Распечатайте документ. Цвета на отпечатках другого оттенка?	Перейти к шагу 2.	Проблема решена.
Шаг 2 1 На панели управления принтера выберите **Параметры** > **Печать** > **Качество** > **Дополнительные параметры обработки изображений** > **Цветовой баланс** 2 Задайте значения параметров. 3 Распечатайте документ. Цвета на отпечатках другого оттенка?	Обратитесь в службу технической поддержки.	Проблема решена.

Проблемы с факсом

НЕВОЗМОЖЕН ПРИЕМ ИЛИ ПЕРЕДАЧА ФАКСОВ

ДЕЙСТВИЕ	ДА	НЕТ
Шаг 1 Выполните действия, чтобы закрылись сообщения об ошибках. Не удается передать или принять факс?	Проблема решена.	Перейти к шагу 2.
Шаг 2 Убедитесь в надежности кабельных соединений для следующего оборудования: • Телефон • Телефонная трубка • Автоответчик Не удается передать или принять факс?	Проблема решена.	Перейти к шагу 3.
Шаг 3 Проверьте наличие сигнала в линии. • Позвоните по номеру факса, чтобы проверить его работу. • Если используется функция «Набор при неснятой трубке», увеличьте громкость, чтобы убедиться в наличии сигнала в линии. Сигнал в линии слышен?	Перейти к шагу 5.	Перейти к шагу 4.
Шаг 4 Проверьте настенную телефонную розетку. 1 Подключите аналоговый телефон напрямую к телефонной розетке. 2 Дождитесь сигнала в линии.	Проблема решена.	Перейти к шагу 5.

ДЕЙСТВИЕ	ДА	НЕТ
3 Если сигнала нет, воспользуйтесь другим телефонным кабелем. 4 Если сигнала по-прежнему нет, подключите аналоговый телефон к другой настенной розетке. 5 Если сигнал появился, подсоедините принтер к этой розетке. Не удается передать или принять факс?		
Шаг 5 Убедитесь, что принтер подключен к аналоговой телефонной линии или подходящему цифровому разъему. • Если используется линия ISDN, подключитесь к аналоговому телефонному порту на адаптере терминала ISDN. За информацией обращайтесь к провайдеру ISDN. • Если используется линия DSL, подсоедините фильтр DSL или маршрутизатор с поддержкой аналогового сигнала. За информацией обращайтесь к поставщику DSL. • Если используется телефонная УАТС, проверьте наличие аналогового подключения к УАТС. Если такого подключения нет, рассмотрите возможность установки аналоговой телефонной линии для факсимильного аппарата. Не удается передать или	Проблема решена.	Перейти к шагу 6.

ДЕЙСТВИЕ	ДА	НЕТ
принять факс?		
Шаг 6 Временно отключите другое оборудование и услуги. 1 Отключите другие устройства (например, автоответчики, компьютеры, модемы или сплиттеры), подключенные между принтером и телефонной линией. 2 Отключите услуги ожидания вызова и голосовой почты. За информацией обращайтесь в телефонную компанию. Не удается передать или принять факс?	Проблема решена.	Перейти к шагу 7.
Шаг 7 Отсканируйте оригинал по одной странице. 1 Наберите номер факса. 2 Отсканируйте документ. Не удается передать или принять факс?	Проблема решена.	Обратитесь в службу технической поддержки.

ФАКСЫ ПРИНИМАЮТСЯ, НО НЕ ОТПРАВЛЯЮТСЯ

ДЕЙСТВИЕ	ДА	НЕТ
Шаг 1 Правильно вложите документ в лоток устройства автоматической подачи или разместите его на стекле сканера. Факсы отправляются?	Проблема решена.	Перейти к шагу 2.
Шаг 2 Правильно задайте номер кода быстрого доступа. • Проверьте соответствие номера кода номеру телефона получателя. • Наберите номер телефона вручную. Факсы отправляются?	Проблема решена.	Обратитесь в службу технической поддержки.

ФАКСЫ ПЕРЕДАЮТСЯ, НО НЕ ПРИНИМАЮТСЯ

ДЕЙСТВИЕ	ДА	НЕТ
Шаг 1 Убедитесь, что в лотке есть бумага. Факсы принимаются?	Проблема решена.	Перейти к шагу 2.
Шаг 2 Проверьте значение параметра задержки по числу звонков. На панели управления принтера выберите **Параметры** > **Факс** > **Настройка факса** > **Параметры приема факсов** > **Звонков до ответа** Факсы принимаются?	Проблема решена.	Перейти к шагу 3.
Шаг 3 Если при печати выводятся пустые страницы, см. раздел Пустые или белые страницы. Факсы принимаются?	Проблема решена.	Обратитесь в службу технической поддержки.

НИЗКОЕ КАЧЕСТВО ПЕЧАТИ ФАКСА

ДЕЙСТВИЕ	ДА	НЕТ
Шаг 1 Убедитесь, что дефекты качества печати отсутствуют. 1 На панели управления выберите **Параметры** > **Устранение неисправностей** > **Страницы проверки качества печати**. 2 Устраните дефекты качества печати. См. раздел Низкое качество печати. Качество печати факса удовлетворительное?	Проблема решена.	Перейти к шагу 2.
Шаг 2 Уменьшение скорость передачи входящего факса. 1 На панели управления принтера выберите **Параметры** > **Факс** > **Настройка факса** > **Параметры приема факсов** > **Средства управления администратора** 2 В меню «Максимальная скорость» выберите меньшее значение скорости передачи. Качество печати факса удовлетворительное?	Проблема решена.	Обратитесь в службу технической поддержки.

Проблемы при сканировании

НЕ УДАЕТСЯ ВЫПОЛНИТЬ СКАНИРОВАНИЕ С КОМПЬЮТЕРА

ДЕЙСТВИЕ	ДА	НЕТ
Шаг 1 1 Выключите принтер и приблизительно через 10 секунд снова включите его. 2 Повторно отправьте задание сканирования. Удается отправить задание сканирования?	Проблема решена.	Перейти к шагу 2.
Шаг 2 1 Проверьте надежность подключения кабелей к принтеру и серверу печати. Подробнее см. документацию по установке, входящую в комплект поставки принтера. 2 Повторно отправьте задание сканирования. Удается отправить задание сканирования?	Проблема решена.	Обратитесь в службу технической поддержки.

ДОКУМЕНТ ИЛИ ФОТОГРАФИЯ КОПИРУЕТСЯ ЧАСТИЧНО

ДЕЙСТВИЕ	ДА	НЕТ
Шаг 1 1 Убедитесь, что документ или фотография расположены лицевой стороной вниз в верхнем левом углу стекла сканера. 2 Выполните копирование документа или фотографии. Документ или фотография копируется правильно?	Проблема решена.	Перейти к шагу 2.
Шаг 2 1 Установите настройку формата бумаги в соответствие с бумагой в лотке. 2 Выполните копирование документа или фотографии. Документ или фотография копируется правильно?	Проблема решена.	Обратитесь в службу технической поддержки.

НИЗКОЕ КАЧЕСТВО ПЕЧАТИ

ДЕЙСТВИЕ	ДА	НЕТ
Шаг 1 1 Очистите стекло сканера и УАПД влажной мягкой, безворсовой тканью. Если на принтере имеется второе стекло УАПД внутри этого устройства, очистите и его. См. раздел Чистка сканера. 2 Убедитесь, что документ или фотография расположены лицевой стороной вниз в верхнем левом углу стекла сканера. 3 Выполните копирование документа или фотографии. Качество копирования удовлетворительное?	Проблема решена.	Перейти к шагу 2.
Шаг 2 1 Проверьте качество документа или фотографии. 2 Настройте параметры качества сканирования. 3 Выполните копирование документа или фотографии. Качество копирования удовлетворительное?	Проблема решена.	Обратитесь в службу технической поддержки.

ПРОБЛЕМА ПРИ СКАНИРОВАНИИ

ДЕЙСТВИЕ	ДА	НЕТ
Шаг 1 Проверьте подключения кабелей. 1 Убедитесь, что кабель Ethernet или кабель USB надежно подключен к компьютеру и принтеру. 2 Повторно отправьте задание сканирования. Сканирование выполнено без проблем?	Проблема решена.	Перейти к шагу 2.
Шаг 2 Проверьте файл сканирования. 1 Убедитесь, что файл с таким именем не содержится в папке назначения. 2 Убедитесь, что файл документа или фото, в который будет выполняться сканирование, не используется другим приложением или пользователем. 3 Повторно отправьте задание сканирования. Сканирование выполнено без проблем?	Проблема решена.	Перейти к шагу 3.
Шаг 3 1 Убедитесь, что в параметрах настройки места назначения установлены флажки **Добавить отметку времени** или **Заменить существующий файл**. 2 Повторно отправьте задание сканирования. Сканирование выполнено без проблем?	Проблема решена.	Обратитесь в службу технической поддержки.

СКАНЕР НЕ ЗАКРЫВАЕТСЯ

ДЕЙСТВИЕ	ДА	НЕТ
Уберите то, что препятствует закрытию сканера. Сканер закрылся?	Проблема решена.	Обратитесь в службу технической поддержки.

СКАНИРОВАНИЕ ВЫПОЛНЯЕТСЯ СЛИШКОМ ДОЛГО ИЛИ ПРИВОДИТ К «ЗАВИСАНИЮ» КОМПЬЮТЕРА

ДЕЙСТВИЕ	ДА	НЕТ
Закройте все приложения, мешающие сканированию. Сканирование выполняется очень медленно или приводит к «зависанию» компьютера?	Обратитесь в службу технической поддержки.	Проблема решена.

СКАНЕР НЕ ОТВЕЧАЕТ

ДЕЙСТВИЕ	ДА	НЕТ
Шаг 1 1 Проверьте надежность подключения кабеля питания к принтеру и электрической розетке. Во избежание возгорания или поражения электрическим током подключайте кабель питания к заземленной электрической розетке с соответствующими характеристиками, доступ к которой не затруднен. 2 Выполните копирование или сканирование документа. Сканер отвечает?	Проблема решена.	Перейти к шагу 2.
Шаг 2 1 Убедитесь, что принтер включен. 2 Выполните действия, чтобы закрылись сообщения об ошибках. 3 Выполните копирование или сканирование документа. Сканер отвечает?	Проблема решена.	Перейти к шагу 3.
Шаг 3 1 Выключите принтер и приблизительно через 10 секунд снова включите его. 2 Выполните копирование или сканирование документа. Сканер отвечает?	Проблема решена.	Обратитесь в службу технической поддержки.

РЕГУЛИРОВКА РЕГИСТРАЦИИ СКАНЕРА

1. На панели управления принтера выберите

   Параметры > **Устройство** > **Обслуживание** > **Меню конфигурации** > **Настройка сканера** > **Ручная регистрация сканера**

2. В меню «Быстрая проверка печати» выберите **Старт**.
3. Поместите страницу для быстрой проверки печати на стекло сканера и выберите опцию **Регистрация планшетного сканера**.
4. В меню «Быстрая проверка копирования» выберите **Старт**.
5. Сравните страницу для быстрой проверки копирования с оригиналом.

   Примечание. Если поля проверочной страницы отличаются от оригинала, отрегулируйте параметры «Левое поле» и «Верхнее поле».

6. Повторяйте эти действия, пока поля страницы для быстрой проверки копирования не будут максимально точно совпадать с оригиналом.

РЕГУЛИРОВКА РЕГИСТРАЦИИ СТРАНИЦЫ В УАПД

1. На панели управления принтера выберите

   Параметры > **Устройство** > **Обслуживание** > **Меню конфигурации** > **Настройка сканера** > **Ручная регистрация сканера**

2. В меню «Быстрая проверка печати» выберите **Старт**.
3. Вложите страницу для быстрой проверки печати в лоток УАПД.
4. Выберите опцию **Регистрация лицевой стороны УАПД** или **Регистрация обратной стороны УАПД**.
   - Чтобы совместить «Регистрация переднего УАПД», поместите проверочную страницу лицевой стороной вверх, короткой стороной в сторону УАПД.
   - Чтобы совместить «Регистрация заднего УАПД», поместите проверочную страницу лицевой стороной вниз, короткой стороной в сторону УАПД.
5. В меню «Быстрая проверка копирования» выберите **Старт**.
6. Сравните страницу для быстрой проверки копирования с оригиналом.

   Примечание. Если поля проверочной страницы отличаются от оригинала, отрегулируйте параметры «Подстройка по горизонтали» и «Верхнее поле».

7. Повторяйте эти действия, пока поля страницы для быстрой проверки копирования не будут максимально точно совпадать с оригиналом.

Обращение в службу технической поддержки

Для обращения в службу технической поддержки вам потребуются следующие сведения:

- Проблема с принтером
- Сообщение об ошибке
- Модель принтера и серийный номер

Для получения поддержки посредством эл. сообщения или чата и доступа к библиотеке руководств, сопроводительной документации, драйверам и другим файлам для загрузки перейдите на веб-сайт:

https://support.xerox.com.

Информация о соответствии стандартам

Содержание приложения:

Соответствие основным стандартам 400
Ограничения на копирование 411
Данные по безопасности материалов 414

Соответствие основным стандартам

УРОВНИ ШУМА

Следующие измерения были сделаны в соответствии с ISO 7779, а результаты предоставлены в соответствии с требованиями ISO 9296.

Примечание. Некоторые режимы могут отсутствовать на устройстве.

СРЕДНЕЕ ЗВУКОВОЕ ДАВЛЕНИЕ НА РАССТОЯНИИ 1 М, ДБА	
Процедура печати	• Односторонняя: 52 • Двусторонняя: 53
Сканирование	49
Копирование	49
Готов	16

ЕВРОПЕЙСКИЙ СОЮЗ, КАТЕГОРИЯ 19, ДИРЕКТИВА ПО ЭКОДИЗАЙНУ

В соответствии с Директивой Европейской Комиссии по экодизайну, источник света, содержащийся в этом изделии или его компонентах, предназначен только для захвата или проецирования изображений и не предназначен для использования в других целях.

ПРЕДУПРЕЖДЕНИЕ О ЧУВСТВИТЕЛЬНОСТИ К РАЗРЯДАМ СТАТИЧЕСКОГО ЭЛЕКТРИЧЕСТВА

Этим знаком обозначаются компоненты, чувствительные к статическому электричеству. Перед тем, как прикасаться к поверхностям, отмеченным такими знаками, необходимо дотронуться до металлической поверхности вне области, отмеченной символом.

Для предотвращения повреждения электростатическим разрядом во время выполнения процедур технического обслуживания, таких как устранение замятий бумаги или замена расходных материалов, коснитесь любой металлической части корпуса принтера, прежде чем осуществлять доступ или прикасаться к внутренним компонентам принтера, включая компоненты, не отмеченные этим знаком.

ПРОГРАММА ENERGY STAR

Любое устройство Xerox, отмеченное эмблемой ENERGY STAR на самом устройстве или на начальном экране, сертифицировано в соответствии с требованиями ENERGY STAR Агентства по охране окружающей среды (EPA) на дату изготовления.

ИНФОРМАЦИЯ О ТЕМПЕРАТУРЕ

Рабочая температура и относительная влажность	от 10 до 32,2°C (от 50 до 90°F) и от 15 до 80 % относительной влажности
Долгосрочное хранение блока формирования изображения/картриджа/принтера[1]	от 15,3 до 32,2°C (от 60 до 90°F) и от 8 до 80 % относительной влажности Макс. температура по влажному термометру[2]: 22,8°C (73°F) Окружающие условия без конденсата
Краткосрочная транспортировка блока формирования изображения, картриджа или принтера	от -40 до 43,3°C (от -40 до 110°F)
[1] Срок хранения расходных материалов составляет примерно 2 года. При условии хранения в стандартной офисной среде: при 22°C (72°F) и 45 %-й влажности воздуха. [2] Температура влажного термометра определяется датчиком температуры воздуха и относительной влажности.	

INFORMACIÓN DE LA ENERGÍA DE MÉXICO

- Consumo de energía en operación: 530 Wh
- Consumo de energía en modo de espera: 0,2 Wh
- Cantidad de producto por unidad de energía consumida: 3,96 páginas/Wh

УВЕДОМЛЕНИЕ О ЛАЗЕРНОМ ИЗЛУЧЕНИИ

Принтер сертифицирован в США , как соответствующий требованиям DHHS 21 CFR, раздел I, подраздел J, для лазерных устройств класса I (1), а также сертифицирован в других странах как лазерное устройство класса I, соответствующее требованиям стандарта IEC 60825-1: 2014.

Лазерные устройства класса I считаются безопасными. Лазерная система и принтер сконструированы таким образом, что при нормальных условиях эксплуатации, техническом обслуживании и при соблюдении предписанных условий ремонта персонал не подвергается воздействию лазерного излучения,

превышающего уровень класса I. В принтере имеется неразборный узел печатающей головки, который содержит лазер, имеющий следующие характеристики:

- Класс: IIIb (3b) AlGaInP
- Номинальная выходная мощность (мВт): 15
- Длина волны (нм): 650–670

ПИТАНИЕ

Потребление энергии устройством

В следующей таблице приведены характеристики потребляемой мощности устройства.

Примечание. Некоторые режимы могут отсутствовать на устройстве.

РЕЖИМ	ОПИСАНИЕ	ПОТРЕБЛЯЕМАЯ МОЩНОСТЬ (ВТ)
Печать	Устройство создает печатный документ из электронных документов.	Односторонняя: 530 Двусторонняя: 360
Копирование	Устройство создает печатные документы на основе печатных оригиналов.	485
Сканирование	Устройство выполняет сканирование печатных документов.	28,5
Режим готовности	Устройство ожидает задание на печать.	26,5
Спящий режим	Устройство находится в режиме энергосбережения высокого уровня.	1,9
Гибернация	Устройство находится в режиме энергосбережения низкого уровня.	0,2
Выключено	Устройство подключено к электророзетке, но выключатель питания выключен.	0,2

Уровни энергопотребления, указанные в предыдущей таблице, представляют собой усредненные по времени измерения. Мгновенные значения потребляемой мощности могут быть существенно выше этого среднего значения.

Спящий режим

Это устройство имеет режим пониженного энергопотребления, который называется спящим режимом. Спящий режим позволяет экономить энергию, снижая уровень потребляемой энергии во время длительного простоя. Спящий режим включается автоматически, если устройство не используется в течение указанного периода, который называется Период ожидания спящего режима.

Примечание. Стандартная заводская настройка периода ожидания спящего режима для данного продукта составляет 15 минут.

С помощью меню конфигурации время ожидания для перехода в спящий режим можно изменять в пределах от 1 до 120 минут. Если скорость печати меньше или равна 30 страницам в минуту, можно задать время ожидания только до 60 минут. После установки малого значения времени ожидания для перехода в спящий режим происходит сокращение энергопотребления, но увеличивается время отклика устройства. После установки большого значения времени ожидания для перехода в спящий режим время отклика устройства уменьшается, но происходит увеличение энергопотребления.

Режим гибернации

Это устройство может работать в режиме с самым низким энергопотреблением, который называется режимом гибернации. При работе в режиме гибернации все системы и устройства безопасно переводятся в режим минимального энергопотребления.

В режим гибернации можно перейти любым из описанных ниже способов.

- Использование времени ожидания гибернации
- Использование планирования режимов питания

Примечание. Значение по умолчанию для переключения принтера в режим гибернации для данного аппарата для всех стран и регионов — 3 дня.

Длительность времени ожидания, по истечении которого принтер после обработки задания печати переходит в режим гибернации, можно изменять в пределах от одного часа до одного месяца.

Устройство выключено, но подключено к розетке

Если данное устройство, когда выключено, но подключено к розетке, потребляет некоторую небольшую энергию, то чтобы полностью прекратить потребление энергии устройством, отключите его от электрической розетки.

Суммарное энергопотребление

Бывают ситуации, когда необходимо рассчитать суммарное энергопотребление устройства. Поскольку потребляемая мощность измеряется в ваттах, то для определения энергопотребления это значение необходимо умножить на время, в течение которого устройство находится в каждом режиме. Суммарное энергопотребление устройства равно сумме энергий, потребленных им в каждом режиме.

УВЕДОМЛЕНИЯ О СООТВЕТСТВИИ СТАНДАРТАМ ТЕЛЕКОММУНИКАЦИЙ

Уведомления о соответствии стандартам для терминального телекоммуникационного оборудования

В данном разделе представлена информация о соответствии нормативам, относящаяся к устройствам с аналоговой факс-платой.

Уведомление Федеральной комиссии по связи США пользователям телефонной сети США

Это оборудование соответствует части 68 правил Федеральной комиссии по связи США, а также требованиям, утвержденным Административным советом по подсоединению терминалов (Administrative Council for Terminal Attachments, ACTA). В задней части аппарата находится паспортная табличка, на которой среди прочих сведений, указан идентификатор продукта в формате US:AAAEQ##TXXXX. Этот идентификатор необходимо предоставить телефонной компании, если он ей понадобится.

Данное оборудование снабжено разъемом с универсальным кодом (USOC) RJ-11C.

Гнездовые и штепсельные разъемы, с помощью которых данное оборудование подсоединяется к проводам в помещении и к телефонной сети, должны соответствовать части 68 правил Федеральной комиссии по связи США, а также требованиям, утвержденным организацией ACTA. Изделие подключается к общедоступной коммутируемой телефонной сети совместимым телефонным шнуром (RJ-11) калибра 26 или более по системе AWG. Дополнительные сведения см. в документации по настройке.

Для определения количества устройств, которые можно одновременно подключить к одной телефонной линии, служит коэффициент эквивалентной нагрузки REN (Ringer Equivalence Number). В случае превышения допустимого для линии значения коэффициента REN устройства не всегда звонят при поступлении на них входящего вызова. В большинстве зон сумма коэффициентов REN не должна превышать пяти (5,0). Чтобы точно узнать, сколько устройств можно подключить к линии при данной сумме коэффициентов REN, обратитесь в местную телефонную компанию. Если устройства утверждены после 23 июля 2001 года, их коэффициент REN является частью идентификатора устройства, который имеет формат US: AAAEQ##TXXXX. Цифры, который обозначены знаками ##, означают коэффициент REN без десятичного разделителя (точки или запятой); например, 03 означает, что REN = 0,3. У более ранних изделий коэффициент REN указан отдельно на этикетке.

Если оборудование нарушает работу телефонной сети, телефонная компания заранее уведомит вас о потенциальной необходимости временно прекратить обслуживание. Если заблаговременное уведомление абонента нецелесообразно, телефонная компания уведомляет его при первой же возможности. Также вам сообщат, что вы имеете право подать жалобу в Федеральную комиссию по связи США.

Телефонная компания может внести в свои технические средства, оборудование и процедуры изменения, которые могут повлиять на работу аппарата. Если это случится, телефонная компания заранее уведомит абонента о необходимости внесения определенных изменений, которые позволят обеспечить непрерывную эксплуатацию.

При возникновении проблем с оборудованием для получения сведений о ремонте или гарантии обращайтесь по месту приобретения товаров. Если оборудование будет мешать работе телефонной сети, телефонная компания может потребовать, чтобы вы отключили его до устранения неполадок.

В оборудовании нет обслуживаемых пользователем деталей. Для получения сведений о ремонте или гарантии обращайтесь по месту приобретения товаров.

Подключение к линии связи коллективного пользования оплачивается по другим тарифам. За дополнительными сведениями обращайтесь в соответствующие государственные или муниципальные органы.

Если в вашем доме установлено специализированное проводное сигнальное оборудование, подключенное к телефонной линии, убедитесь, что оно не отключится при установке этого оборудования. При возникновении вопросов по поводу того, что вызовет отключение сигнализации, обращайтесь в телефонную компанию или к квалифицированным специалистам.

Закон о защите потребителей телефонных услуг от 1991 года разрешает отправлять сообщения с помощью электронных устройств, в том числе с помощью факсов, только при условии что на каждой или хотя бы на первой странице указанного сообщения имеется верхнее или нижнее поле, в котором указаны дата и время отправки, наименование предприятия или организации или фамилия лица, отправляющего сообщение, , а также телефонный номер отправляющего устройства, предприятия, организации или лица (следует указывать телефонный номер, оплата звонка на который не превышает тарифы на местные, междугородние или международные телефонные переговоры; в том числе нельзя использовать телефонный номер, начинающийся с 900).

Описание ввода этих данных в память факса см. в своей пользовательской документации.

Уведомление для пользователей телефонной сети Канады

Это изделие соответствует действующим техническим условиям, установленным Министерством инноваций, науки и экономического развития Канады.

Номер REN (Ringer Equivalence Number) обозначает максимальное количество устройств, которые можно подключать к телефонному интерфейсу. Можно подключать любое количество терминальных устройств, но сумма их коэффициентов REN не должна превышать пяти. Значение REN указано на этикетке изделия.

Данное оборудование снабжено телефонными разъемами CA11A.

Avis Réservé aux Utilisateurs du Réseau Téléphonique du Canada

Ce produit est conforme aux spécifications techniques d'Innovation, Sciences et Développement économique Canada.

Le numéro REN (ringer equivalence number: numéro d'équivalence de sonnerie) indique le nombre maximum d'appareils pouvant être connectés à l'interface téléphonique. En bout de ligne, le nombre d'appareils qui peuvent être connectés n'est pas directement limité, mais la somme des REN de ces appareils ne doit pas dépasser cinq. Le numéro REN est indiqué sur l'étiquette produit.

Cet équipement utilise des prises de téléphone CA11A.

Уведомление для пользователей телефонной сети Новой Зеландии

Далее приведены особые условия, дополняющие инструкции пользователя факса. Предоставление разрешения Telepermit для любого компонента оконечного оборудования означает только то, что организация Telecom подтвердила соответствие данного компонента минимальным требованиям для подключения к ее сетям. Оно не является свидетельством Telecom в пользу данного продукта и не предоставляет каких-либо гарантий. Кроме всего прочего, оно не гарантирует правильного и полного взаимодействия компонента с другими компонентами оборудования с разрешением Telepermit другой модели или из другой партии и не подразумевает совместимость продукта, имеющего разрешение Telepermit, со всеми сетевыми услугами Telecom.

Данное оборудование не следует настраивать на автоматические звонки по телефону аварийной службы Telecom «111».

Данное оборудование может не обеспечивать эффективную переадресацию вызова на другое устройство, подключенное к общей линии.

Данное оборудование запрещается использовать при любых обстоятельствах, которые могут повлечь за собой неудобства для других клиентов Telecom.

Данное оборудование ни при каких обстоятельствах не будет нормально работать на скорости больше тех, на которые оно рассчитано. Компания Telecom не несет ответственности за возникающие в связи с этим неудобства.

Дисковый (импульсный) режим набора данного устройства невозможно использовать в новозеландской сети Telecom.

Для обеспечения нормальной работы суммарный коэффициент эквивалентной нагрузки (REN) всех параллельно подключенных к одной телефонной линии устройств не должен превышать 5. Значение REN данного устройства указано на этикетке.

Устройство оборудовано модульным разъемом RJ-11C. Если потребуется адаптер BT, обращайтесь по месту приобретения товаров.

Некоторые параметры, необходимые для признания соответствия требованиям Telepermit компании Telecom, зависят от подключенного к данному устройству оборудования. Для обеспечения соответствия техническим характеристикам Telecom сопутствующее оборудование должно поддерживать эксплуатацию с учетом следующих ограничений.

- не более 10 попыток вызова одного номера в течение 30-минутного периода для каждой отдельной ручной инициации вызова, а также
- Оборудование должно перейти в режим ожидания соединения с опущенной трубкой в течение не более 30 секунд с момента завершения одной попытки вызова до начала следующей попытки.
- Оборудование должно обеспечивать промежуток между автоматическими звонками на разные номера не менее 5 секунд с момента завершения одной попытки вызова до начала следующей попытки.

Verwendung dieses Produkts in Deutschland

Für dieses Produkt muss ein deutscher Billing Tone Filter zur Zählzeichenübertragung für jede Leitung installiert werden, über die in Deutschland Zeitsteuertakte übertragen werden. Zeitsteuertakte sind in analogen Leitungen in Deutschland möglicherweise nicht vorhanden. Der Teilnehmer kann die Bereitstellung von Zeitsteuertakten veranlassen oder beim deutschen Netzanbieter telefonisch deren Deaktivierung beantragen. Im Regelfall werden Zeitsteuertakte nur dann bereitgestellt, wenn dies vom Teilnehmer bei der Installation ausdrücklich erwünscht wird.

Использование данного изделия в Швейцарии

При использовании данного изделия на любой линии передачи входящих тарифных импульсов в Швейцарии необходимо установить биллинговый фильтр тональных сигналов.

Utilisation de ce produit en Suisse

Cet appareil nécessite l'utilisation d'un filtre de tonalité de facturation suisse devant être installé sur toute ligne recevant des impulsions de comptage en Suisse.

Verwendung dieses Produkts in der Schweiz

Für dieses Produkt muss ein schweizerischer Billing Tone Filter zur Zählzeichenübertragung für jede Leitung installiert werden, über die in der Schweiz Zeitsteuertakte übertragen werden.

Uso del prodotto in Svizzera

Questo prodotto richiede un filtro toni Billing svizzero, da installare su tutte le linee che ricevono impulsi remoti in Svizzera.

УВЕДОМЛЕНИЯ О СООТВЕТСТВИИ СТАНДАРТАМ ДЛЯ БЕСПРОВОДНЫХ УСТРОЙСТВ

В данном разделе нормативная информация, которая относится только к беспроводным моделям.

Если вы не уверены, является ли ваша модель беспроводной, см. http://support.xerox.com.

Уведомление о модульном компоненте

Беспроводные модели содержат модульные компоненты. Чтобы определить, какие модульные компоненты установлены в вашей конкретной модели, см. маркировку на самом устройстве.

Воздействие радиочастотного излучения

Мощность излучения данного устройства существенно ниже ограничений FCC и других нормативных агентств по радиочастотному излучению. В соответствии с требованиями FCC и других нормативных агентств по дозе радиочастотного облучения расстояние между антенной данного устройства и человеком должно быть не менее 20 см (8 дюймов).

Министерство инноваций, науки и экономического развития Канады

Данное устройство соответствует требованиям промышленных RSS-стандартов Канады для нелицензируемого оборудования, разработанным Министерством инноваций, науки и экономического развития Канады При эксплуатации следует учитывать следующие два условия:

1. Данный аппарат не должен создавать помехи, и
2. Данный аппарат должен оставаться исправным наличии любых помех, включая те помехи, которые могут вызвать нарушения в работе.

Innovation, Sciences et Développement économique Canada

Ce produit est conforme aux spécifications techniques d'Innovation, Sciences et Développement économique Canada. Son fonctionnement est soumis aux deux conditions suivantes:

1. Cet appareil ne doit pas causer d'interférences et
2. Il doit accepter toutes les interférences, y compris les celles qui peuvent entraîner un fonctionnement indésirable.

Соответствие требованиям Европейского союза и Европейской экономической зоны

Нанесенный на данное изделие знак CE означает, что оно соответствует применимым директивам ЕС. Полный текст заявления о соответствии нормам ЕС можно размещается по адресу https://www.xerox.com/en-us/about/ehs.

Ограничения

Настоящее радиотехническое оборудование предназначено только для использования в помещениях. Использование вне помещений запрещено. Данное ограничение применяется во всех перечисленных в следующей таблице странах.

AT	BE	BG	CH	CY	CZ
DE	DK	EE	EL	ES	FI
FR	HR	HU	IE	IS	IT
LI	LT	LU	LV	MT	
NL	NO	PL	PT	RO	
SE	SI	SK	TR	UK	

Заявление ЕС и других стран о рабочем частотном диапазоне радиопередающих устройств и максимально допустимой РЧ-мощности

Данный радиоприбор передает сигнал в диапазоне 2,4 ГГц(2.412–2.472 ГГц в ЕС) или 5 ГГц (5,15–5,35, 5,47–5,725 в ЕС). Максимальная выходная мощность (ЭИИМ) передатчика, включая антенное усиление, ≤ 20 дБм в обоих диапазонах.

ИНФОРМАЦИОННОЕ СООБЩЕНИЕ О СООТВЕТСТВИИ ТРЕБОВАНИЯМ ФЕДЕРАЛЬНОЙ КОМИССИИ ПО СВЯЗИ США (ФКС)

Проведенные испытания данного изделия подтверждают, что он соответствует требованиям части 15 правил Федеральной комиссией по связи США (ФКС) для цифровых устройств класса «B». При эксплуатации следует учитывать следующие два условия:

1. аппарат не должен создавать помехи;
2. аппарат должен оставаться исправным при наличии любых помех, включая те помехи, которые могут вызвать нарушения в работе.

Нормы ФКС класса «B» предназначены для обеспечения необходимой защиты от помех при использовании данного аппарата в жилых помещениях. Данное оборудование генерирует, использует и может излучать энергию в полосе радиочастот, поэтому при несоблюдении инструкций по установке и эксплуатации оно может стать источником радиопомех. При этом гарантии отсутствия помех в конкретных условиях не

предоставляются. Если данное оборудование является источником недопустимых помех приему радио- и телевизионных сигналов, что определяется путем его выключения и включения, можно попробовать устранить помехи, предприняв перечисленные ниже меры.

- Измените ориентацию или расположение принимающей антенны.
- Увеличьте расстояние между оборудованием и принимающим устройством.
- Подключите оборудование к розетке в другой ветви сети электропитания, от которой не питается принимающее устройство.
- За дополнительными рекомендациями обращайтесь по месту приобретения товаров или в сервисный центр.

Производитель не несет ответственности за радио- или телевизионные помехи, вызванные использованием не рекомендованных кабелей или несанкционированными изменениями или модификациями данного оборудования. В случае несанкционированных изменениях или модификаций пользователь может потерять право на использование данного оборудования.

Примечание. Для обеспечения соответствия нормам ФКС по электромагнитным помехам от компьютерных устройств класса B необходимо использовать правильно экранированные и заземленные кабели. Использование другого, не экранированного и не заземленного кабеля может нарушить требования норм ФКС.

За дополнительной информацией по вопросам охраны труда, техники безопасности и окружающей среды, связанным с устройствами и расходными материалами Xerox, обращайтесь:

Веб-сайт: https://www.xerox.com/en-us/about/ehs

Телефон (только США и Канада): 1–800–ASK-XEROX (1–800–275–9376)

Эл. почта: EHS-Europe@xerox.com

ЗАЯВЛЕНИЕ О СООТВЕТСТВИИ ТРЕБОВАНИЯМ ПРОГРАММЫ INNOVATION, SCIENCE AND ECONOMIC DEVELOPMENT CANADA

Данный цифровой аппарат класса B соответствует всем требованиям канадского стандарта ICES-003 по устройствам, создающим помехи.

Avis de conformité aux normes de l'Innovation, Sciences et Développement économique Canada

Cet appareil numérique de classe B est conforme aux exigences de la norme canadienne relative aux équipements pouvant causer des interférences NMB-003.

ГЕРМАНИЯ

Германия: Blue Angel (Голубой ангел)

RAL, немецкий институт контроля качества и маркировки, присвоил устройству в указанной ниже конфигурации экологический знак Blue Angel (Голубой ангел):

сетевой принтер с автоматической двусторонней печатью, USB-подключением или сетевым интерфейсом.

Этот знак свидетельствует о том, что аппарат соответствует экологическим критериям Blue Angel в области разработки, производства и эксплуатации. Подробные сведения приведены на веб-сайте www.blauer-engel.de.

Blendschutz

Das Gerät ist nicht für die Benutzung im unmittelbaren Gesichtsfeld am Bildschirmarbeitsplatz vorgesehen. Um störende Reflexionen am Bildschirmarbeitsplatz zu vermeiden, darf dieses Produkt nicht im unmittelbaren Gesichtsfeld platziert werden.

Importeur

Xerox GmbH

Hellersbergstraße 2-4

41460 Neuss

Deutschland

ПРАВИЛА ОГРАНИЧЕНИЯ СОДЕРЖАНИЯ ВРЕДНЫХ ВЕЩЕСТВ ДЛЯ ТУРЦИИ

Согласно Статье 7 (d) настоящим подтверждается соответствие аппарата нормативным требованиям EEE.

«EEE yönetmeliğine uygundur.»

СООТВЕТСТВИЕ ПРАВИЛАМ ОГРАНИЧЕНИЯ СОДЕРЖАНИЯ ВРЕДНЫХ ВЕЩЕСТВ (УКРАИНА)

Обладнання відповідаєвимогам Технічного регламенту щодо обмеження

використання деяких небезпечних речовин в електричному та електронному

обладнані, затвердженого постановою Кабінету Міністрів України від 3 грудня

2008 № 1057.

(оборудование соответствует требованиям технического регламента, утвержденного резолюцией Кабинета министров республики Украина от 3 декабря 2008 г. И касающегося ограничения использования определенных опасных веществ в электрическом и электронном оборудовании).

Ограничения на копирование

США

Конгресс США законодательно запретил копирование следующих документов при определенных обстоятельствах. За создание таких репродукций предусмотрено наказание в виде денежного штрафа или лишения свободы.

1. Облигация и ценные бумаги Правительства США, в том числе следующие:
   - долговые обязательства,
   - валюта национального банка;
   - купоны облигаций;
   - банкноты федерального резервного банка США;
   - серебряные сертификаты;
   - золотые сертификаты;
   - облигации США;
   - казначейские билеты;
   - банковские билеты Федерального резерва США;
   - мелкие банкноты;
   - депозитные сертификаты;
   - бумажные денежные знаки;
   - займы и облигации некоторых правительственных учреждений, например Федерального управления жилищным фондом FHA и т.п.;
   - облигации (сберегательные облигации США можно фотографировать только в целях рекламы в связи с кампаниями по продаже таких облигаций);
   - Внутренние гербовые марки. (Воспроизводить юридические документы, на которых есть погашенные гербовые марки, можно только в предусмотренных законом целях.);
   - Почтовые марки, погашенные не непогашенные. (Для целей филателии почтовые марки можно фотографировать при условии, что воспроизводиться они будут черно-белыми и с линейными размерами менее 75 % или более 150 % от оригинала.);
   - почтовые платежные поручения;
   - счета, чеки и платежные поручения уполномоченных должностных лиц США;
   - Марки и другие заменители денег любого достоинства, которые были или могут быть изданы в соответствии с законами, принятыми Конгрессом США.
   - Сертификаты о скорректированной надбавке ветеранам мировых войн.
2. Облигации и другие ценные бумаги иностранных правительств, банков и корпораций.

3. Охраняемые авторским правом материалы, кроме случаев, когда получено согласие владельца авторских прав, или воспроизведение правомерно без согласия владельца авторских прав, а также когда воспроизведение в библиотеке предусмотрено законом об авторских правах. Дополнительную информацию об этих условиях можно получить в Бюро регистрации авторских прав США (Библиотека Конгресса США, Вашингтон, федеральный округ Колумбия, 20559, циркуляр R21).
4. Сертификат гражданства или натурализации. Иностранные сертификаты о натурализации можно фотографировать.
5. Паспорта. Иностранные паспорта можно фотографировать.
6. Иммиграционные документы.
7. Призывные регистрационные повестки.
8. Документы об освобождении от воинской повинности, которые содержат любую часть из следующих сведений о лице, состоящем на военном учете.
   - заработок или доход,
   - протоколы судебных заседаний,
   - физическое или психическое состояние,
   - статус иждивенца,
   - предыдущая воинская служба.
   - Исключение: можно фотографировать сертификаты США об увольнении в запас.
9. Значки, удостоверения личности, пропуска и знаки отличия, которые носят военнослужащие и служащие различных федеральных ведомств, в том числе сотрудники ФБР и Министерства финансов США (за исключением случаев, когда фотографирование выполняется по приказу начальника департамента или бюро).

В некоторых штатах также запрещено воспроизводить следующее:

- номерные знаки,
- водительские права,
- удостоверения о праве собственности на автомобиль.

Данный список не является исчерпывающим. Авторы не несут ответственности за его полноту или точность. В случае сомнений обратитесь к адвокату.

Дополнительную информацию об этих условиях можно получить в Бюро регистрации авторских прав США (Библиотека Конгресса США, Вашингтон, федеральный округ Колумбия, 20559, циркуляр R21).

КАНАДА

Парламент законодательно запретил воспроизведение следующих предметов при определенных обстоятельствах. За создание таких репродукций предусмотрено наказание в виде денежного штрафа или лишения свободы.

- Находящиеся в обращении банкноты или бумажные денежные знаки.
- Облигации и другие ценные бумаги правительства или банка.

- Казначейские векселя и гербовые марки.
- Государственная печать Канады/провинций или печати государственных органов и учреждений Канады, а также печати судов общей юрисдикции.
- Официальные заявления, приказы, предписания, назначения либо уведомления о таковых (в целях фальсификации аналогичных документов, выпущенных королевской типографией Канады или соответствующими типографиями провинций).
- Знаки, коммерческие обозначения, печати, упаковки или чертежи, используемые правительством Канады или отдельных провинций либо от их имени; правительствами других государств либо ведомствами, организациями, Комиссией или учреждениями правительства Канады, провинций или правительств других государств.
- Печатаемые или наклеиваемые марки, используемые в качестве источника дохода правительства Канады, провинций или правительств других стран.
- Документы, реестры или записи, хранимые государственными должностными лицами, уполномоченными на их легальное копирование (если такое копирование имеет целью имитацию легальных копий).
- Все охраняемые авторским правом материалы и товарные знаки независимо от того, кто является владельцем авторского права или товарного знака.

Приведенный список не является исчерпывающим и предоставлен в качестве вспомогательного материала для удобства пользователя. Авторы не несут ответственности за его полноту или точность. В случае сомнений обратитесь в юридическую консультацию.

ДРУГИЕ СТРАНЫ

Копирование некоторых документов в вашей стране может быть незаконным. Изготовление незаконных копий может наказываться денежным штрафом или лишением свободы.

- Денежные знаки.
- Банкноты и чеки.
- Банковские и государственные ценные бумаги.
- Паспорта и удостоверения личности.
- Охраняемые авторским правом материалы и товарные знаки без согласия их владельцев.
- Почтовые марки и другие оборотные документы.

Этот список неполон и не претендует на полноту и точность. В случае сомнений обратитесь в юридическую консультацию.

Данные по безопасности материалов

Чтобы получить данные по безопасности материалов, используемых в принтере, посетите веб-сайт:

- Адрес веб-сайта: https://safetysheets.business.xerox.com/en-us/
- США и Канада: 1-800-ASK-XEROX (1-800-275-9376)
- В других странах отправьте запрос по адресу электронной почты EHS-Europe@xerox.com

Вторичная переработка и утилизация

Содержание приложения:

Утилизация и переработка изделия 416
Северная Америка 417
Программа Xerox Green World Alliance 418
Директива по обращению с отходами электрического и электронного оборудования (WEEE) 419

Утилизация и переработка изделия

Процедура утилизации принтера и расходных материалов отличается от процедуры утилизации обычных бытовых отходов. За информацией о возможностях утилизации обращайтесь в местные органы власти.

Северная Америка

Компания Xerox реализует программу по возврату, повторному использованию и вторичной переработке оборудования. Чтобы узнать, распространяется ли эта программа на данный аппарат Xerox, обратитесь в региональное представительство компании Xerox (1–800–ASK-XEROX) . Подробная информация об экологических программах компании Xerox содержится по адресу https://www.xerox.com/en-us/about/ehs.

Программа Xerox Green World Alliance

Программа Xerox Green World Alliance дает возможность вернуть определенные расходные материалы в Xerox для повторного использования или переработки. Абсолютно все возвращаемые в Xerox пустые картриджи либо используются повторно, либо разбираются для утилизации. Упаковки, используемые для возврата картриджей, также утилизируются.

Чтобы вернуть Xerox картриджи для повторного использования или утилизации, выполните следующие действия:

1. Перейдите на веб-сайт https://www.xerox.com/office/recycle.
2. Выберите раздел **Recycling**(Переработка отходов).
3. Выберите вариант возврата.

Директива по обращению с отходами электрического и электронного оборудования (WEEE)

Логотип WEEE обозначает специальные программы и процедуры утилизации электронных изделий в странах Европейского союза. Мы призываем пользователей возвращать изделия для утилизации.

Для получения дополнительной информации о способах утилизации обращайтесь в местный офис продаж.

УВЕДОМЛЕНИЕ ОБ ОТХОДАХ ЭЛЕКТРИЧЕСКОГО И ЭЛЕКТРОННОГО ОБОРУДОВАНИЯ (ИНДИЯ)

Данное изделие, включая компоненты, расходные материалы, детали и запасные части, соответствует «Нормам по отходам электрического и электронного оборудования (Индия)», которые запрещают использование свинца, ртути, шестивалентного хрома, полибромдифенола или полиброминированных дифенилэфиров в количестве более 0,1 весового процента или кадмия в количестве более 0,01 % весового процента (помимо предусмотренных Нормой исключений).

xerox™